给排水-通风空调在线
siceman.5d6d.com

GUOJIAJIANZHUBIAOZHUNSHEJI 10S605

国家建筑标准设计图集 10S605

（替代 04S107）

游泳池设计及附件安装

中国建筑标准设计研究院

给水排水专业图集简明目录

给排水-暖通空调在线
sicman.5dbb.com

图集号	图集名称
02S101	矩形给水箱
02SS104	二次供水消毒设备选用与安装
01SS105	常用小型仪表及特种阀门选用安装
02S106	中小型冷却塔选用及安装
05S108	倒流防止器安装
06SS109	管网叠压供水设备选用与安装
05SS121	热水机组选用与安装
S122-1～10	水加热器选用及安装(2001年合订本)
08S126	热水器选用及安装
06SS127	热泵热水系统选用与安装
06SS128	太阳能集中热水系统选用与安装
01S201	室外消火栓安装
04S202	室内消火栓安装
99S203	消火水泵接合器安装(含2003年局部修改版)
04S204	消防专用水泵选用及安装
98S205	消防增压稳压设备选用与安装(隔膜式气压罐)
04S206	自动喷水与水喷雾灭火设施安装
07S207	气体消防系统选用、安装与建筑灭火器配置
08S208	室内固定消防炮选用及安装
04S301	建筑排水设备附件选用安装
09S302	雨水斗选用及安装
09S303	医疗卫生设备安装
09S304	卫生设备安装
08S305	小型潜水排污泵选用及安装
03S401	管道和设备保温、防结露及电伴热
03S402	室内管道支架及吊架
02S403	钢制管件
02S404	防水套管
SS405-1～4	给水塑料管安装(2002年合订本)
10S406	建筑排水塑料管道安装
09S407-1	建筑给水铜管道安装
10S407-2	建筑给水薄壁不锈钢管道安装
03SS408	住宅厨、卫给排水管道安装
04S409	建筑排水用柔性接口铸铁管安装
10SS410	建筑特殊单立管排水系统安装
10SS411	建筑给水复合金属管道安装
S501-1～2	单层、双层井盖及踏步S(2002年合订本)
05S502	室外给水管道附属构筑物
10S505	柔性接口给水管道支墩
05S506-1	自承式平直形架空钢管
06S506-2	自承式圆弧形架空钢管
10S507	建筑小区埋地塑料给水管道施工
02S515	排水检查井(含2003年局部修改版)
04S516	混凝土排水管道基础及接口
05S518	雨水口
04S519	小型排水构筑物
04S520	埋地塑料排水管道施工
08SS523	建筑小区塑料排水检查井
S531-1～5	湿陷性黄土地区室外给水排水管道工程构筑物(2004年合订本)
07SS604	建筑管道直饮水工程
10S605	游泳池设计及附件安装
02S701	砖砌化粪池
03S702	钢筋混凝土化粪池
03SS703-1	建筑中水处理工程(一)
08SS703-2	建筑中水处理工程(二)
08SS704	混凝土模块式化粪池
10SS705	雨水综合利用
04S801-1、2	钢筋混凝土倒锥壳保温水塔
04S802-1、2	钢筋混凝土倒锥壳不保温水塔
04S803	圆形钢筋混凝土蓄水池 总容积 $50m^3$～$2000m^3$
05S804	矩形钢筋混凝土蓄水池 总容积 $50m^3$～$2000m^3$
S901～902	民用建筑工程给水排水设计深度图样(2009年合订本)
07S906	给水排水构筑物设计选用图(水池、水塔、化粪池、小型排水构筑物)
10SS907	村镇住宅常用给水排水设备选用及安装
S1(一)	给水设备安装(冷水部分) 2004版
S1(二)	给水设备安装(热水及开水部分) 2004版
S2	消防设备安装 2004版
S3	排水设备及卫生设备安装 2010版
S4(一)	室内给水排水管道及附件安装(一) 2004版
S5(一)	室外给水排水管道及附属设施(一) 2011版
S5(二)	室外给水排水管道工程及附属设施(二) 2005版
09FS01	防空地下室给排水设计示例
07FS02	防空地下室给排水设施安装
05SFS10	《人民防空地下室设计规范》图示—给水排水专业
07MS101	市政给水管道工程及附属设施
06MS201	市政排水管道工程及附属设施
09SMS202-1	埋地矩形雨水管道及其附属构筑物(混凝土模块砌体)
10SMS202-2	埋地矩形雨水管道及其附属构筑物(砖、石砌体)

详细内容请参照2011年国标图集目录或查询国家建筑标准设计网(www.chinabuilding.com.cn)

国标图热线电话：010-68799100

发 行 电 话：010-68318822

给排水-通风空调在线
siceman.5d6d.com

国家建筑标准设计图集 10S605

（替代 04S107）

游泳池设计及附件安装

批准部门： 中华人民共和国住房和城乡建设部

组织编制： 中国建筑标准设计研究院

中国计划出版社

给排水-通风空调在线
siceman.5d6d.com

关于批准《钢檩条 钢墙梁》等十一项国家建筑标准设计的通知

建质[2010]168号

各省、自治区住房和城乡建设厅，直辖市建设委（建交委）及有关部门，新疆生产建设兵团建设局，总后营房部工程局，国务院有关部门：

经审查，批准由中国建筑标准设计研究院等8个单位编制的《钢檩条 钢墙梁》等11项标准设计为国家建筑标准设计，自2010年12月1日起实施。原《钢檩条 钢墙梁》[SG521-1～4(2005年合订本)]、《建筑给水金属管道安装—薄壁不锈钢管》（04S407-2）、《游泳池附件安装及设备选用》(04S107)、《小城镇住宅给水排水设施选用与安装》（05SS907）、《常用风机控制电路图》（99D303-2）、《常用水泵控制电路图》（01D303-3）标准设计同时废止。

附件：《钢檩条 钢墙梁》等十一项国家建筑标准设计名称及编号表

中华人民共和国住房和城乡建设部

二〇一〇年十月十八日

“建质[2010]168号”文批准的十一项国家建筑标准设计图集号

序号	图集号	序号	图集号	序号	图集号	序号	图集号	序号	图集号	序号	图集号
1	10G521-1～2 (2010年合订本)	3	10S407-2	5	10SS411	7	10SS705	9	10D303-2	11	10MR604-1
2	10SG614-2	4	10SS410	6	10S605	8	10SS907	10	10D303-3		

游泳池设计及附件安装

批准部门 中华人民共和国住房和城乡建设部　批准文号 建质[2010]168号

主编单位 中国建筑设计研究院机电专业设计研究院　统一编号 GJBT-1146

实行日期 二〇一〇年十二月一日　图 集 号 10S605

主编单位负责人 赵国

主编单位技术负责人 [illegible]

技术审定人 赵国

设计负责人 杨[illegible]

给排水-暖风空调在线 sicman.sldd.com

目　录

目录 …… 1
总说明 …… 3
池水循环方式
逆流式游泳池池水循环方式及技术特点 …… 11
顺流式游泳池水循环方式及技术特点 …… 12
混合流式游泳池水循环方式及技术特点 …… 13
池水净化处理工艺流程
逆流式全流量半程式臭氧消毒池水净化工艺流程图 …… 14
逆流式全流量全程式臭氧消毒池水净化工艺流程图 …… 17
逆流式分流量全程式臭氧消毒池水净化工艺流程图 …… 18
混合流式全流量半程式臭氧消毒池水净化工艺流程图 …… 19
混合流式分流量全程式臭氧消毒池水净化工艺流程图 …… 21
混合流式全流量全程式臭氧消毒池水净化工艺流程图 …… 22
顺流式全流量半程式臭氧消毒池水净化工艺流程图 …… 23
逆流式全流量全程式氯消毒池水净化工艺流程图 …… 25
顺流式全流量全程式氯消毒池水净化工艺流程图 …… 26
逆流式全流量全程式紫外线消毒池水净化工艺流程图 …… 28
游泳池池水间接式太阳能加热系统原理图 …… 29
游泳池池水直接式太阳能加热系统原理图 …… 30
游泳池设备选用图
游泳池主要设备选用计算表 …… 31
毛发聚集器外形尺寸及技术参数 …… 33
立式石英砂过滤器外形尺寸及技术参数 …… 36
卧式石英砂过滤器外形尺寸及技术参数 …… 40
压力式可再生硅藻土过滤器外形尺寸及技术参数 …… 44
顶出多向阀立式过滤器外形尺寸及技术参数 …… 45
顶出连接多向阀 …… 46
侧出多向阀立式过滤器 …… 48
侧出连接多向阀 …… 49
聚酯玻璃纤维立式过滤器 …… 51
聚酯玻璃纤维卧式过滤器 …… 52
过滤器反冲洗排水观察视镜 …… 54

给排水-通风空调在线
sicesign.16d.com

臭氧发生器外形尺寸及技术参数 …… 55
臭氧发生器配套气水混合投加装置外形尺寸及技术参数 …… 58
立式臭氧反应罐外形尺寸及技术参数 …… 61
卧式臭氧反应罐外形尺寸及技术参数 …… 64
立式活性炭吸附罐外形尺寸及技术参数 …… 67
卧式活性炭吸附罐外形尺寸及技术参数 …… 71

游泳池给水排水附件

池壁给水口 …… 75
池底给水口 …… 77
池底给水口安装图 …… 78
池壁给水口安装图 …… 80
池底回水口安装图 …… 82
溢流水槽组合式格栅板 …… 87
溢流水槽 …… 91
溢流水槽回水口 …… 92
溢流水槽回水口安装图 …… 93
池壁吸污接口安装图 …… 94

游泳池专用附件

水下视窗安装图 …… 97
出发召回线安装图 …… 98
仰泳转身标志线安装图 …… 99
固定锚 …… 100
泳道线（水线）、标志杆 …… 101
泳道线（水线）安装图 …… 102
扶手安装图 …… 104
扶梯 …… 106
扶梯安装图 …… 107
出发台安装图 …… 108
救生椅 …… 113

壁挂式过滤器选用

F15型和F15加强型过滤器技术参数及安装图 …… 114
F25型和F44型过滤器技术参数及安装图 …… 115
F15型和F15加强型嵌入式过滤器技术参数及安装图 …… 116
F25型和F44型凹地式平板过滤器技术参数及安装图 …… 117
F15型和F25型豪华罗马梯过滤器技术参数及安装图 …… 118
DYT20型过滤设备技术参数及安装图 …… 119
AYT25Y型过滤设备技术参数及安装图 …… 120
BYT25J型过滤设备技术参数及安装图 …… 121

多功能热泵选用

多功能热泵选用说明 …… 122
游泳池多功能热泵系统原理图 …… 123
多功能热泵外形尺寸 …… 124
多功能热泵技术参数 …… 125
BDP除湿热泵技术要点与选型说明 …… 126
BDP除湿热泵工艺流程 …… 127
除湿热泵外形尺寸及技术参数 …… 128

附录　游泳池设备机房

附录1 逆流式池水循环系统设备机房布置图 …… 130
附录2 混合式池水循环系统设备机房布置图 …… 132

给排水-通风空调在线
sicemar.sdcd.com

总　说　明

1　编制依据

根据中华人民共和国住房和城乡建设部建质函[2008]83号“关于印发《2008年国家建筑标准设计编制工作计划》的通知”，对04S107《游泳池附件安装及设备选用》进行修编，更名为10S605《游泳池设计及附件安装》。

2　设计依据

《建筑给水排水设计规范》	GB 50015-2003(2009年版)
《游泳池给水排水工程技术规程》	CJJ 122-2008
《体育建筑设计规范》	JGJ 31-2003
《游泳池水质标准》	CJ 244-2007
《生活饮用水卫生标准》	GB 5749-2006
《生活饮用水输配水设备及防护材料的安全性评价标准》	GB/T 17219

3　适用范围

本图集适用于新建、改建及扩建的人工建造游泳池，包括比赛池、跳水池、训练池及公共游泳池的水处理流程设计、池水净化处理主要设备的选用及各类附件安装。水上游乐池、公共浴场的按摩池等可参照使用。图集中“游泳池专用附件”的有关内容可供土建专业参考选用。

4　游泳池给水排水工程设计

4.1 池水水质标准

4.1.1 国家级（含）以上比赛、训练用游泳池应按国际泳联要求的水质卫生标准执行。

4.1.2 公共游泳池和游乐池应按国家现行行业标准《游泳池水质标准》CJ 244-2007的规定执行。

4.1.3 专用游泳池（如会所、俱乐部等）宜按第4.1.1条的要求设计。

4.2 池水设计计算温度

4.2.1 池水设计水温的确定以中国游泳协会《游泳竞赛规则2003》中的要求为标准。

4.2.2 竞赛和训练用游泳池按26℃～28℃设计。

4.2.3 跳水池宜按28℃～29℃设计。

4.2.4 公用游泳池和游乐池按25℃～28℃设计。

4.2.5 专用游泳池按25℃～30℃设计。

4.2.6 残疾人用游泳池按30℃设计。

4.2.7 按摩池温度根据相关规定设计。

4.2.8 本图集第31页和第32页“游泳池主要设备选用计算表”中的池水温度按池水循环周期分别为4h、6h及8h等三种工况计算。

4.3 池水循环净化处理系统的分类及选用

4.3.1 根据游泳池的使用对象、水质要求、消毒方法、管理水平和当地具体情况，参照本图集第14页至第30页选用。

4.3.2 池水净化处理系统所选用的设备、设施、附件、管材、仪表及相关产品，均应符合国家及行业产品标准的质量和卫生要求。

4.3.3 如选用国外产品，不仅应有生产国主管部门的质量认可证，同时还应取得我国产品主管部门对其产品质量的检测证明。

4.4 池水循环

4.4.1 池水循环的类型及其技术特点、适用范围详见本图集第11至第13页。

4.4.2 游泳池池水净化设计的池水循环周期应根据游泳池类型、用途、游泳

给排水-通风空调在线
siceman.b2b6d.com

人数、泳池水容积和消毒方式等因素按《游泳池给水排水工程技术规程》CJJ 122-2008的规定确定，本图集“游泳池主要设备选用计算表”中的池水循环周期分别按4h 、6h和8h三种工况计算。

4.4.3 池水循环流量应根据《游泳池给水排水工程技术规程》CJJ 122-2008规定的循环周期按下式计算确定。

$$q_c = \alpha_p \cdot V_p / T_p$$

式中：q_c —— 游泳池水中的循环流量（m^3/h）；

α_p —— 附加系数，一般取1.05～1.10，本图集“游泳池主要设备选用计算表”按1.05计算；

V_p —— 游泳池池水容积（m^3）；

T_p —— 游泳池水的循环周期（h）。

4.4.4 循环水泵：

1）循环水泵应按多台泵同时运行配置，并宜采用变频调速水泵。

2）循环水泵材质应具耐腐蚀功能，并配置全封闭型电动机。

3）如有条件时宜选用低转速水泵，降低水泵运行噪音。

4）水泵机组和管道应采取有效的减振和降低噪声的措施。

4.4.5 循环管道：

1）池水循环管道宜采用氯化聚氯乙烯（PVC-C）塑料管、硬聚氯乙烯（PVC-U）给水塑料管、丙烯腈-丁二烯-苯乙烯共聚（ABS）给水塑料管等。

2）当采用臭氧消毒时，池水的循环水管道不宜采用丙烯腈-丁二烯-丙乙烯共聚（ABS）塑料管。

投加化学药品溶液、化学消毒剂溶液的管道，应采用本条第1)款的任何一种管材。

臭氧投加管及与其配套的管件、附件，应采用S31603（旧代号S316L）不锈钢管。

3)循环管道应沿游泳池周边设置管廊或管沟布置和敷设；管廊或管沟应设人孔、管道运输孔、通风装置、照明装置及排水装置；设有水下观察窗的泳池，其管廊、管沟与设备机房相连通的联系门应有应急排水设施；管廊、管沟的高度不宜小于1.8m，宽度按敷设完管道后保证有0.7m的通道。

4)平衡水池及均衡水池宜采用钢筋混凝土建造，当容积大于等于20m^3时，应采用内表面有可靠防腐层的钢筋混凝土建造。

5)循环管道技术参数：循环水泵吸水管流速不宜大于1.2m/s，出水管流速不宜大于2.0m/s；游泳池给水口格栅空隙流速不宜大于1.0m/s；游泳池池底回水口格栅空隙的流速不宜大于0.2m/s；塑料管道耐压等级应考虑游泳池及水上游乐池水温对其进行适度的折减。

4.5 池水过滤

4.5.1 毛发聚集器：毛发聚集器的过滤芯孔眼（网）过水面积不得小于接管截面积的2.0倍；毛发聚集器的外壳应用耐腐蚀、耐压不变形的材质制造，如不锈钢等。过滤芯（网）应采用不锈钢或其他耐腐蚀材料制造。

4.5.2 石英砂压力过滤器：

1）单层石英砂过滤器滤速应根据滤料组成、滤料厚度等因素经试验确定。

2）缺乏试验资料时，可参照表1确定。

3）石英砂压力过滤器的总水头损失不超过0.06MPa。

给排水-通风空调在线 siceman.5ucd.com

表1 单层石英砂过滤器滤速

序号	滤料有效高度(mm)	滤料不均匀系数 K_{80}	建议过滤速度(m/h)
1	>700	≤ 2.0	10～15
2	>800	≤ 1.7	16～25
3	>900	≤ 1.4	26～30

4）石英砂压力过滤器的反冲洗强度为12～15L/（s·m^2），反冲洗时间根据滤料组合情况确定，一般为8～10min 。

5）混凝剂选用应根据水源水质并结合当地药品供应情况确定。当缺乏絮凝试验资料时，采用氯化铝、精制硫酸铝的设计投加量可采用3～5mg/L 。

6）本图集“游泳池主要设备选用计算表”中过滤器滤速采用20m/h和25m/h两种工况，按24h连续运行计算，每座泳池不少于2台，并应按强制滤速进行校核。

4.5.3 硅藻土压力过滤器:

1）应采用符合《硅藻土卫生标准》GB 14936和《食品工业用助滤剂 硅藻土》QB/T 2088规定的牌号为700号的硅藻土助滤剂。

2）硅藻土预涂料厚度应为2mm（折合单位过滤面积的硅藻土用量为0.5～1.0kg/m^2），且预涂厚度应均匀一致。

3）过滤速度应根据所用硅藻土特性和出水水质要求，经试验确定。在缺乏试验条件时，可按过滤速度3～5m/h确定，并在试运行中摸索出适用的过滤速度。

4.5.4 壁挂式过滤器:

1）由进水口、毛发聚集器、循环水泵、过滤器、加药篮、出水口及控制箱等组成的一体化设备，亦称无管道过滤器;

2）适用于家庭等小型游泳池;

3）过滤器应每天取出用高压水冲洗表面污物;

4）该设备有悬挂式和嵌入式两种安装方式，具体安装方式由设计人员确定;

5）壁挂式过滤器安装数量根据池子形状、大小确定。

4.5.5 每座游泳池的过滤器宜按不少于2台同时运行确定设置数量。

4.5.6 过滤器应选用耐腐蚀、耐压、不变形、不污染水质的材料制造。

4.6 池水消毒

4.6.1 臭氧消毒:

1）臭氧投加量

① 全流量全程式消毒和分流量全程式消毒方式，臭氧投加量为0.4～0.6mg/L。

② 全流量半程式消毒方式臭氧投加量0.8～1.2mg/L。

2）臭氧与被消毒池水接触反应时间及反应罐容积应满足下式规定:

$$C \cdot t = 1.6$$

$$V = \frac{q_c}{60} \cdot t$$

式中: C —— 臭氧投加量（mg/L）;

t —— 臭氧与被消毒水接触时间（min）;

V —— 反应容器所需容积（m^3）;

q_c —— 游泳池水进入反应罐的流量（m^3/h）。

3）臭氧投加系统应采用全自动控制，并与循环水泵连锁。

给排水 通风空调在线
sicemar.5u6d.com

4）臭氧宜采用负压制备，并应采用负压方式投加在过滤器之前或之后的循环水管道上。

5）设有辅助氯制品长效消毒时，氯的投加量可按0.4～0.6mg/L（以有效氯计）计。

6）臭氧投加管道、反应罐、吸附过滤器等均宜采用S31603（旧代号为S316L）不锈钢或其他抗臭氧腐蚀的材质制造。

4.6.2 氯制品消毒：

1）氯投加量应按池水中余氯量不超过1.0mg/L（以有效氯计）计算。

2）溶液的配置浓度应根据消毒剂品种确定；如为次氯酸钠则不超过5%（以有效氯计）的浓度；如为次氯酸钙则不超过3%（以有效氯计）的浓度。

3）消毒剂应能自动按比例连续投加的方式投加到换热或加热设备之后的循环水管道内。投加装置应与池水循环水泵连锁。

4）消毒剂投加装置、管道、管件、阀门及附件等，均应为抗消毒剂腐蚀的材质。

5）为确保游泳池运行安全，不推荐采用液氯对池水进行消毒。

4.6.3 紫外线消毒：

1）应采用全循环流量紫外线消毒方式。

2）室外游泳池紫外线剂量不小于40mJ/cm^2。

3）室内游泳池紫外线剂量不小于60mJ/cm^2。

4）使用紫外线消毒器时，应设有辅助长效消毒剂消毒.

4.7 池水加热和维温

4.7.1 泳池加热设备选用中，应按不同池容积和池水温度计算出不同的热损失及补充热，包括：

1）池水表面蒸发热损失；

2）池壁和池底传导热损失；

3）管道和净化水设备热损失；

4）补充水加热所需的热量。

4.7.2 游泳池一般采用分流加热方式，被加热的水量不小于循环水量的25%，加热设备被加热水侧的阻力小于等于0.02MPa时，可不设增压泵。

4.7.3 以第4.7.1条各种热损失和加热所需热量之和按不少于2台加热设备进行选型，以适应池水初次加热所需时间的工况要求。游泳池使用过程中维温时可一台加热器运行，另一台备用（互为备用）。

4.7.4 本图集“游泳池主要设备选用计算表”中未包括泳池补充新鲜水加热所需的热量，游泳池每平方米水表面平均热损失可按下列数值估算：

当气温为27℃时，三项平均热损失为1382kJ/h；

当气温为28℃时，三项平均热损失为1340kJ/h。

4.7.5 游泳池补充水加热所需的热量可按下式计算：

$$Q_b = \frac{V_b \rho (T_d - T_f) c}{t_h}$$

式中：Q_b—— 游泳池补充水所需的热量（kJ/h）；

V_b—— 游泳池每日补充水量（L/d）；

ρ —— 水的密度（kg/L）；

T_d—— 池水设计水温，“主要设备选用计算表中”按26℃计算；

T_f—— 游泳池补充水的温度（℃）；

t_h —— 加热时间（h）；

c —— 水的比容热[kJ/（kg·℃）]。

4.8 游泳池补水

4.8.1 游泳池每日需补充的水量可按泳池水容积的百分数（%）估算。

1）室内游泳池：比赛池、训练池为3%～5%，公共泳池为5%～10%；

2）室外游泳池为10%～15%。

4.8.2 补充水水质应符合现行国家标准《生活饮用水卫生标准》GB 5749的要求。

4.9 设备机房

4.9.1 设备机房位置和面积：

1）游泳池水净化设备机房应靠近泳池，减少机房与泳池间的距离，改善循环系统水力条件。

2）水净化设备机房应远离对噪声有要求的办公、病房、旅店客房等房间。

3）设备机房设在地面层时，宜设有直接通向室外的设备运输出入口；设备机房设置在地下层或地面以上楼层时，应设置运输设备、管道和化学药品的通道和垂直吊装孔，其尺寸和承重能力应满足最大设备的运输需要。

4）机房面积和高度应满足所需设备和设施的布置、施工安装、运行操作和维护检修要求。

4.9.2 设备及相关设施布置：

1）池水净化工艺流程应按先后顺序进行设备布置，避免管道往返重复。

2）按设备设施的不同功能可以分为均衡水池区、循环水泵区、过滤设备区、消毒设施区、池水加热区、药品库房、水质监测区、设备供配电及控制区、设备设施维修及配件贮存区等若干个区域，使整个机房功能分区明确，设备、设施布置紧凑，相互衔接顺畅；

3）设备、设施、容器等的布置间距、运输操作通道宽度、库房面积等应符合《游泳池给水排水工程技术规范》CJJ 122的规定。

4）机房内的设备、设施、容器等均应有高出地面不小于100mm的混凝土基础。

4.9.3 机房环境要求：

1）消毒间、臭氧发生器间、设备间、设备控制间、水质监测间、各种化学药品贮存间等应为独立的房间，并设置与其他功能区分开的独立的通风排气系统，以确保房间每小时的换气次为8～12次。

2）臭氧发生器间应保持清洁、干燥和无有害物质，房间温度宜为5～35℃，湿度不宜超过70%；宜装设监测房间内环境臭氧浓度的仪表；臭氧发生器产生的尾气必须引至室外；房间内的全部电气装置宜为防爆类产品。

3）机房应设冲洗地面用的给水装置和排除地面积水的排水沟及潜水泵坑，排水沟宜设格栅盖板。

4）过滤器的反冲洗水应独立排出室外。

5）位于楼层内的设备机房，其转动设备，管道等应采取隔振减噪措施。

6）机房内的墙面、地面、吊顶、门窗等应为耐腐蚀、易清洗材质和具有隔声减噪功能。

7）机房内应有良好的照明。

4.9.4 本图集附录“游泳池设备机房”系几个工程实例，仅供参考。

4.10 设备及相关配套设施质量

给排水-通风空调在线 sicemar.5d6d.com

给排水-暖通空调在线
sigeiao.5d6d.com

4.10.1 游泳池和水上游乐池给水排水工程设计中所选用的设备及相关配套设施、仪表、阀门、管材、管件、附件及化学药品等均应符合国家和行业的有关产品标准的质量要求。

4.10.2 如选用国外产品除应具有生产国主管部门的质量认证证书英文文本和中文文本外，还应具有我国相关主管部门对该产品的质量检测证明文件。

4.10.3 无国家或行业产品质量标准的产品，生产厂应提供经过备案的“企业产品标准”文本及对该产品的评审意见。

4.10.4 各种容器、管材和附件等，不仅应有满足设计要求的耐压能力，而且还必须具有足够的刚度，确保系统运行过程中不变形。

4.10.5 池水净化处理系统所需的仪表，水质监测系统的自动化程度和监测精度由设计人确定。

4.10.6 所选用的机电设备均应为高效、节能、低噪声产品。

4.11 施工验收应遵守的现行标准规范:

《建筑给水排水及采暖工程施工质量验收规范》GB 50242

《给水排水构筑物施工及验收规范》GB 50141

《生活饮用水卫生标准》GB 5749

《水上游乐设施通用技术条件》GB 18168

《游泳池水质标准》CJJ 244

《游泳池给水排水工程技术规程》CJJ 122

5 附件

5.1 给水排水附件及采用符号

给水口（GSK）　回水口及回水口格栅（HSK）

吸污接口（XWK）　溢水格栅（YGS）

5.2 其他附件及采用符号

泳道线（水线）　固定锚（SXM）　出发召回线（ZHX）

扶梯（FT）　扶手（FS）　固定锚（GDM）

仰泳转身标志线（ZSX）　出发台（CFT）

5.3 主要设备及采用符号

毛发聚集器（MJQ）　立式过滤器（LGQ）

卧式过滤器（WGQ）　活性炭吸附罐（XFG）

5.4 图集中设备附件产品系列代号

HD系列—北京恒动环境技术有限公司

HT系列—江苏恒泰泳池设备有限公司

TS系列—深圳市戴思乐泳池设备有限公司

WL系列（威浪仕）—广东联盛泳池水疗设备有限公司

广州市波英泳池设备（制造）有限公司

AST系列—亚士图泳池设备（上海）有限公司

JT系列—浙江金泰泳池环保设备有限公司

5.5 图集中采用的附件编号示例

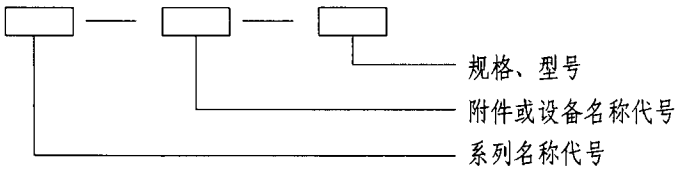

给排水-通风空调在线
sicman.5d6d.com

例：HD — GSK — 40

- 40：公称直径
- GSK：给水口
- HD：恒动系列

6 主要附件设置要求

6.1 给水口

6.1.1 应采用出水量可以调节的给水口，其设置数量应根据池水循环流量的要求计算后确定。

6.1.2 池水为逆流式循环时，应采用池底型给水口。池底给水口和配管一般采用埋在垫层内或穿池底的安装方式，具体做法详见本图集安装大样图。竞赛和训练用等标准型游泳池池底给水口应均匀布置在每条泳道分隔线在池底的投影线上，其纵向间距一般为3.0m；非标准形状的游泳池应按每个给水口的服务面积不超过8.0m²均匀布置。

6.1.3 池水为顺流式循环时，给水口应采用池壁型。如为两侧壁给水时，给水口间距不宜超过3.0m；如为端壁给水时，给水口应在泳道线挂钩下的端壁上；在池子拐角处距端壁或另一池壁的距离不得超过1.5m，并应设置在池水水表面下0.5～1.0m处。当泳池水深超过2.5m时，宜设置上、下两层给水口，且上、下层给水口错开布置，最底层给水口应高于池底内表面0.5m。

6.2 回水口、泄水口及格栅

6.2.1 池水为混合流式循环时，从池表面溢流的回水量应按大于循环水量的60%，从池底回水口的回水量不应大于循环水量的40%的原则确定，并宜用流量调节阀或独立设循环水泵等措施控制回水流量。

6.2.2 顺流式循环的回水口设置的数量应按池水循环流量计算确定，但每座游泳池回水口的数量不得少于2个。其型式及材质可按本图集选用。回水口设置位置应能满足池内全部水量能均匀循环，且不发生短流。

6.2.3 池水逆流式循环的回水口应设在溢流回水槽内；混合流式池水循环的回水口应分别设在溢流槽内和池底；顺流式池水循环时的回水口设在池底。

6.2.4 溢流水槽内回水口如分散设置时，其间距宜为3.0～3.5m，回水口应具有消声功能，且接管直径不宜小于DN50，其数量应按计算值的1.2倍设置。

6.2.5 池底回水口顶面应设格栅板，格栅孔缝宽度不得超过8mm，格栅孔缝水流速度不应大于0.2m/s。

6.2.6 池底回水口过水面积不得小于连接管截面积的6倍，数量应按淹没流计算确定，并设置在池底最低处，且宜做成坑槽式，并设格栅回水，且格栅板表面与设置处池底内表面平并应固定牢固。多个回水口时，其管道连接应有使各回水口出水均匀的措施。

6.2.7 池水为顺流式循环和混合流式池水循环的游泳池泄水口可与回水口合用；逆流式池水循环的游泳池应设泄水口。其设置要求与顺流式池水循环的游泳池中设置池水泄水口的要求相同。

6.3 回水口和格栅板及盖座应选用耐腐蚀、不变形、坚固和不污染池水，且表面光滑的高强度材质的产品。

6.4 吸污接口

6.4.1 游泳池设置吸污接口时，其数量可按如下要求设置：

1）50m长度的泳池每边侧壁上宜设3个；

2）25m长的游泳池，每边侧壁上宜设2个；

给排水·暖通空调在线
sincman.51cto.com

3）吸污接口可等距离布置，一般在池侧壁的池水表面下0.5m处；

4）不规则形状的游泳池按间距不超过20m设置一个吸污接口。

6.4.2 吸污接口的连接管与池水循环回水管应分开设置，接至循环水泵的吸水管上，并设阀门独立控制。

6.4.3 其他各种附件的设置应根据游泳池性质、规模、功能要求来确定其设置位置及数量。

7 附件安装要求

7.1 对新建游泳池附件的安装及预埋件的预留必须与泳池土建施工紧密配合，不得后凿，以保证施工质量，做法详见本图集安装图。

7.2 对改建游泳池的附件安装，凿洞必须采用专用机具，不得人工凿打，并确保不影响游泳池结构强度，同时做好防水处理，确保游泳池不渗漏。

7.3 游泳池整体设计由设计人员根据工程具体要求进行。图集中预埋件二次灌浆的混凝土强度不应低于池体混凝土强度。

7.4 附件安装图中防水层可采用聚合物水泥基防水涂层或聚合物水泥砂浆防水层等做法，防水层可做在自防水钢筋混凝土池壁（底）或做在找平层上，具体采用方式由游泳池土建工程设计人员确定。

7.5 游泳池附件、设备及管道应采用铜、不锈钢及工程塑料等耐腐蚀的材料。

7.6 游泳池的金属附件、埋件和管道均应做等电位联结，详见国家标准图集02D501-2/17《等电位联结安装》。

8 其他

8.1 本图集尺寸单位，除图中注明者外，其余均以mm计。

8.2 本图集中不锈钢均采用新牌号表示，与旧牌号的对应关系如下表所示：

国产不锈钢新旧牌号对照表

序号	新牌号		旧牌号	
	牌　号	统一数字代号	牌　号	统一数字代号
1	06Cr19Ni10[a]	S30408	0Cr18Ni19[a]	SUS304
2	022Cr19Ni10	S30403	00Cr19Ni10	SUS304L
3	06Cr17Ni12Mo2[a]	S31608	0Cr17Ni12MoZ[a]	SUS316
4	022Cr17Ni14Mo2	S31603	00ZCr17Ni14MoZ	SUS316L

注：表中a表示为耐热钢或可作耐热钢使用。

8.3 选用图集内容以外的游泳池附件、设备等产品时，应按有关规程要求对其技术参数进行校核。当选用安装图时，还应校核该附件产品的安装尺寸。

9 本图集参编单位

北京恒动环境技术有限公司

江苏恒泰泳池设备有限公司

深圳市戴思乐泳池设备有限公司

广东联盛泳池水疗设备有限公司

广州市波英泳池设备（制造）有限公司

浙江金泰泳池环保设备有限公司

亚士图泳池设备（上海）有限公司

给排水、暖通空调在线
siceman.5d6d.com

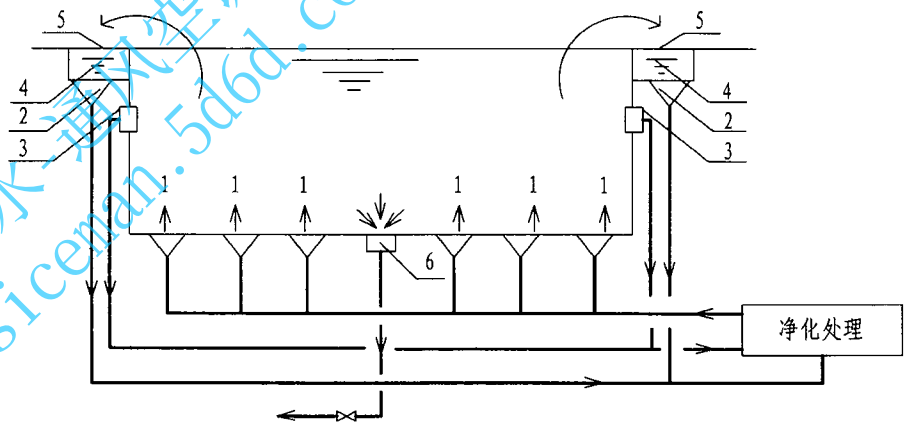

逆流式游泳池水循环方式

组成结构:

1—给水口

2—回水口

3—吸污接口，位于水面下0.5m。仅在采用吸污器抽吸池底积污并将其排入池水净化系统经处理回用时设

4—溢流回水槽

5—溢流水槽格栅盖板

6—泄水口

技术特点:

1. 循环水量通过游泳池两侧壁或四周壁上设置的溢流堰溢流至池壁外侧的溢流回水槽内，汇入回水口，通过回水管重力流至均衡水池，再由循环水泵从均衡水池加压送至过滤器去除水中的杂质，降低回水浑浊度，经过消毒杀菌、加热、水质平衡等工序的处理后，经设在池底的给水口送入游泳池继续使用。
2. 此种循环方式能快速及时的将池水表面脏污悬浮物及油膜排除，保持水面洁净。
3. 池底给水口以不超过3.0m的间距均匀布置在游泳池分道泳线投射在池底的正投影线上，能满足池内水流均匀，不出现短流、涡流及死水区，保证净化处理后的水与待净化的池水交换更新，使池内水质均匀。
4. 池水水温和水中消毒剂含量均匀。
5. 适用于竞赛、训练用游泳池及会所、俱乐部等专业游泳池。
6. 池底配水系统的管道可埋于池底垫层内，也可以将池底架空采用穿池底的方式，具体做法由设计人员经经济技术比较后确定。

给排水 通风空调在线
siceman.5d6d.com

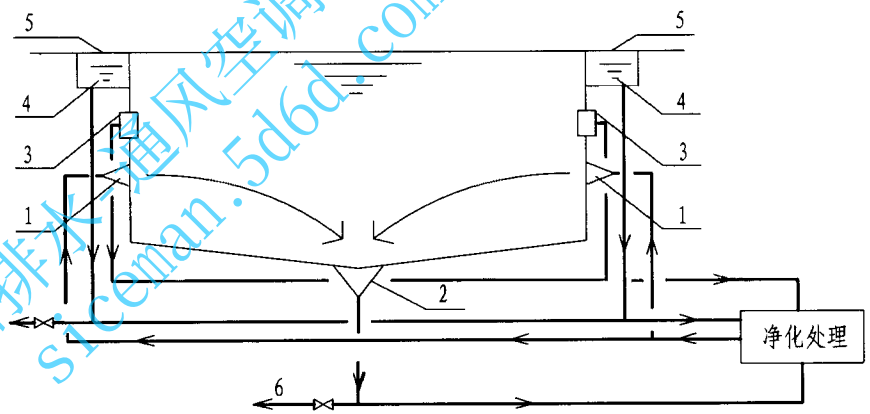

顺流式游泳池水循环方式

组成结构:

1—给水口

2—回水口

3—吸污接口，位于水面下0.5m。仅在采用吸污器抽吸池底积污并将其排入池水净化系统经处理回用时设

4—溢流水槽

5—溢流水槽格栅盖板

6—泄水口

技术特点:

1. 循环水量由游泳池池底的回水口将使用过的池水，经循环水泵抽出送入过滤器除去回水中颗粒状及胶质状杂质，降低池水浑浊度，并对其进行消毒杀菌，加热后再由设在游泳池两端壁或两侧壁池水水面下0.5~1.0m的给水口送入游泳池内，完成循环供给。
2. 如给水口设在游泳池端壁上，应选择位于分道水线正下方的端壁安设；给水口如设在侧壁上，其间距宜为3.0m，且距游泳池池端不超过1.5m。
3. 回水口不得少于2个，位置应满足各个给水口至回水口水流流程基本一致；回水口格栅缝隙的水流速度不得大于0.2m/s；回水口接管采用并联设置。回水口与泄水口不可合用。
4. 此种循环方式适用于露天游泳池、公共游泳池及水上游乐园。
5. 顺流式池水循环方式给水口下面的池底处易产生死水区，池底较易沉积污物。
6. 吸污系统由池底吸污器、吸污接口、吸污管道、吸污水泵或循环水泵及过滤器组成。
7. 吸污接口应设在泳池侧壁上并位于游泳池水面下0.5~0.6m。吸污接口与连接管采用管接头丝扣或专用胶粘剂粘接。
8. 吸污管道为独立管道系统，但应接至池水净化系统的循环水泵的吸水管上，并设置阀门独立控制，利用池水净化系统的设备去除水中的杂质，达到滤后水重复利用的节水目的。

顺流式游泳池水循环方式及技术特点									图集号	10S605
审核	赵锂	校对	赵昕	设计	杨世兴				页	12

给排水-通风空调在线
siceman.sldd.com

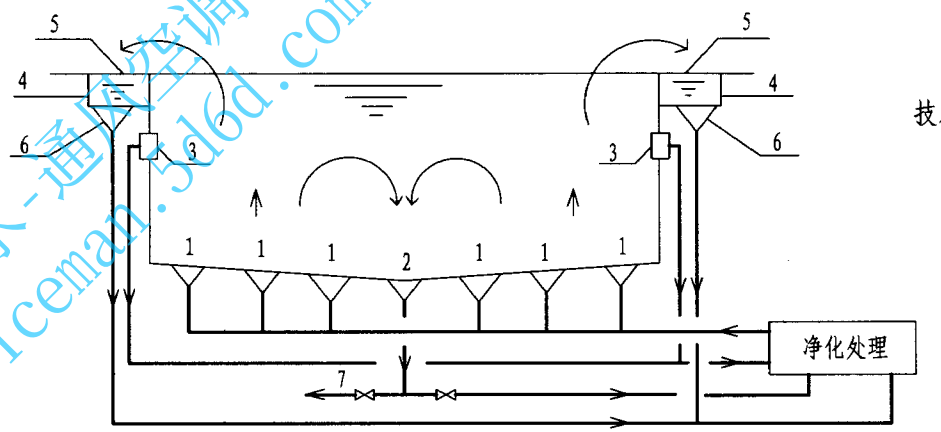

混流式游泳池水循环方式

组成结构:

1—给水口

2—池底回水口

3—吸污接口，位于水面下0.5m。仅在采用吸污器抽吸池底积污并将其排入池水净化系统经处理回用时设

4—溢流回水槽

5—溢流水槽格栅盖板

6—溢流槽回水口

7—泄水口

技术特点:

1. 循环水量的60%~70%经游泳池池岸溢流回水槽送至均衡水池，其余40%-30%的循环水量从游泳池池底的回水口流入均衡水池，再由循环水泵从均衡池加压送至过滤器去除水中杂质，降低回水浑浊度，并对滤后水消毒杀菌、加热、水质平衡后，将全部循环水量经池底给水口送回游泳池继续使用。
2. 由池底回水的水量由流量调节阀或专用水泵进行控制，详见本图集第19页至第22页，具有逆流式池水循环布水和水质均匀的特点。
3. 此种循环方式不仅能及时将池水表面的悬浮物及油膜迅速排除，而且能将池底的少量积污物质利用流入池底回水口，水流将污物冲刷至回水口并将其送入均衡水池，保持游泳池池底的清洁。
4. 适用于竞赛、训练用及会所、俱乐部等专用游泳池。
5. 池底配水管道可埋设在池底垫层内，也可将池底架空采用穿池底的方式进行敷设，具体做法由设计人员经技术经济比较确定。
6. 池底回水口的数量不得少于2个；池底给水口的布置与逆流式池水循环要求相同。

混合流式游泳池水循环方式及技术特点								图集号	10S605
审核	赵锂	校对	赵昕	设计	杨世兴			页	13

给排水 暖通风空调在线
sicman.5d6d.com

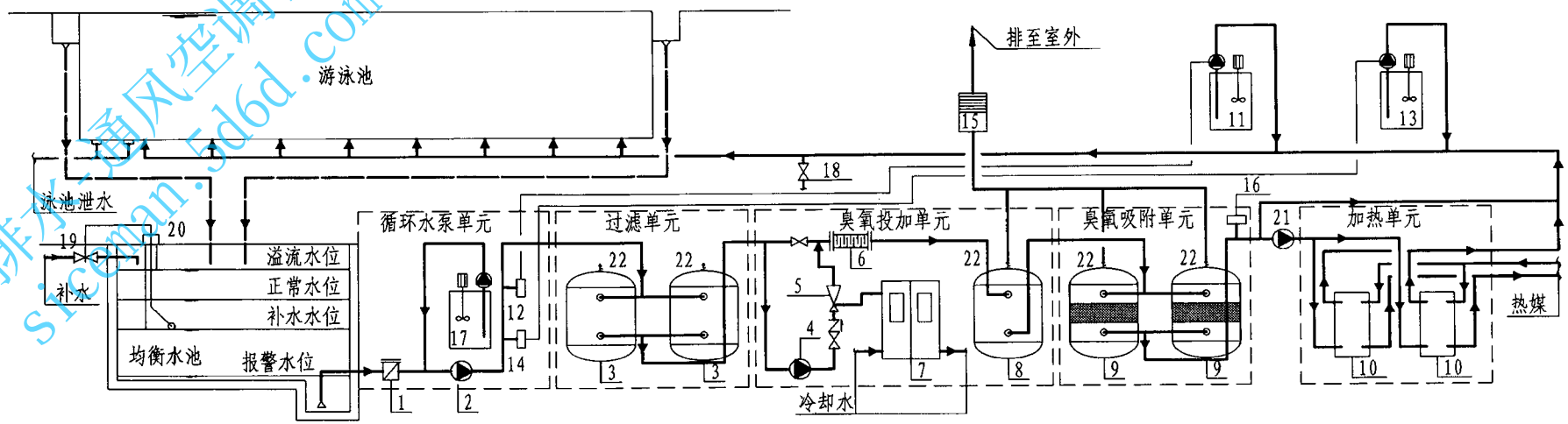

逆流式全流量半程式臭氧消毒池水净化工艺流程图（一）

设备编号名称对照表

编号	设备名	编号	设备名
1	毛发聚集器	12	氯探测器
2	循环水泵	13	pH调整投加器
3	过滤器	14	pH探测器
4	臭氧投加泵	15	残余臭氧分解器
5	臭氧投加水射器	16	臭氧监测器
6	静态臭氧混合器	17	混凝剂投加器
7	臭氧发生器	18	水质监测取样口
8	臭氧反应罐	19	补水阀
9	活性炭吸附过滤器	20	电子液位计
10	板式加热器	21	增压泵
11	氯消毒剂投加器	22	放气阀

注：1. 技术特点：

1）系统设有专用的活性炭吸附过滤器，将水中的多余臭氧吸附掉，保证进入泳池的水中不含臭氧。

2）系统将有害的臭氧去除，同时也吸附长效消毒剂，故在运行过程中长效消毒剂投加量较多。

2. 注意事项：

1）设备、装置的容量、数量由设计人员根据具体工程计算确定。

2）设计人员应按工程设计计算确定的实际设备、装置数量绘制池水净化工艺流程图。

3）水质监测控制要求由设计人员确定。

4）如为露天泳池，则取消加热单元。

5）如选用硅藻土过滤器，则不设第17号设备。

逆流式全流量半程式臭氧消毒池水净化工艺流程图								图集号	10S605
审核	赵锂	校对	赵昕	设计	杨世兴			页	14

给排水通风空调在线
sieonon.5d6d.com

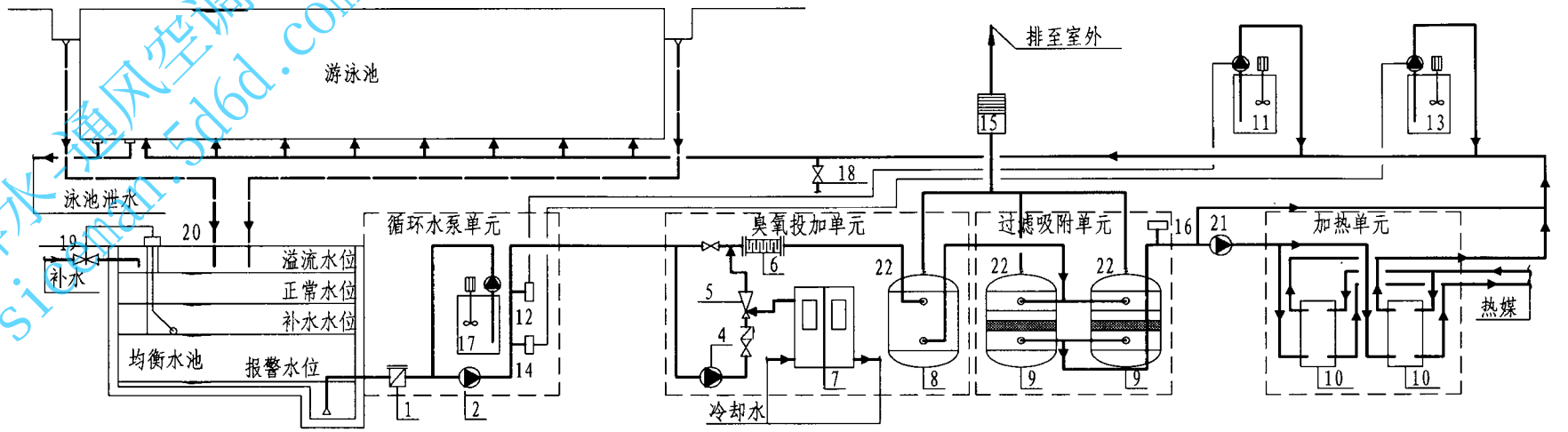

逆流式全流量半程式臭氧消毒池水净化工艺流程图（二）

设备编号名称对照表

编号	设备名	编号	设备名
1	毛发聚集器	12	氯探测器
2	循环水泵	13	pH调整投加器
3	—	14	pH探测器
4	臭氧投加泵	15	残余臭氧分解器
5	臭氧投加水射器	16	臭氧监测器
6	静态臭氧混合器	17	混凝剂投加器
7	臭氧发生器	18	水质监测取样口
8	臭氧反应罐	19	液位补水阀
9	活性炭吸附过滤器	20	电子液位计
10	板式加热器	21	增压泵
11	氯消毒剂投加器	22	放气阀

注：1. 技术特点：

1）系统设置臭氧与水的混合反应罐.

2）利用多介质滤料中的活性炭层将水中的多余臭氧吸附掉，保证进入泳池的水中不含臭氧。

2. 注意事项：

1）设备、装置的容量、数量由设计人员根据具体工程计算确定。

2）设计人员应按工程设计计算确定的实际设备、装置数量绘制池水净化工艺流程图。

3）水质监测控制要求由设计人员确定。

4）如为露天泳池，则取消加热单元。

5）如选用硅藻土过滤器，则不设第17号设备。

逆流式全流量半程式臭氧消毒池水净化工艺流程图								图集号	10S605
审核	赵锂	赵锂	校对	杨世兴	杨世兴	设计	赵昕	赵昕	页	15

给排水-通风空调在线
sicoinfo.5d6d.com

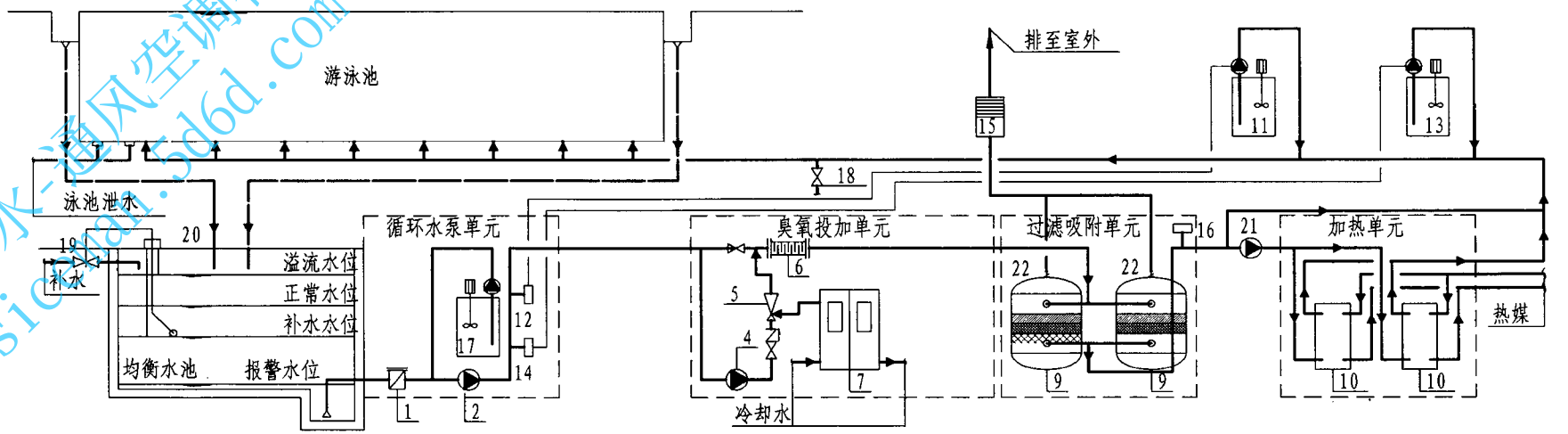

逆流式全流量半程式臭氧消毒池水净化工艺流程图（三）

设备编号名称对照表

编号	设备名	编号	设备名
1	毛发聚集器	12	氯探测器
2	循环水泵	13	pH调整投加器
3	—	14	pH探测器
4	臭氧投加泵	15	残余臭氧分解器
5	臭氧投加水射器	16	臭氧监测器
6	静态臭氧混合器	17	混凝剂投加器
7	臭氧发生器	18	水质监测取样口
8	—	19	液位补水阀
9	多介质吸附过滤器	20	电子液位计
10	板式加热器	21	增压泵
11	氯消毒剂投加器	22	放气阀

注：1. 技术特点：

1）系统设有带有活性炭的多层滤料过滤器，集过滤去除水中杂质和水中的多余臭氧于一体的设备，保证进入泳池的水中不含臭氧。

2）系统不设独立的臭氧反应罐，但多介质过滤器滤料层上部的空间应保证臭氧与水的反应时间满足C·t≥1.6h。

2. 注意事项：

1）设备、装置的容量、数量由设计人员根据具体工程计算确定；

2）设计人员应按工程设计计算确定的实际设备、装置数量绘制池水净化工艺流程图；

3）水质监测控制要求由设计人员确定；

4）如为露天泳池，则取消加热单元；

5）如选用硅藻土过滤器，则不设第17号设备。

逆流式全流量半程式臭氧消池水毒净化工艺流程图								图集号	10S605
审核	赵锂	赵锂	校对	杨世兴	杨世兴	设计	赵昕	赵昕	页	16

给排水-暖风空调在线
sicman.5d6d.com

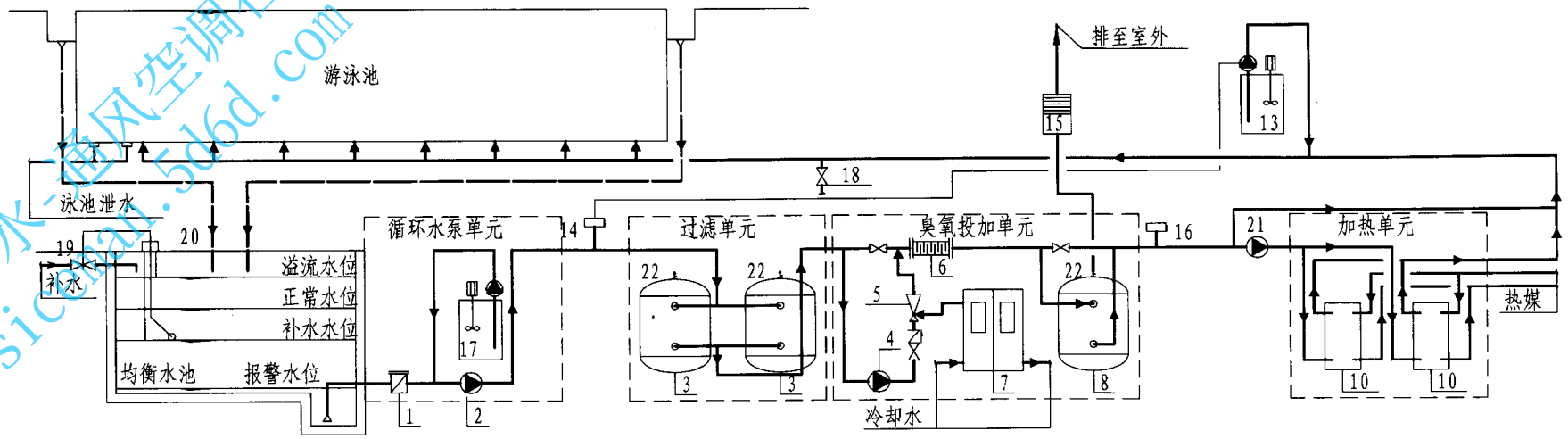

逆流式全流量全程式臭氧消毒池水净化工艺流程图

设备编号名称对照表

编号	设备名	编号	设备名
1	毛发聚集器	12	—
2	循环水泵	13	pH调整投加器
3	过滤器	14	pH探测器
4	臭氧投加泵	15	残余臭氧分解器
5	臭氧投加水射器	16	臭氧监测器
6	静态臭氧混合器	17	混凝剂投加器
7	臭氧发生器	18	水质监测取样口
8	臭氧反应罐	19	液位补水阀
9	—	20	电子液位计
10	板式加热器	21	增压泵
11	—	22	放气阀

注：1. 技术特点：

1）系统不设专用的活性炭吸附过滤器。

2）由设置在进入泳池前循环水管上的探头监测控制进入泳池的水中臭氧浓度不超过0.05mg/L。

2. 注意事项：

1）设备、装置的容量、数量由设计人员根据具体工程计算确定。

2）设计人员应按工程设计计算确定的实际设备、装置数量绘制池水净化工艺流程图。

3）水质监测控制要求由设计人员确定。

4）如为露天泳池，则取消加热单元。

5）如选用硅藻土过滤器，则不设第17号设备。

逆流式全流量全程式臭氧消毒池水净化工艺流程图								图集号	10S605
审核	赵锂	赵锂	校对	杨世兴	杨世兴	设计	赵昕	赵昕	页	17

给排水-通风空调在线
sicmar.sd6d.com

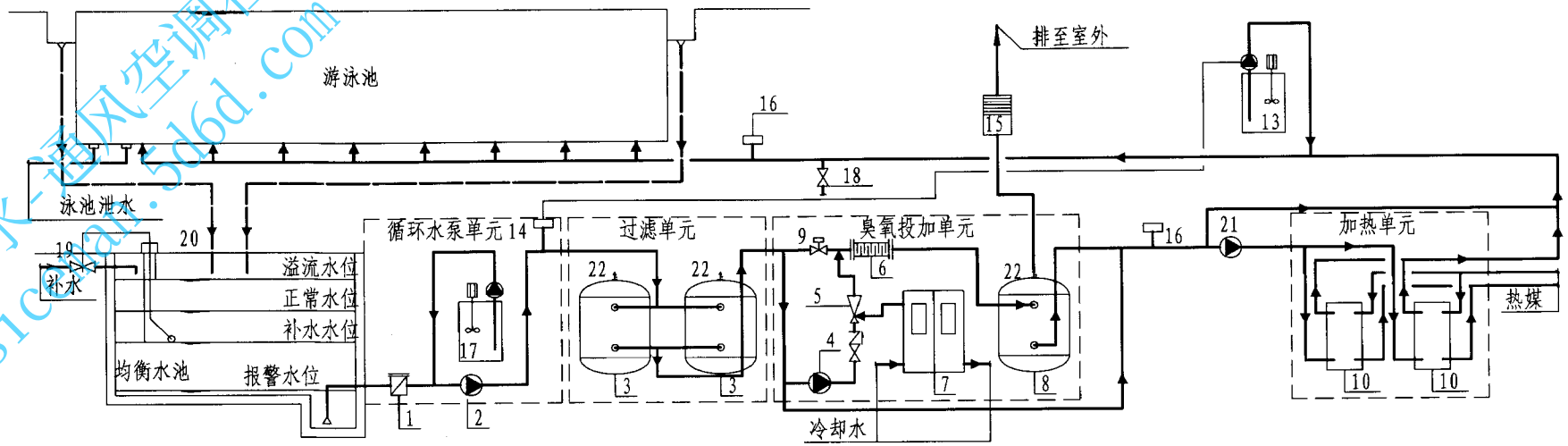

逆流式分流量全程式臭氧消毒池水净化工艺流程图

设备编号名称对照表

编号	设备名	编号	设备名
1	毛发聚集器	12	—
2	循环水泵	13	pH调整投加器
3	过滤器	14	pH探测器
4	臭氧投加泵	15	残余臭氧分解器
5	臭氧投加水射器	16	臭氧监测器
6	静态臭氧混合器	17	混凝剂投加器
7	臭氧发生器	18	水质监测取样口
8	臭氧反应罐	19	液位补水阀
9	流量调节阀	20	电子液位计
10	板式加热器	21	增压泵
11	—	22	放气阀

注：1. 技术特点：

1）系统不设专用的活性炭吸附过滤器。

2）由设置在进入泳池前循环水管上的探头监测控制进入泳池的水中臭氧浓度不超过0.05mg/L。

3）被消毒的池水流量由第9号设备流量调节阀进行控制。

2. 注意事项：

1）设备、装置的容量、数量由设计人员根据具体工程计算确定。

2）设计人员应按工程设计计算确定的实际设备、装置数量绘制池水净化工艺流程图。

3）水质监测控制要求由设计人员确定。

4）如为露天泳池，则取消加热单元。

5）如选用硅藻土过滤器，则不设第17号设备。

逆流式分流量全程式臭氧消毒池水净化工艺流程图									图集号	10S605
审核	赵锂	校对	赵昕	设计	杨世兴				页	18

给排水 通风空调在线
sicemon.5d6d.com

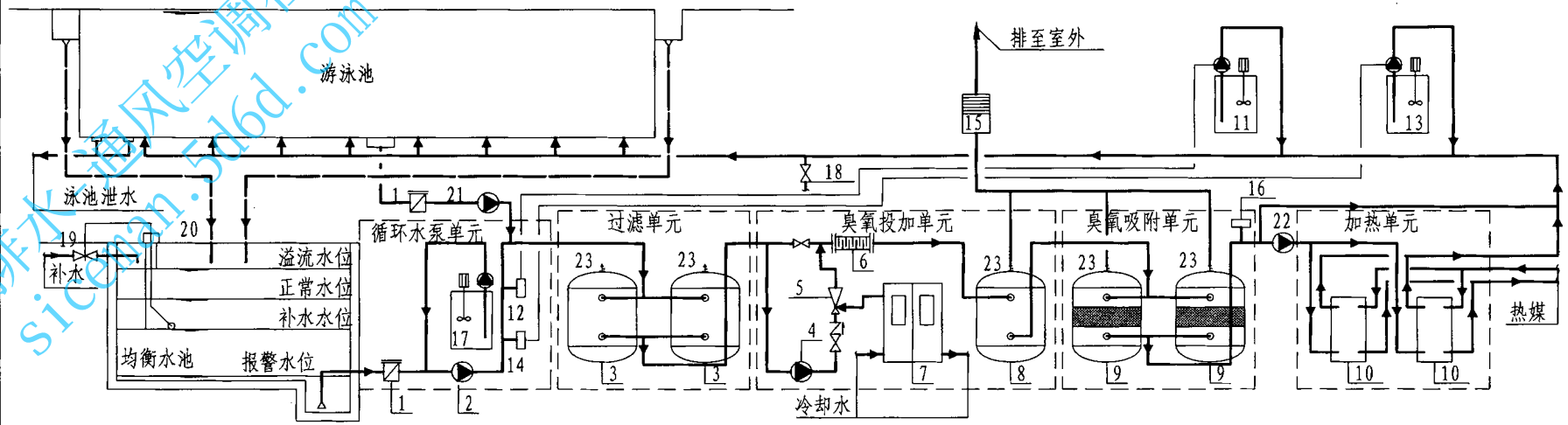

混流式全流量半程式臭氧消毒池水净化工艺流程图（一）

设备编号名称对照表

编号	设备名	编号	设备名
1	毛发聚集器	13	pH调整投加器
2	循环水泵	14	pH探测器
3	过滤器	15	残余臭氧分解器
4	臭氧投加泵	16	臭氧监测器
5	臭氧投加水射器	17	混凝剂投加器
6	静态臭氧混合器	18	水质监测取样口
7	臭氧发生器	19	液位补水阀
8	臭氧反应罐	20	电子液位计
9	活性炭吸附过滤器	21	池底回水循环水泵
10	板式加热器	22	增压泵
11	氯消毒剂投加器	23	放气阀
12	氯探测器		

注：1. 技术特点：

1）系统设有专用的活性炭吸附过滤器，将水中的多余臭氧吸附掉，保证进入泳池的水中不含臭氧。

2）池底回水的流量按计算值单独设循环水泵进行控制，如图中第21号设备所示。

2. 注意事项：

1）设备、装置的容量、数量由设计人员根据具体工程计算确定。

2）设计人员应按工程设计计算确定的实际设备、装置数量绘制池水净化工艺流程图。

3）水质监测控制要求由设计人员确定。

4）如为露天泳池，则取消加热单元。

5）如选用硅藻土过滤器，则不设第17号设备。

混合流式全流量半程式臭氧消毒池水净化工艺流程图								图集号	10S605
审核	赵锂	赵锂	校对	杨世兴	杨世兴	设计	赵昕	赵昕	页	19

给排水暖通风空调在线
sicman.5d6d.com

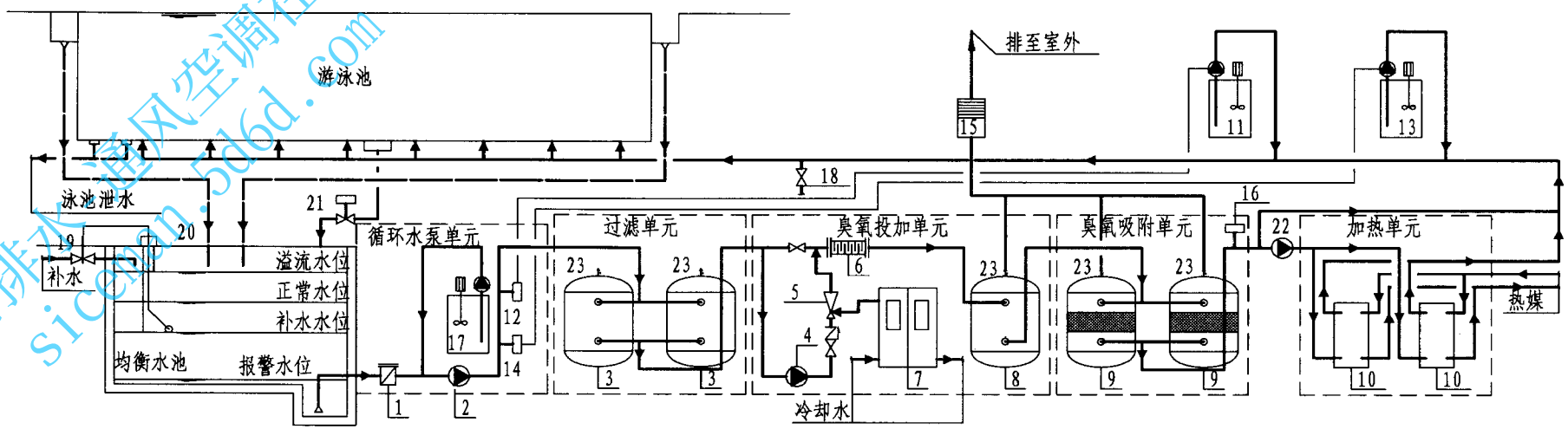

混流式全流量半程式臭氧消毒池水净化工艺流程图（二）

设备编号名称对照表

编号	设备名	编号	设备名
1	毛发聚集器	13	pH调整投加器
2	循环水泵	14	pH探测器
3	过滤器	15	残余臭氧分解器
4	臭氧投加泵	16	臭氧监测器
5	臭氧投加水射器	17	混凝剂投加器
6	静态臭氧混合器	18	水质监测取样口
7	臭氧发生器	19	液位补水阀
8	臭氧反应罐	20	电子液位计
9	活性炭吸附过滤器	21	流量调节阀
10	板式加热器	22	增压泵
11	氯消毒剂投加器	23	放气阀
12	氯探测器		

注：1. 技术特点：

1）系统设有专用的活性炭吸附过滤器，将水中的多余臭氧吸附掉，保证进入泳池的水中不含臭氧。

2）池底回水的流量由图中第21号设备流量调节阀按设计计算值进行控制。

2. 注意事项：

1）设备、装置的容量、数量由设计人员根据具体工程计算确定。

2）设计人员应按工程设计计算所得实际的设备、装置数量绘制池水净化工艺流程图。

3）水质监测控制要求由设计人员确定。

4）如为露天泳池，则取消加热单元。

5）如选用硅藻土过滤器，则不设第17号设备。

混合流式全流量半程式臭氧消毒池水净化工艺流程图								图集号	10S605
审核	赵锂	校对	杨世兴	设计	赵昕			页	20

给排水 通风空调在线
sicman.sdcd.com

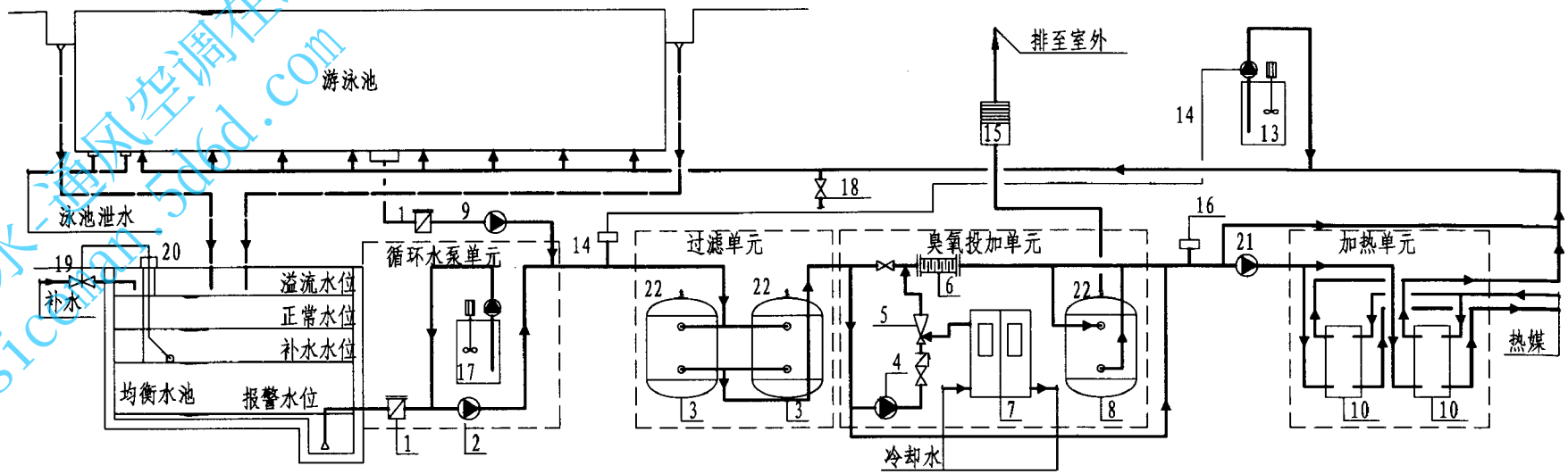

混合流式分流量全程式臭氧消毒池水净化工艺流程图

设备编号名称对照表

编号	设备名	编号	设备名
1	毛发聚集器	12	—
2	循环水泵	13	pH调整投加器
3	过滤器	14	pH探测器
4	臭氧投加泵	15	残余臭氧分解器
5	臭氧投加水射器	16	臭氧监测器
6	静态臭氧混合器	17	混凝剂投加器
7	臭氧发生器	18	水质监测取样口
8	臭氧反应罐	19	液位补水阀
9	分流量循环水泵	20	电子液位计
10	板式加热器	21	增压泵
11	—	22	放气阀

注：1. 技术特点：

1）系统不设专用的活性炭吸附过滤器。

2）由设置在进入泳池前循环水管上的探头监测控制进入泳池的水中臭氧浓度不超过0.05mg/L。

3）池底回水流量被设计计算值单选循环水泵进行控制，如图中第9号设备所示。

2. 注意事项：

1）设备、装置的容量、数量由设计人员根据具体工程计算确定。

2）设计人员应按工程设计计算确定的实际设备、装置数量绘制池水净化工艺流程图。

3）水质监测控制要求由设计人员确定。

4）如为露天泳池，则取消加热单元。

5）如选用硅藻土过滤器，则不设第17号设备。

混合流式分流量全程式臭氧消毒池水净化工艺流程图								图集号	10S605
审核	赵锂	校对	杨世兴	设计	赵昕			页	21

给排水-通风空调在线
siebal.5d6d.com

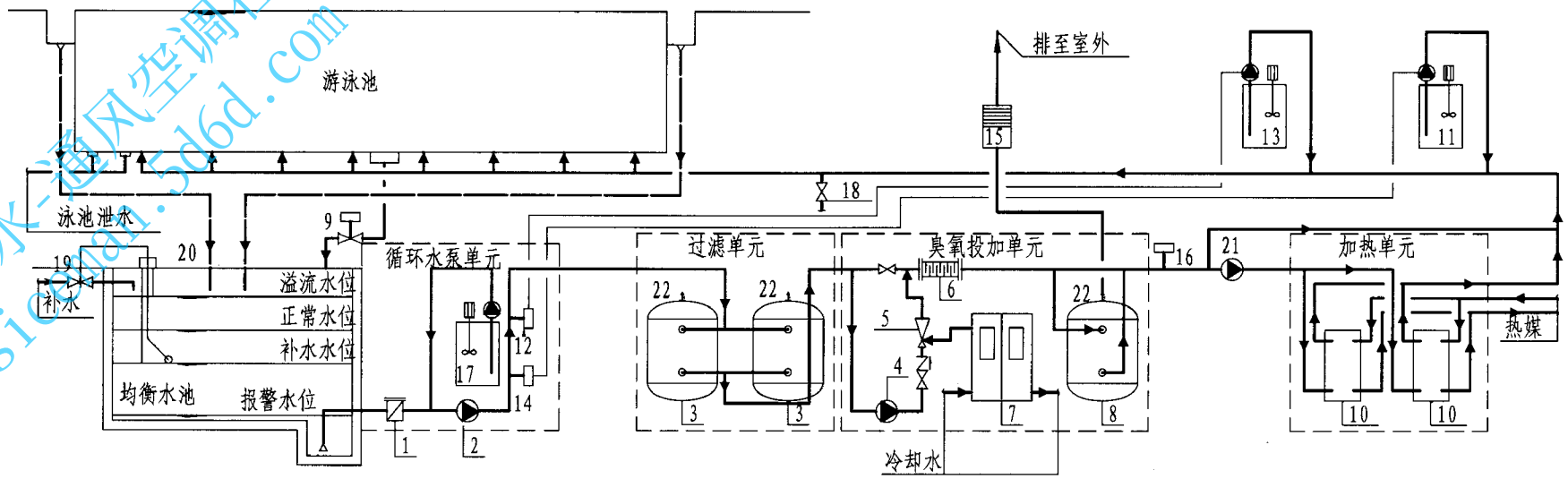

混合流式全流量全程式臭氧消毒池水净化工艺流程图

设备编号名称对照表

编号	设备名	编号	设备名
1	毛发聚集器	12	—
2	循环水泵	13	pH调整投加器
3	过滤器	14	pH探测器
4	臭氧投加泵	15	残余臭氧分解器
5	臭氧投加水射器	16	臭氧监测器
6	静态臭氧混合器	17	混凝剂投加器
7	臭氧发生器	18	水质监测取样口
8	臭氧反应罐	19	液位补水阀
9	流量调节阀	20	电子液位计
10	加热器	21	增压泵
11	—	22	放气阀

注：1. 技术特点：

1）系统不设专用的活性炭吸附过滤器.

2）由设置在进入泳池前循环水管上的探头监测控制进入泳池的水中臭氧浓度不超过0.05mg/L。

3）池底回水流量由图中第9号设备流量调节阀按设计计算进行控制。

2. 注意事项：

1）设备、装置的容量、数量由设计人员根据具体工程计算确定。

2）设计人员应按工程设计计算确定的实际设备、装置数量绘制池水净化工艺流程图。

3）水质监测控制要求由设计人员确定。

4）如为露天泳池，则取消加热单元。

5）如选用硅藻土过滤器，则不设第17号设备。

混合流式全流量全程式臭氧消毒池水净化工艺流程图								图集号	10S605
审核	赵锂	赵锂	校对	杨世兴	杨世兴	设计	赵昕	赵昕	页	22

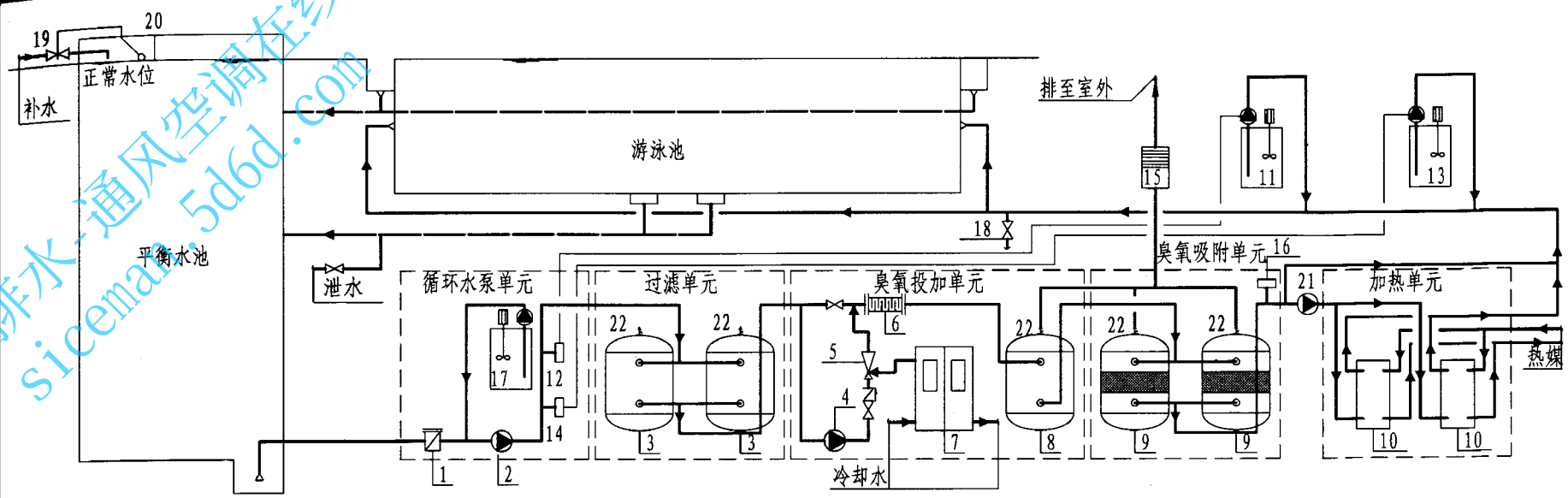

顺流式全流量半程式臭氧消毒池水净化工艺流程图（一）

设备编号名称对照表

编号	设备名	编号	设备名
1	毛发聚集器	12	氯探测器
2	循环水泵	13	pH调整投加器
3	过滤器	14	pH探测器
4	臭氧投加泵	15	残余臭氧分解器
5	臭氧投加水射器	16	臭氧监测器
6	静态臭氧混合器	17	混凝剂投加器
7	臭氧发生器	18	水质监测取样口
8	臭氧反应罐	19	液位补水阀
9	活性炭吸附过滤器	20	电子液位计
10	板式加热器	21	增压泵
11	氯消毒剂投加器	22	放气阀

注：1. 技术特点：

1）系统设有平衡水池，平衡水池的水面与游泳池水面相平，通过游泳池池底回水口与游泳池连通。

2）循环水泵从平衡水池中吸水。池底回水口的数量不得少于2个。

3）从泳池侧壁或端壁进水。

2. 注意事项：

1）设备、装置的容量、数量由设计人员根据具体工程计算确定。

2）设计人员应按工程设计计算确定的实际设备、装置数量绘制池水净化工艺流程图。

3）水质监测控制要求由设计人员确定。

4）如为露天泳池，则取消加热单元。

5）如选用硅藻土过滤器，则不设第17号设备。

顺流式全流量半程式臭氧消毒池水净化工艺流程图									图集号	10S605
审核	赵锂	赵锂	校对	杨世兴	杨世兴	设计	赵昕	赵昕	页	23

给排水-通风空调在线 sicemae.5d6d.com

给排水-通风空调在线
siceman.5d6d.com

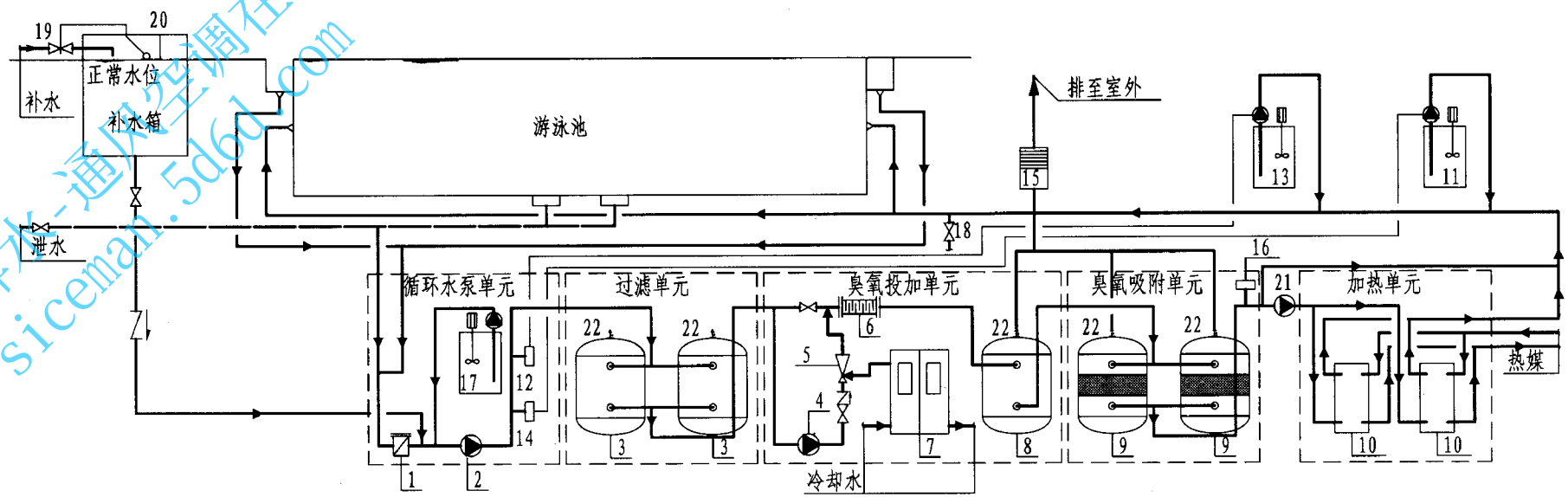

顺流式全流量半程式臭氧消毒池水净化工艺流程图（二）

设备编号名称对照表

编号	设备名	编号	设备名
1	毛发聚集器	12	氯探测器
2	循环水泵	13	pH调整投加器
3	过滤器	14	pH探测器
4	臭氧投加泵	15	残余臭氧分解器
5	臭氧投加水射器	16	臭氧监测器
6	静态臭氧混合器	17	混凝剂投加器
7	臭氧发生器	18	水质监测取样口
8	臭氧反应罐	19	液位补水阀
9	活性炭吸附过滤器	20	电子液位计
10	板式加热器	21	增压泵
11	氯消毒剂投加器	22	放气阀

注：1. 技术特点：

1）系统设有补水水箱，补水水箱的水面与游泳池水面相平，通过游泳池池底回水口与游泳池连通。

2）循环水泵从平衡水池中吸水。池底回水口的数量不得少于2个。

3）从泳池侧壁或端壁进水。

2. 注意事项：

1）设备、装置的容量、数量由设计人员根据具体工程计算确定。

2）设计人员应按工程设计计算确定的实际设备、装置数量绘制池水净化工艺流程图。

3）水质监测控制要求由设计人员确定。

4）如为露天泳池，则取消加热单元。

5）如选用硅藻土过滤器，则不设第17号设备。

顺流式全流量半程式臭氧消毒池水净化工艺流程图								图集号	10S605
审核	赵锂	校对	杨世兴	设计	赵昕			页	24

给排水-通风空调在线
sieman.5d6d.com

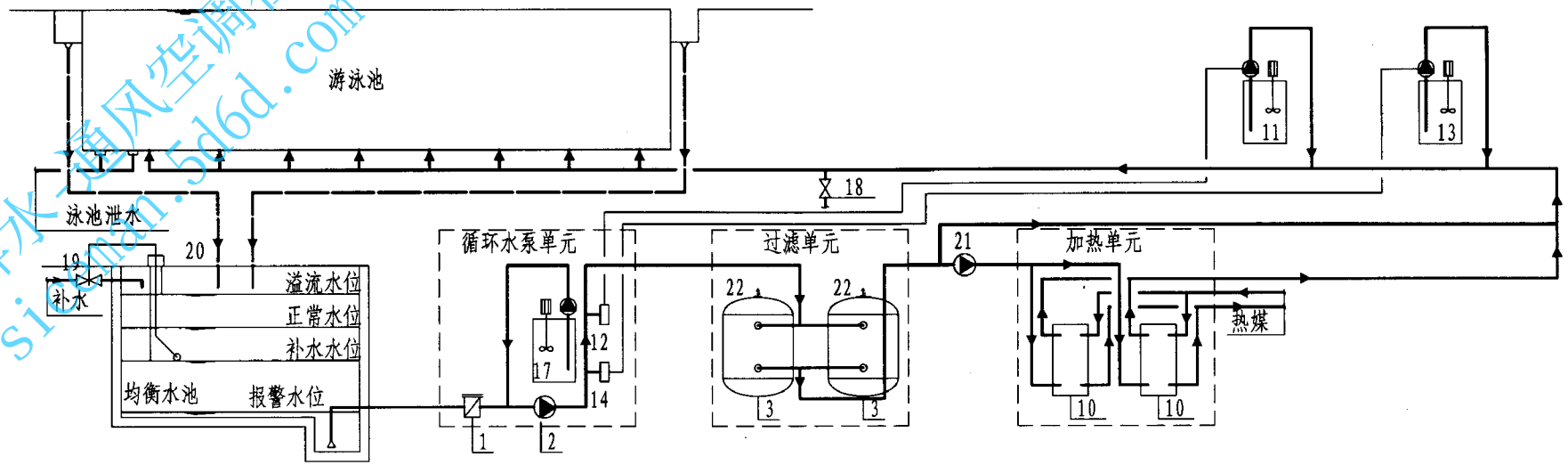

逆流式全流量全程式氯消毒池水净化工艺流程图

设备编号名称对照表

编号	设备名	编号	设备名
1	毛发聚集器	12	氯探测器
2	循环水泵	13	pH调整投加器
3	过滤器	14	pH探测器
4	—	15	—
5	—	16	—
6	—	17	混凝剂投加器
7	—	18	水质监测取样口
8	—	19	液位补水阀
9	—	20	电子液位计
10	板式加热器	21	增压泵
11	氯消毒剂投加器	22	放气阀

注：1. 技术特点：

1）池水消毒采用氯消毒剂，但不得采用液氯。如采用其他消毒药剂，应经当地卫生主管部门认可。

2）工程造价低，维护管理简单，药剂便宜。

2. 注意事项：

1）设备、装置的容量、数量由设计人员根据具体工程计算确定。

2）设计人员应按工程设计计算确定的实际设备、装置数量绘制池水净化工艺流程图。

3）水质监测控制要求由设计人员确定。

4）如为露天泳池，则取消加热单元。

5）如选用硅藻土过滤器，则不设第17号设备。

逆流式全流量全程式氯消毒池水净化工艺流程图								图集号	10S605
审核	赵锂	赵锂	校对	杨世兴	杨世兴	设计	赵昕	赵昕	页	25

给排水-通风空调在线
siceman.5d6d.com

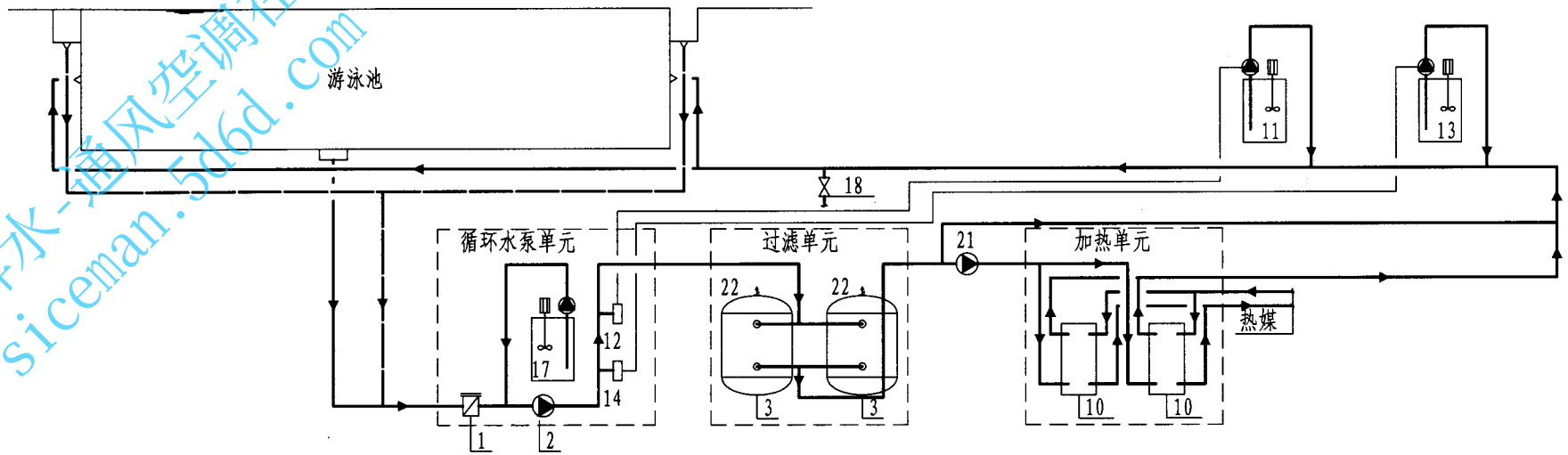

顺流式全流量全程式氯消毒池水净化工艺流程图（一）

设备编号名称对照表

编号	设备名	编号	设备名
1	毛发聚集器	12	氯探测器
2	循环水泵	13	pH调整投加器
3	过滤器	14	pH探测器
4	—	15	—
5	—	16	—
6	—	17	混凝剂投加器
7	—	18	水质监测取样口
8	—	19	—
9	—	20	—
10	板式加热器	21	增压泵
11	氯消毒剂投加器	22	放气阀

注：1. 技术特点：

1）池水消毒采用氯消毒剂，但不得采用液氯。如采用其他消毒药剂，应经当地卫生主管部门认可。

2）工程造价低，维护管理简单，药剂便宜。

2. 注意事项：

1）设备、装置的容量、数量由设计人员根据具体工程计算确定。

2）设计人员应按工程设计计算确定的实际设备、装置数量绘制池水净化工艺流程图。

3）水质监测控制要求由设计人员确定。

4）如为露天泳池，则取消加热单元。

5）如选用硅藻土过滤器，则不设第17号设备。

顺流式全流量全程式氯消毒池水净化工艺流程图								图集号	10S605
审核	赵锂	赵锂	校对	杨世兴	杨世兴	设计	赵昕	赵昕	页	26

给排水-通风空调在线
sicemon.5d6d.com

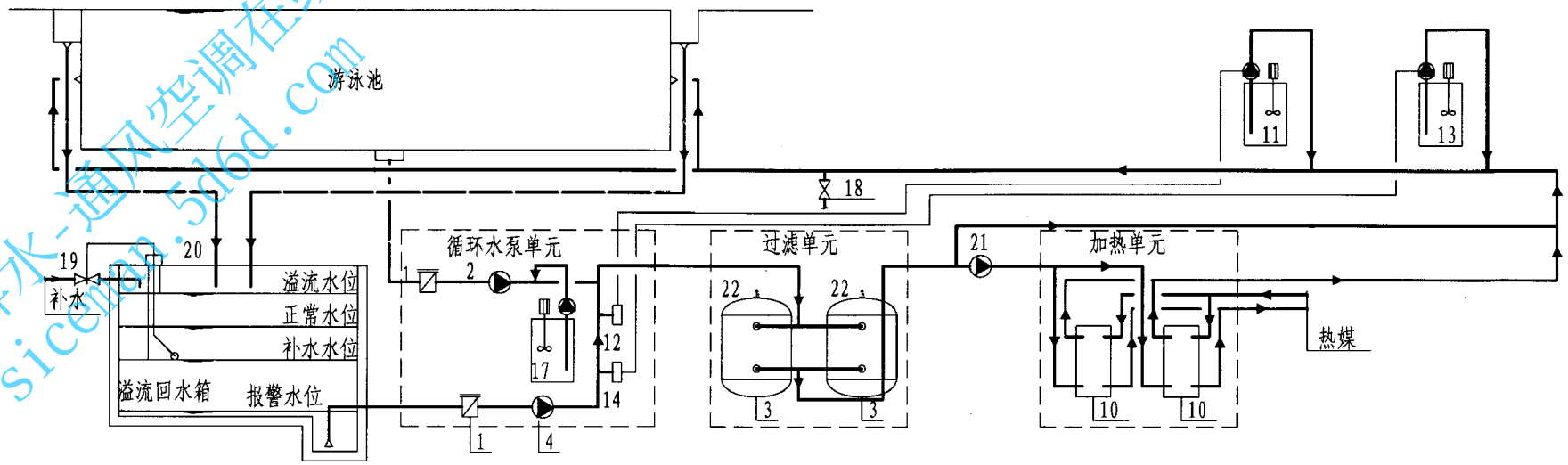

顺流式全流量全程式氯消毒池水净化工艺流程图（二）

设备编号名称对照表

编号	设备名	编号	设备名
1	毛发聚集器	12	氯探测器
2	循环水泵	13	pH调整投加器
3	过滤器	14	pH探测器
4	溢流回水箱循环泵	15	—
5	—	16	—
6	—	17	混凝剂投加器
7	—	18	水质监测取样口
8	—	19	液位补水阀
9	—	20	电子液位计
10	板式加热器	21	增压泵
11	氯消毒剂投加器	22	放气阀

注：1. 技术特点：

1）增设溢流水箱水泵，能确保泳池表面回水得到有效的循环过滤。

2）池水消毒采用氯消毒剂，但不得采用液氯。如采用其他消毒药剂，应经当地卫生主管部门认可。

2. 注意事项：

1）设备、装置的容量、数量由设计人员根据具体工程计算确定。

2）设计人员应按工程设计计算确定的实际设备、装置数量绘制池水净化工艺流程图。

3）水质监测控制要求由设计人员确定。

4）如为露天泳池，则取消加热单元。

5）如选用硅藻土过滤器，则不设第17号设备。

顺流式全流量全程式氯消毒池水净化工艺流程图								图集号	10S605
审核	赵锂	校对	杨世兴	设计	赵昕			页	27

给排水·通风空调在线
sicedan.5d6d.com

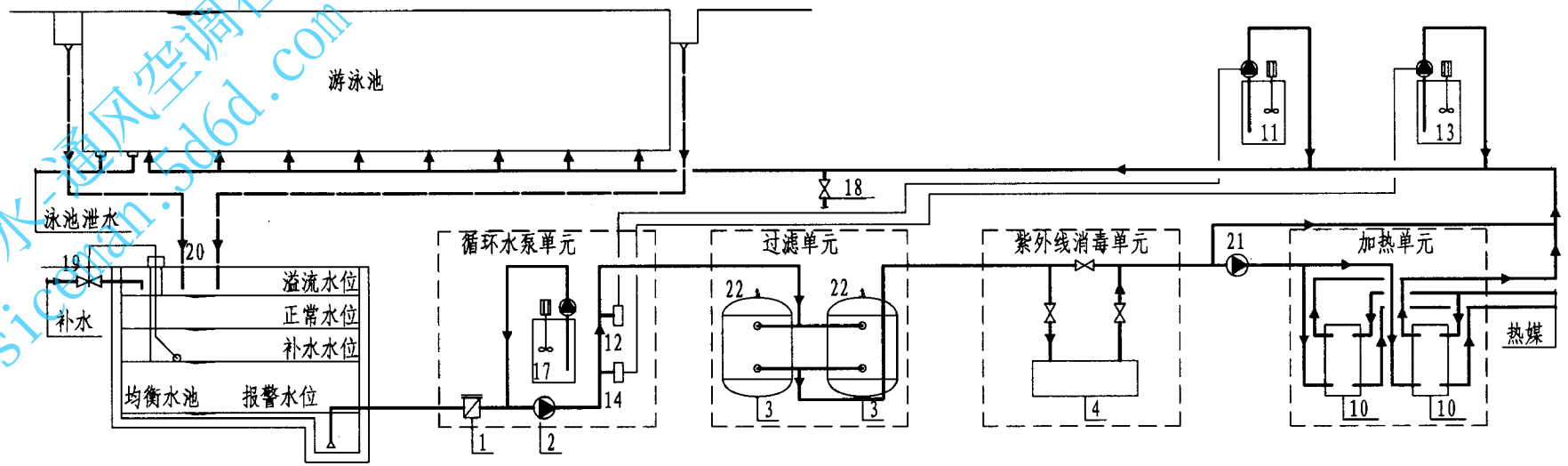

逆流式全流量全程式紫外线消毒池水净化工艺流程图

设备编号名称对照表

编号	设备名	编号	设备名
1	毛发聚集器	12	氯探测器
2	循环水泵	13	pH调整投加器
3	过滤器	14	pH探测器
4	紫外线消毒器	15	—
5	—	16	—
6	—	17	混凝剂投加器
7	—	18	水质监测取样口
8	—	19	液位补水阀
9	—	20	电子液位计
10	板式加热器	21	增压泵
11	氯消毒剂投加器	22	放气阀

注：1. 技术特点：

1）紫外线宜采用中压紫外线灯。

2）池水的浑浊度不超过3NTU，否则影响消毒效果。

3）工程造价低，维护管理简单，药剂便宜。

2. 注意事项：

1）设备、装置的容量、数量由设计人员根据具体工程计算确定。

2）设计人员应按工程设计计算确定的实际设备、装置数量绘制池水净化工艺流程图。

3）水质监测控制要求由设计人员确定。

4）如为露天泳池，则取消加热单元。

5）如选用硅藻土过滤器，则不设第17号设备。

逆流式全流量全程式紫外线消毒池水净化工艺流程图								图集号	10S605
审核	赵锂	校对	杨世兴	设计	赵昕			页	28

给排水-通风空调在线
icenan.5d6d.com

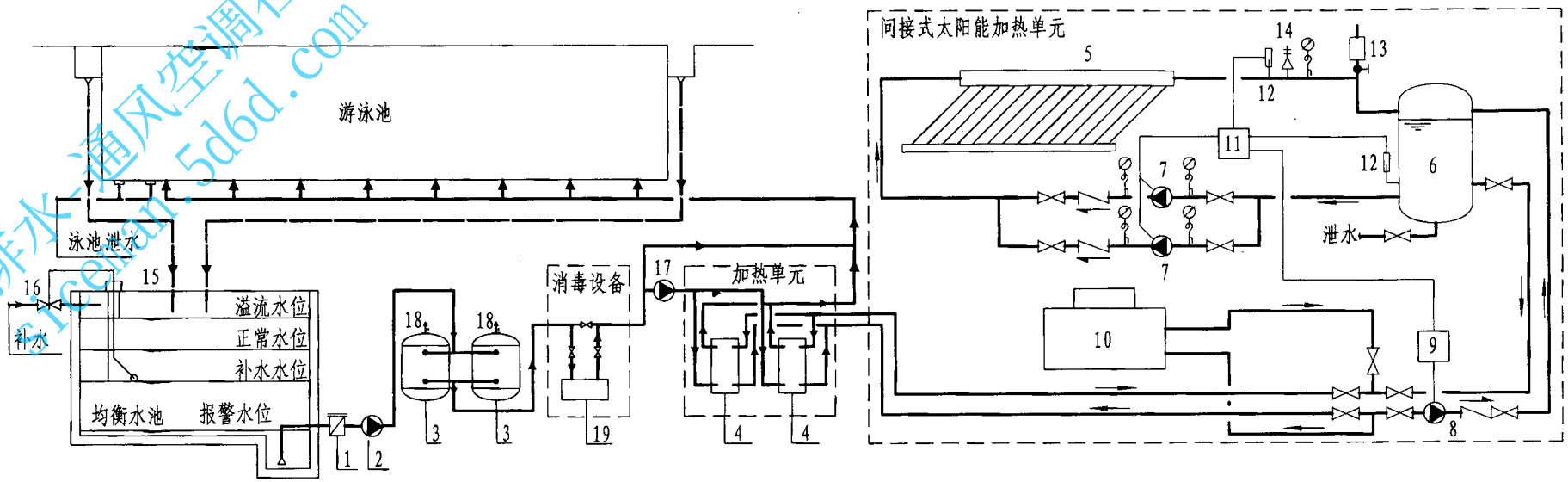

游泳池池水间接式太阳能加热系统原理图

设备编号名称对照表

编号	设备名	编号	设备名
1	毛发聚集器	11	太阳能热水温控器
2	循环水泵	12	温控阀
3	过滤器	13	自动放气阀
4	加热器	14	安全阀
5	太阳能集热器	15	电子液位计
6	蓄热水箱	16	补水浮球阀
7	太阳能蓄热循环泵	17	增压泵
8	太阳能热水循环泵	18	放气阀
9	辅助热源温控器	19	消毒设备
10	辅助热源		

注：1. 技术特点：池水消毒采用氯消毒剂，但不得采用液氯。如采用其他消毒药剂，应经当地卫生主管部门认可。

2. 注意事项：

1）设备、装置的容量、数量由设计人员根据具体工程计算确定。

2）设计人员应按工程设计计算确定的实际设备、装置数量绘制池水净化工艺流程图。

3）水质监测控制要求由设计人员确定。

4）如为露天泳池，则取消加热单元。

游泳池池水间接式太阳能加热系统原理图								图集号	10S605
审核	赵锂	赵锂	校对	杨世兴	杨世兴	设计	赵昕	赵昕	页	29

给排水-通风空调在线
si.ceion.5d6d.com

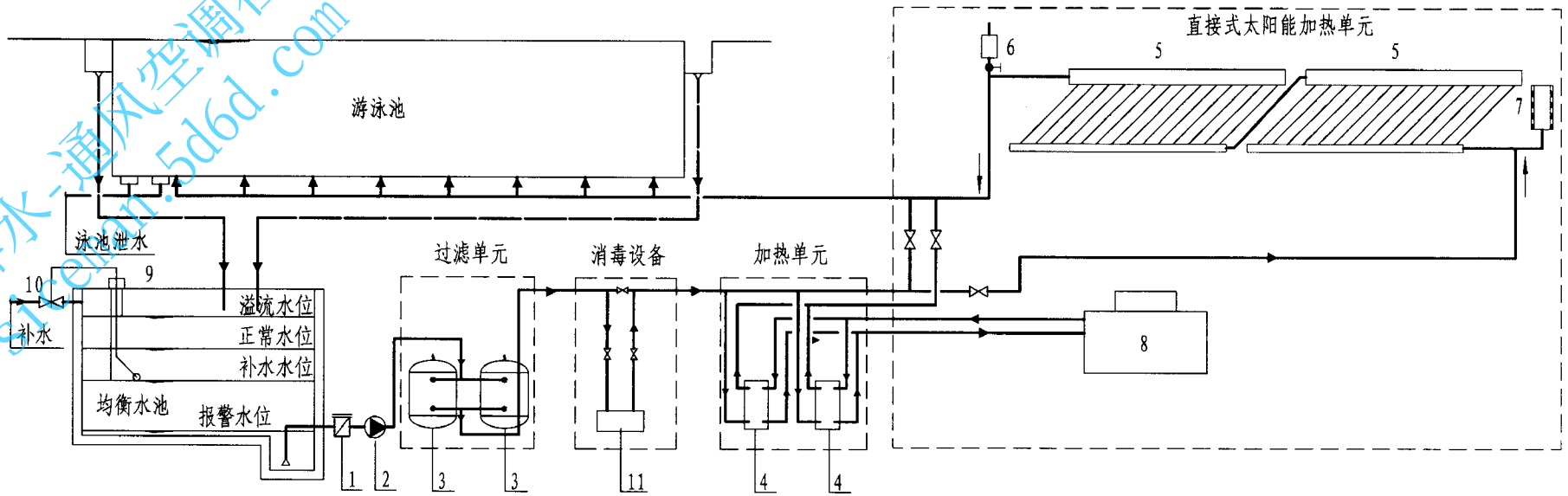

设备编号名称对照表

编号	设备名
1	毛发聚集器
2	循环水泵
3	过滤器
4	加热器
5	太阳能集热器
6	自动放气阀
7	真空吸气阀
8	辅助热源
9	电子液位计
10	补水浮球阀
11	消毒设备

游泳池池水直接式太阳能加热系统原理图

注：1. 技术特点：

1）集热器进水、出水温差为1～30℃。

2）系统利用太阳能感应探头、水温感应探头和循环水泵及辅助热源实行自动控制。

3）集热器每2组串联后再并联。

4）屋面面积需求较大。

2. 注意事项：

1）设备、装置的容量、数量由设计人员根据具体工程计算确定。

2）设计人员应按工程设计计算确定的实际设备、装置数量绘制池水净化工艺流程图。

3）水质监测控制要求由设计人员确定。

4）如为露天泳池，则取消加热单元。

游泳池池水直接式太阳能加热系统原理图									图集号	10S605
审核	赵锂	赵锂	校对	杨世兴	杨世兴	设计	赵昕	赵昕	页	30

给排水-通风空调在线
siceman.3d6d.com

游泳池主要设备选用计算表

游泳池面积 (m^2)	水池 (m)	游泳池水容积 V_P (m^3)	池水净化循环周期T_P (h) 4	6	8	4	6	8	游泳池设计耗热量 (kJ/h)	池水净化循环周期T_P (h) 4	6	8	4	6	8
			循环流量 q_c (m^3/h)			过滤器过滤面积 F (m^2)				臭氧投加量 (g/h)			氯消毒剂投加量 (g/h)		
1250	2	2500	656	438	328	32.8	22.0	16.4	1675000	394~656	263~438	197~328	656~1968	438~1314	328~984
1050		2100	551	368	276	27.6	18.4	13.8	1407000	331~551	221~368	166~276	551~1653	368~1104	276~828
900		1800	473	315	236	23.6	15.8	11.8	1206000	284~473	189~315	142~236	473~1419	315~945	236~708
800		1600	420	280	210	21.0	14.0	10.5	1072000	252~420	168~280	126~210	420~1260	280~840	210~630
700		1400	368	245	184	18.4	12.3	9.2	938000	221~368	147~245	110~184	368~1104	245~735	184~552
600		1200	315	210	158	15.8	10.5	7.9	804000	189~315	126~210	95~158	315~945	210~630	158~474
525		1050	276	184	138	13.8	9.2	6.9	703500	166~276	110~184	83~138	276~828	184~552	138~414
450		900	236	158	118	11.8	7.9	5.9	603000	142~236	95~158	71~118	236~708	158~474	118~354
525	1.4	735	193	129	97	9.7	6.4	4.8	703500	116~193	77~129	58~97	193~579	129~387	97~291
450		630	166	110	83	8.3	5.5	4.1	603000	100~166	66~110	50~83	166~498	110~330	83~243
400		560	147	98	74	7.4	4.9	3.7	536000	88~147	59~98	44~74	147~441	98~294	74~222
350		490	129	86	64	6.5	4.3	3.2	469000	77~129	52~86	38~64	129~387	86~258	64~192
300		420	110	74	55	5.5	3.7	2.8	402000	66~110	44~74	33~55	110~330	74~222	55~165
250		350	92	61	46	4.6	3.1	2.3	335000	55~92	37~61	28~46	92~276	61~183	46~138
200		280	74	49	37	3.7	2.5	1.9	268000	44~74	29~49	22~37	74~222	49~147	37~111

注：1. 表中循环流量 $q_c=\alpha_p V_P/T_P$，其中管道和过滤净化设备水容积附加系数 α_p 以1.05计。
2. 表中过滤面积 $F=q_c/V$，其中滤速V以20m/h计。
3. 表中设计耗热量按室内游泳池气温28℃、水温26℃时水面蒸发、泳池传导与管道、设备热损失之和的估算数值。
4. 表中耗热量不包括新鲜水的补充水量（L/d）所需热量（kJ/h）。
5. 池水采用臭氧消毒时应负压投加。表中臭氧投加量以0.6g/m^3及1.0g/m^3计。
6. 池水采用氯消毒剂消毒时，宜优先选用次氯酸钠消毒剂，湿式投加，配制浓度宜为1~3g/m^3。
7. 若设计选用参数与上表不符，需另行计算。

给排水-通风空调在线
siceman.56bd.com

游泳池主要设备选用计算表

游泳池面积 (m^2)	泳池水深 (m)	游泳池水容积 V_P (m^3)	池水净化循环周期T_P(h) 4	6	8	4	6	8	游泳池设计耗热量 (kJ/h)	池水净化循环周期T_P(h) 4	6	8	4	6	8
			循环流量 q_c(m^3/h)			过滤器过滤面积 F(m^2)				臭氧投加量 (g/h)			氯消毒剂投加量 (g/h)		
1250	2	2500	656	438	328	26.2	17.5	13.1	1675000	394~656	263~438	197~328	656~1968	438~1314	328~984
1050		2100	551	368	276	22.0	14.7	11.0	1407000	331~551	221~368	166~276	551~1653	368~1104	276~828
900		1800	473	315	236	18.9	12.6	9.5	1206000	284~473	189~315	142~236	473~1419	315~945	236~708
800		1600	420	280	210	16.8	11.2	8.4	1072000	252~420	168~280	126~210	420~1260	280~840	210~630
700		1400	368	245	184	14.7	9.8	7.4	938000	221~368	147~245	110~184	368~1104	245~735	184~552
600		1200	315	210	158	12.6	8.4	6.3	804000	189~315	126~210	95~158	315~945	210~630	158~474
525		1050	276	184	138	11.0	7.4	5.5	703500	166~276	110~184	83~138	276~828	184~552	138~414
450		900	236	158	118	9.4	6.3	4.7	603000	142~236	95~158	71~118	236~708	158~474	118~354
525	1.4	735	193	129	97	7.7	5.2	3.9	703500	116~193	77~129	58~97	193~579	129~387	97~291
450		630	166	110	83	6.6	4.4	3.3	603000	100~166	66~110	50~83	166~498	110~330	83~243
400		560	147	98	74	5.9	3.9	3.0	536000	88~147	59~98	44~74	147~441	98~294	74~222
350		490	129	86	64	5.2	3.4	2.6	469000	77~129	52~86	38~64	129~387	86~258	64~192
300		420	110	74	55	4.4	3.0	2.2	402000	66~110	44~74	33~55	110~330	74~222	55~165
250		350	92	61	46	3.7	2.4	1.8	335000	55~92	37~61	28~46	92~276	61~183	46~138
200		280	74	49	37	3.0	2.0	1.5	268000	44~74	29~49	22~37	74~222	49~147	37~111

注：1. 表中循环流量 $q_c=\alpha_p V_P/T_P$，其中管道和过滤净化设备水容积附加系数α_p以1.05计。

2. 表中过滤面积$F=q_c/V$，其中滤速V以25m/h计。

3. 表中设计耗热量按室内游泳池气温28℃、水温26℃时水面蒸发、泳池传导与管道、设备热损失之和的估算数值。

4. 表中耗热量不包括新鲜水的补充水量（L/d）所需热量（kJ/h）。

5. 池水采用臭氧消毒时应负压投加。表中臭氧投加量以0.6g/m^3及1.0g/m^3计。

6. 池水采用氯消毒剂消毒时，宜优先选用次氯酸钠消毒剂，湿式投加，配制浓度宜为1~3g/m^3。

7. 若设计选用参数与上表不符，需另行计算。

游泳池主要设备选用计算表								图集号	10S605
审核	赵锂	校对	杨世兴	设计	赵昕			页	32

给排水-通风空调在线
siceman.5d6d.com

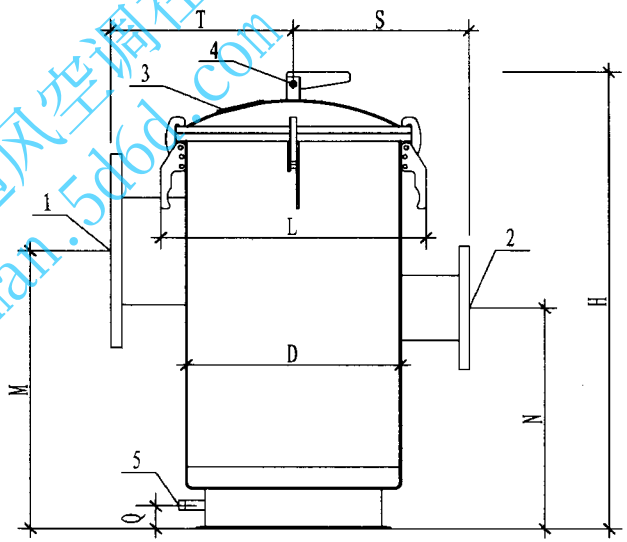

部件编号名称对照表

编号	名 称
1	进水口
2	出水口
3	有机玻璃观察窗
4	排气阀接口
5	排污管口

不锈钢毛发过滤器

不锈钢毛发过滤器外型尺寸及技术参数(mm)

型 号	D	H	M	N	T	S	L	Q	进水口 DN	出水口 DN	排水口 DN	排气口 DN
HT-SB-80	204	645	320	175～320	200	200	300	50	80	50～80	15	10
HT-SB-100	204	645	320	175～320	200	200	300		100	80～100		
HT-SB-125	254	750	400	175～400	240	240	350		125	80～125		
HT-SB-150	354	769	400	220～400	295	295	450		150	100～150		
HT-SB-200	405	887	480	250～480	330	330	500		200	125～200		
HT-SB-250	505	900	455	280～455	380	380	600		250	150～250		
HT-SB-300	556	1057	571	320～571	420	420	650		300	200～300		
HT-SB-350	606	1065	545	350～545	445	445	700		350	250～350		
HT-SB-400	656	1072	520	380～520	470	470	750		400	250～400		

注：1. 不锈钢牌号为S30408（旧代号S304）。
2. 本图根据北京恒动环境技术有限公司提供的资料编制。

毛发聚集器外形尺寸及技术参数								图集号	10S605
审核	赵锂	校对	赵昕	设计	杨世兴			页	33

给排水-通风空调在线
siceman.3d6d.com

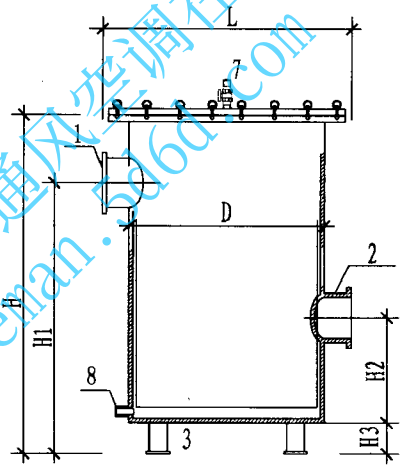

Ⅰ型毛发聚集器

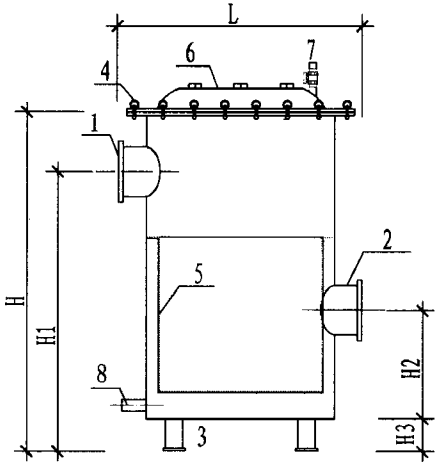

Ⅱ型毛发聚集器

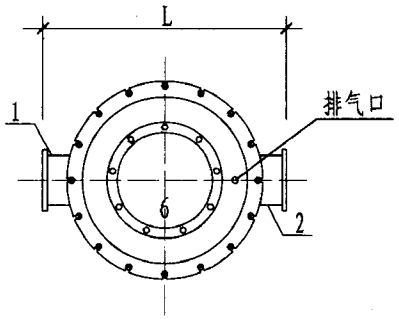

Ⅱ型毛发聚集器俯视面

部件名称对照表

编号	名 称
1	进水口
2	出水口
3	支座
4	快开式螺栓
5	截污网框
6	有机玻璃观察窗
7	排气阀接口
8	排污管口

毛发聚集器外型尺寸及技术参数

型 号	D (mm)	H (mm)	H1 (mm)	H2 (mm)	H3 (mm)	L (mm)	进水口 DN	出水口 DN	泄水口 DN	最大处理水量 (m^3/h)	材 料 滤筒	材 料 外壳	滤筒过滤面积 (m^2)	备注
HT-MF-65	280	540	468	140	25	485	65	65	20	18	不锈钢	碳钢防腐或不锈钢	0.097	快开式顶部设观察口、排气阀
HT-MF-100	400	550	340	155	40	600	100	65	25	45			0.024	
HT-MF-125	400	600	370	155		600	125	65	25	60			0.033	
HT-MF-150	400	670	420	170		620	150	80	25	80			0.053	
HT-MF-200	400	750	480	205		650	200	100	25	150			0.094	
HT-MF-250	400	840	550	245		650	250	125	25	240			0.140	
HT-MF-300	450	950	650	300		680	300	150	32	300			0.200	

注：本图根据江苏恒泰泳池设备有限公司提供的资料编制。

毛发聚集器外形尺寸及技术参数								图集号	10S605
审核	赵锂	校对	赵昕	设计	杨世兴			页	34

给排水-通风空调在线
siceman.sdbd.com

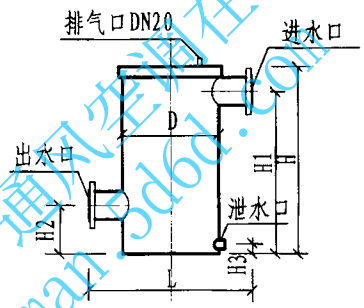

ZY-MJQ-65毛发聚集器

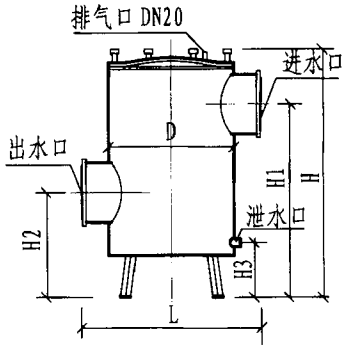

ZY-MJQ-250毛发聚集器

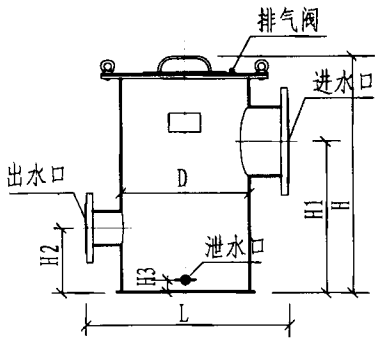

JT-MK-100～300毛发聚集器

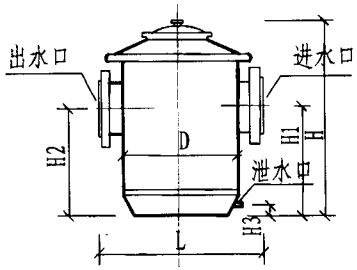

AST-MJQ-475毛发聚集器

毛发聚集器外型尺寸及技术参数

型号	D (mm)	H (mm)	H1 (mm)	H2 (mm)	H3 (mm)	L (mm)	进水口 DN	出水口 DN	泄水口 DN	最大处理水量 (m^3/h)	材料 滤筒	材料 外壳	滤筒过滤面积 (m^2)	备注
ZY-MJQ-65	280	540	468	140	25	485	65	65	20	18	不锈钢	碳钢防腐	0.097	平底、平顶
ZY-MJQ-250	400	835	650	365	30	660	250	250	40	113			0.140	拱顶、底部有支座 H4=165mm
JT-MK-100	400	550	370	155	40	600	100	65	25	45	S30408 不锈钢		0.024	快开式顶部设观察口、排气阀
JT-MK-125	400	600	400	155		600	125	65	25	60			0.033	
JT-MK-150	400	670	440	170		620	150	80	25	80			0.053	
JT-MK-200	400	750	520	205		650	200	100	25	150			0.094	
JT-MK-250	400	840	550	245		650	250	125	25	240			0.140	
JT-MK-300	450	950	650	300		680	300	150	32	300			0.200	
AST-MJQ-475(15644)	475	635	353	353	20	500	90	90	20	37	聚酯和玻璃纤维		0.209	顶部为透明可视顶盖
AST-MJQ-475(15645)	475	635	353	353		516	110	110	20	55				
AST-MJQ-475(15646)	475	635	353	353		532	125	125	20	72				
AST-MJQ-475(15647)	475	635	353	353		546	140	140	20	90				

注：本图根据浙江金泰泳池环保设备有限公司、亚士图泳池设备（上海）有限公司提供的资料编制。

给排水-通风空调在线
siceman.5d6d.com

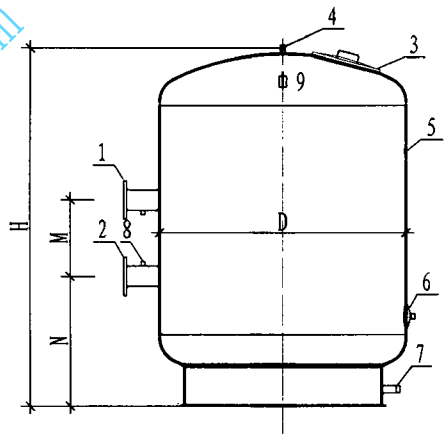

立式不锈钢石英砂过滤器

部件编号名称对照表

编号	名　称
1	进水接口
2	出水接口
3	人孔
4	排气孔接口
5	视窗
6	排砂口
7	排水接口
8	压力表口
9	吊耳

立式石英砂过滤器外形尺寸及技术参数

型号	工作压力 (MPa)	滤速 (m/h)	过滤水量 (m^3/h)	外径D (mm)	过滤面积 (m^2)	H (mm)	N (mm)	M (mm)	进/出水管径 DN (mm)	人孔 (mm)	排砂口 (mm)	滤料类型	滤料		
													粒径 (mm)	不均匀系数 K_{80}	滤层厚度 (mm)
HD-SFL-1000	0.6	20	15.70	1006	0.785	2068	836	400	80	400	125	石英砂	0.5~0.7	≤1.4	≥1000 (含承托层)
HD-SFL-1200			22.60	1206	1.130	2104	776	440	100						
HD-SFL-1400			30.80	1408	1.540	2268	827	500	125						
HD-SFL-1600			40.20	1608	2.010	2330	849	500	125						
HD-SFL-1800			50.80	1810	2.540	2393	782	570	150						
HD-SFL-2000			62.80	2010	3.140	2508	858	570	150						
HD-SFL-2400			90.40	2412	4.520	2692	865	680	200						
HD-SFL-1000		25	19.63	1006	0.785	2068	836	400	80						
HD-SFL-1200			28.25	1206	1.130	2104	776	440	100						
HD-SFL-1400			38.50	1408	1.540	2268	827	500	125						
HD-SFL-1600			50.25	1608	2.010	2330	849	500	125						
HD-SFL-1800			63.50	1810	2.540	2393	782	570	150						
HD-SFL-2000			78.50	2010	3.140	2508	858	570	150						
HD-SFL-2400			113.00	2412	4.520	2692	865	680	200						

注：1. 不锈钢牌号为S30408（旧代号为S304L）
2. 设备重量、详细尺寸等可咨询生产厂家。
3. 本图由北京恒动环境技术有限公司提供的资料编制。

立式石英砂过滤器外形尺寸及技术参数								图集号	10S605
审核	赵锂		校对	杨世兴		设计	赵昕	页	36

给排水-通风空调在线
siceman.5d6d.com

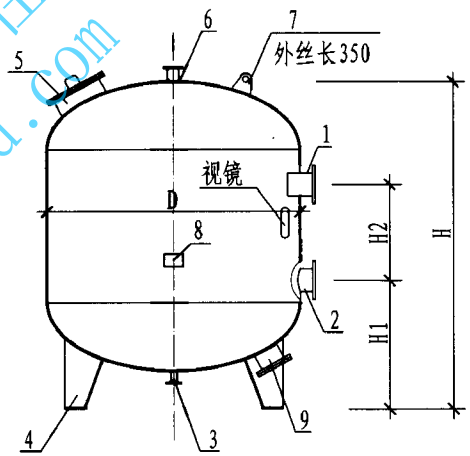

立式石英砂过滤器

部件编号名称对照表

编号	名　称
1	进水接口
2	出水接口
3	泄水接口
4	支座
5	人孔
6	排气阀接口
7	吊环
8	铭牌及排座
9	排污口

立式石英砂过滤器外型尺寸及技术参数

型 号	工作压力 (MPa)	滤速 (m/h)	流量 (m^3/h)	内径D (mm)	过滤面积 (m^2)	进/出水管径 DN	H (mm)	H1 (mm)	H2 (mm)	滤料类型	滤料			泄水口 DN	材质	运行重量 (t)	备注
											粒径（mm）	不均匀系数K_{80}	厚度（mm）				
HT-ZLA-800L	0.45	25/30	12.5/15.0	800	0.5	80	1700	560	650	天　然石英砂	0.5～1.0	≤2.0	≥1000（含承托层）	50	S31603不锈钢	1.0	侧面、顶部均设有人孔
HT-ZLA-1000L			20.0/24.0	1000	0.8	80	1780	560	700							1.5	
HT-ZLA-1200L			30.0/36.0	1200	1.2	100	2120	650	900							2.7	
HT-ZLA-1400L			37.5/45.0	1400	1.5	100	2210	680	900							4.0	
HT-ZLA-1600L			50.0/60.0	1600	2.0	125	2320	750	900							5.2	
HT-ZLA-1800L			62.5/75.0	1800	2.5	125	2380	780	900							6.3	
HT-ZLA-2000L			80.0/96.0	2000	3.2	150	2620	870	1000							7.7	
HT-ZLA-2200L			95.0/114	2200	3.8	150	2690	890	1000							9.5	
HT-ZLA-2400L			115/138	2400	4.6	200	2820	960	1000							11.0	

注：本图根据江苏恒泰泳池设备有限公司提供的资料编制。

立式石英砂过滤器外形尺寸及技术参数								图集号	10S605
审核	赵锂	校对	杨世兴	设计	赵昕			页	37

给排水-通风空调在线
siceman.5d6d.com

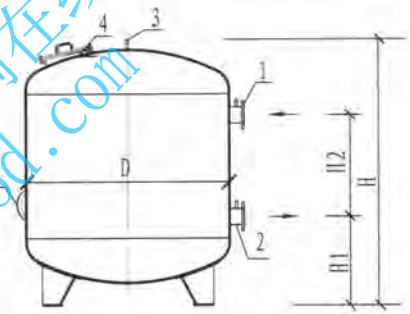

立式石英砂过滤器

配件编号名称对照表

编号	名　称
1	进水接口
2	出水接口
3	自动排气阀接口
4	人孔
5	卸料口

立式石英砂过滤器外形尺寸及技术参数表

型 号	工作压力 (MPa)	流速 (m/h)	过滤水量 (m^3/h)	内径D (mm)	过滤面积 (m^2)	H (mm)	H1 (mm)	H2 (mm)	进/出水管径 DN (mm)	泄水口 DN (mm)	滤料类型	滤料			材质	运行重量 (t)	备注
												粒径 (mm)	不均匀系数K_{80}	厚度 (mm)			
JT-GLA-0.8	0.4	15～25	7～12	800	0.5	1700	560	650	80	100	石英砂	0.5～0.7	≤1.4	≥1000（含承托层）	碳钢、S30408不锈钢	1.5	配水系统为小阻力系统
JT-GLA-1.0			12～20	1000	0.8	1780	560	700	80							2.5	
JT-GLA-1.2			18～24	1200	1.2	2120	650	900	100							4.2	
JT-GLA-1.4			22～37	1400	1.5	2210	680	900	100							6.0	
JT-GLA-1.6			30～50	1600	2.0	2320	750	900	125							8.0	
JT-GLA-1.8			37～62	1800	2.5	2380	780	900	125							10.0	
JT-GLA-2.0			48～80	2000	3.2	2620	870	1000	150							12.7	
JT-GLA-2.2			57～95	2200	3.8	2690	890	1000	150							15.7	
JT-GLA-2.4			69～115	2400	4.6	2820	960	1000	200							18.8	
JT-GLA-2.6			79～132	2600	5.3	2850	990	1000	200							22.0	
JT-GLB-0.8		30	15	800	0.5	1650	650	650	80							1.5	配水系统为大阻力系统
JT-GLB-1.0			24	1000	0.8	1800	700	700	80							2.5	
JT-GLB-1.2			36	1200	1.2	2000	750	800	100							4.2	
JT-GLB-1.4			45	1400	1.5	2100	800	800	100							6.0	
JT-GLB-1.6			60	1600	2.0	2300	850	900	125							8.0	
JT-GLB-1.8			75	1800	2.5	2400	900	900	125							10.0	
JT-GLB-2.0			96	2000	3.2	2600	870	1000	150							12.7	
JT-GLB-2.2			114	2200	3.8	2700	950	1000	150							15.7	
JT-GLB-2.4			138	2400	4.6	2900	1000	1000	200							18.8	

注：1. 过滤器配套仪表由设计人员确定。
2. 本图根据浙江金泰泳池环保设备有限公司提供的资料编制。

立式石英砂过滤器外形尺寸及技术参数								图集号	10S605
审核	赵锂	校对	杨世兴	设计	赵昕			页	38

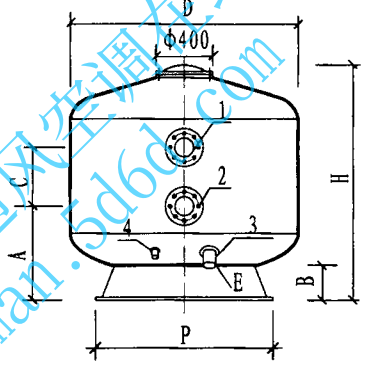

立式过滤器

配件编号名称对照表

编号	名　称
1	进水口
2	出水口
3	卸料口
4	泄水口DN20

注：1. 滤料粒径为0.4～0.8mm石英砂，承托层砾石颗粒粒径为1～2mm。
2. 滤床厚度包含承托层厚度。
3. 过滤器材质：聚酯玻璃纤维。
4. 本图根据亚士图泳池设备（上海）有限公司提供资料编制。

立式过滤器外形尺寸及技术参数

编号	工作压力 (MPa)	直径D (mm)	进/出水管径 DN (mm)	标准体积 (m^3)	滤速 (m/h)	过滤水量 (m^3/h)	过滤面积 (m^2)	容积 (L)	A (mm)	B (mm)	C (mm)	ΦE (mm)	H (mm)	ΦP (mm)	滤床高度 (m)	砂重0.4～0.8mm (kg)	粗砂1～2mm (kg)	标准重量 (kg)	运行总重量 (kg)
00694	0.25	1050	75/65	1.9	20～40	17～34	0.86	1050	540	200	645	90	1640	755	1	950	300	120	2000
00712	0.40																	142	
00702	0.25	1200	90/80	2.7	20～40	22～45	1.13	1500	570	230	640	90	1780	940	1	1375	300	154	2700
00719	0.40																	169	
00703	0.25	1400	110/100	3.7	20～40	30～61	1.54	2000	585	240	610	90	1755	1085	1	1650	450	173	3700
00720	0.40																	192	
00697	0.25	1600	110/100	5.0	20～40	40～80	2.01	2600	680	260	515	140	1835	1230	1	2150	675	235	4900
00715	0.40																	250	
00698	0.25	1800	110/100	6.4	20～40	50～101	2.54	3400	720	280	465	140	1875	1370	1	2800	750	270	6100
00711			140/125																
00716	0.40		110/100															300	
00728			140/125																
00706	0.25	2000	140/125	8.7	20～40	62～125	3.14	4400	790	300	510	140	2040	1550	1	3800	1050	295	7900
00723	0.40																	350	
00700	0.25	2350	140/125	14.8	20～40	87～130	4.34	8045	965	340	600	140	2520	1859	1	5275	1800	530	12550
09217	0.40																	530	

立式石英砂过滤器外形尺寸及技术参数								图集号	10S605
审核	赵锂	校对	杨世兴	设计	赵昕			页	39

给排水-通风空调在线 siceman.5d6d.com

给排水-通风空调在线
siceman.5d6d.com

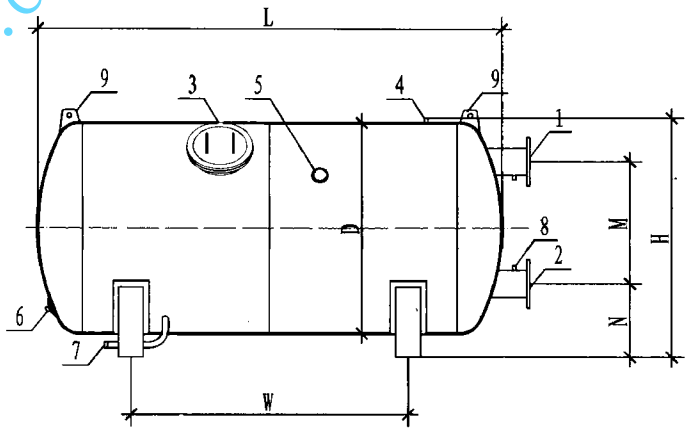

卧式石英砂过滤器

配件编号名称对照表

编号	名　称
1	进水接口
2	出水接口
3	人孔
4	排气孔接口
5	视窗
6	排砂口
7	排水接口
8	压力表口
9	吊耳

卧式石英砂过滤器外形尺寸及技术参数

型号	工作压力 (MPa)	滤速 (m/h)	过滤水量 (m^3/h)	内径D (mm)	过滤面积 (m^2)	L (mm)	W (mm)	N (mm)	M (mm)	H (mm)	进/出水管径 DN (mm)	泄水口 (mm)	排砂口 (mm)	滤料类型	滤料 粒径 (mm)	滤料 不均匀系数 K_{80}	滤料 滤层厚度 (mm)
HD-SFW-3748	0.6	20	126	1800	6.3	3670	2300	895	790	2040	200	32	125	石英砂	0.5~0.8	<1.7	≥800
HD-SFW-3826			142	2000	7.1	3736	2200	985	900	2260	250	40					
HD-SFW-3932			160	2200	8.0	3832	2100	1130	900	2480	250						
HD-SFW-4010			176	2400	8.8	3890	2000	1275	1000	2700	300	50					
HD-SFW-3748		25	157.5	1800	6.3	3670	2300	895	790	2040	200	32					
HD-SFW-3826			177.5	2000	7.1	3736	2200	985	900	2260	250	40					
HD-SFW-3932			200	2200	8.0	3832	2100	1130	900	2480	250						
HD-SFW-4010			220	2400	8.8	3890	2000	1275	1000	2700	300	50					

注：1. 不锈钢牌号为S30408（旧代号为S304）
2. 表中滤层厚度未包括承托层厚度。
3. 设备重量、详细尺寸等可咨询生产厂家。
4. 本图由北京恒动环境技术有限公司提供的资料编制。

卧式石英砂过滤器外形尺寸及技术参数								图集号	10S605
审核	赵锂	校对	杨世兴	设计	赵昕			页	40

给排水-通风空调在线
siceman.5d6d.com

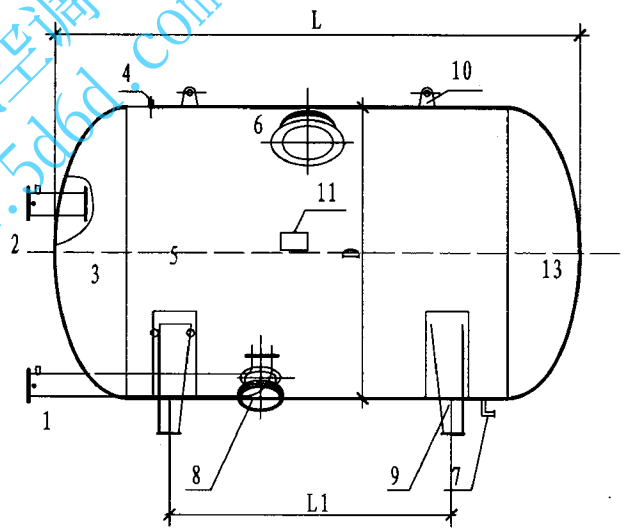

卧式石英砂过滤器

部件编号名称对照表

序号	名称
1	出水接管
2	进水接管
3	前封头
4	放气接口
5	筒体
6	人孔
7	排污口
8	排砂口
9	支座
10	吊耳
11	铭牌搁座
12	压力容器铭牌
13	后封头

卧式过滤器外形尺寸及技术参数

型号	流速 (m/h)	内径D (mm)	L (mm)	过滤水量 (m^3/h)	L1 (mm)	过滤面积 (m^2)	进/出水管径DN (mm)	滤料类型	滤料			材质	设备重量 (t)	运行重量 (t)
									粒径 (mm)	不均匀系数K_{80}	厚度 (mm)			
HT-ZLA-3300W	25	2200	3300	157.5	2250	6.3	200	天然石英砂	0.5~1.0	≤2.0	≥1000	S31603不锈钢	18	28
HT-ZLA-4000W		2200	4100	197.5	3000	7.9	200						23	35
HT-ZLA-4800W		2200	4800	237.5	3750	9.5	200						28	42
HT-ZLA-5500W		2400	5100	280.0	4500	11.2	250						33	49
HT-ZLA-6300W		2400	5800	320.0	5250	12.8	250						38	56
HT-ZLB-3300W	30	2200	3300	189.0	2250	6.3	200						18	28
HT-ZLB-4000W		2200	4100	237.0	3000	7.9	250						23	35
HT-ZLB-4800W		2200	4800	285.0	3750	9.5	250						28	42
HT-ZLB-5500W		2400	5100	336.0	4500	11.2	250						33	49
HT-ZLB-6300W		2400	5800	384.0	5250	12.8	300						38	56

注：1. 滤料层厚度包含承托层厚度。
2. 本图根据江苏恒泰泳池设备有限公司提供的资料编制。

卧式石英砂过滤器外形尺寸及技术参数								图集号	10S605
审核	赵锂	校对	杨世兴	设计	赵昕			页	41

给排水-通风空调在线
siceman.sd6d.com

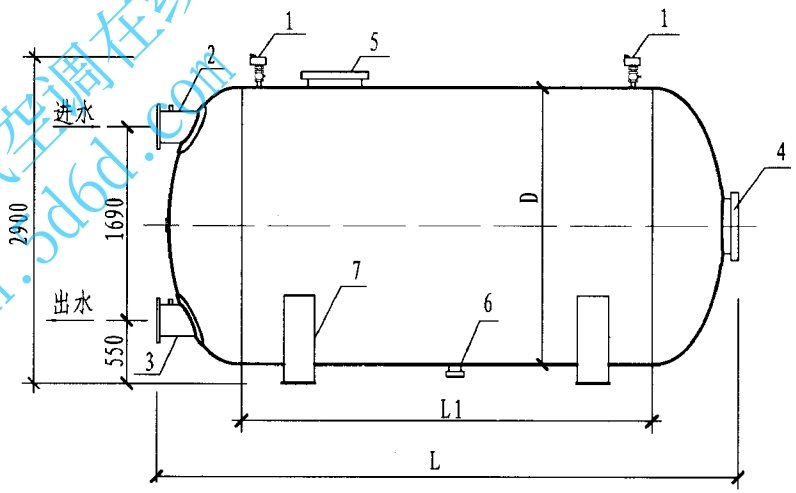

卧式过滤器

部件编号名称对照表

编号	名称
1	自动排气阀
2	进水管
3	出水管
4	侧向人孔
5	顶部人孔
6	泄水口
7	底座

卧式过滤器外形尺寸及技术参数

型号	工作压力 (MPa)	流速 (m/h)	过滤水量 (m^3/h)	内径D (mm)	过滤面积 (m^2)	进/出水管径 DN (mm)	L1 (mm)	L (mm)	泄水口DN (mm)	滤料类型	滤料 粒径 (mm)	滤料 不均匀系数 K_{80}	滤料 厚度 (mm)	材质	设备重量 (t)	运行重量 (t)	备注
JT-GWA-3.3-01	0.40	15~25	118~197.5	2400	6.3	200	2250	3300	100	单层石英砂	0.5~0.7	≤1.4	≥1000	碳钢或S31603不锈钢	18	28	碳钢过滤器内有高分子内衬
JT-GWA-4.0-01			118.5~197.5		7.9	200	3000	4000							23	35	
JT-GWA-4.8-01			142.5~237.5		9.5	200	3750	4800							28	42	
JT-GWA-5.5-01			168~280		11.2	250	4500	5500							33	49	
JT-GWA-6.3-01			192~320		12.8	250	5250	6300							38	56	
JT-GWB-3.3-01		30	189		6.3	200	2250	3300							18	28	
JT-GWB-4.0-01			237		7.9	250	3000	4000							23	35	
JT-GWB-4.8-01			288		9.5	250	3750	4800							28	42	
JT-GWB-5.5-01			336		11.2	250	4500	5500							33	49	
JT-GWB-6.3-01			384		12.8	300	5250	6300							38	56	

注：1. 过滤器配水采用小阻力系统。
2. 滤料层厚度包含承托层厚度。
3. 过滤器配套仪表由设计人员确定。
4. 本图根据浙江金泰泳池环保设备有限公司提供的资料编制。

卧式石英砂过滤器外形尺寸及技术参数								图集号	10S605
审核	赵锂	校对	杨世兴	设计	赵昕			页	42

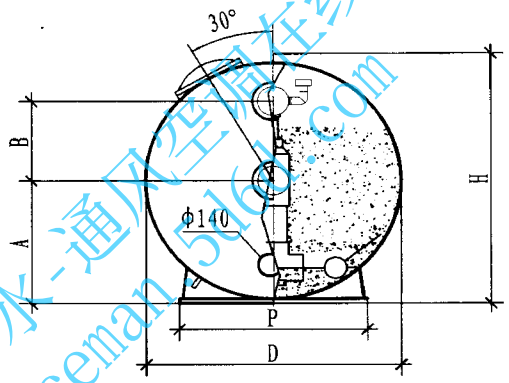

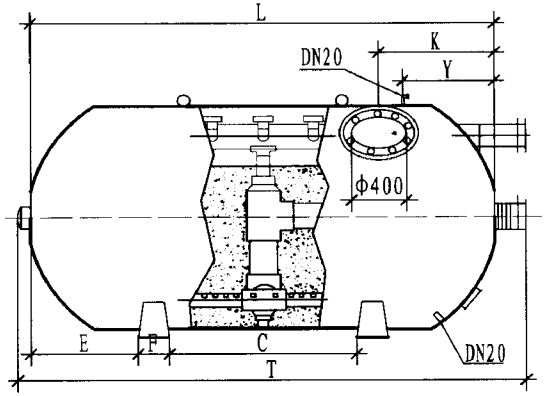

立式过滤器外形尺寸及技术参数

编号	工作压力 (MPa)	长度L (mm)	直径D (mm)	进/出水管径 DN (mm)	标准体积 (m^3)	滤速 (m/h)	过滤水量 (m^3/h)	过滤面积 (m^2)	A (mm)	B (mm)	C (mm)	E (mm)	F (mm)	H (mm)	K (mm)	ΦP (mm)	T (mm)	Y (mm)	砂重(kg) 0.4~0.8mm	砂重(kg) 1~1.2mm	标准重量 (kg)	运行总重量 (kg)
24876	0.25	2500	1800	160/150	10.40	20~40	75~150	3.74	1040	550	1020	380	270	2050	870	1380	2820	1250	4850	975	585	9170
25050	0.40																				680	
24882	0.25	3000			12.25		92~183	4.58	1040	550	1320	460	270	2050	870	1380	3320	1500	5925	1225	700	11230
25056	0.40																				805	
24888	0.25	3500		200/175	14.20		108~216	5.41	1040	550	1620	500	270	2050	870	1380	3850	1750	7000	1475	875	13290
25062	0.40																				930	
24894	0.25	4000			16.00		125~250	6.25	1040	550	1920	540	270	2050	870	1380	4350	2000	8075	1700	930	15350
25068	0.40																				1055	
05106	0.25	2500	2000	160/150	13.20		87~174	4.34	1090	710	500	500	500	2220	925	1470	2820	1250	6575	1050	650	11300
07128	0.40																				795	
24900	0.25	3000			15.65		106~212	5.30	1090	710	810	600	500	2220	925	1470	3320	1500	8025	1300	775	13790
25074	0.40																				945	
05107	0.25	3500		200/175	18.10		125~250	6.25	1090	710	1070	725	500	2220	925	1470	3850	1750	9475	1550	900	16280
07131	0.40																				1100	
24909	0.25	4000			20.55		144~288	7.21	1090	710	650	600	500	2220	925	1470	4350	2000	10925	1800	1025	18780
25083	0.40																				1260	
24915	0.25	4500		225/200	23.00		163~326	8.16	1090	710	795	600	500	2220	925	1470	4880	2250	12375	2075	1150	21380
25089	0.40																				1420	

注：1. 过滤器材质为聚酯玻璃纤维缠绕，最高耐温50℃。
2. 本图根据亚士图泳池设备（上海）有限公司提供的资料编制。

卧式石英砂过滤器外形尺寸及技术参数								图集号	10S605
审核	赵锂	校对	杨世兴	设计	赵昕			页	43

给排水-通风空调在线 sceman.5lcd.com

给排水-通风空调在线
siceman.5d6d.com

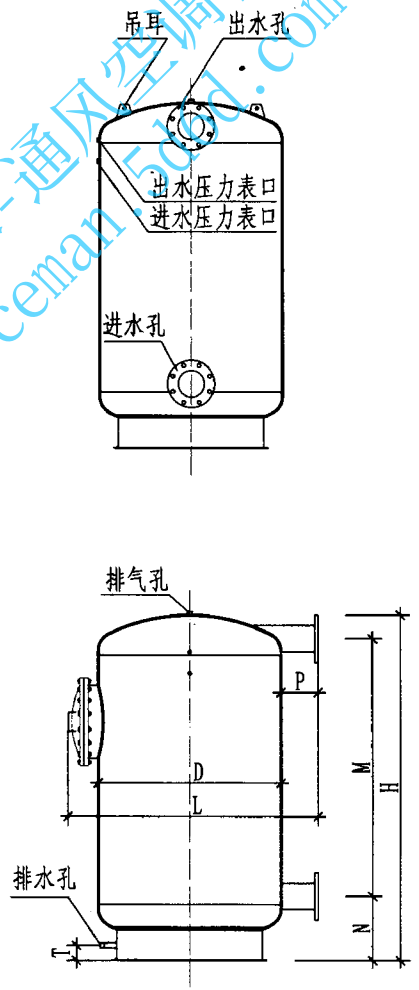

压力式可再生硅藻土过滤器外形尺寸及技术参数

型　号	HD-DEF-150	HD-DEF-200	HD-DEF-250	HD-DEF-300	HD-DEF-350	HD-DEF-400	HD-DEF-450
D(mm)	800	900	1000	1100	1200	1300	1400
H(mm)	2085	2095	2100	2200	2280	2390	2470
L(mm)	1180	1270	1380	1490	1620	1720	1840
M(mm)	1610	1620	1630	1640	1650	1660	1680
N(mm)	355	335	360	390	480	545	560
T(mm)	80	80	90	90	100	100	100
P(mm)	200	200	200	220	220	245	245
进水口 出水口	DN100	DN125	DN125	DN150	DN150	DN200	DN200
运行重量 (kg)	1200	1500	1850	2250	2700	3200	3900
过滤面积 (m^2)	15	20	25	30	35	40	50
过滤负荷 ($m^3/m^2 \cdot h$)	3～5	3～5	3～5	3～5	3～5	3～5	3～5
处理量 (m^3/h)	45～75	60～100	75～125	90～150	105～175	120～200	150～250
硅藻土装填量　(kg)	15	20	25	30	35	40	50

注：1. 过滤器材质为S31608不锈钢。

2. 滤元为纤维布和ABS塑料管。

3. 硅藻土应符合本图集第5页的相关规定。

4. 本图根据北京恒动环境技术有限公司提供的资料编制。

压力式可再生硅藻土过滤器外形

压力式可再生硅藻土过滤器外形尺寸及技术参数								图集号	10S605
审核	赵锂	赵锂	校对	杨世兴	杨世兴	设计	赵昕	赵昕	页	44

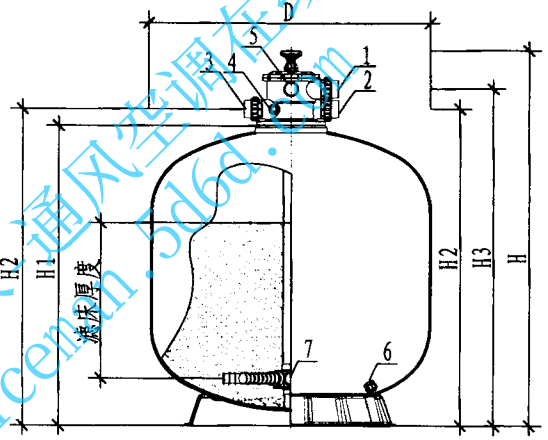

部件编号名称对照表

编号	名　称
1	进水接口
2	出水接口
3	反冲洗排水接口
4	反冲洗观视口
5	压力表
6	排水口
7	配水滤棒

注：1. 过滤器的最大工作压力分别为0.25MPa和0.40MPa两种规格，出厂测试压力为工作压力的1.5倍。
2. 过滤桶材质：聚脂玻璃纤维。
3. 玻璃钢材质过滤器桶身内有食品级防腐涂层。
4. 过滤器内部布水器和配水过滤棒为塑料材质。
5. 滤床从过滤棒表面起算，其下面承托层采用1mm～2mm的粗砂。
6. 本图根据广东联盛泳池水疗设备有限公司、广州市波英泳池设备（制造）有限公司提供的资料编制。

顶出多向阀立式过滤器

顶出多向阀立式过滤器外形尺寸及技术参

型号	工作压力 (MPa)	滤速 (m/h)	流量 (m^3/h)	过滤面积 (m^2)	D (mm)	H (mm)	H1 (mm)	H2 (mm)	H3 (mm)	进/出水管径DN (mm)	滤料类型	滤料 粒径(mm)	滤料 不均匀系数 K_{80}	滤料 厚度(m)	滤砂重量 (t)	运行重量 (t)	罐体厚度 (mm)
KP400	0.25 /0.40	25	3.00	0.12	400	1310	1060	1110	1169	50	石英砂	0.5～0.7	<1.7	0.7 (不含托层)	0.14	0.21	≥4
KP450			3.75	0.15	450	1320	1070	1120	1179	50					0.18	0.26	≥4
KP500			4.75	0.19	500	1330	1080	1130	1189	50					0.22	0.32	≥4
KP650			8.25	0.33	650	1340	1090	1140	1199	50					0.38	0.53	≥5
KP700			9.25	0.37	700	1350	1100	1150	1209	50					0.44	0.64	≥5
KP800			12.5	0.5	800	1450	1150	1212	1292	63					0.58	0.85	≥5.5
KP900			15.75	0.63	900	1470	1170	1232	1312	63					0.73	1.06	≥6
KP1000			19.5	0.78	1000	1500	1200	1262	1342	63					0.89	1.36	≥6
KP1100			23.5	0.94	1100	1550	1250	1312	1392	63					1.07	1.62	≥6.5
KP1200			28.25	1.13	1200	1570	1270	1332	1412	63					1.28	1.91	≥6.5
KP400	0.25 /0.40	30	3.6	0.12	400	1310	1060	1110	1169	50					0.14	0.21	≥4
KP450			4.5	0.15	450	1320	1070	1120	1179	50					0.18	0.26	≥4
KP500			5.7	0.19	500	1330	1080	1130	1189	50					0.22	0.32	≥4
KP650			9.9	0.33	650	1340	1090	1140	1199	50					0.38	0.53	≥5
KP700			11.1	0.37	700	1350	1100	1150	1209	50					0.44	0.64	≥5
KP800			15	0.5	800	1450	1150	1212	1292	63					0.58	0.85	≥5.5
KP900			18.9	0.63	900	1470	1170	1232	1312	63					0.73	1.06	≥6
KP1000			23.4	0.78	1000	1500	1200	1262	1342	63					0.89	1.36	≥6
KP1100			28.2	0.94	1100	1550	1250	1312	1392	63					1.07	1.62	≥6.5
KP1200			33.9	1.13	1200	1570	1270	1332	1412	63					1.28	1.91	≥6.5

给排水 通风空调在线 sicemen.5d6d.com

给排水-通风空调在线
siceman.5d6d.com

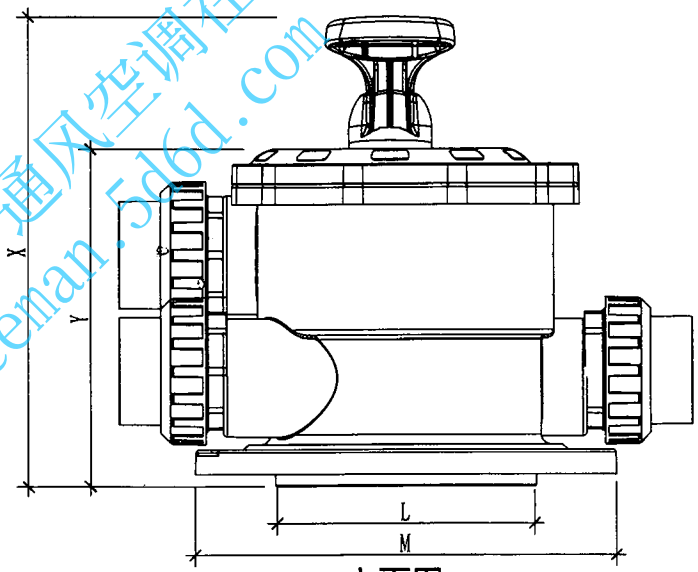

立面图

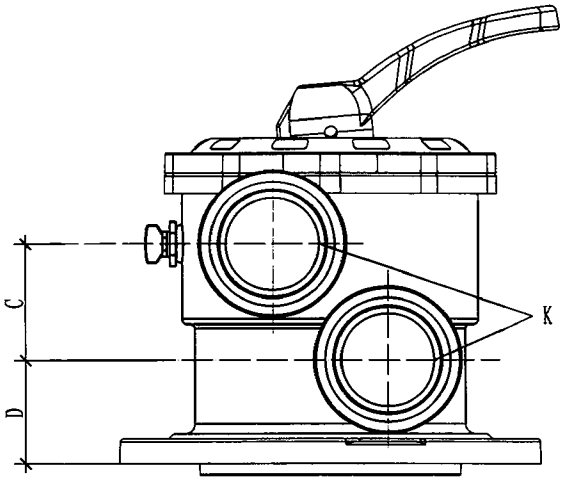

侧面图

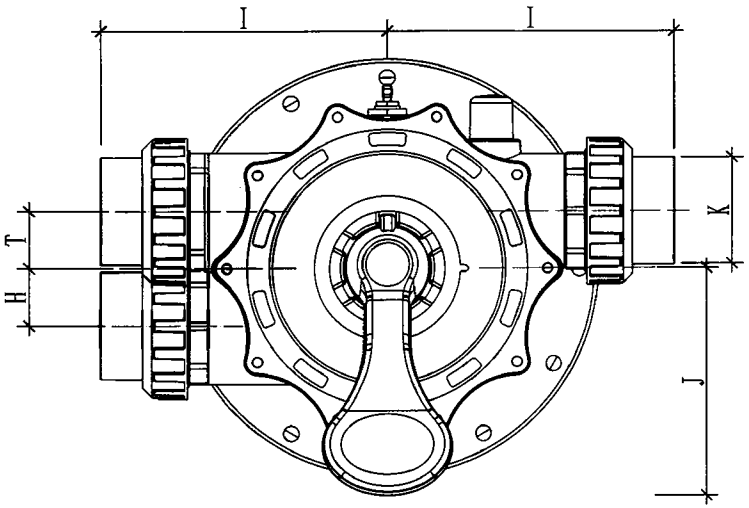

平面图

顶出连接多向阀外形尺寸(mm)

尺寸代码	X	Y	C	D	H	I	J	K	L	M	T
1½"	242	166	59	50	30	162	152	DN40	168.5	234.5	36
2"	297	211	75	67	37	185	152	DN50	168	271	37

注：1. 连接方式：顶出连接。

2. 本图根据广东联盛泳池水疗设备有限公司、广州市波英泳池设备（制造）有限公司提供的资料编制。

顶出连接多向阀									图集号	10S605
审核	赵锂	赵锂	校对	杨世兴	杨世兴	设计	赵昕	赵昕	页	46

给排水-通风空调在线
siceman.5d6d.com

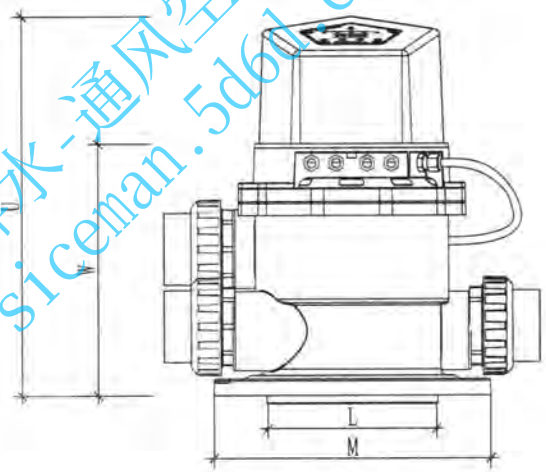

立面图

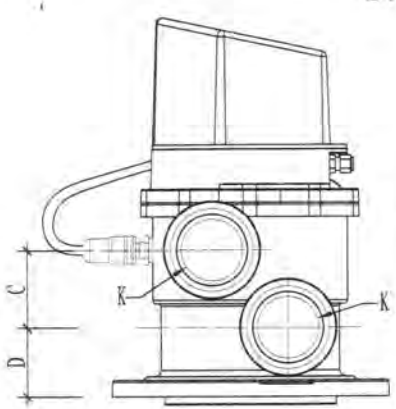

侧面图

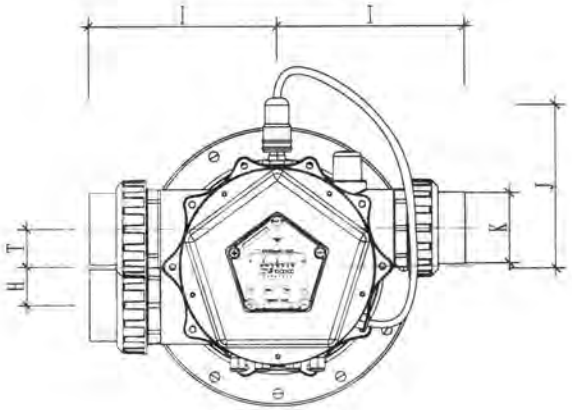

平面图

注：1. 技术参数：

1）输入工作电压AC110V-240V/50Hz；输出电压AC240V/50Hz、DC12V；

2）最大过载电流：AC240V/5000mA、DC12V/150mA；

3）循环方式：压力控制和时间控制；压力控制由于压力设定值控制，时间控制采用固定时间周期控制。

2. 功能说明：

1）采用进口微电技术芯片控制；

2）每周可选换每天或单天反冲洗控制模式（可避免因长时间没进行反冲洗造成结块的现象）；

3）采用压力控制原理，使过滤器与水泵的正常运行受到一定的保护；

4）可调反冲洗时间：30s－4min；可调管道清洗时间：20s－40s；

5）防护等级：IP 35。

6）本图根据广东联盛泳池水疗设备有限公司、广州市波英泳池设备（制造）有限公司提供的资料编制。

顶出连接多向阀外形尺寸

型号	U	W	C	D	H	I	J	K	L	M	T
P-301	323	199	59	50	30	162	145	DN40	168.5	234.5	36
P-302	368	244	75	67	37	185	164	DN50	168	271	37

顶出连接多向阀									图集号	10S605
审核	赵锂	校对	杨世兴	设计	赵昕				页	47

给排水通风空调在线
siceman5d6d.com

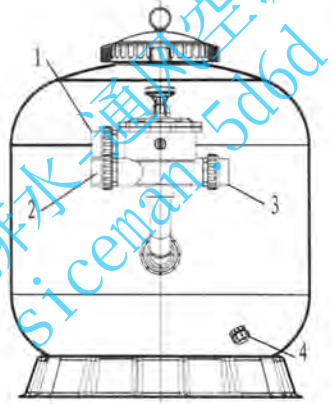

立面图

名称表

编号	名　称
1	进水接口
2	出水接口
3	反冲洗排水口
4	排水口
5	排气阀
6	压力表
7	配水滤棒
8	布水点

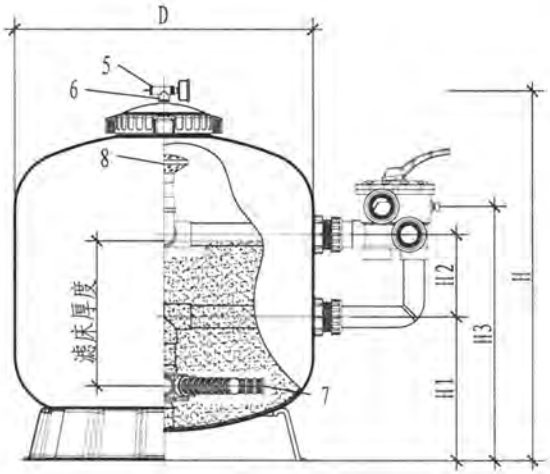

剖面图

侧出多向阀立式过滤器外形尺寸及技术参

型号	工作压力 (MPa)	滤速 (m/h)	流量 (m^3/h)	过滤面积 (m^2)	D (mm)	H (mm)	H1 (mm)	H2 (mm)	H3 (mm)	进/出水管径 DN (mm)	滤料类型	滤料 粒径 (mm)	滤料 不均匀系数 K80	滤料 厚度 (m)	滤砂重量 (t)	运行重量 (t)	罐体厚度 (mm)
KS450	0.25 /0.45	25	3.75	0.15	450	1160	500	125	684	50	石英砂	0.5 ~ 0.7	<1.7	0.7	0.18	0.262	≥4
KS500			4.75	0.19	500	1210	600	125	784	50					0.22	0.332	≥4
KS650			8.25	0.33	650	1260	650	125	834	50					0.38	0.542	≥5
KS700			9.25	0.37	700	1300	700	125	884	50					0.44	0.642	≥5
KS800			12.5	0.5	800	1360	650	220	945	65					0.58	0.855	≥5.5
KS900			15.75	0.63	900	1410	700	220	995	65					0.73	1.065	≥6
KS1000			19.5	0.78	1000	1430	600	220	895	65					0.89	1.365	≥6
KS1100			23.5	0.94	1100	1450	620	220	915	65					1.07	1.625	≥6.5
KS1200			28.25	1.13	1200	1480	630	220	925	65					1.28	1.915	≥6.5
KS450	0.25 /0.45	30	4.5	0.15	450	1160	500	125	684	50					0.18	0.262	≥4
KS500			5.7	0.19	500	1210	600	125	784	50					0.22	0.332	≥4
KS650			9.9	0.33	650	1260	650	125	834	50					0.38	0.542	≥5
KS700			11.1	0.37	700	1300	700	125	884	50					0.44	0.642	≥5
KS800			15	0.5	800	1360	650	220	945	65					0.58	0.855	≥5.5
KS900			18.9	0.63	900	1410	700	220	995	65					0.73	1.065	≥6
KS1000			23.4	0.78	1000	1430	600	220	895	65					0.89	1.365	≥6
KS1100			28.2	0.94	1100	1450	620	220	915	65					1.07	1.625	≥6.5
KS1200			33.9	1.13	1200	1480	630	220	925	65					1.28	1.915	≥6.5

注：1. 过滤器的最大工作压力分别为0.25MPa和0.45MPa两种型号，出厂测试压力为工作压力的1.5倍。
2. 过滤桶材质：聚酯玻璃纤维；玻璃钢材质过滤器桶身内有食品级防腐涂层。
3. 过滤器内部布水器、配水滤棒为塑料材质。
4. 滤床厚度从过滤棒表面起算，其下面承托层用1～2mm的粗砂。
5. 本图根据广东联盛泳池水疗设备有限公司、广州市波英泳池设备（制造）有限公司提供的资料编制。

侧出多向阀立式过滤器								图集号	10S605
审核	赵锂	校对	杨世兴	设计	赵昕			页	48

给排水-通风空调在线
sicemag.5dod.com

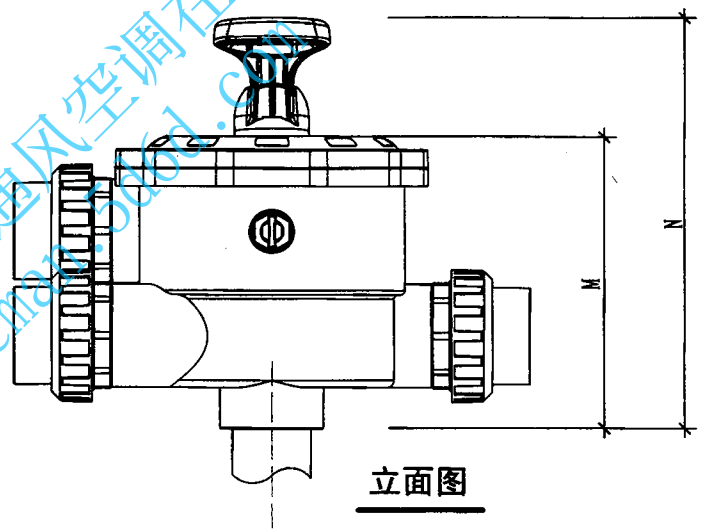

立面图

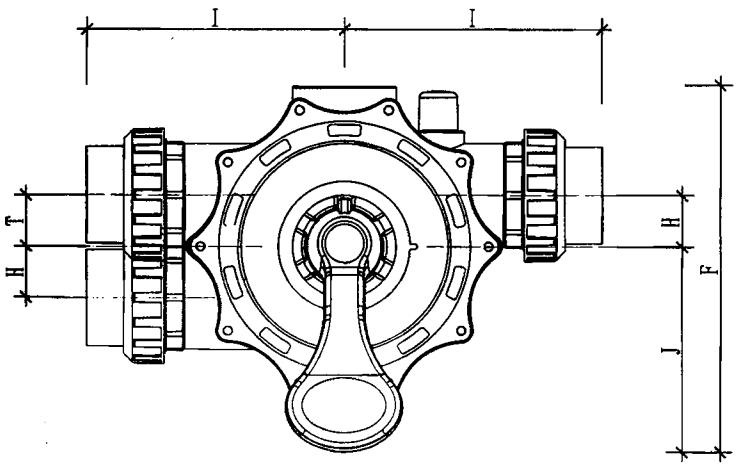

平面图

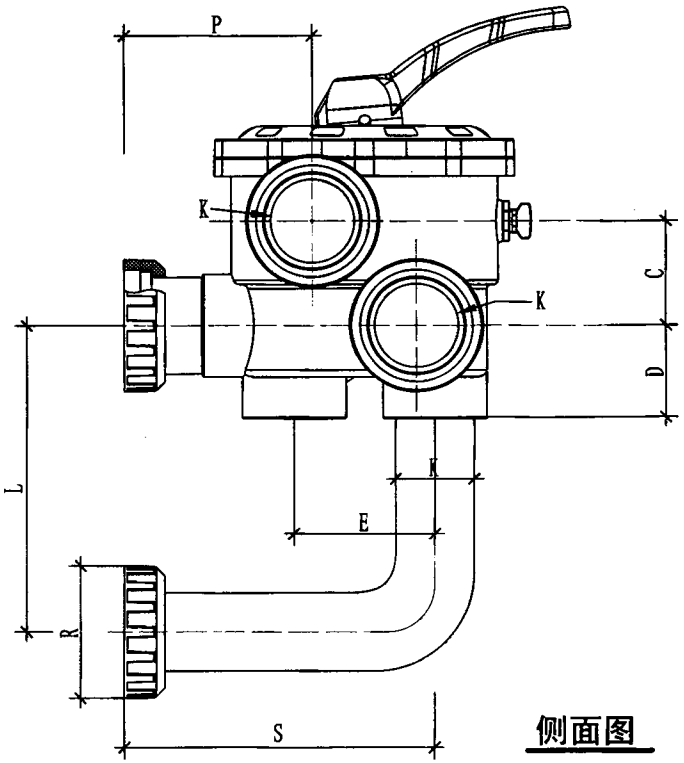

侧面图

侧出连接多向阀外形尺寸(mm)

尺寸代码	N	M	C	D	E	F	H	I	J	K	L	P	R	S	T
1 1/2"	251	170	61.5	54.5	66	220	30	162	152	DN40	125	97.5	80	195	36
2"	297	211	75	67	87	263	37	185	152	DN50	220	118.5	95	221	37

注：本图根据广东联盛泳池水疗设备有限公司、广州市波英泳池设备（制造）有限公司提供的资料编制。

侧出连接多向阀									图集号	10S605
审核	赵锂	校对	杨世兴	设计	赵昕				页	49

给排水-通风空调在线
sicemon.bdgd.com

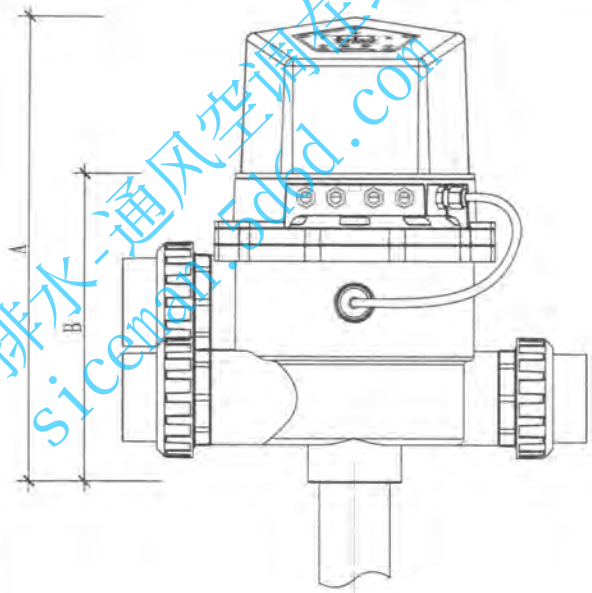

立面图

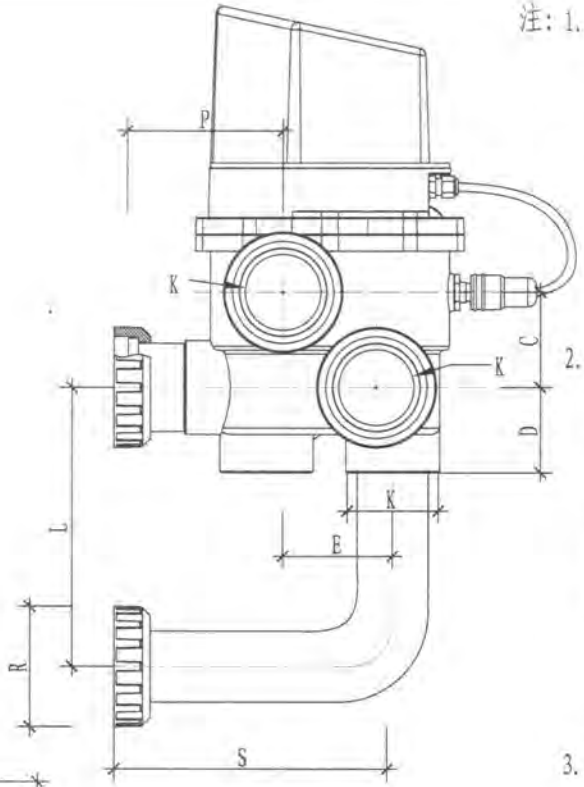

侧面图

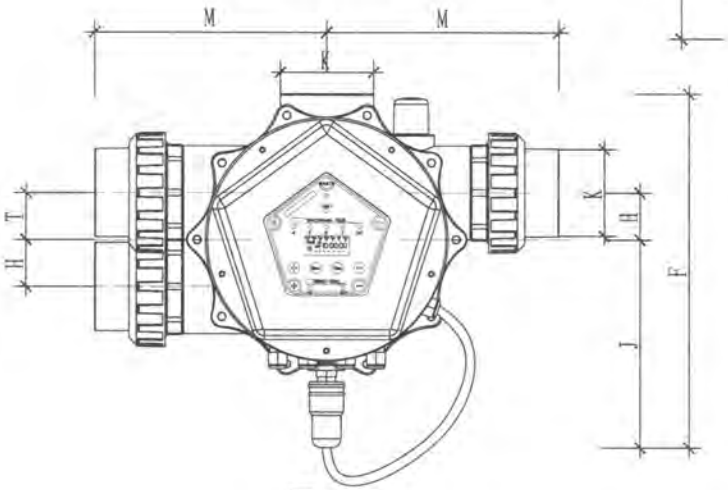

平面图

注：1. 技术参数：

1）输入工作电压AC110V－240V/50Hz；

2）输出电压AC240V/50Hz、DC12V；

3）最大过载电流：AC240V/5000mA、DC12V/150mA；

4）循环方式：压力控制和时间控制；压力控制由压力设定值控制，时间控制采用固定时间周期控制。

2. 功能说明：

1）采用进口微电技术芯片控制；

2）每周可选换每天或单数天反冲洗控制式式（可避免因长时间没进行反冲洗造成结的的现象）；

3）采用压力控制原理，使过滤器与水泵的正常运行受到一定的保护；

4）可调反冲洗时间：30s～4min；

5）可调管道清洗时间：20～40s；

6）防护等级：IP 35。

3. 本图根据广东联盛泳池水疗设备有限公司、广州市波英泳池设备（制造）有限公司提供的资料编制。

侧出连接多向阀外形尺寸

型号	A	B	C	D	E	F	H	M	J	K	L	P	R	S	T
T-301	327.5	203.5	61.5	54.5	66	234	30	162	145	DN40	125	97.5	80	195	36
T-302	368	244	75	67	87	279	37	185	164	DN50	220	118.5	95	221	37

侧出连接多向阀									图集号	10S605
审核	赵锂	校对	杨世兴	设计	赵昕				页	50

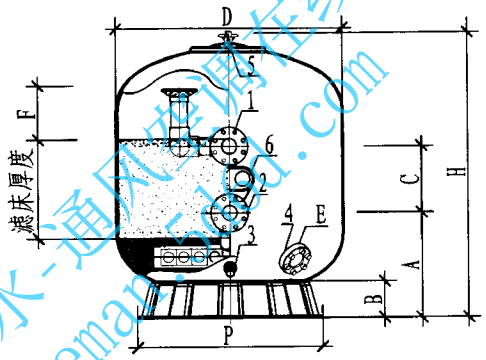

立式过滤器正立图

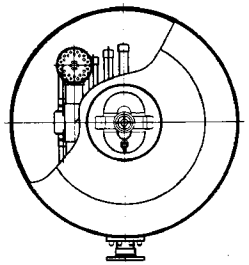

立式过滤器俯视图

名称表

编号	名　称
1	进水口
2	出水口
3	排水口
4	卸料口
5	排气阀
6	压力表

注：1. 过滤器的最大工作压力分别为为0.25MPa和0.40MPa两种型号。
2. 出厂测试压力为工作压力的1.5倍。
3. 玻璃钢材质过滤器桶身内有食品级防腐涂层。
4. 本图根据广东联盛泳池水疗设备有限公司、广州市波英泳池设备（制造）有限公司提供的资料编制。

立式过滤器外形尺寸及技术参数

0.25MPa型号	0.40MPa型号	滤速(m/h)	直径D(mm)	进/出水管径DN(mm)	流量(m^3/h)	过滤面积(m^2)	H(mm)	A(mm)	C(mm)	B(mm)	F(mm)	ΦP(mm)	ΦE(mm)	容积(m^3)	滤床厚度(m)	承托层厚度(m)	滤砂0.5~0.7mm(t)	粗砂1~2mm(t)	运行重量(t)	滤罐壁厚度 0.25MPa	滤罐壁厚度 0.4MPa
K1200	K1200B	20	1200	75	22	1.13	1780	600	600	165	≥300	1000	60	1.58	≥0.7	≥0.3	1.23	0.4	2.52	≥7	≥9
		25		75	28																
		30		90	33																
K1400	K1400B	20	1400	75	30	1.54	1890	680	550	175	≥325	1200	110	2.28			1.67	0.58	3.542	≥7	≥9
		25		90	38																
		30		110	46																
K1600	K1600B	20	1600	90	40	2.01	2000	780	550	210	≥350	1450	110	3.12			2.18	0.78	4.77	≥8	≥10
		25		110	50																
		30		110	60																
K1800	K1800B	20	1800	110	50	2.54	2100	850	550	225	≥350	1610	110	3.9			2.76	0.95	5.95	≥8	≥10
		25		110	63																
		30		160	76																
K2000	K2000B	20	2000	110	62	3.14	2200	890	550	245	≥400	1800	160	5			3.9	1.11	8.17	≥9	≥11
		25		160	78																
		30		160	94																
K2400	K2400B	20	2400	160	90	4.52	2400	940	550	245	≥450	2000	160	8.02			5.57	1.65	12.08	≥10	≥12
		25		160	113																
		30		200	135																
K2500	K2500B	20	2500	160	98	4.90	2450	960	550	245	≥450	2000	160	9.02			6.32	2.15	14.22	≥12	≥14
		25		160	122																
		30		200	147																
K3000	K3000B	20	3000	160	141	7.07	2650	1020	600	350	≥500	2650	160	13			9.20	3.23	20.89	≥14	≥16
		25		200	176																
		30		200	212																

聚酯玻璃纤维立式过滤器								图集号	10S605
审核	赵锂	校对	杨世兴	设计	赵昕			页	51

给排水-通风空调在线 sicemar.sina.com

给排水-通风空调在线
siceman.5dod.com

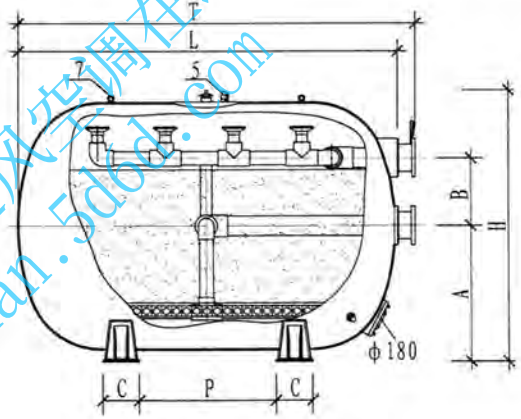

卧式过滤器侧面图

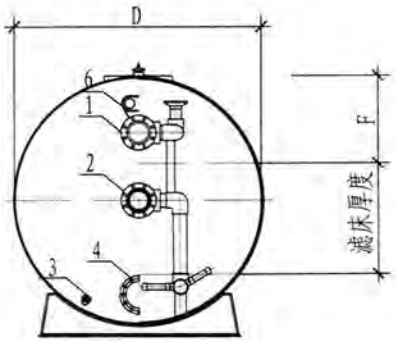

卧式过滤器正面图

名称表

编号	名　称
1	进水口
2	出水口
3	排水口
4	卸料口
5	排气阀
6	压力表
7	吊　耳

卧式过滤器外形尺寸及技术参数（一）

型号	工作压力 (MPa)	滤速 (m/h)	L (mm)	进/出水管径 DN (mm)	流量 (m^3/h)	过滤面积 (m^2)	H (mm)	T (mm)	A (mm)	B (mm)	C (mm)	F (mm)	P (mm)	容积 (m^3)	滤床厚度 (m)	承托层厚度 (m)	滤砂0.5～0.8mm (t)	粗粒1～2mm (t)	运行重量 (t)	滤罐壁厚 (mm)
φ1800																				
HL1825	0.25 0.40	20	2500	110	75	3.74	2050	2700	1020	550	300	300	1400	5.53	≥0.7	≥0.3	4.85	0.97	9.17	≥9
		25		110	93															
		30		160	112															
HL1830		20	3000	110	91	4.58	2050	3200	1020	550	300	300	1400	6.8			5.92	1.22	11.23	≥9
		25		160	114															
		30		160	137															
HL1835		20	3500	110	108	5.41	2050	3700	1020	550	300	300	1400	8.07			7	1.47	13.29	≥9
		25		160	135															
		30		200	162															
HL1840		20	4000	160	125	6.25	2050	4200	1020	550	300	300	1400	9.34			8.07	1.7	15.35	≥10
		25		200	156															
		30		200	187															

注：1. 过滤器的最大工作压力为0.25MPa和0.40MPa两种规格，出厂测试压力为工作压力的1.5倍。
2. 玻璃钢材质过滤器桶身内有食品级防腐涂料。
3. 本图根据广东联盛泳池水疗设备有限公司、广州市波芙泳池设备（制造）有限公司提供的资料编制。

聚酯玻璃纤维卧式过滤器								图集号	10S605
审核	赵锂	赵锂	校对	杨世兴	杨世兴	设计	赵昕	赵昕	页	52

卧式过滤器外形尺寸及技术参数（二）

型号	工作压力（MPa）	滤速（m/h）	L（mm）	进/出水管径 DN（mm）	流量（m^3/h）	过滤面积（m^2）	H（mm）	T（mm）	A（mm）	B（mm）	C（mm）	F（mm）	P（mm）	容积（m^3）	滤床厚度（m）	承托层厚度（m）	滤砂0.5～0.8mm（t）	粗粒1～2mm（t）	运行重量（t）	滤罐壁厚（mm）
φ2000																				
HL2025	0.25	20	2500	110	87	4.34	2220	2730	1090	600	350	350	1500	6.9	≥0.7	≥0.3	6.57	1.05	11.3	≥10
		25		110	108															
		30		160	130															
HL2030		20	3000	110	106	5.3	2220	3230	1090	600	350	350	1500	8.47			8.02	1.3	13.8	≥10
		25		160	132															
		30		160	159															
HL2035		20	3500	110	125	6.25	2220	3730	1090	600	350	350	1500	10.1			9.47	1.55	16.28	≥10
		25		160	156															
		30		200	187															
HL2040		20	4000	160	144	7.21	2220	4230	1090	600	350	350	1500	11.6			10.9	1.8	18.78	≥12
		25		200	180															
		30		200	216															
HL2045		20	4500	200	163	8.16	2220	4730	1090	600	350	350	1500	13.2			12.37	2.07	21.38	≥12
		25		200	204															
		30		250	244															
φ2400																				
HL2430	0.25	20	3000	160	119	5.94	2620	3250	1270	650	450	400	1750	11.2	≥0.7	≥0.3	9.3	2.58	18.3	≥11
		25		160	148															
		30		200	178															
HL2435		20	3500	160	141	7.06	2620	3750	1270	650	450	400	1750	13.3			11.05	3.13	21.8	≥11
		25		200	176															
		30		200	211															
HL2440		20	4000	200	163	8.17	2620	4250	1270	650	450	400	1750	15.5			12.8	3.65	25.28	≥13
		25		200	204															
		30		250	245															
HL2445		20	4500	200	185	9.28	2620	4750	1270	650	450	400	1750	17.7			14.53	4.2	28.9	≥13
		25		200	232															
		30		250	278															
HL2450		20	5000	200	208	10.4	2620	4750	1270	650	450	400	1750	19.8			16.3	4.8	32.4	≥13
		25		250	260															
		30		250	312															

注：1. 过滤器的最大工作压力为0.25MPa，出厂测试压力为0.40MPa。
2. 玻璃钢材质过滤器桶身内有食品级防腐涂料。
3. 本图根据广东联盛泳池水疗设备有限公司、广州市波英泳池设备（制造）有限公司提供的资料编制。

聚酯玻璃纤维卧式过滤器								图集号	10S605
审核	赵锂	赵锂	校对	杨世兴	杨世兴	设计	赵昕	赵昕	页 53

给排水-通风空调在线 sicman.5d6d.com

给排水-通风空调在线
siceman.5dcd.com

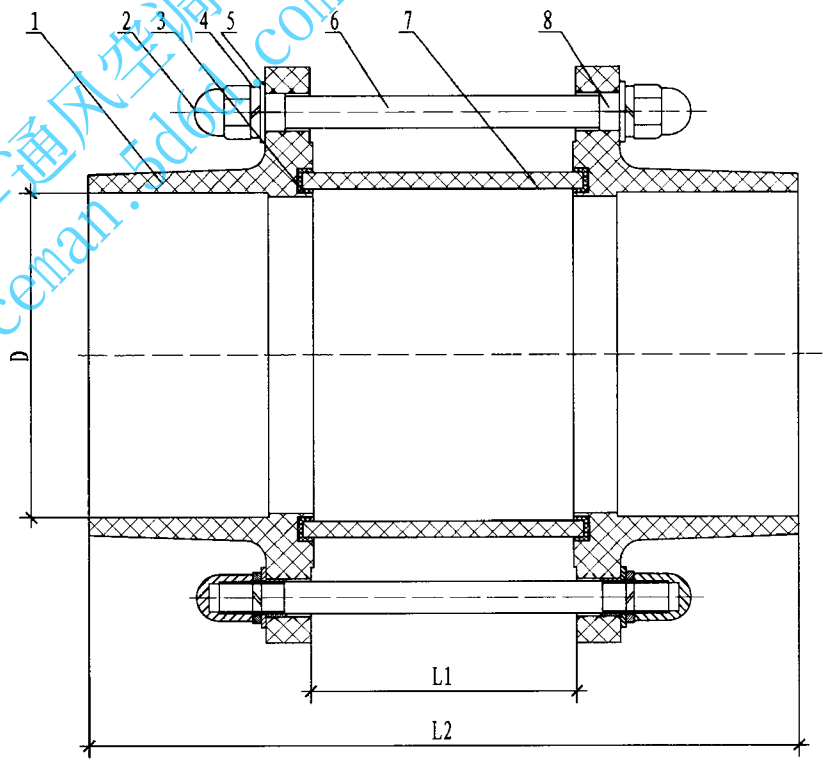

过滤器反冲洗排水观察视镜

材料表

序号	名 称	数量	材料	备注
1	PVC法兰	2	PVC	
2	六角盖形螺母	16	不锈钢	
3	密封圈	2	硅橡胶	
4	弹簧垫片	16	不锈钢	
5	平垫片	16	不锈钢	
6	双头牙螺栓1	8	A3	
7	透明直管1	1	PE	
8	φ19孔中心定位垫片	16	尼龙	

规格表

型号	D	L1(mm)	L2(mm)
WL-FS150	φ150	130	350
WL-FS200	φ200	130	395
WL-FS250	φ250	150	490

注：1. 视窗安装在过滤器、活性炭吸附过滤罐的反冲洗排水管上，用以观察出水水质情况。

2. 连接方式：采用胶粘的方式与管道直接连接，安装位置由设计人员确定。

3. 视镜可拆，便于清洗。

4. 本图根据广东联盛泳池水疗设备有限公司、广州市波英泳池设备（制造）有限公司提供的资料编制。

过滤器反冲洗排水观察视镜								图集号	10S605
审核	赵锂	校对	杨世兴	设计	赵昕			页	54

给排水-通风空调在线
siceman.5d6d.com

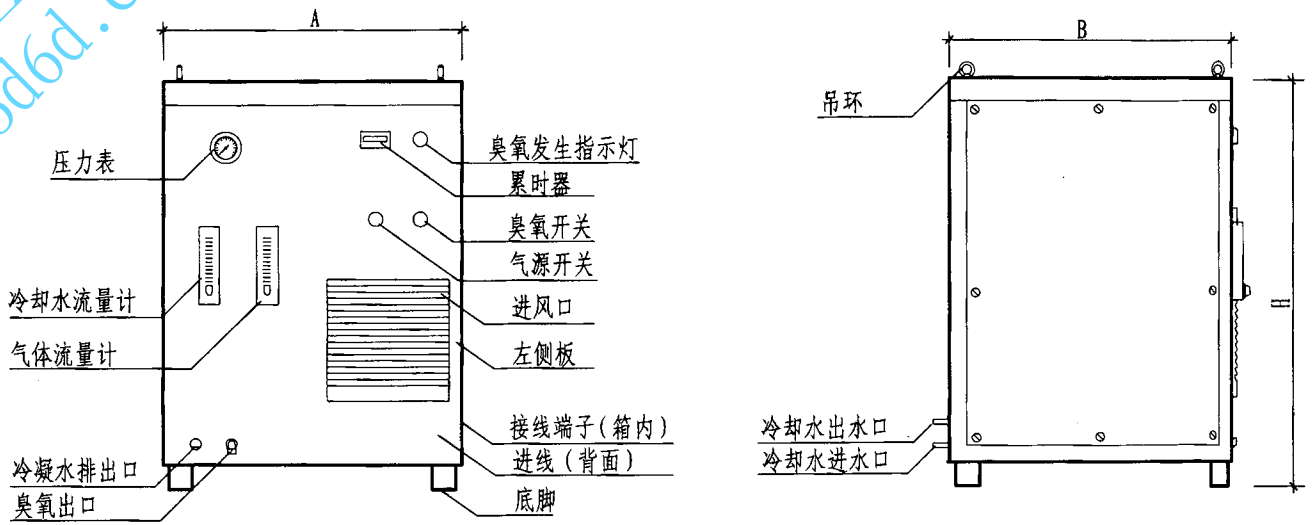

HD-10型、HD-20型臭氧发生器

HD-10型、HD-20型臭氧发生器设备参数

型　号	HD-10	HD-20
主机功率(kW)	0.5	0.5
臭氧产量(mg/L)	10	20
设备供电	200V/50Hz/5A	200V/50Hz/5A
A×B×H	520×560×580	520×560×580
重　量(kg)	50	61

注：1. 本设备配有分子筛制氧机。
2. 设备四周应留有不小于800mm的操作维修空间。
3. 本图根据北京恒动环境技术有限公司提供的资料编制。

臭氧发生器外形尺寸及技术参数								图集号	10S605
审核	赵锂	赵锂	校对	杨世兴	杨世兴	设计	钱江锋	钱江锋	页	55

给排水-暖通风空调在线
sicelec.5d6d.com

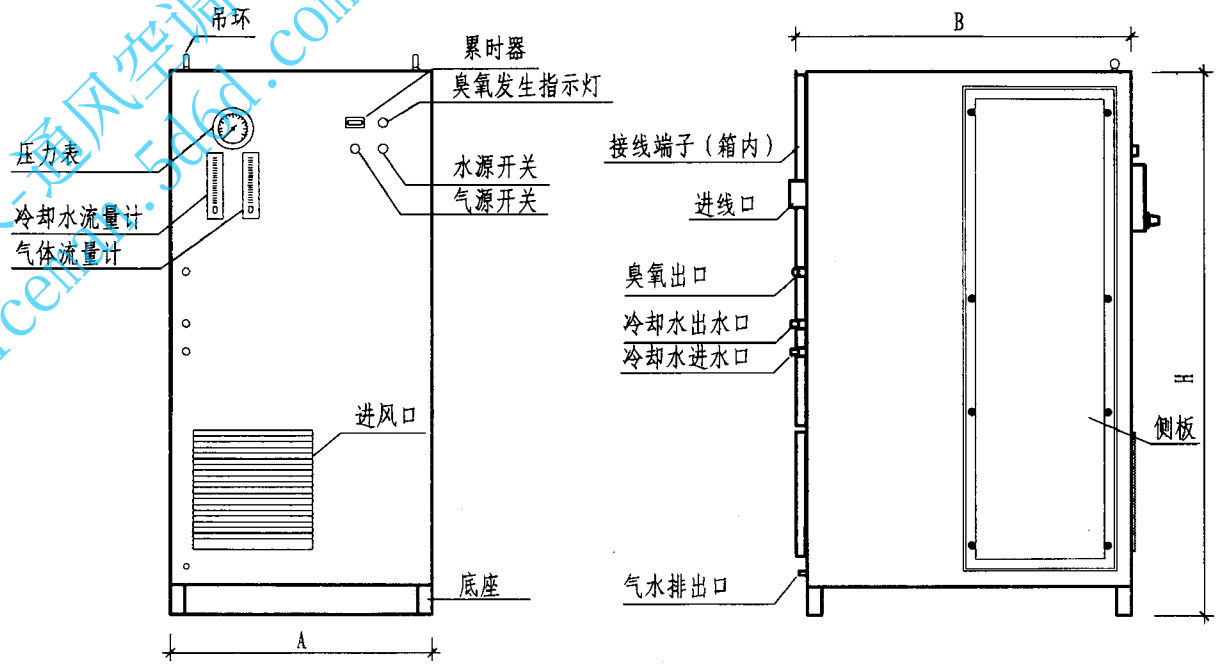

注：1. 本设备配有分子筛制氧机。
2. 本设备四周应留有不小于800mm的操作维修空间。
3. 本图根据北京恒动环境技术有限公司提供的资料编制。

HD-40型、HD-80、HD-150和HD-200型臭氧发生器

HD-40型、HD-80、HD-150和HD-200型臭氧发生器设备参数

型　号	HD-40	HD-80	HD-150	HD-200
主机功率(kW)	1.65	3.0	5.5	6.5
臭氧产量(mg/L)	40	80	150	200
设备供电	3-380V/50Hz/10A	3-380V/50Hz/16A	3-380V/50Hz/25A	3-380V/50Hz/32A
A×B×H	520×695×1370	700×780×1450	700×960×1680	700×960×1850
重　量(kg)	105	220	300	330

臭氧发生器外形尺寸及技术参数								图集号	10S605
审核	赵锂	赵锂	校对	杨世兴	杨世兴	设计	钱江锋	钱江锋	页	56

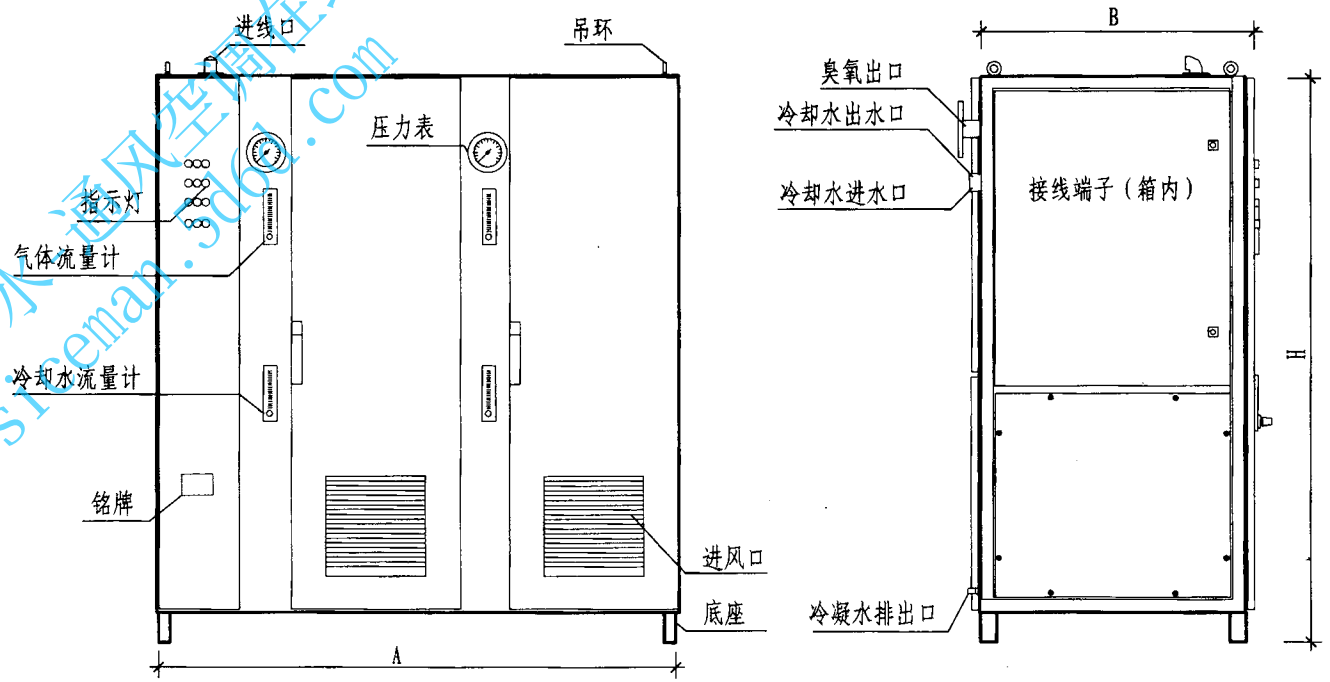

注：1. 本设备配有分子筛制氧机。
2. 设备四周应留有不小于800mm的操作维修空间。
3. 本图根据北京恒动环境技术有限公司提供的资料编制。

HD-300～HD-600型臭氧发生器

HD-300～HD-600型臭氧发生器设备参数

型　号	HD-300	HD-350	HD-400	HD-450	HD-500	HD-550	HD-600
主机功率(kW)	11.0	12.0	13.0	16.5	17.5	18.5	19.5
臭氧产量(mg/L)	300	350	400	450	500	550	600
设备供电	3-380V/50Hz/50A			3-380V/50Hz/63A			
A×B×H	170×960×1870			2400×960×1870			
重　量(kg)	700			1000			

臭氧发生器外形尺寸及技术参数（三）								图集号	10S605
审核	赵锂	校对	杨世兴	设计	钱江锋			页	57

给排水、通风空调在线 sinoman.3d61.com

给排水-通风空调在线
siceman.5dd.com

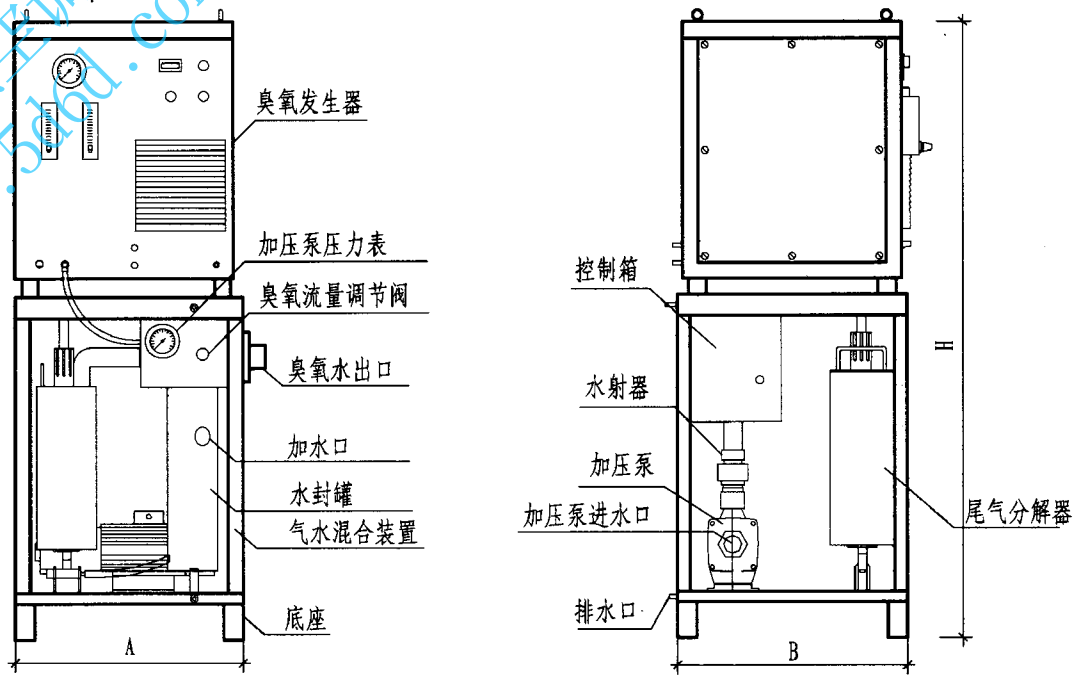

HD-10型、HD-20型臭氧发生器与气水混合单元组合图

注：1. 臭氧发生器配套气水混合装置由加压水泵、水射器、臭氧流量调节阀、水封罐及控制箱组成。

2. 选用时应与臭氧发生器相配套。

3. 设备应放在臭氧反应罐附近。

4. 设备四周应留有不小于800mm的操作维修空间。

5. 本图和表根据北京恒动环境技术有限公司提供的资料编制。

HD-10型、HD-20型臭氧发生器设备参数

型　号	HD-10	HD-20
带标配气水混合系统的总功率(kW)	0.5	0.5
臭氧产量(mg/L)	10	20
设备供电	200V/50Hz/5A	200V/50Hz/5A
A×B×H	520×560×580	520×560×580
重　量(kg)	50	61

臭氧发生器配套气水混合投加装置外形尺寸及技术参数									图集号	10S605
审核	赵锂	赵锂	校对	杨世兴	杨世兴	设计	钱江锋	钱江锋	页	58

给排水-通风空调在线
siceman.5dod.com

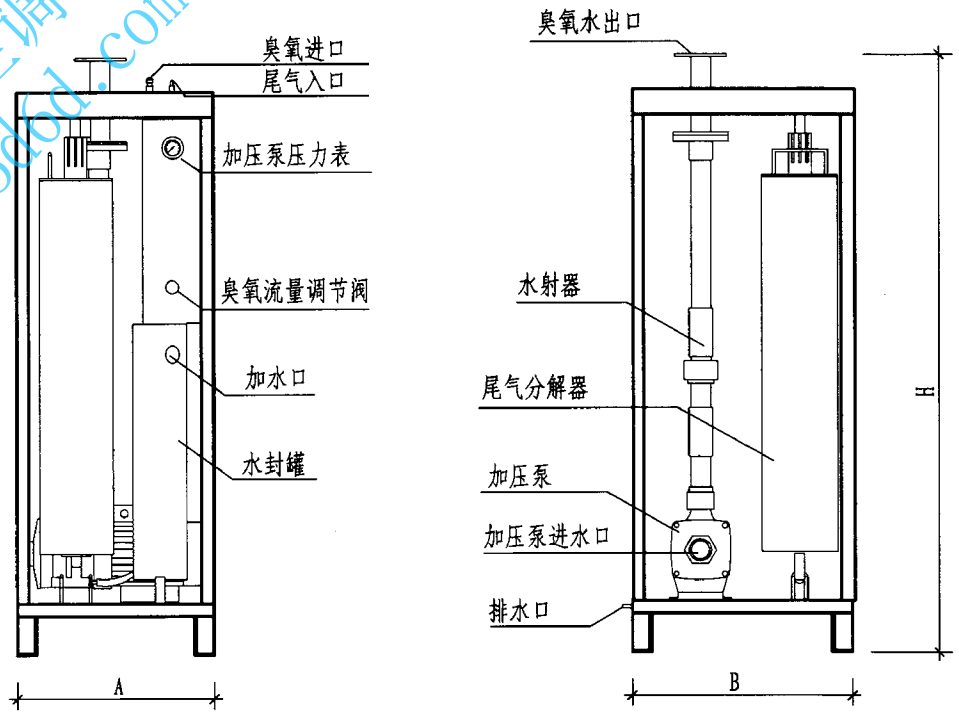

注：1. 臭氧发生器配套气水混合装置由加压水泵、水射器、臭氧流量调节阀，水封罐及控制箱组成。

2. 选用时应与臭氧发生器相配套。

3. 本图根据北京恒动环境技术有限公司提供的资料编制。

HD-40型、HD-80、HD-150和HD-200型臭氧发生器配套气水混合装置组合图

HD-40型、HD-80、HD-150和HD-200型臭氧发生器配套气水混合装置参数

型　号	HD-40	HD-80	HD-150	HD-200
气水混合装置的功率 (kW)	0.9	1.1	2.2	2.2
设备供电	3-380V/50Hz/10A	3-380V/50Hz/16A	3-380V/50Hz/25A	3-380V/50Hz/32A
A×B×H (mm)	500×480×1170	500×480×1170	700×480×1470	700×480×1470
重　量(kg)	45	45	75	75

给排水-通风空调在线
siceman.5dd.com

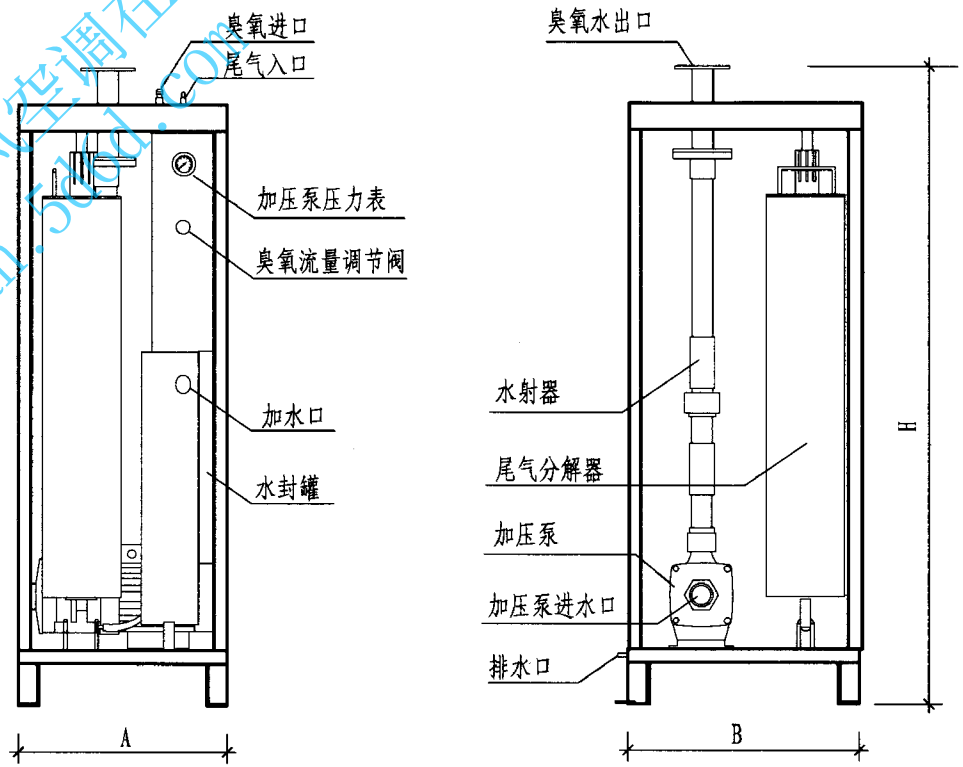

注：1. 臭氧发生器配套气水混合装置由加压水泵、水射器、臭氧流量调节阀，水封罐及控制箱组成；

2. 选用时应与臭氧发生器相配套。

3. 本图和表根据北京恒动环境技术有限公司提供的资料编制。

HD-300～HD-600型臭氧发生器配套气水混合装置组合图

HD-300～HD-600型臭氧发生器配套气水混合装置参数

型　号	HD-300	HD-350～450	HD-500～600
气水混合装置的功率(kW)	2.2	3.0	4.0
设备供电	3-380V/50Hz		
A×B×H (mm)	500×450×1470	700×500×1470	500×450×1470
重　量(kg)	75	100	100

给排水-通风空调在线
siceman.5d6d.com

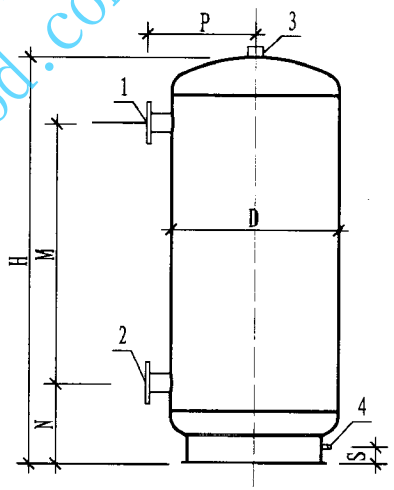

立式不锈钢臭氧反应罐

名称表

编号	名　称
1	进水接口
2	出水接口
3	自动排气阀接口
4	泄污管接口

立式不锈钢臭氧反应罐外形尺寸及技术参数

型号	容积（m^3）	直径D（mm）	H（mm）	M（mm）	N（mm）	P（mm）	S（mm）	进/出水口 DN（mm）	自动排气阀口 DN（mm）
HD-ORL-0.40	0.4	604	1590	1057	325	420	65	65	65
HD-ORL-0.88	0.88	806	1990	1300	405	520	80	80	65
HD-ORL-1.41	1.41	1006	2051	1280	436	640	75	100	65
HD-ORL-2.10	2.10	1206	2088	1200	486	740	75	125	65
HD-ORL-2.93	2.93	1408	2251	1180	607	850	120	150	65
HD-ORL-3.93	3.93	1608	2312	1120	659	960	110	200	65
HD-ORL-5.10	5.10	1810	2375	1120	682	1060	110	200	65
HD-ORL-6.45	6.45	2010	2490	1060	788	1170	140	250	65
HD-ORL-11.2	11.2	2412	2971	1240	936	1380	140	300	65

注：1. 不锈钢牌号为S31603（旧代号为S316L）
　　2. 本图根据北京恒动环境技术有限公司提供的资料编制。

给排水-通风空调在线
siceman.5d6d.com

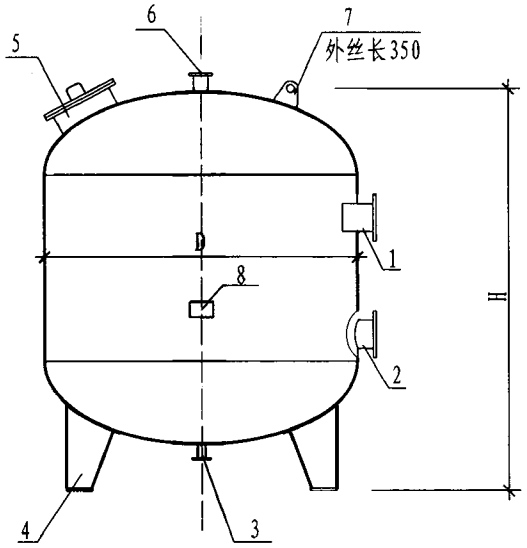

立式臭氧反应罐

名称表

编号	名　称
1	进水接口
2	出水接口
3	泄水管口
4	支座
5	人孔
6	排气阀接口
7	吊环
8	名牌

立式臭氧反应罐外型尺寸及技术参数

型 号	容积（m^3）	内径D (mm)	H (mm)	材 料
HT-OF-2000L	2.0	1200	2100	S31603 不锈钢
HT-OF-3000L	3.0	1400	2300	
HT-OF-4000L	4.0	1600	2300	
HT-OF-6000L	6.0	1400	2300	
HT-OF-7000L	7.0	1800	2300	
HT-OF-9000L	9.0	2000	2500	
HT-OF-10000L	10.0	2400	2500	
HT-OF-11000L	11.0	2400	2800	

注：1. 设备重量、详细尺寸等可咨询生产厂家。
2. 本图根据江苏恒泰泳池设备有限公司提供的资料编制。

立式臭氧反应罐外形尺寸及技术参数									图集号	10S605
审核	赵锂	校对	赵昕	设计	杨世兴				页	62

给排水-通风空调在线
siceman.5d6d.com

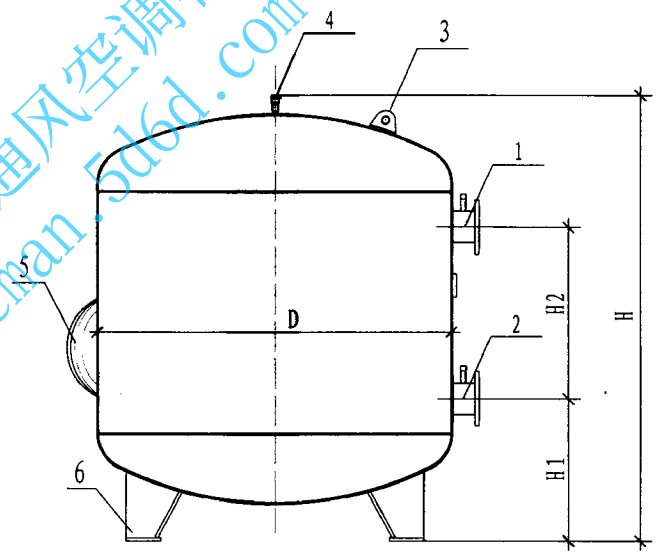

立式臭氧反应罐

注：1. 臭氧反应罐材质为S31603不锈钢。
2. 工作压力为0.4MPa。
3. 设备重量、详细尺寸等可咨询生产厂家。
4. 本图根据浙江金泰泳池环保设备有限公司提供的资料编制。

名称表

编号	名　称
1	进水接口
2	出水接口
3	吊环
4	排气阀接口
5	人孔
6	支座

立式臭氧反应罐外型尺寸及技术参数

型 号	容 积 (m³)	内径D (mm)	H (mm)	H1 (mm)	H2 (mm)	材 料
JT-OFL-2	2.0	1200	2200	650	900	S31603 不锈钢
JT-OFL-3	3.0	1400	2250	680	900	
JT-OFL-4	4.0	1600	2300	750	900	
JT-OFL-5	5.0	1800	2400	780	900	
JT-OFL-7	7.0	2000	2650	870	1000	
JT-OFL-8.5	8.5	2200	2700	890	1000	
JT-OFL-10	10.0	2400	2850	960	1000	
JT-OFL-12	12.0	2600	2900	990	1000	

给排水-通风空调在线
siceman.zdcd.com

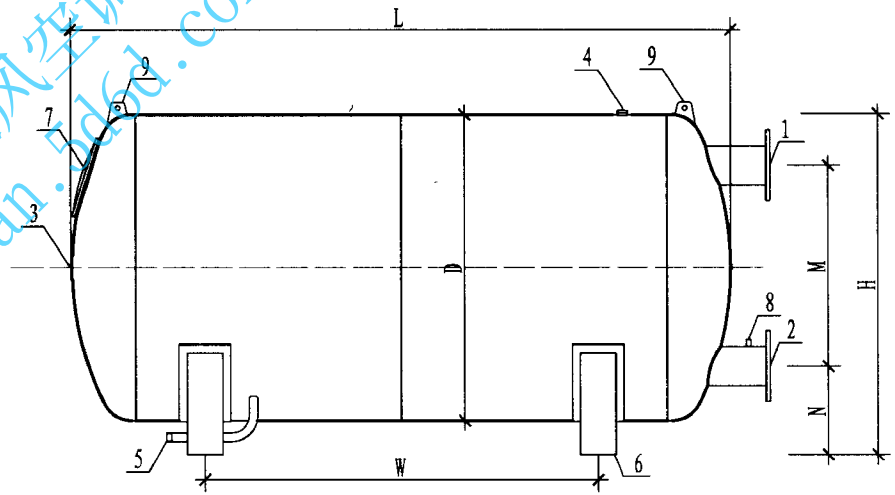

卧式不锈钢臭氧反应罐

名称表

编号	名　称
1	进水接口
2	出水接口
3	视窗口
4	自动排气阀接口
5	泄污管接口
6	罐体支座
7	人孔
8	压力表口
9	吊耳

卧式不锈钢臭氧反应罐外形尺寸及技术参数

型号	容积（m^3）	直径D（mm）	H（mm）	M（mm）	N（mm）	W（mm）	L（mm）	进/出水口 DN（mm）	泄水口 DN（mm）	自动排气阀口 DN（mm）
HD-ORW-6.94	6.94	1600	1793	1030	484	1700	3530	200/250	32	32
HD-ORW-8.9	8.90	1800	2003	1170	514	1700	3608	200/250	32	32
HD-ORW-11.2	11.20	2000	2241	1280	602	1700	3660	250/300	40	32
HD-ORW-13.8	13.80	2200	2441	1390	642	1700	3752	250/300	40	32
HD-ORW-16.7	16.70	2400	2667	1520	716	1700	3810	300/350	50	32

注：1. 不锈钢牌号为S31603（旧代号为S316L）
2. 设备重量、详细尺寸等可咨询生产厂家。
3. 本图根据北京恒动环境技术有限公司提供的资料编制。

给排水-通风空调在线
siceman.5d6d.com

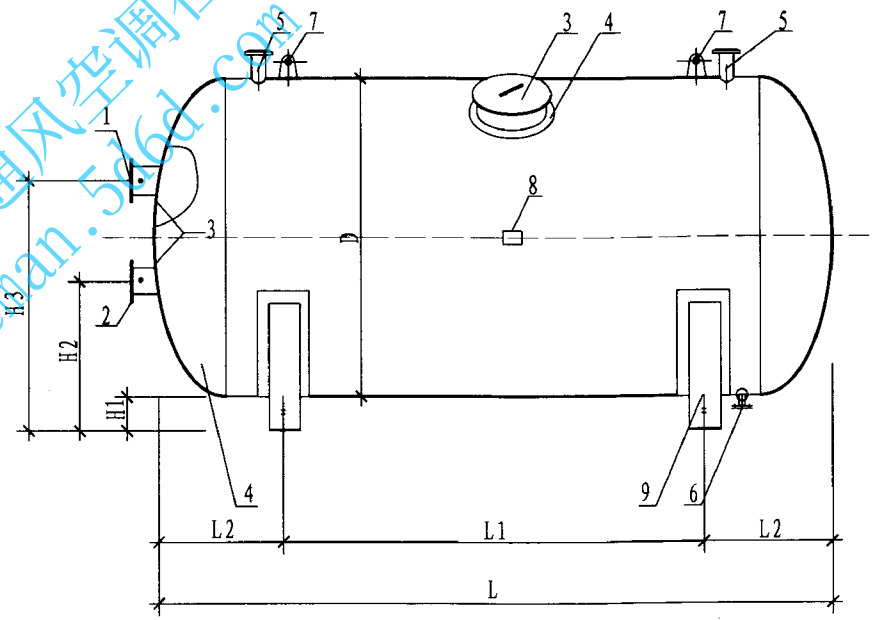

名称表

编号	名　称
1	进水接口
2	出水接口
3	人孔
4	人孔部强圈
5	排气孔
6	排污接口
7	吊耳
8	铭牌
9	支座

卧式臭氧反应罐

卧式臭氧反应罐外型尺寸及技术参数

型 号	容 积 (m^3)	内径D (mm)	L (mm)	L1 (mm)	L2 (mm)	H1 (mm)	H2 (mm)	H3 (mm)	材 料
HT-OF-2000W	10	2000	3500	1900	800	380	1080	1730	S31603 不锈钢
HT-OF-2200W	16	2200	4500	2700	900	380	1130	1830	
HT-OF-2400W	20	2400	5000	3000	1000	380	1180	1980	
HT-OF-2600W	27	2600	5500	3300	1100	380	1280	2080	

注：1. 设备重量、详细尺寸等可咨询生产厂家。
　　2. 本图根据江苏恒泰泳池设备有限公司提供的资料编制。

卧式臭氧反应罐外形尺寸及技术参数									图集号	10S605
审核	赵锂	校对	赵昕	设计	杨世兴				页	65

给排水-通风空调在线
siceman.5d6d.com

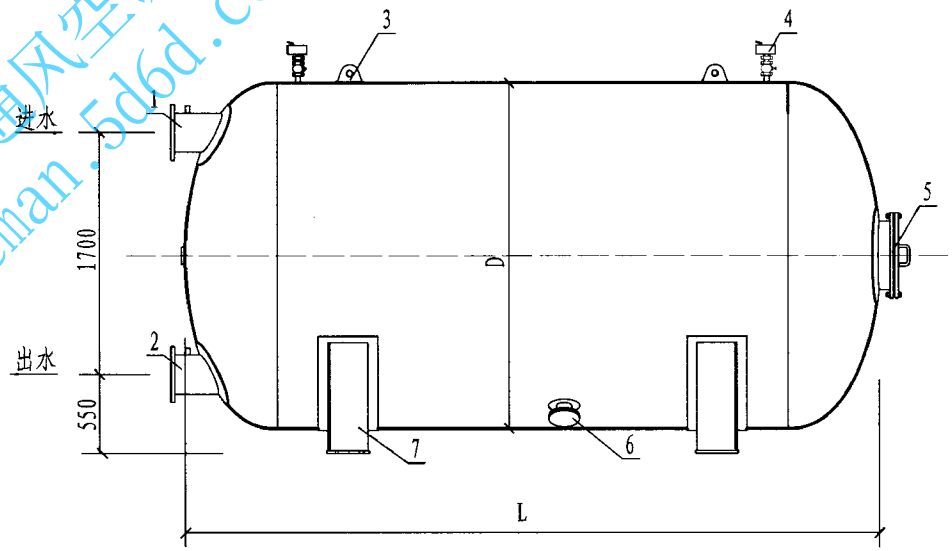

名称表

编号	名　称
1	进水接口
2	出水接口
3	吊耳
4	排气阀
5	人孔
6	泄空口
7	支座

卧式臭氧反应罐

卧式臭氧反应罐外型尺寸

型 号	容 积 (m^3)	内径D (mm)	长度 L (mm)	进、出管径 (mm)	材 料
JT-OFW-12	12	2200	3500	DN250	S31603 不锈钢
JT-OFW-14	14	2200	4000	DN250	
JT-OFW-16	14	2200	4500	DN300	
JT-OFW-18	16	2200	5000	DN300	
JT-OFW-21	21	2400	5000	DN300	

注：1. 设备重量、详细尺寸等可咨询生产厂家。

2. 本图根据浙江金泰泳池环保设备有限公司提供的资料编制。

卧式臭氧反应罐外形尺寸及技术参数								图集号	10S605
审核	赵锂		校对	赵昕		设计	杨世兴	页	66

给排水-通风空调在线
siceman.5d6d.com

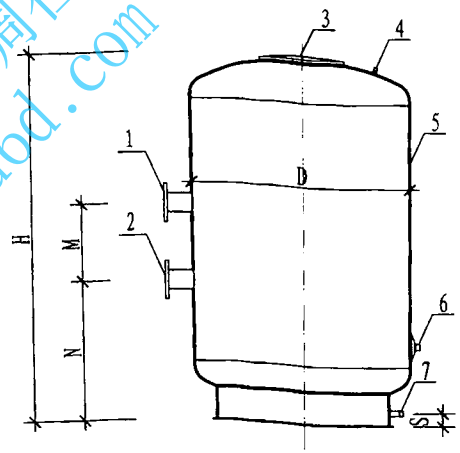

立式不锈钢活性炭吸附罐

名称表

编号	名　称
1	进水接口
2	出水接口
3	人孔
4	排气孔接口
5	视窗
6	排砂口
7	排水接口

立式不锈钢活性炭吸附罐外形尺寸及技术参数

型号	工作压力（MPa）	滤速（m/h）	过滤水量（m^3/h）	直径D（mm）	过滤面积（m^2）	H（mm）	M（mm）	N（mm）	S（mm）	泄水口 DN（mm）	进/出水口 DN（mm）
HD-ABL-1000	0.6	33	25.9	1060	0.785	2068	400	836	75	25	80
HD-ABL-1200			37.3	1206	1.130	2104	440	776	75	25	100
HD-ABL-1400			50.82	1408	1.540	2268	500	827	120	40	125
HD-ABL-1600			66.83	1608	2.010	2330	500	849	110	40	125
HD-ABL-1800			63.82	1810	2.540	2393	570	782	110	40	150
HD-ABL-2000			103.62	2010	3.140	2508	570	858	140	50	150
HD-ABL-2400			149.16	2412	4.520	2692	680	865	140	50	200
HD-ABL-1000	0.6	35	27.48	1060	0.785	2068	400	836	75	25	80
HD-ABL-1200			39.55	1206	1.130	2104	440	776	75	25	100
HD-ABL-1400			53.90	1408	1.540	2268	500	827	120	40	125
HD-ABL-1600			70.35	1608	2.010	2330	500	849	110	40	125
HD-ABL-1800			88.90	1810	2.540	2393	570	782	110	40	150
HD-ABL-2000			109.90	2010	3.140	2508	570	858	140	50	150
HD-ABL-2400			158.20	2412	4.520	2692	680	865	140	50	200

注：1. 不锈钢牌号为S31603（旧为S316L）。
2. 设备重量、详细尺寸等可咨询生产厂家。
3. 本图根据北京恒动环境技术有限公司提供的资料编制。

立式活性炭吸附罐外形尺寸及技术参数								图集号	10S605
审核	赵锂	校对	杨世兴	设计	赵昕			页	67

给排水-通风空调在线
siceman.5d6d.com

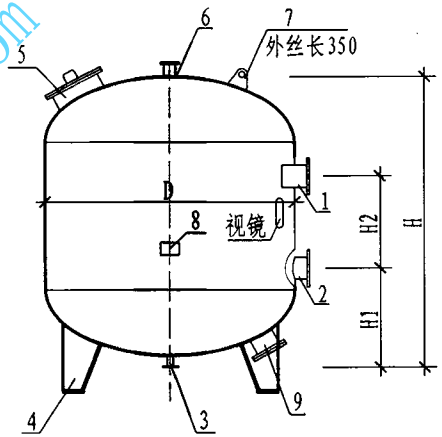

立式活性炭吸附罐

名称表

编号	名　称
1	进水接口
2	出水接口
3	泄水接口
4	支座
5	人孔
6	排气阀接口
7	吊环
8	名牌及排座
9	排污口

立式活性炭吸附罐外型尺寸及技术参数

型 号	工作压力 (MPa)	滤速 (m/h)	流量 (m^3/h)	内径D (mm)	过滤面积 (m^2)	进/出水管径 DN (mm)	H (mm)	H1 (mm)	H2 (mm)	炭床厚度 (mm)	泄水口DN (mm)	材质	运行重量 (t)	备注
HT-OX-800L	0.45	35	17.5	800	0.5	80	1700	560	650	1000 (含承托层)	50	S31603 不锈钢	1.0	侧面、顶部均设有人孔
HT-OX-1000L			28	1000	0.8	80	1780	560	700				1.5	
HT-OX-1200L			42	1200	1.2	100	2120	650	900				2.7	
HT-OX-1400L			52.5	1400	1.5	100	2210	680	900				4.0	
HT-OX-1600L			70	1600	2.0	125	2320	750	900				5.2	
HT-OX-1800L			87.5	1800	2.5	125	2380	780	900				6.3	
HT-OX-2000L			112	2000	3.2	150	2620	870	1000				7.7	
HT-OX-2200L			133	2200	3.8	150	2690	890	1000				9.5	
HT-OX-2400L			161	2400	4.6	200	2820	960	1000				11.0	

注：本图根据江苏恒泰泳池设备有限公司提供的资料编制。

立式活性炭吸附罐外形尺寸及技术参数								图集号	10S605
审核	赵锂	校阅	校对	杨世兴	杨世兴	设计	赵昕	赵昕	页	68

给排水-通风空调在线
siceman.5d6d.com

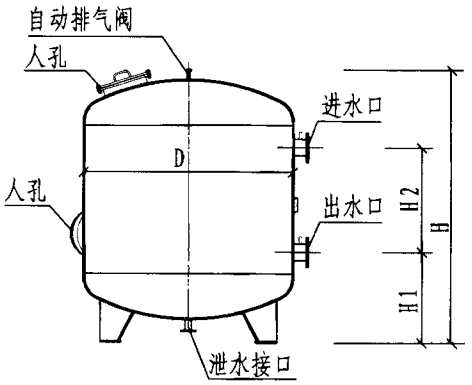

JT-OXF-0.8～2.4活性炭吸附罐

活性炭吸附罐外形尺寸及技术参数

型号	工作压力 (MPa)	流速 (m/h)	流量 (m^3/h)	内径D (mm)	过滤面积 (m^2)	进/出水口 DN (mm)	H (mm)	H1 (mm)	H2 (mm)	炭床厚度 (mm)	泄水口DN (mm)	运行重量 (t)	材质	备注
JT-OXF-0.8	0.40	35	17.5	800	0.5	80	1700	560	650	1000 (含承托层)	100	1.0	1.碳钢高分子防腐内衬 2.S31603不锈钢	侧面、顶部均设有人孔
JT-OXF-1.0			28	1000	0.8	80	1780	560	700			1.5		
JT-OXF-1.2			42	1200	1.2	100	2120	650	900			2.7		
JT-OXF-1.4			52.5	1400	1.5	100	2210	680	900			4.0		
JT-OXF-1.6			70	1600	2.0	125	2320	750	900			5.2		
JT-OXF-1.8			87.5	1800	2.5	125	2380	780	900			6.3		
JT-OXF-2.0			112	2000	3.2	150	2620	870	1000			7.7		
JT-OXF-2.2			133	2200	3.8	150	2690	890	1000			9.5		
JT-OXF-2.4			161	2400	4.6	200	2820	960	1000			11.0		
JT-OXF-2.6			185.5	2600	5.3	200	2850	990	1000			11.0		

注：1. 活性炭颗粒为1.5mm，比表面积为1300m^2/g。
2. 本图根据浙江金泰泳池环保设备有限公司提供的资料编制。

立式活性炭吸附罐外形尺寸及技术参数								图集号	10S605
审核	赵锂	校对	杨世兴	设计	赵昕			页	69

给排水-通风空调在线
siceman3d6d.com

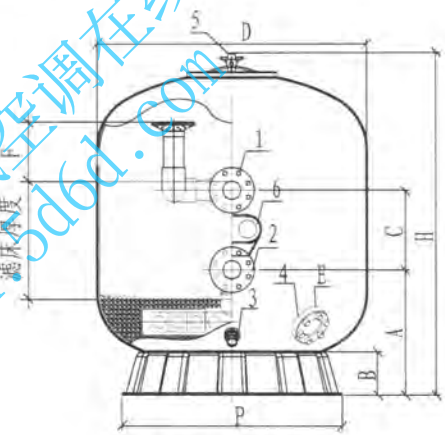

立式过滤器正立图

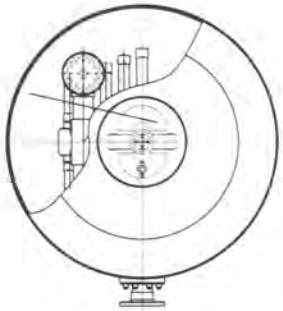

立式过滤器俯视图

名称表

编号	名 称
1	进水口
2	出水口
3	排水口
4	卸料口
5	排气阀
6	压力表

立式活性炭吸附罐外形尺寸及技术参术

型号	工作压力 (MPa)	滤速 (m/h)	直径φD (mm)	进/出水管径 DN (mm)	流量 (m^3/h)	过滤面积 (m^2)	H (mm)	A (mm)	C (mm)	B (mm)	F (mm)	φP (mm)	φE (mm)	容积 (m^3)	滤床厚度 (m)	承托层厚度 (m)	1.5mm活性炭 (t)	1-2mm粗砂 (t)	运行重量 (t)	滤罐壁厚度 (mm)
K1200	0.25 0.40	30	1200	75	33	1.13	1780	600	600	165	≥300	1000	60	1.58	≥0.7	≥0.3	0.44	0.4	1.91	≥7
		35		90	39															
K1400		30	1400	90	46	1.54	1890	680	550	175	≥325	1200	110	2.28			0.6	0.58	2.7	≥7
		35		110	53															
K1600		30	1600	110	60	2.01	2000	780	550	210	≥350	1450	110	3.12			0.77	0.78	3.68	≥8
		35		110	70															
K1800		30	1800	110	76	2.54	2000	800	550	225	≥350	1610	110	3.9			0.98	0.95	4.59	≥8
		35		160	88															
K2000		30	2000	160	94	3.14	2100	800	550	245	≥400]	1800	160	5			1.38	1.11	6.26	≥9
		35		160	109															
K2400		30	2400	160	135	4.52	2400	940	550	245	≥450	2000	160	8.02			1.98	1.65	9.34	≥10
		35		200	158															
K2500		30	2500	160	147	4.9	2450	960	550	245	≥450	2000	160	9.02			2.42	2.15	10.86	≥12
		35		200	171															
K3000		30	3000	200	212	7.07	2650	1020	600	350	≥500	2650	160	13			3.46	3.23	16.52	≥14
		35		200	247															

注：1. 过滤器的最大工作压力分别为0.25MPa和0.40MPa两种规格，出厂测试压力为工作压力的1.5倍。
2. 过滤器的材质为聚酯玻璃纤维。
3. 玻璃钢材质过滤器桶身内有食品级防腐涂层。
4. 本图根据广东联盛泳池水疗设备有限公司、广州市波英泳池设备（制造）有限公司提供的资料编制。

立式活性炭吸附罐外形尺寸及技术参数								图集号	10S605
审核	赵锂	校对	杨世兴	设计	赵昕			页	70

给排水-通风空调在线
siceman.5d6d.com

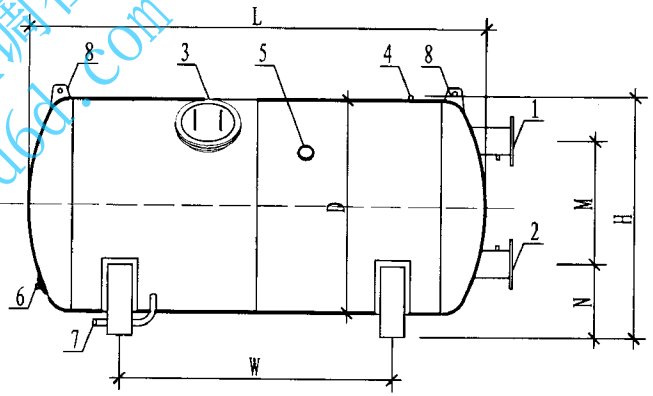

名称表

编号	名　称
1	进水接口
2	出水接口
3	人孔
4	排气孔接口
5	视窗
6	排砂口
7	排水接口
8	吊环

卧式不锈钢活性炭吸附罐

卧式不锈钢活性炭吸附罐外形尺寸及技术参数

型号	工作压力 (MPa)	滤速 (m/h)	过滤水量 (m^3/h)	内径D (mm)	过滤面积 (m^2)	H (mm)	M (mm)	N (mm)	L (mm)	W (mm)	进/出水管径 DN (mm)	泄水口 DN (mm)	排砂口 DN (mm)	活性炭床厚度 (mm)
HD-ABW-3748	0.6	33	207.9	1800	6.3	2040	790	895	3608	1700	200	32	125	≥1000（含承托层）
HD-ABW-3826			234.3	2000	7.1	2260	900	985	3666	1700	250	40		
HD-ABW-3932			264.0	2200	8.0	2480	900	1130	3752	1700	250			
HD-ABW-4010			290.4	2400	8.8	2700	1000	1275	3810	1700	300	50		
HD-ABW-3748		35	220.5	1800	6.3	2040	790	895	3608	1700	200	32		
HD-ABW-3826			248.5	2000	7.1	2260	900	985	3666	1700	250	40		
HD-ABW-3932			280.0	2200	8.0	2480	900	1130	3752	1700	250			
HD-ABW-4010			308.0	2400	8.8	2700	1000	1275	3810	1700	300	50		

注：1. 不锈钢牌号为S31603（旧代号为S316L）。
2. 活性炭床承托层为1～2mm，厚度不小于200mm。
3. 吸附罐配水装置为过滤棒，材质为塑料制品。
4. 设备重量、详细尺寸等可咨询生产厂家。
5. 本图根据北京恒动环境技术有限公司提供的资料编制。

给排水-通风空调在线
siceman.5d6d.com

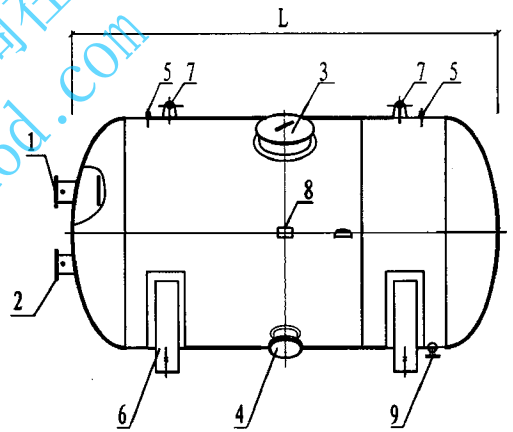

卧式吸附器

名称表

编号	名　称
1	进水接口
2	出水接口
3	人孔补强圈
4	排砂补强圈
5	排气口
6	支座
7	吊环
8	铭牌座
9	排污口

卧式吸附罐外型尺寸及技术参数

型号	工作压力 (MPa)	滤速 (m/h)	流量 (m^3/h)	内径D (mm)	过滤面积 (m^2)	进/出水管径DN (mm)	L (mm)	炭床厚度 (mm)	材质	运行重量 (t)
HT-OX-2000W(a) HT-OX-2000W(b)	0.4	30/35	138/161	2000	4.6	200	3000	1000	S31603 不锈钢	12.1
			198/231		6.6	200	4000	1000		16.5
			258/301		8.6	250	5000	1000		20.8
HT-OX-2200(a) HT-OX-2200(b)			147/171.5	2200	4.9	200	3000	1100		14.7
			213/248.5		7.1	250	4000	1100		20.0
			279/325.5		9.3	250	5000	1100		25.3
HT-OX-2400(a) HT-OX-2400(b)			228/266	2400	7.6	250	4000	1200		23.4
			300/350		10.0	250	5000	1200		29.7

注：1. 表中炭床厚度含有承托层厚度在内。
2. 详细尺寸等可咨询生产厂家。
3. 本图根据江苏恒泰泳池设备有限公司提供的资料编制。

卧式活性炭吸附罐外形尺寸及技术参数									图集号	10S605
审核	赵锂	校对	赵昕	设计	杨世兴				页	72

给排水-通风空调在线
sicman.yd6d.com

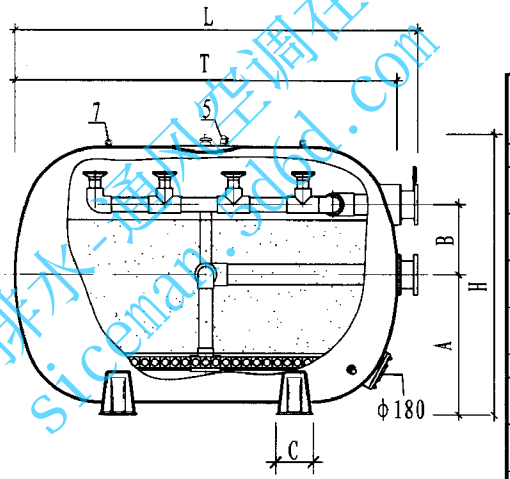

卧式活性炭吸附罐侧立图

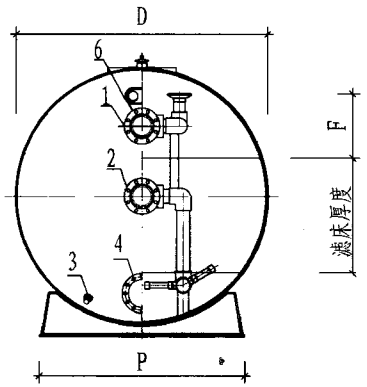

卧式过滤器正立图

卧式过滤器外形尺寸及技术参数

型号	工作压力 (MPa)	滤速 (m/h)	L (mm)	进/出水管径 DN (mm)	流量 (m^3/h)	过滤面积 (m^2)	H (mm)	T (mm)	A (mm)	B (mm)	C (mm)	F (mm)	φP (mm)	容积 (m^3)	滤床厚度 (m)	承托层厚度 (m)	活性炭1.5 mm (t)	粗粒1~2mm (t)	运行重量 (t)	滤罐壁厚 (mm)
φ1800mm																				
HL1825F	0.25	30	2500	150	112	3.74	2050	2700	1020	550	300	300	1400	5.53	≥0.7	≥0.3	1.91	0.97	7.45	≥9
		35		150	131															
HL1830F		30	3000	150	137	4.58	2050	3200	1020	550	300	300	1400	6.8			2.32	1.22	9.13	≥9
		35		150	160															
HL1835F		30	3500	200	162	5.41	2050	3700	1020	550	300	300	1400	8.07			2.75	1.47	10.8	≥9
		35		200	189															
HL1840F		30	4000	200	187	6.25	2050	4200	1020	550	300	300	1400	9.34			3.17	1.7	12.48	≥10
		35		200	218															
φ2000mm																				
HL2025F	0.25	30	2500	150	130	4.34	2220	2730	1090	600	350	350	1500	6.9	≥0.7	≥0.3	2.58	1.05	8.97	≥10
		35		150	151															
HL2030F		30	3000	200	159	5.3	2220	3230	1090	600	350	350	1500	8.47			3.15	1.3	10.95	≥10
		35		200	187															
HL2035F		30	3500	200	187	6.25	2220	3730	1090	600	350	350	1500	10.1			3.72	1.55	12.92	≥10
		35		200	218															
HL2040F		30	4000	200	216	7.21	2220	4230	1090	600	350	350	1500	11.6			4.28	1.8	14.91	≥12
		35		250	252															
HL2045F		30	4500	200	244	8.16	2220	4730	1090	600	350	350	1500	13.2			4.85	2.07	17	≥12
		35		250	285															
φ2400mm																				
HL2430F	0.25	30	3000	200	178	5.94	2620	3250	1270	650	450	400	1750	11.2	≥0.7	≥0.3	3.65	2.58	15	≥11
		35		200	207															
HL2435F		30	3500	200	211	7.06	2620	3750	1270	650	450	400	1750	13.3			4.34	3.13	17.88	≥11
		35		250	247															
HL2440F		30	4000	250	245	8.17	2620	4250	1270	650	450	400	1750	15.5			5.02	3.65	20.74	≥13
		35		250	285															
HL2445F		30	4500	250	278	9.28	2620	4750	1270	650	450	400	1750	17.7			5.71	4.2	23.74	≥13
		35		250	324															
HL2450F		30	5000	250	312	10.4	2620	4750	1270	650	450	400	1750	19.8			6.4	4.8	26.62	≥13
		35		250	364															

名称表

编号	名称
1	进水口
2	出水口
3	排水口
4	卸料口
5	排气阀
6	压力表
7	吊耳

注：1. 过滤器的最大工作压力为0.25MPa，出厂测试压力为0.40MPa。

2. 玻璃钢材质过滤器桶身内有食品级防腐涂料。

3. 本图根据广东联盛泳池水疗设备有限公司、广州市波英泳池设备（制造）有限公司提供的资料编制。

卧式活性炭吸附罐外形尺寸及技术参数								图集号	10S605
审核	赵锂		校对	赵昕		设计	杨世兴	页	73

给排水-通风空调在线
siceman.5d6d.com

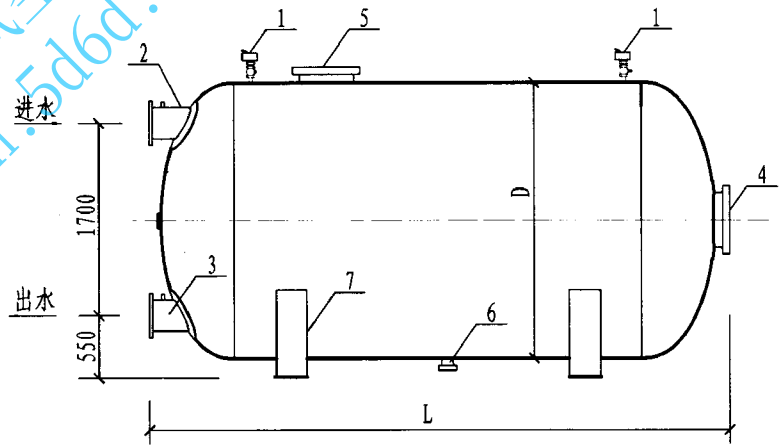

卧式活性炭吸附罐

名称表

编号	名称
1	自动排气阀
2	进水管
3	出水管
4	侧向人孔
5	顶部人孔
6	泄水口
7	底座

卧式活性炭吸附罐外形尺寸及技术参数

型号	工作压力 (MPa)	流速 (m/h)	过滤水量 (m^3/h)	内径D (mm)	过滤面积 (m^2)	进/出水管径DN (mm)	L (mm)	泄水口DN (mm)	炭床高度 (mm)	运行重量 (t)	材质	备注
JT-XFG-3.5	0.6	30~35	225~262	2400	7.5	200	3500	100	1000	24	碳钢或S31603不锈钢	碳钢过滤器内有高分子内衬
JT-XFG-4.0			258~300		8.6	200	4000			27		
JT-XFG-4.5			294~343		9.8	250	4500			30		
JT-XFG-5.0			327~380		10.9	250	5000			33		

注：1. 活性炭颗粒为1.5mm，比表面积为1300m^2/g。
2. 详细尺寸等可咨询生产厂家。
3. 本图根据浙江金泰泳池环保设备有限公司提供的资料编制。

给排水-通风空调在线
siceman.tool.com

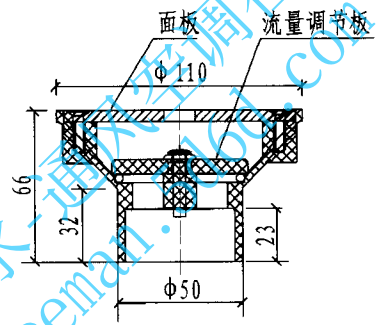

1-1

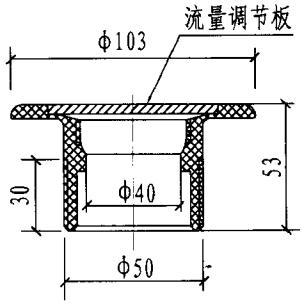

2-2

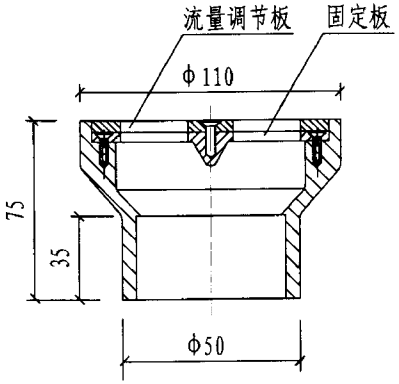

3-3

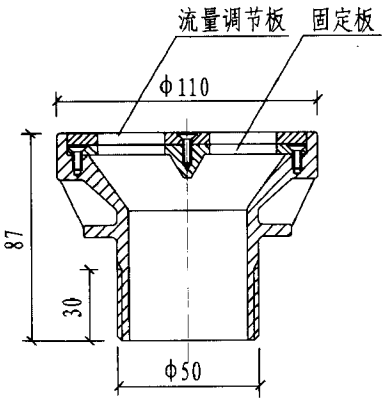

4-4

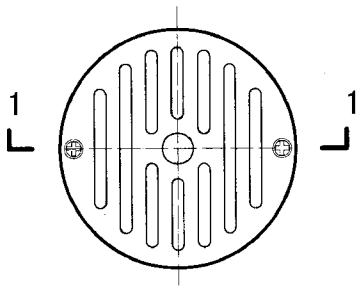

WL-AJH01 给水口

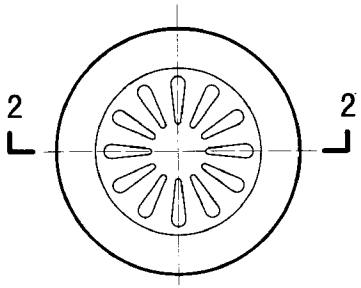

WL-AJH02 给水口

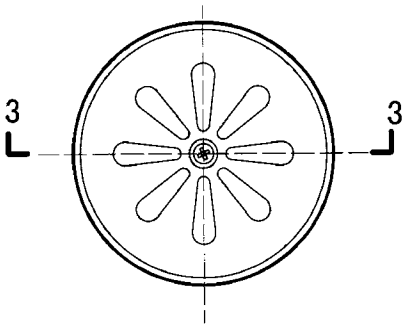

JT-GSK-50-Ⅰ
池壁给水口

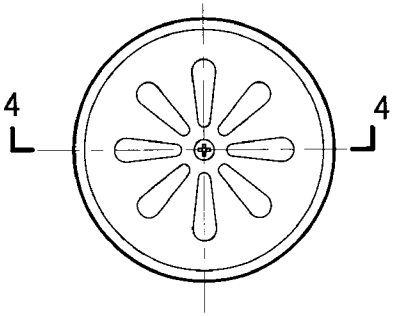

JT-GSK-50-Ⅱ
池壁给水口

技术参数表

型　号	可调最大流量(m^3/h)	流速 (m/s)	连接方式	材质
WL-AJH01	9.0	≤1	粘接连接	ABS工程塑料
WL-AJH02	9.0			
JT-GSK-50-Ⅰ	9.0		粘接/丝扣连接	
JT-GSK-50-Ⅱ	9.0		丝扣连接	铜

注：1. 选用其他企业产品时，需校核技术参数。
2. 本图根据广东联盛泳池水疗设备有限公司、广州市波英泳池设备（制造）有限公司、浙江金泰泳池环保设备有限公司提供的资料编制。

池壁给水口								图集号	10S605
审核	赵锂	赵锂	校对	杨世兴	杨世兴	设计	赵昕	赵昕	页	75

给排水-通风空调在线
siceman.3cd.com

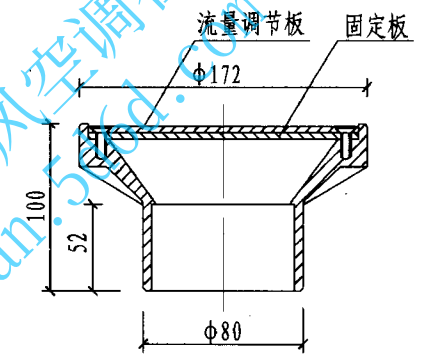

1-1

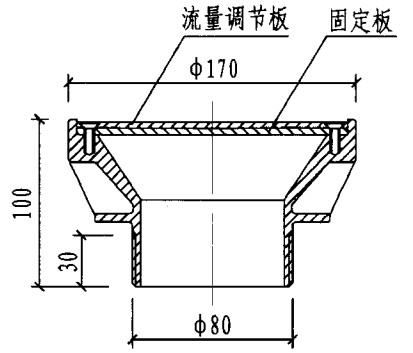

2-2

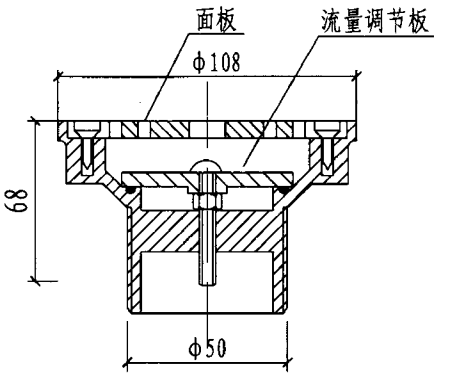

3-3

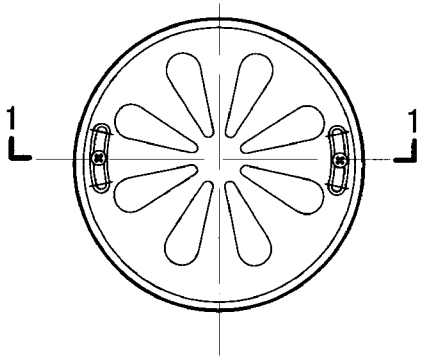

JT-GSK-80-Ⅰ
池壁给水口

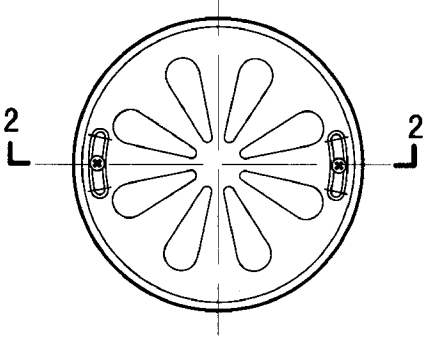

JT-GSK-80-Ⅱ
池壁给水口

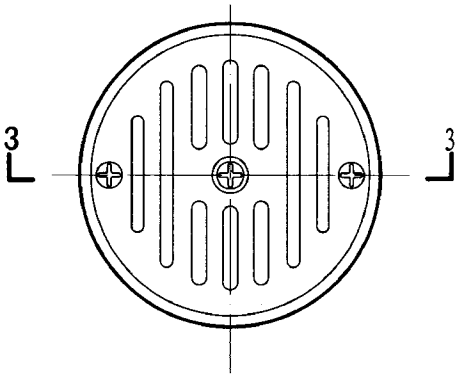

ZY-GSK-50
池壁给水口

技术参数表

型　号	可调最大流量(m^3/h)	流速(m/s)	连接方式	材质
JT-GSK-80-Ⅰ	20.0	≤1	粘接/丝扣连接	ABS工程塑料
JT-GSK-80-Ⅱ	20.0		丝扣连接	铜
ZY-GSK-50	9.0		丝扣连接	ABS工程塑料

注：1. 选用其他企业产品时，需校核技术参数。
2. 本图根据浙江金泰泳池环保设备有限公司提供的资料编制。

池壁给水口									图集号	10S605
审核	赵锂	赵锂	校对	杨世兴	杨世兴	设计	赵昕	赵昕	页	76

给排水-通风空调在线
siceman.bdbd.com

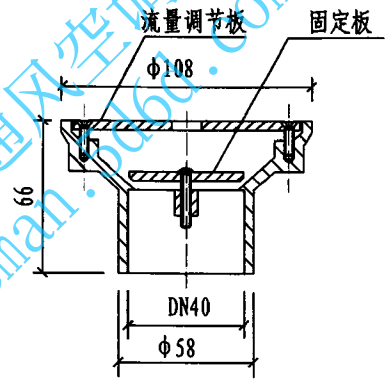

1-1

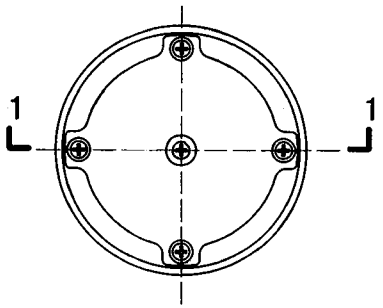

JT-GSK-40池底给水口

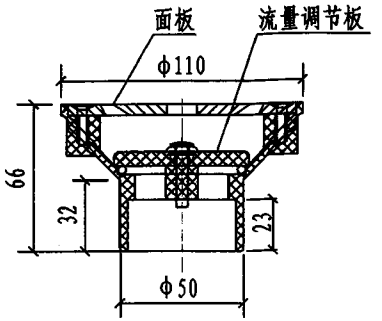

2-2

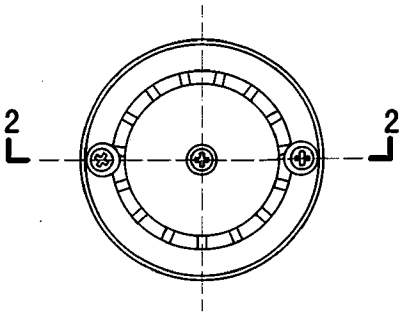

WL-AJH04池底给水口

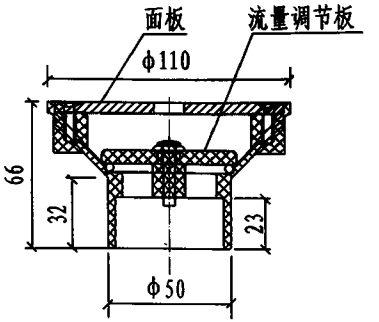

3-3

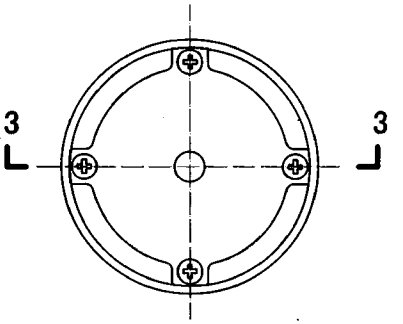

WL-AJH05池底给水口

技术参数表

型 号	可调最大流量(m^3/h)	流速 (m/s)	连接方式	材质
JT-GSK-40	5.0	≤1	粘接连接	ABS工程塑料
WL-AJH04	9.0			
WL-AJH05	9.0			

注：1. 选用其他企业产品时，需校核技术参数。

2. 本图根据广东联盛泳池水疗设备有限公司、广州市波英泳池设备（制造）有限公司、浙江金泰泳池环保设备有限公司提供的资料编制。

池底给水口								图集号	10S605
审核	赵锂	校对	杨世兴	设计	赵昕			页	77

给排水-通风空调在线
sicman.3366.com

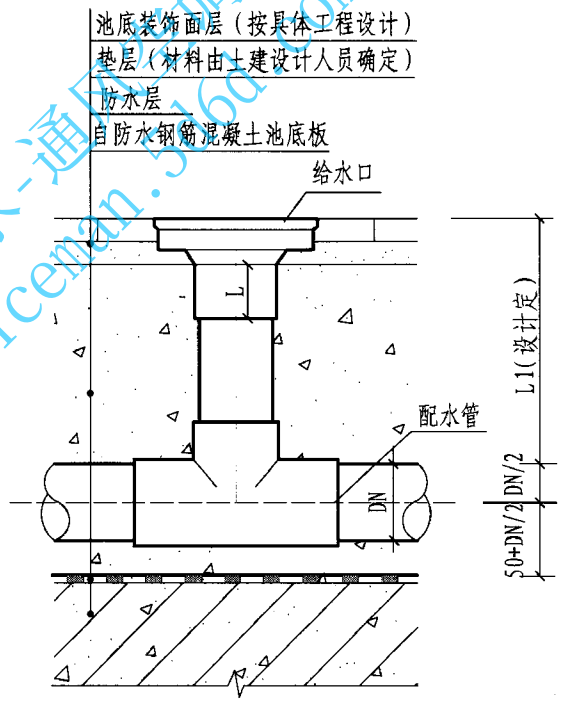

Ⅰ型池底给水口的配水管在垫层内安装图

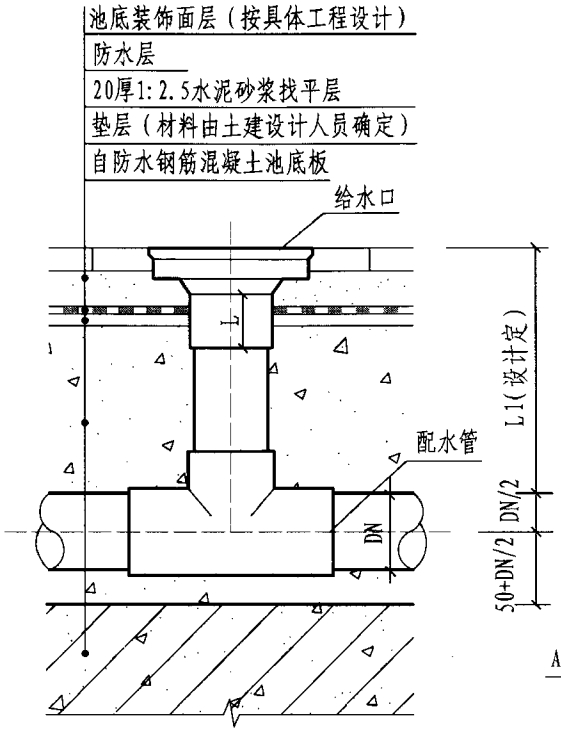

Ⅱ型池底给水口的配水管在垫层内安装图

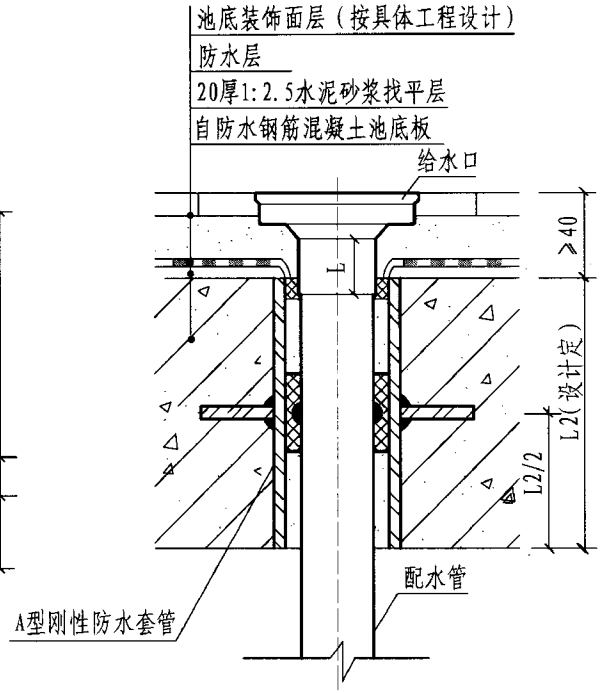

Ⅲ型池底给水口的配水管穿池底安装图

注：1. 给水口与配水管连接采用溶胶粘接，配水管插入给水口的粘接深度不小于0.5L。
2. 给水口位置应在池底同一直线上，且安装误差不宜大于±10mm。
3. Ⅰ型和Ⅱ型适用于池底给水口与配水管连接敷设在池底内安装。
4. Ⅲ型适用于池底给水口与配水管穿泳池底板安装。
5. L1根据装饰面层设计及管道敷设要求确定。
6. 池底套管宜采用不锈钢材质或钢质材料制作，安装详见国标图集02S404《防水套管》第16～17页。

池底给水口安装图									图集号	10S605
审核	赵锂	赵锂	校对	杨世兴	杨世兴	设计	赵昕	赵昕	页	78

给排水-通风空调在线
siceman.5d6d.com

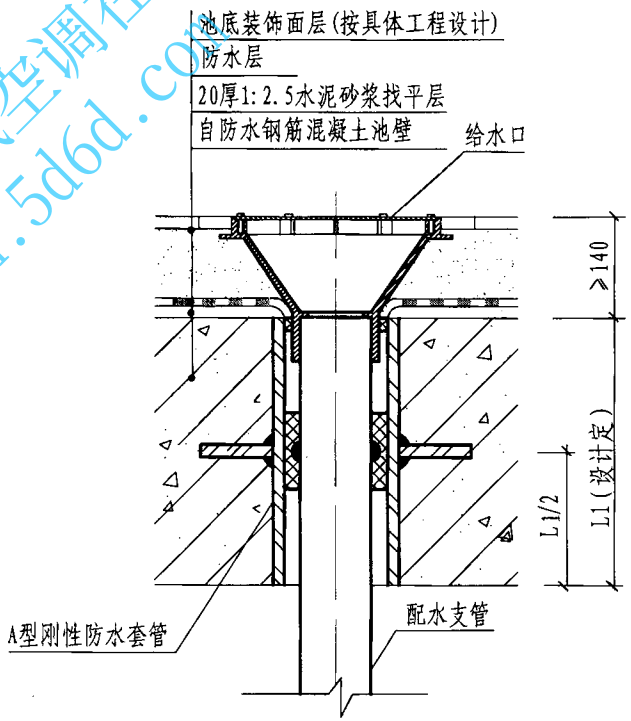

给水口配水管穿池底安装图

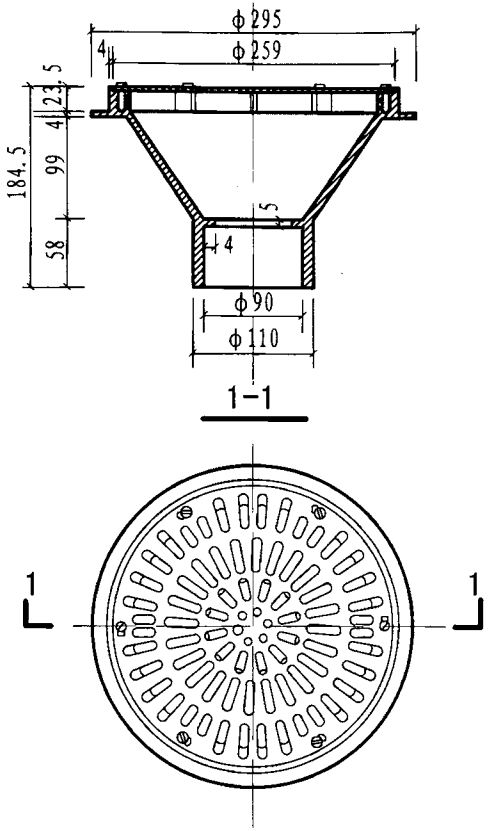

AST-GSK-90 池底给水口

注：1. 给水口与配水管连接采用溶胶粘接，配水管插入给水口的粘接深度不小于55mm。
2. 给水口位置应在池底同一直线上，且安装误差不宜大于±10mm。
3. 给水口流速为1m/s时的流量为54m³/h。
4. AST-GSK-90（08317）给水口格栅材质为ABS工程塑料，AST-GSK-90（11796）给水口格栅材质为AISI-304。
5. 穿池底套管宜采用不锈钢材质或钢质材料制作，安装详见国标图集02S404《防水套管》第16～17页。
6. 本图根据亚士图泳池设备（上海）有限公司提供的资料编制。

池底给水口安装图									图集号	10S605
审核	赵锂	校对	杨世兴	设计	赵昕				页	79

给排水-通风空调在线
sieman.5d6d.com

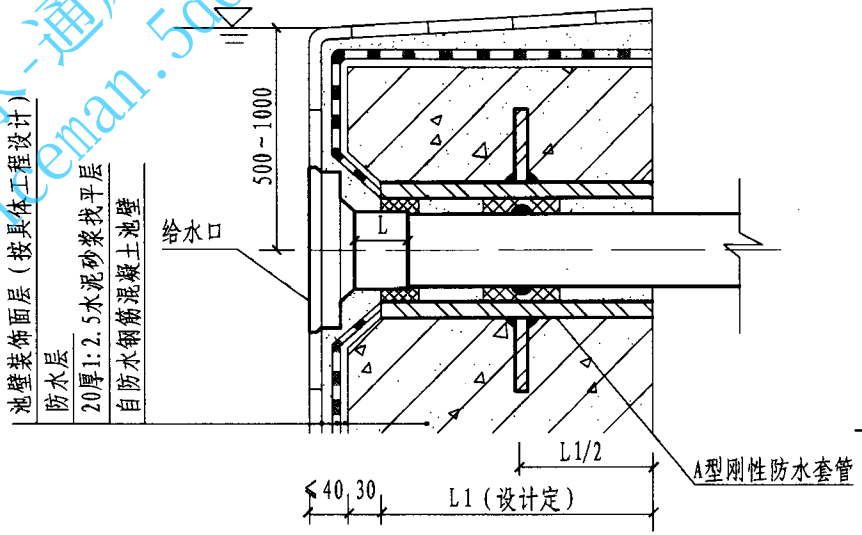

Ⅰ 型

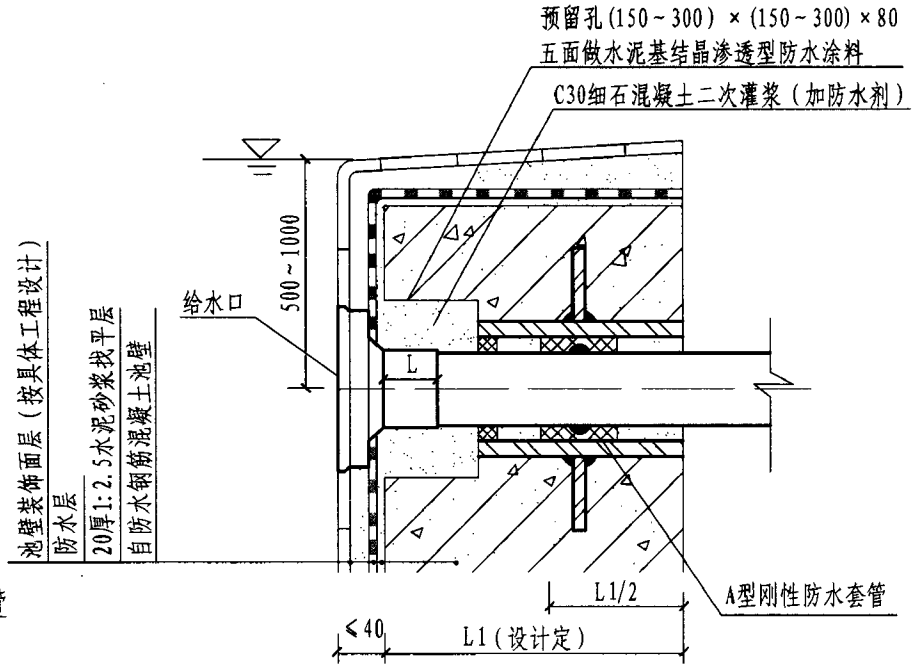

Ⅱ 型

给水口配水管穿池壁安装图

Ⅰ、Ⅱ型预留孔尺寸

给水口管径 DN(mm)	预留孔 (长×宽×高) (mm)
≤50	150×150×80
>50	200×200×80

注：1. 给水口与配水管连接采用溶胶粘接，配水管插入给水口的粘接深度不小于0.5L。
2. 给水口位置应在池壁同一水平线上，且安装误差不宜大于±10mm。
3. A型刚性防水套管采用不锈钢或钢质材料制作，安装详见国标图集02S404《防水套管》第16~17页。
4. 池壁给水口的尺寸详见本图集第75~76页。

池壁给水口安装图								图集号	10S605
审核	赵锂	校对	杨世兴	设计	赵昕			页	80

给排水-通风空调在线
91ceman.5d6d.com

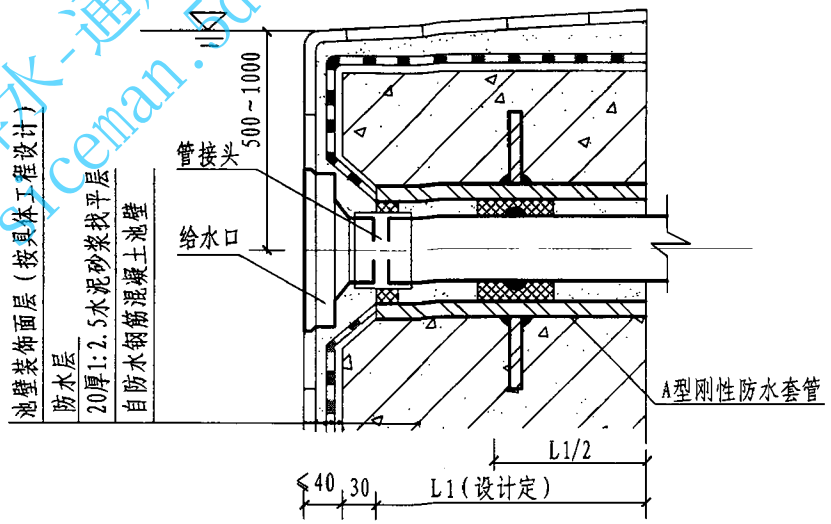

III 型

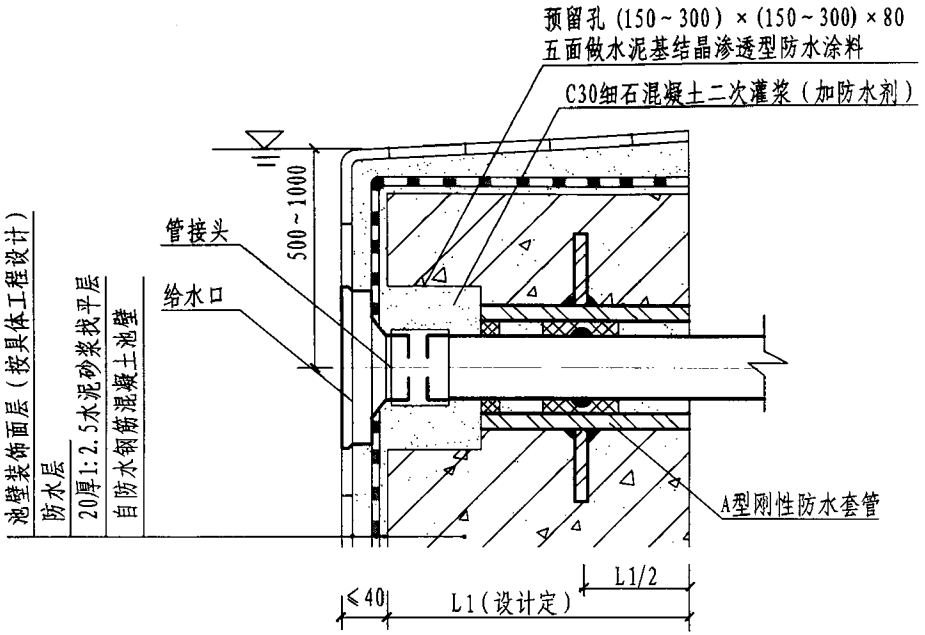

IV 型

III、IV 型预留孔尺寸

给水口管径 DN(mm)	预留孔（长×宽×高）(mm)
≤50	150×150×100
>50	220×220×120

给水口配水管穿池壁安装图

注：1. 给水口与配水管连接采用管接头丝扣连接。

2. 给水口位置应在池壁同一水平线上，且安装误差不宜大于±10mm。

3. A型刚性防水套管采用不锈钢或钢质材料制作，安装详见国标图集02S404《防水套管》第16～17页。

池壁给水口安装图								图集号	10S605
审核	赵锂	校对	杨世兴	设计	赵昕			页	81

给排水-通风空调在线
siceman.5d6d.com

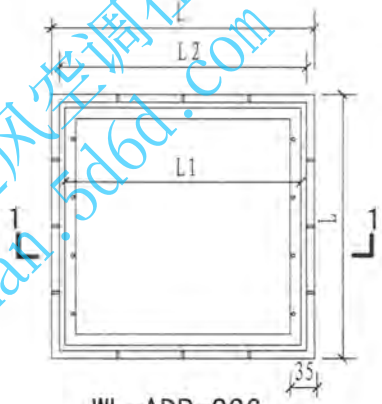

WL-ADP-336
回水口格栅座

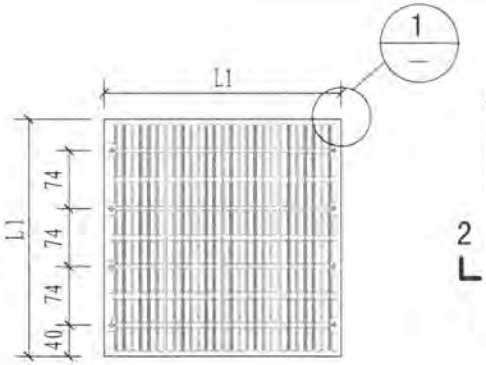

WL-ADP-336
回水口格栅

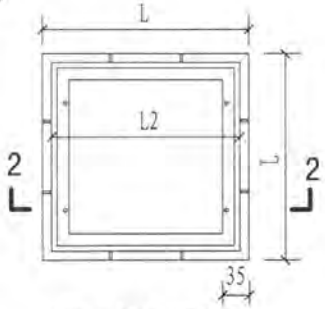

WL-ADP-263
回水口格栅座

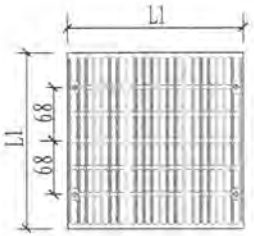

WL-ADP-263
回水口格栅

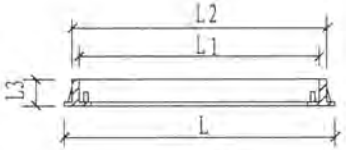

1-1

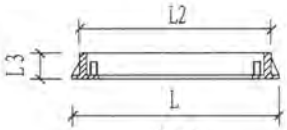

2-2

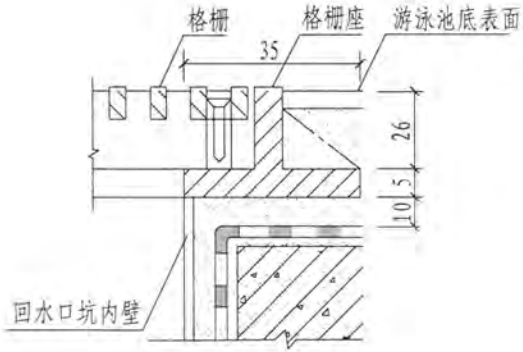

1

尺寸表

型 号	L (mm)	L1 (mm)	L2 (mm)	L3 (mm)	过水面积 (m^2)	材 质
WL-ADP-263	263	224	243	31	0.032	S31603
WL-ADP-336	336	302	316	31	0.049	ABS工程塑料

注：1. 回水口盖座应在贴池底面砖前预埋并固定牢靠。
2. 回水口安装型式详见本图集第85～86页。
3. 本图根据广东联盛泳池水疗设备有限公司、广州市波英泳池设备（制造）有限公司提供的资料编制。

池底回水口安装图									图集号	10S605
审核	赵锂	校对	杨世兴	设计	赵昕				页	82

给排水-通风空调在线
siceman.5d6d.com

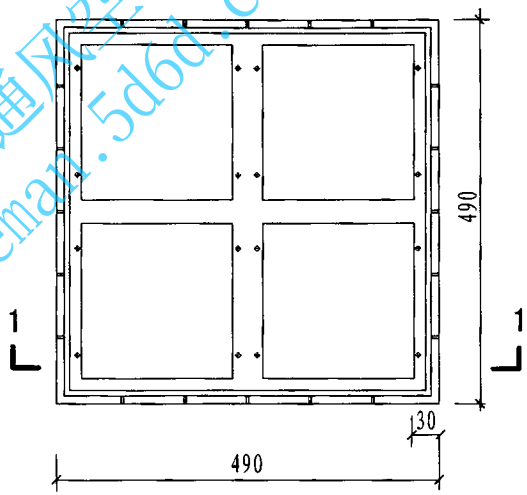

WL-ADP-490
回水口格栅座

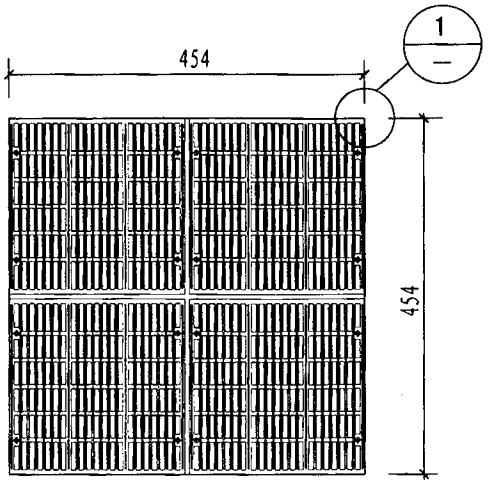

WL-ADP-490
回水口格栅

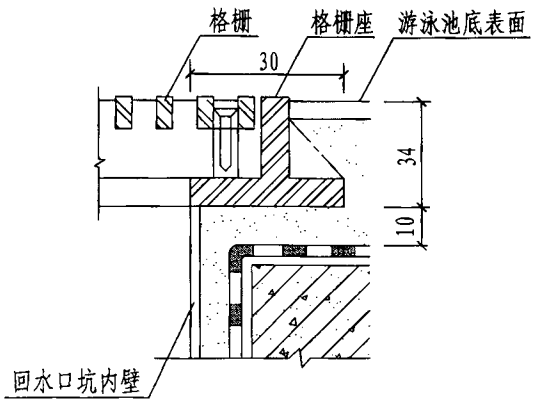

1

注：1. 回水口格栅及盖座的材质为S31603不锈钢。格栅过水面积为0.11m²。

2. 回水口盖座应在贴池底面砖前预埋并固定牢靠。

3. 回水口安装型式详见本图集第85～86页。

4. 本图根据广东联盛泳池水疗设备有限公司、广州市波英泳池设备（制造）有限公司提供的资料编制。

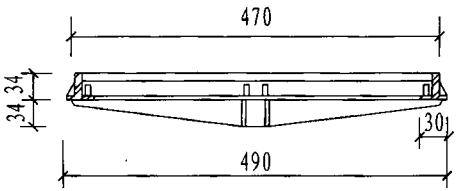

1-1

池底回水口安装图								图集号	10S605
审核	赵锂	校对	杨世兴	设计	赵昕			页	83

给排水-通风空调在线
sicenan.5d6d.com

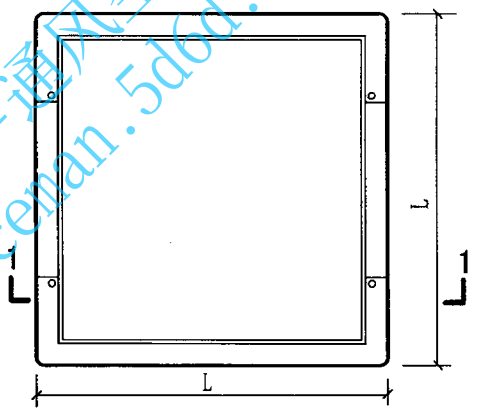

JT-HSK-360、JT-HSK-450
回水口格栅座

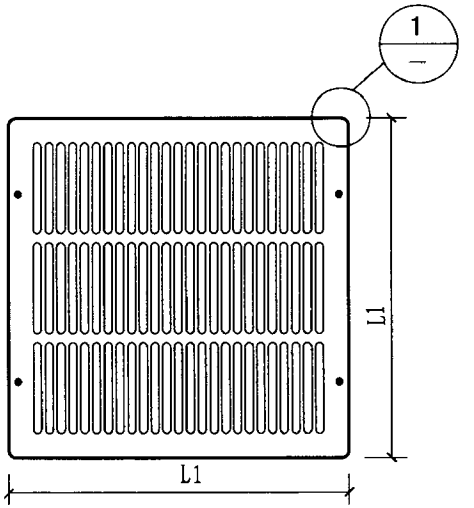

JT-HSK-360、JT-HSK-450
回水口格栅

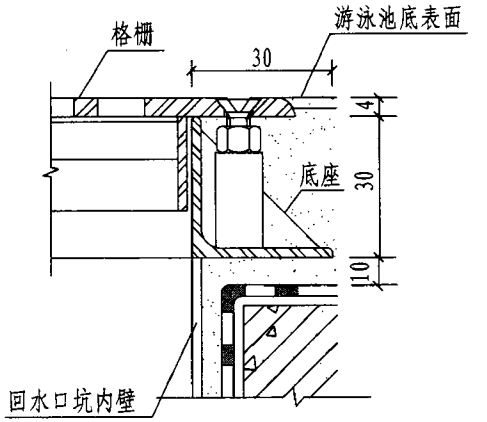

1

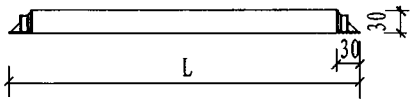

1-1

尺寸表

型　号	L (mm)	L1 (mm)	过水面积 (m^2)	材 质
JT-HSK-360	360	298	0.07	S31603 不锈钢
JT-HSK-450	450	435	0.10	

注：1. 回水口盖座应在贴池底面砖前预埋并固定牢靠。
2. 回水口格栅和盖座为铜制，回水口格栅的过水面积为0.045m^2。
3. 回水口安装型式详见本图集第85～86页。
4. 本图根据浙江金泰泳池环保设备有限公司提供资料编制。

池底回水口安装图									图集号	10S605
审核	赵锂	校对	杨世兴	设计	赵昕				页	84

给排水·暖通空调在线
siceman.163.com

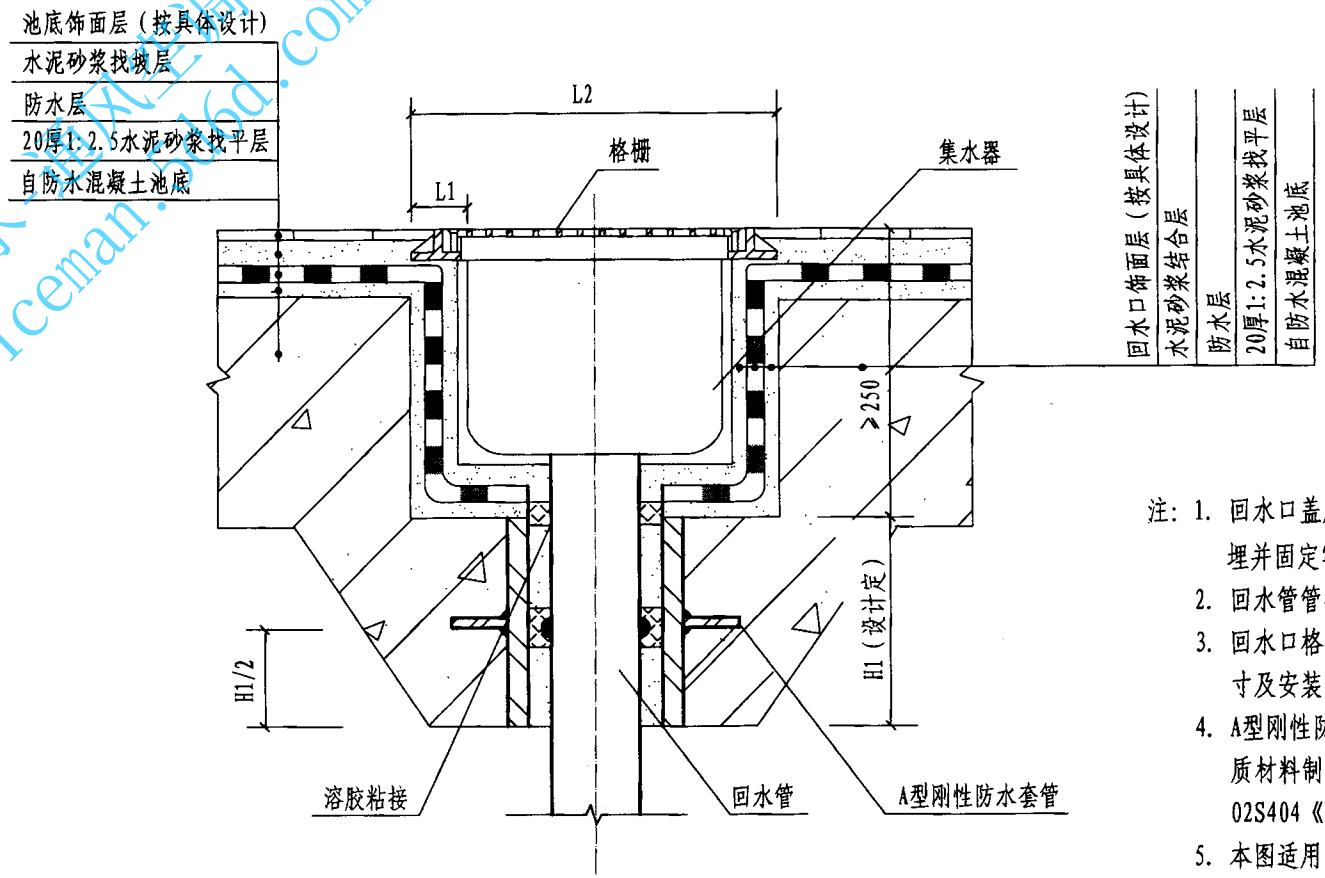

注：1. 回水口盖座应在贴池底面砖前预埋并固定牢固。

2. 回水管管径由设计确定。

3. 回水口格栅和格栅底座的规格尺寸及安装详见本图集第82～84页。

4. A型刚性防水套管采用不锈钢或钢质材料制作，安装详见国标图集02S404《防水套管》第16～17页。

5. 本图适用回水口回水管下排水安装。

回水口安装图（一）

池底回水口安装图									图集号	10S605
审核	赵锂	校对	杨世兴	设计	赵昕				页	85

给排水-通风空调在线
siceman.5d6d.com

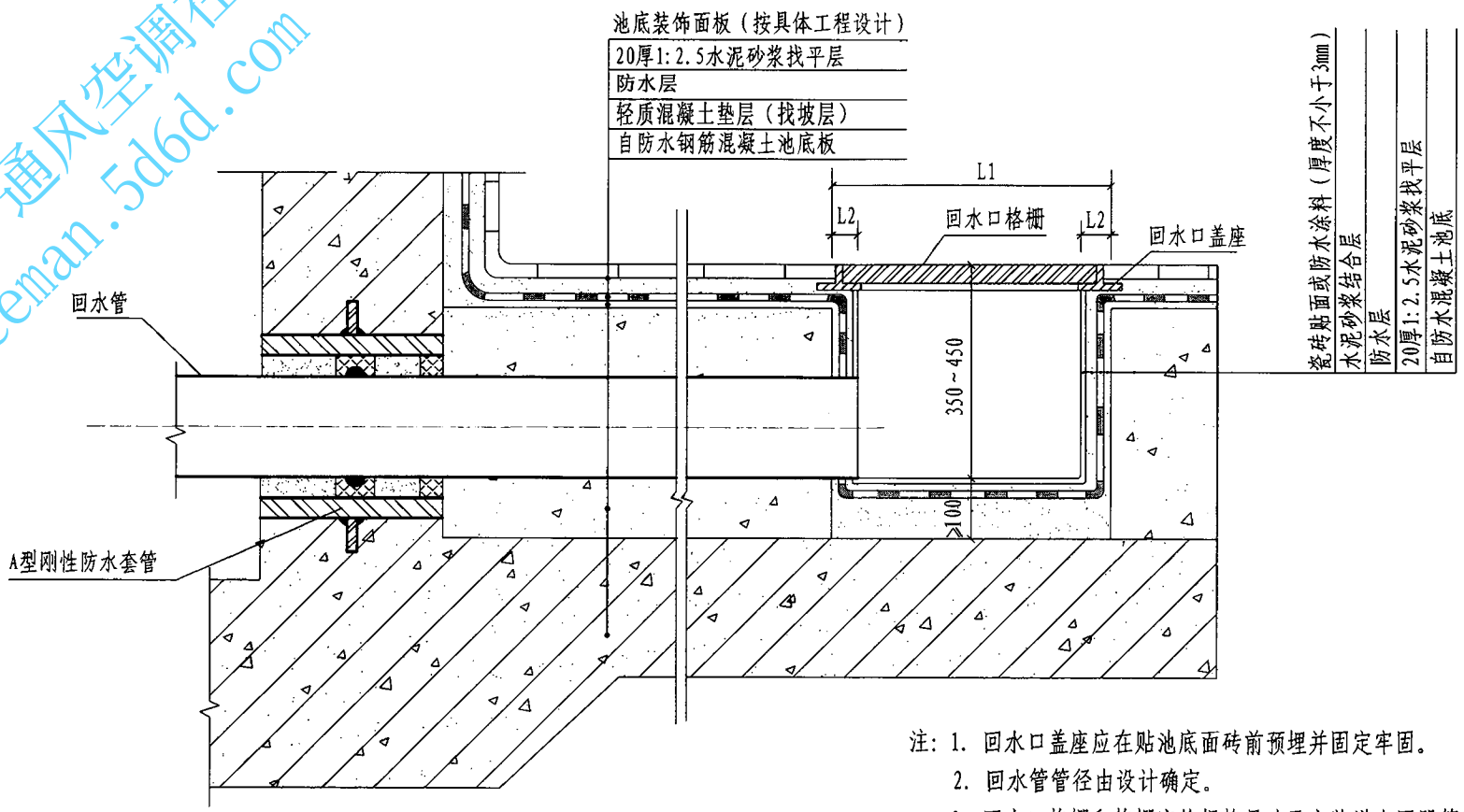

回水口安装图（二）

注：1. 回水口盖座应在贴池底面砖前预埋并固定牢固。

2. 回水管管径由设计确定。

3. 回水口格栅和格栅座的规格尺寸及安装详本图册第82~84页。

4. A型刚性防水套管采用不锈钢或钢质材料制作，安装详见国标图集02S404《防水套管》第16~17页。

5. 本图适用于回水口回水管侧排水安装。

池底回水口安装图									图集号	10S605
审核	赵锂	赵锂	校对	杨世兴	杨世兴	设计	赵昕	赵昕	页	86

给排水-通风空调在线
siceman.5d6d.com

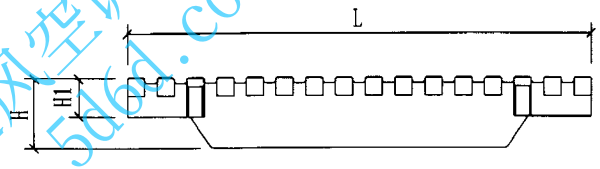

WL-CQM180 WL-CQM250 WL-CQM300
逆流泳池专用格栅组件正视图

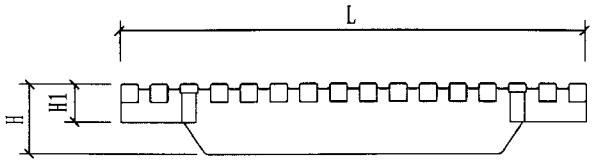

WL-CQM180 WL-CQM250 WL-CQM300
逆流泳池专用格栅组件背视图

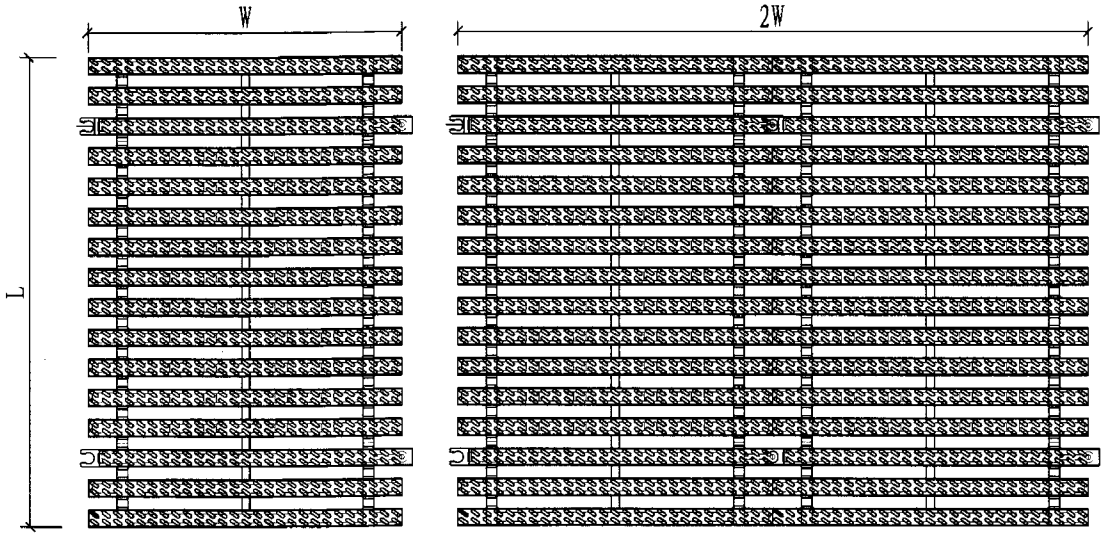

WL-CQM180 WL-CQM250 WL-CQM300
逆流泳池专用格栅板平面图

尺寸表

型 号	L (mm)	W (mm)	H1 (mm)	H (mm)	材质
WL-CQM180	180	200	24.5	44.5	ABS 工程塑料
WL-GSM250	250	200	24.5	44.5	
WL-GSM300	300	200	24.5	44.5	

注：1. 溢流水槽组合式格栅板由格栅组件插接而成，其长度可根据需要拼接。

2. 本图根据广东联盛泳池水疗设备有限公司、广州市波英泳池设备（制造）有限公司提供的资料编制。

溢流水槽组合式格栅板									图集号	10S605
审核	赵锂	赵锂	校对	杨世兴	杨世兴	设计	赵昕	赵昕	页	87

给排水-通风空调在线
sicman.5d6d.com

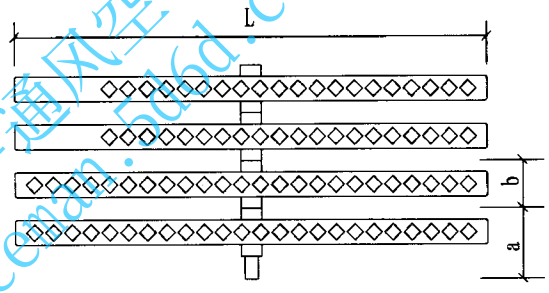

JT-GS-196、JT-GS-250、JT-GS-300

组合式格栅板平面图

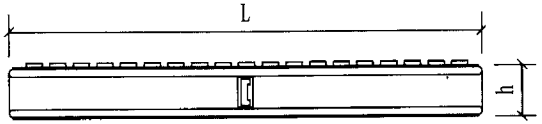

JT-GS-196、JT-GS-250、JT-GS-300

格栅组件正视图

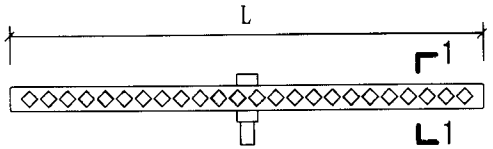

JT-GS-196、JT-GS-250、JT-GS-300

格栅组件平面图

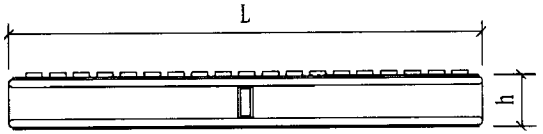

JT-GS-196、JT-GS-250、JT-GS-300

格栅组件背视图

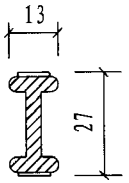

1-1

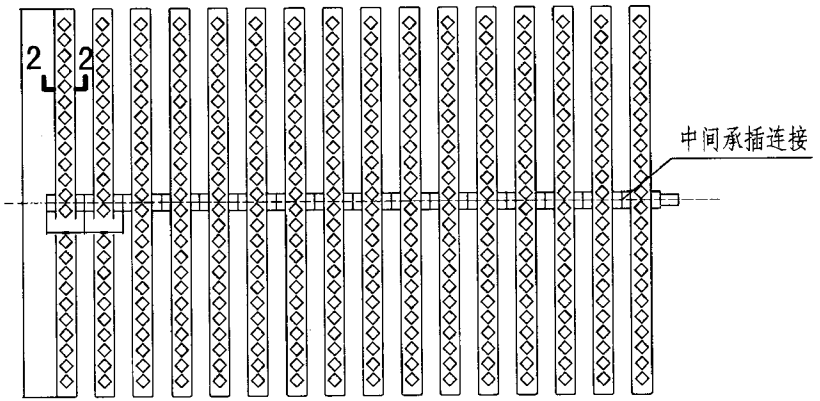

组合式格栅板平面图

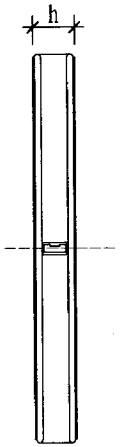

2-2

尺寸表

型 号	L (mm)	a (mm)	b (mm)	h (mm)	材质
JT-GS-196	196	38	25	27	ABS工程塑料
JT-GS-250	250	38	25	27	
JT-GS-300	300	38	25	27	

注：1. 溢流水槽组合式格栅板由格栅组件插接而成，其长度可根据需要拼接。

2. 本图根据浙江金泰泳池环保设备有限公司提供的资料编制。

溢流水槽组合式格栅板图									图集号	10S605
审核	赵锂	校对	杨世兴	设计	赵昕				页	88

给排水-通风空调在线
sicemat-cdbz.com

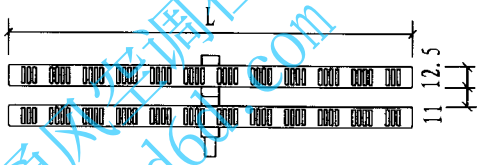

AST-GS-195(00220)
组合式格栅板平面图

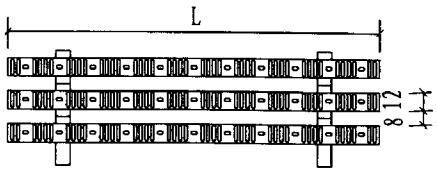

AST-GS-195(00212)
组合式格栅板平面图

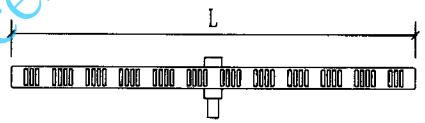

AST-GS-195(00220)
格栅组件平面图

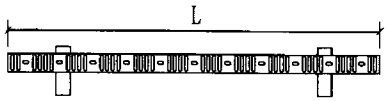

AST-GS-195(00212)
格栅组件平面图

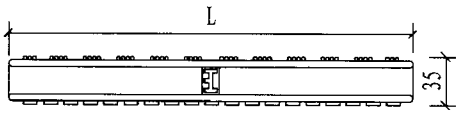

AST-GS-195(00220)
格栅组件正视图

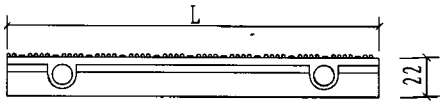

AST-GS-195(00212)
格栅组件正视图

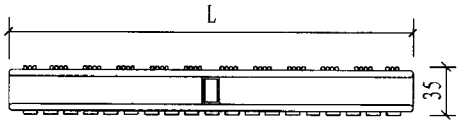

AST-GS-195(00220)
格栅组件背视图

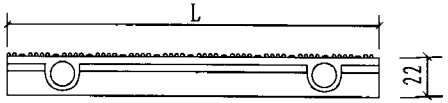

AST-GS-195(00212)
格栅组件背视图

尺寸表

溢流水槽组合式格栅板型号	水槽宽(mm)	格栅宽L(mm)	格栅高(mm)	材质
AST-GS-195(00220)	200	195	35	ABS工程塑料
AST-GS-245(00221)	250	245	35	
AST-GS-295(00222)	300	295	35	
AST-GS-335(00223)	340	335	35	

注：1. 溢流水槽组合式格栅板由格栅组件插接而成，其长度可根据需要拼接，也可根据需要拼接成弧形。

2. 左图中仅表示AST-GS-195(00220)及AST-GS-195(00212)两种型式，选用其他型式时可咨询生产厂家。

3. 本图根据亚士图泳池设备（上海）有限公司提供的资料编制。

溢流水槽组合式格栅板									图集号	10S605
审核	赵锂	校对	杨世兴	设计	赵昕				页	89

给排水-通风空调在线
siceman.5dcl.com

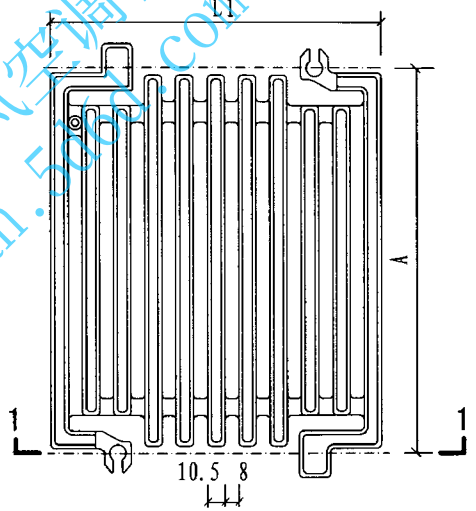

AST-GS-195(05581)
格栅板平面图

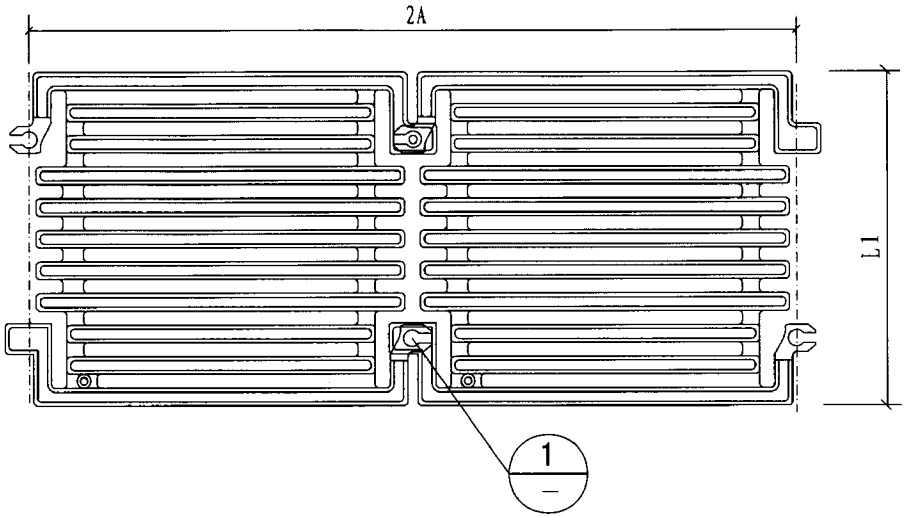

AST-GS-195(05581)
格栅板组合平面图

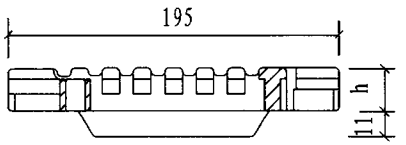

1-1

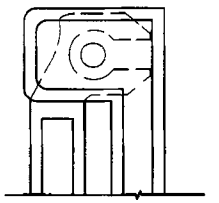

1

尺寸表

溢流水槽组合式格栅板型号	槽宽 (mm)	L1 (mm)	h (mm)	A (mm)	过水面积 (m^2/块)	材质
AST-GS-195(05581)	200	195	24	206	0.016	ABS工程塑料
AST-GS-245(05582)	250	245	24	206	0.021	
AST-GS-294(05583)	300	295	24	206	0.024	
AST-GS-345(05584)	350	345	24	206	0.028	

注：1. 溢流水槽组合式格栅板由单块格栅板插接而成，其长度可根据需要拼接。
2. 溢流水槽组合式格栅也可根据需要拼接成弧形。
3. 本图根据亚士图泳池设备（上海）有限公司提供的资料编制。

溢流水槽组合式格栅板								图集号	10S605
审核	赵锂	校对	杨世兴	设计	赵昕			页	90

给排水-通风空调在线
sieman.5d6d.com

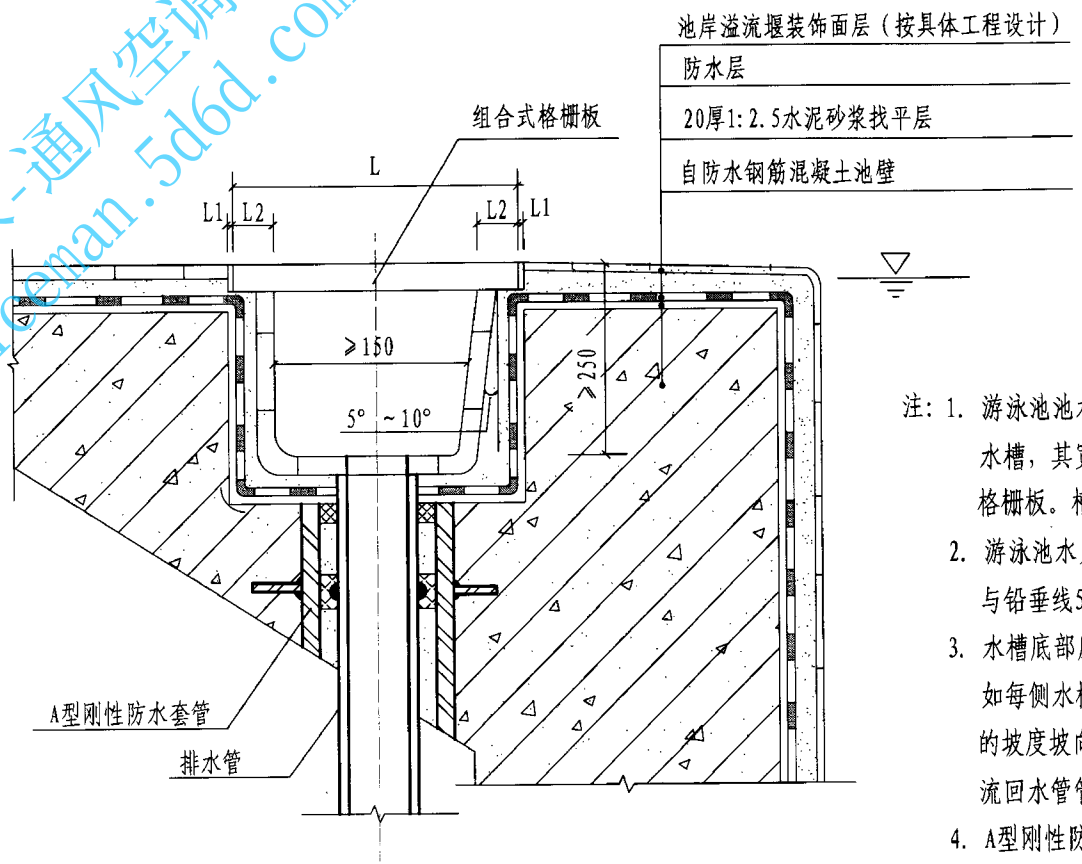

溢流水槽

尺寸表(mm)

L	L1	L2
格栅板宽	2.5～3.0	≥25

注：1. 游泳池池水为顺流式循环时，沿池壁两侧或周边设置池岸外溢式流水槽，其宽度应计算确定并不小于150mm，槽上口应设置组合式塑料格栅板。槽内壁应砌瓷砖或涂食品级环氧树脂且表面光洁。

2. 游泳池水为逆流循环式，则外溢式水槽相邻泳池壁一侧的槽壁应有与铅垂线5°～10°的倾斜角。

3. 水槽底部应设排水口，并应有1%的坡度坡向排水口或溢流回水口。如每侧水槽集中设置排水口或溢流回水口时，其槽底应有不小于5%的坡度坡向排水口或溢流水口，其间距不宜大于3.0m，排水管或溢流回水管管径应不小于50mm。

4. A型刚性防水套管采用钢质材料制作，安装详见国标图集02S404《防水套管》第16～17页，其尺寸根据排水管或回水管管径确定。

5. 组合式格栅板规格尺寸见本图集第87～90页。

6. 溢流水槽的溢流堰应水平，其偏差不得超过±2mm。

溢流水槽								图集号	10S605
审核	赵锂		校对	杨世兴		设计	赵昕	页	91

给排水-通风空调在线
siceman.taobao.com

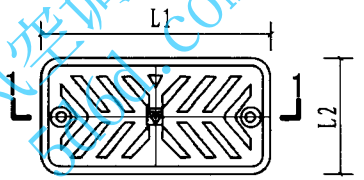

AST-YSK-50
溢流水槽回水口平面图

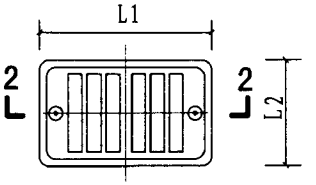

WL-AYK01-50
溢流水槽回水口平面图

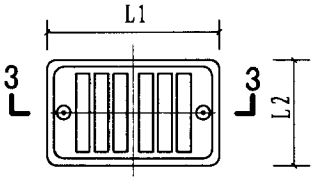

ZY-YSK-50
溢流水槽回水口平面图

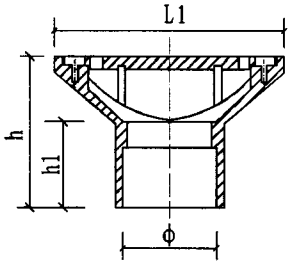

1-1

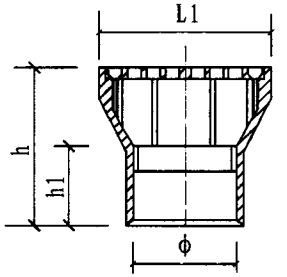

2-2

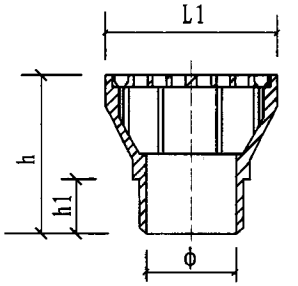

3-3

尺寸表

型 号	L1(mm)	L2(mm)	ϕ(mm)	h (mm)	h1(mm)	过水面积(m^2)	材 质
WL-AYK01-50	112	73	60	101	57	0.0022	ABS 工程塑料
ZY-YSK-50	112	75	50	100	55	0.0022	
AST-YSK-50	152	77	63.2	99	54.45	0.0022	

注：1. 选用其他企业产品时，要校核技术参数。

2. 本图根据广东联盛泳池水疗设备有限公司、广州市波英泳池设备（制造）有限公司、亚士图泳池设备（上海）有限公司提供的资料编制。

溢流水槽回水口									图集号	10S605
审核	赵锂	赵锂	校对	杨世兴	杨世兴	设计	赵昕	赵昕	页	92

给排水-通风空调在线
siceman.yd6d.com

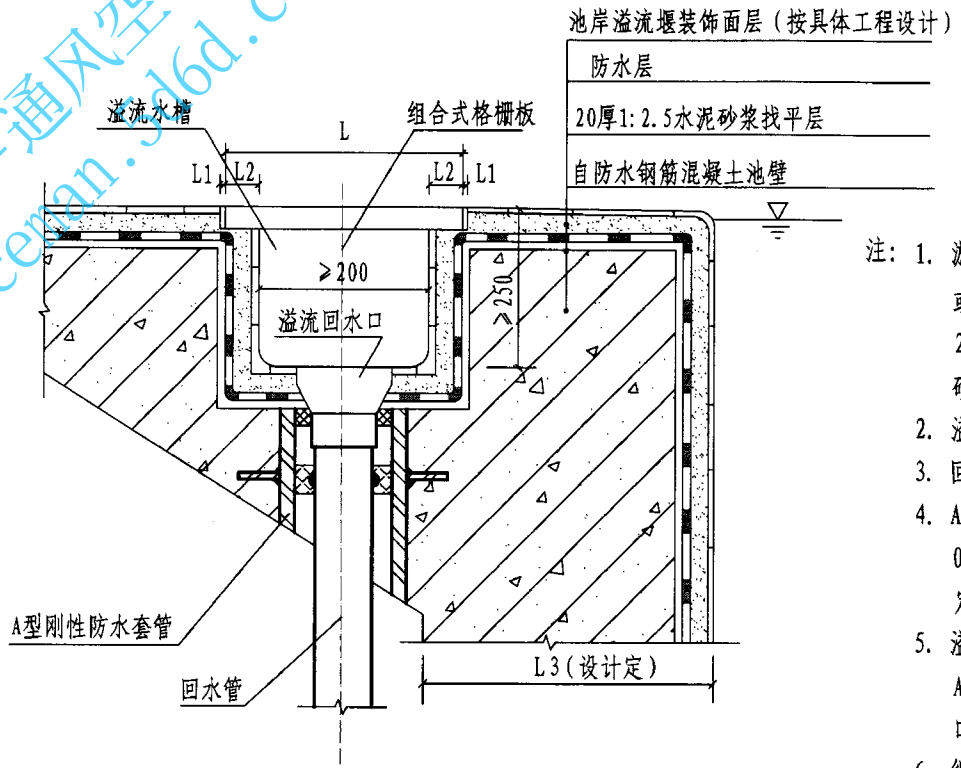

溢流水槽格栅板、回水口安装图

注：1. 游泳池池水为逆流式或混合流式循环方式时，沿池壁两侧或周边设置池岸溢流水槽，其最小截面应计算确定并大于200×200mm，槽上口宜设置组合式塑料格栅板。槽内壁应砌瓷砖。

2. 溢流水槽底部应设回水口，并应有1%的坡度坡向回水口。

3. 回水口间距不宜大于3.0m，顶面应有格栅板。

4. A型刚性防水套管采用钢质材料制作，安装详见国标图集02S404《防水套管》第16～17页，其尺寸根据排水管径确定。

5. 溢流水槽回水口与回水管粘接，回水管插入WL-AYK01-50、AST-YSK-50回水口，粘接深度不小于h/2。ZY-YSK-50回水口插入回水管深度不小于h/2。

6. 组合式格栅板规格尺寸见第87～90页。

7. 溢流水槽溢流堰应水平，其偏差不得超过±2mm。

8. 本图根据广东联盛泳池水疗设备有限公司、广州市波英泳池设备（制造）有限公司、亚士图泳池设备（上海）有限公司提供的资料编制。

溢流水槽回水口安装图									图集号	10S605
审核	赵锂	校对	杨世兴	设计	赵昕				页	93

给排水-通风空调在线
sicemen.9d6d.com

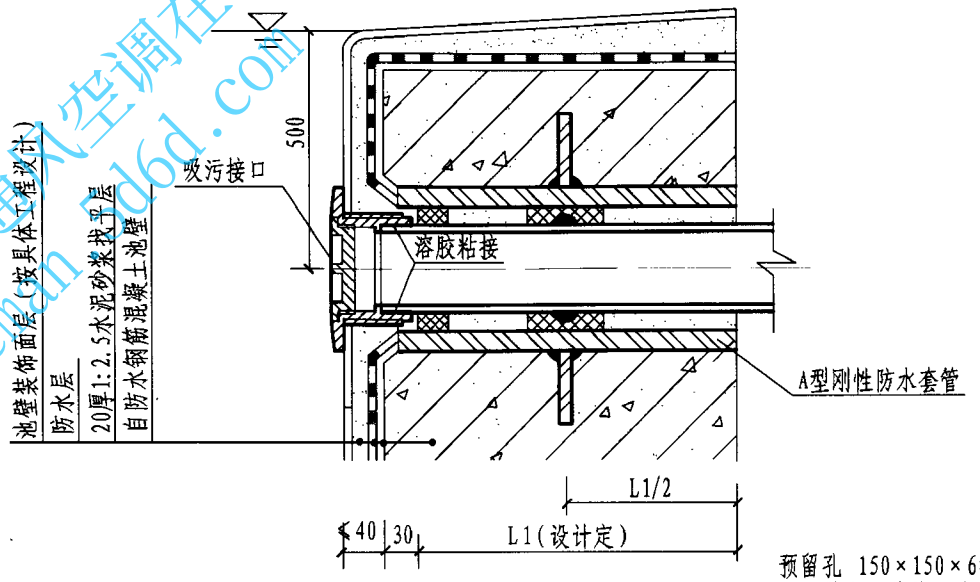

I 型

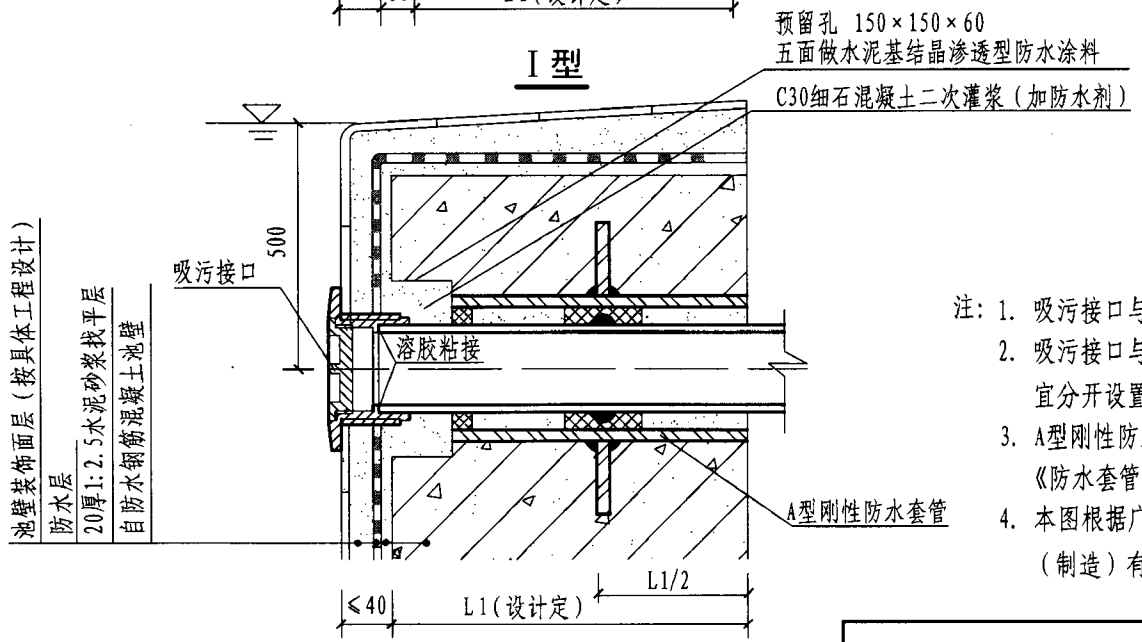

II 型

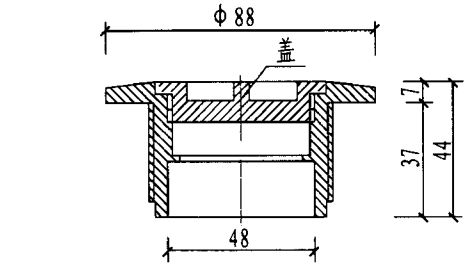

1-1

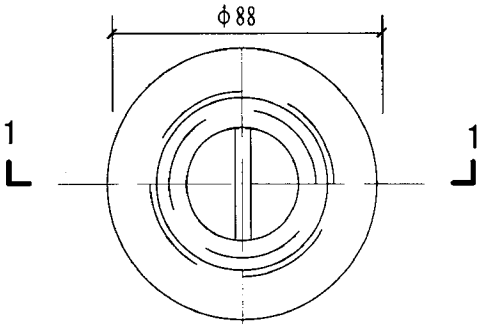

WL-ACW02吸污接口平面图

注：1. 吸污接口与连接管同径，材质为ABS工程塑料。
2. 吸污接口与连接管粘接。吸污接口连接管与泳池循环水回水管宜分开设置，并应接至循环水泵的吸水管上，设阀门独立控制。
3. A型刚性防水套管采用钢质材料制作，安装详见国标图集02S404《防水套管》第16～17页。
4. 本图根据广东联盛泳池水疗设备有限公司、广州市波英泳池设备（制造）有限公司提供的资料编制。

池壁吸污接口安装图								图集号	10S605
审核	赵锂	赵锂	校对	杨世兴	杨世兴	设计	赵昕	赵昕	页	94

给排水-通风空调在线
s.com.cn.5.com

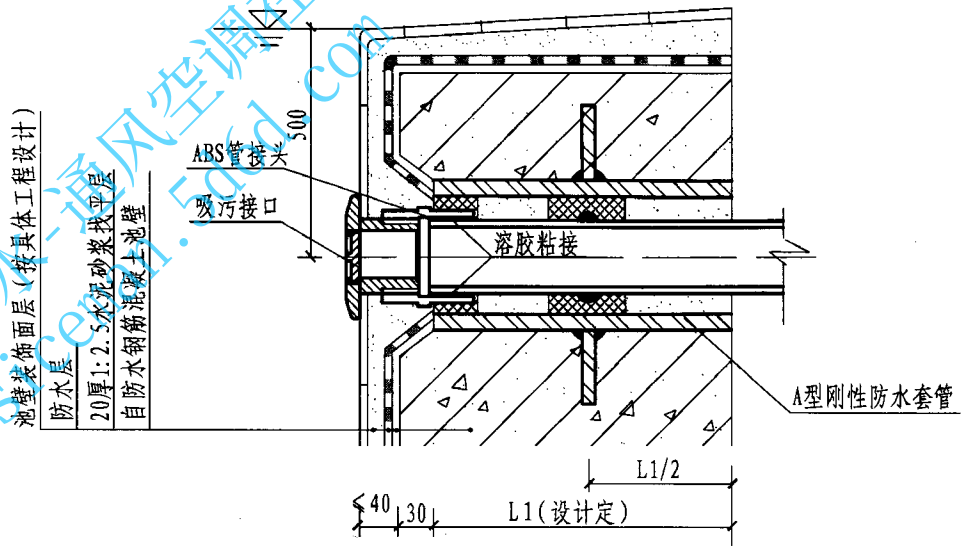

III型

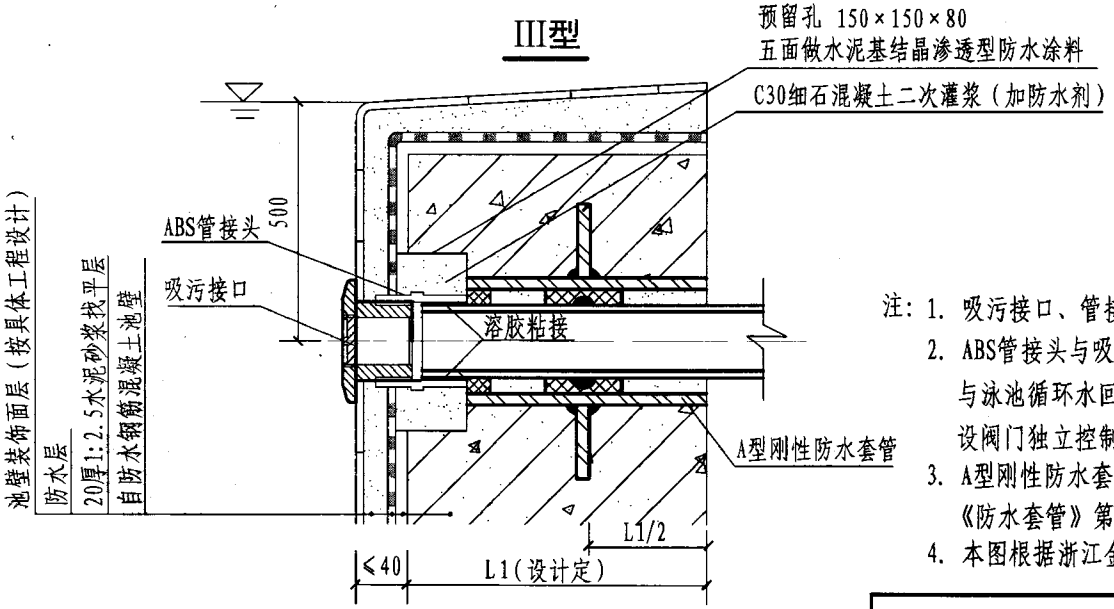

IV型

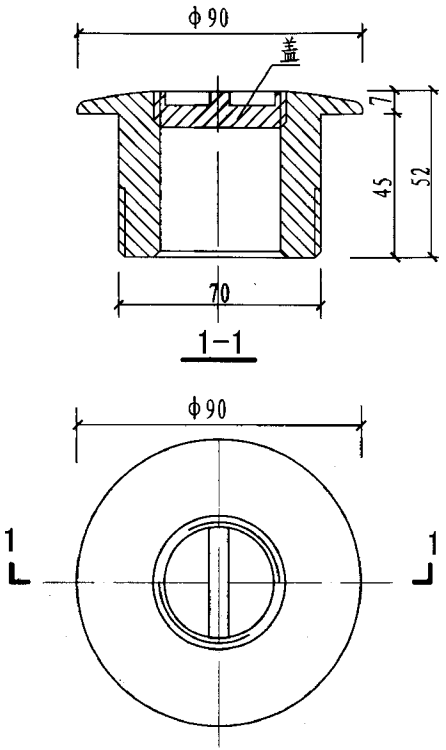

JT-XWK-40吸污接口平面图

注：1. 吸污接口、管接头与连接管同径，材质为ABS工程塑料。
2. ABS管接头与吸污接口丝扣连接与连接管粘接。吸污接口连接管与泳池循环水回水管应分开设置，并应接至循环水泵的吸水管上，设阀门独立控制。
3. A型刚性防水套管采用钢质材料制作，安装详见国标图集02S404《防水套管》第16～17页。
4. 本图根据浙江金泰泳池环保设备有限公司提供的资料编制。

池壁吸污接口安装图								图集号	10S605
审核	赵锂	赵锂	校对	杨世兴	杨世兴	设计	赵昕	赵昕	页	95

给排水 通风空调在线
sicm2.5d6d.com

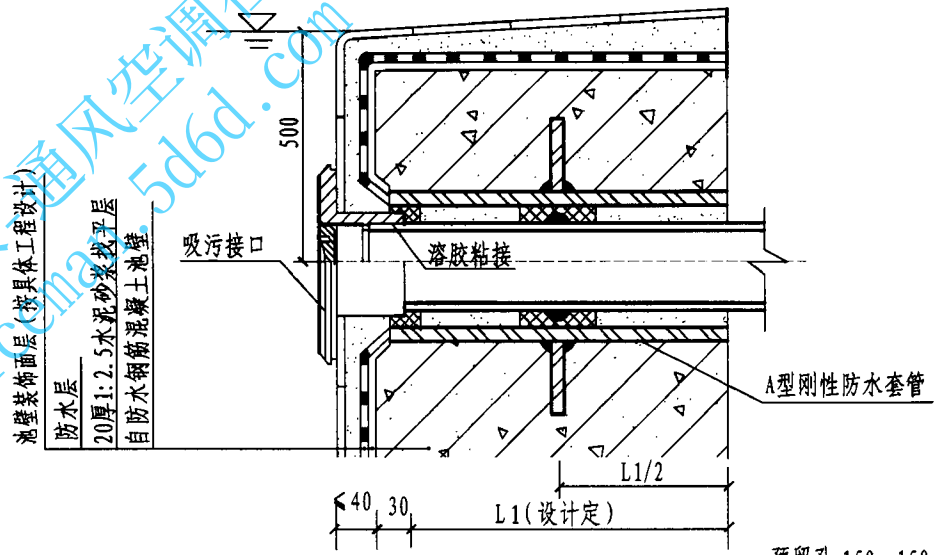

VII型

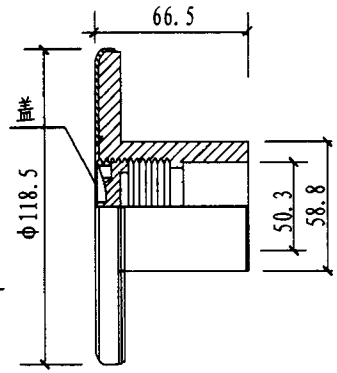

1-1

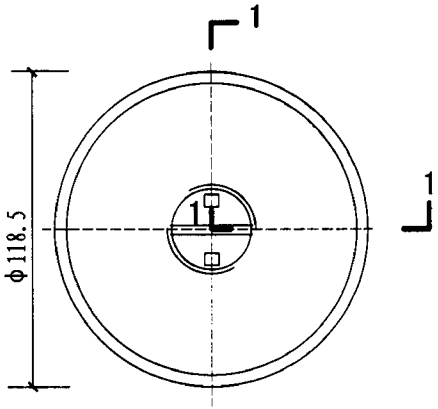

AST-XWK-50(00300)
吸污接口平面图

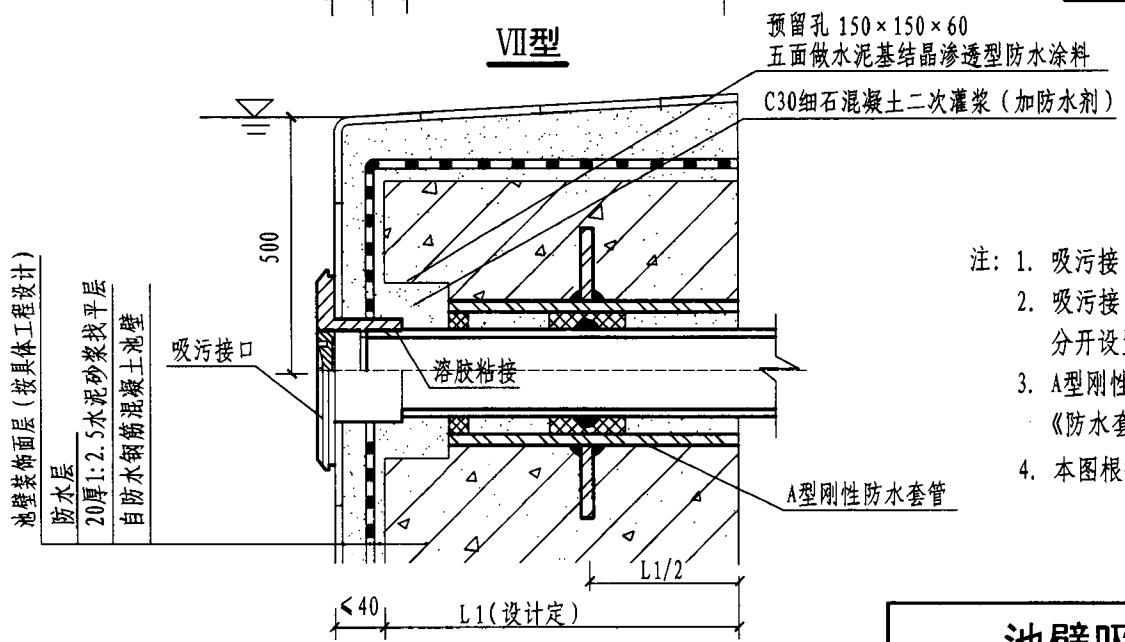

VIII型

注：1. 吸污接口与连接管同径，材质为ABS工程塑料。

2. 吸污接口与连接管粘接。吸污接口连接管与泳池循环水回水管宜分开设置，并应接至循环水泵的吸水管上，设阀门独立控制。

3. A型刚性防水套管采用钢质材料制作，安装详见国标图集02S404《防水套管》第16～17页。

4. 本图根据亚士图泳池设备（上海）有限公司提供的资料编制。

池壁吸污接口安装图								图集号	10S605
审核	赵锂	校对	杨世兴	设计	赵昕			页	96

给排水-通风空调在线
sicenan.5i6d.com

1-1

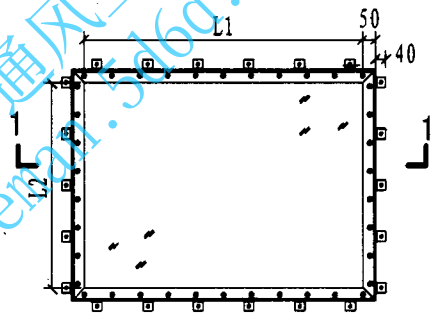

矩形视窗立面

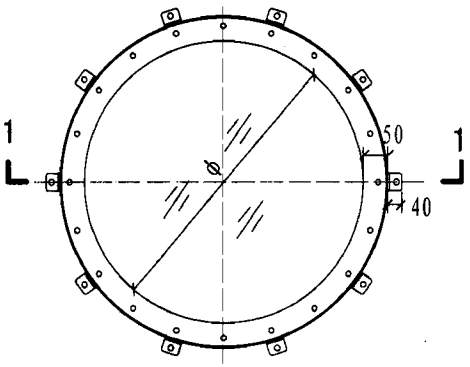

圆形视窗立面

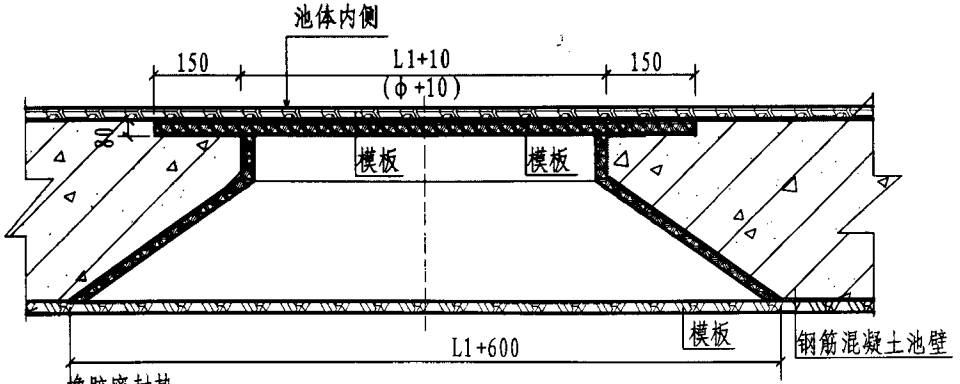

预埋示意图

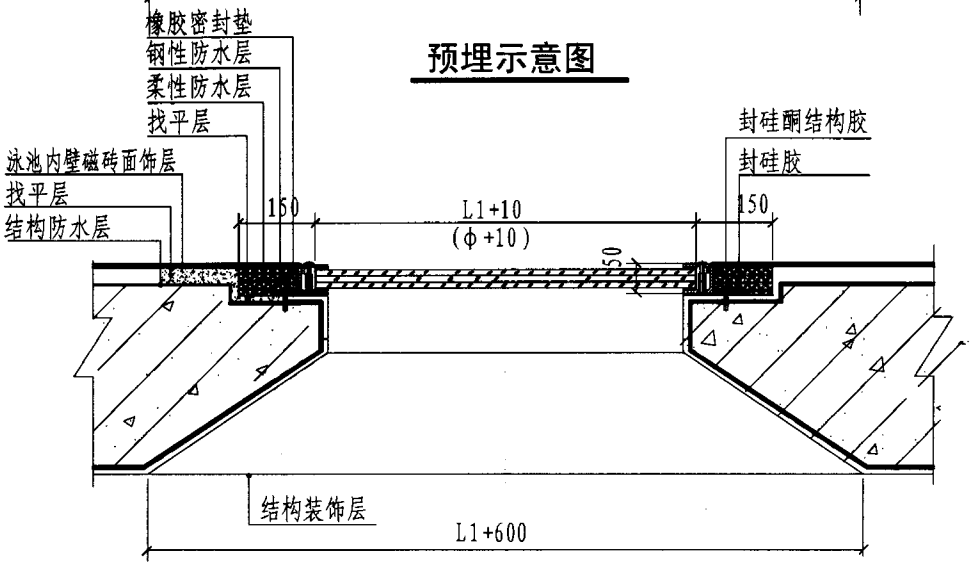

安装示意图

尺寸表(mm)

型　号	L1	L2	ϕ
WL-AGC11	900	900	–
WL-AGC12	1200	900	–
WL-AGC21	–	–	565

注：1. 窗体材质：S31603/S31604。

2. 非标准规格定制时，L1、L2尺寸变化，其他尺寸不变。

3. 本图根据广东联盛泳池水疗设备有限公司、广州市波英泳池设备（制造）有限公司提供的资料编制。

水下视窗安装图								图集号	10S605
审核	赵锂		校对	杨世兴		设计	赵昕	页	97

给排水-通风空调在线
siceman.3d6d.com

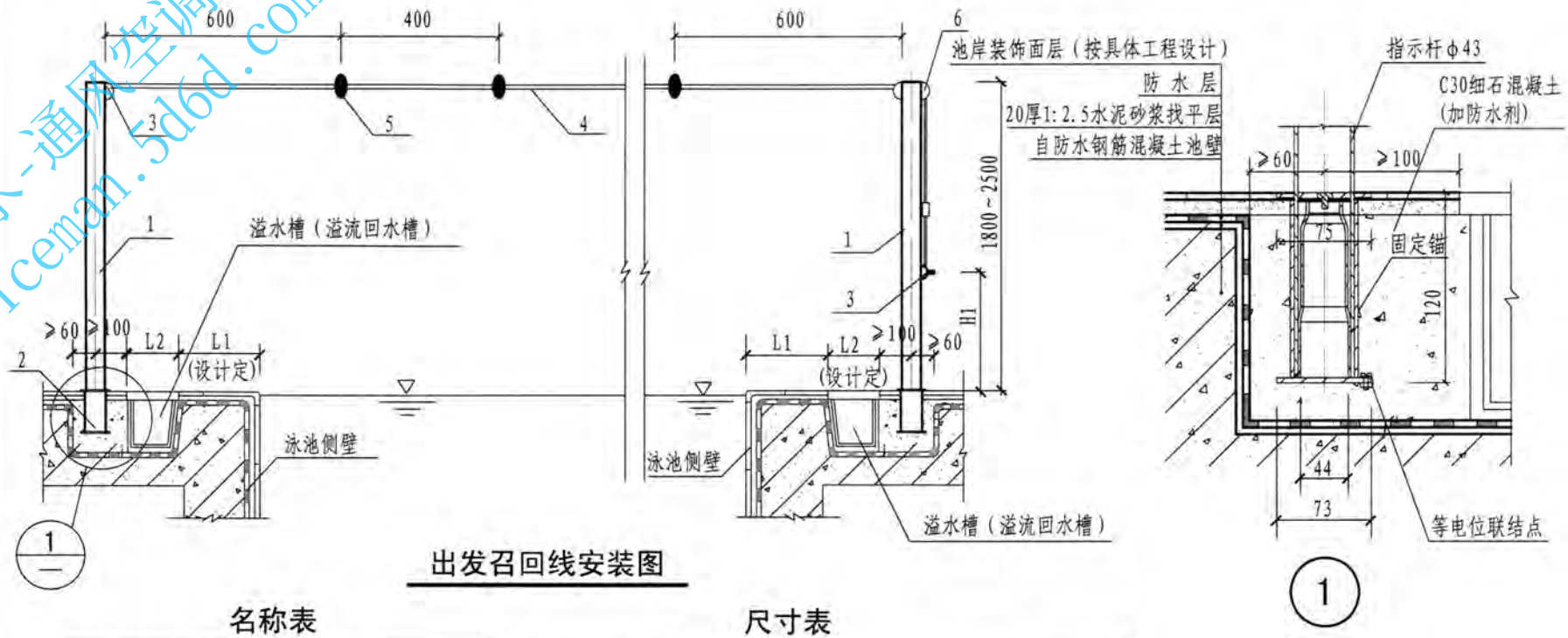

出发召回线安装图

名称表

编号	名 称	备 注
1	指示杆	指示杆为 S31603 不锈钢管，泳池宽≤21m 时，采用直径43mm 管 泳池宽>21m 时，采用直径48 mm 管
2	固定锚	
3	系绳环	
4	聚酯绳	
5	浮 子	
6	滑 轮	

尺寸表

型 号	指示杆直径(mm)	H1(mm)	固定锚型号
ZY-ZHX	43	300	ZY-GDM（I）或 ZY-GDM（II）
	48		
JT-ZHX	43	800	JT-GDM（I）或 JT-GDM（II）
	48		
AST-19950	43	300	AST-00141 或 AST-00142
AST-19951	48		AST-19960 或 AST-19961

注：1. 出发召回线应安装在距出发一端池壁前15m处。

2. 指示杆固定锚型号、尺寸可根据本图集第100页选用。节点图①中为AST-00141固定锚。

出发召回线安装图								图集号	10S605
审核	赵锂	校对	杨世兴	设计	赵昕			页	98

给排水-通风空调在线
s.zhulong.5d6d.com

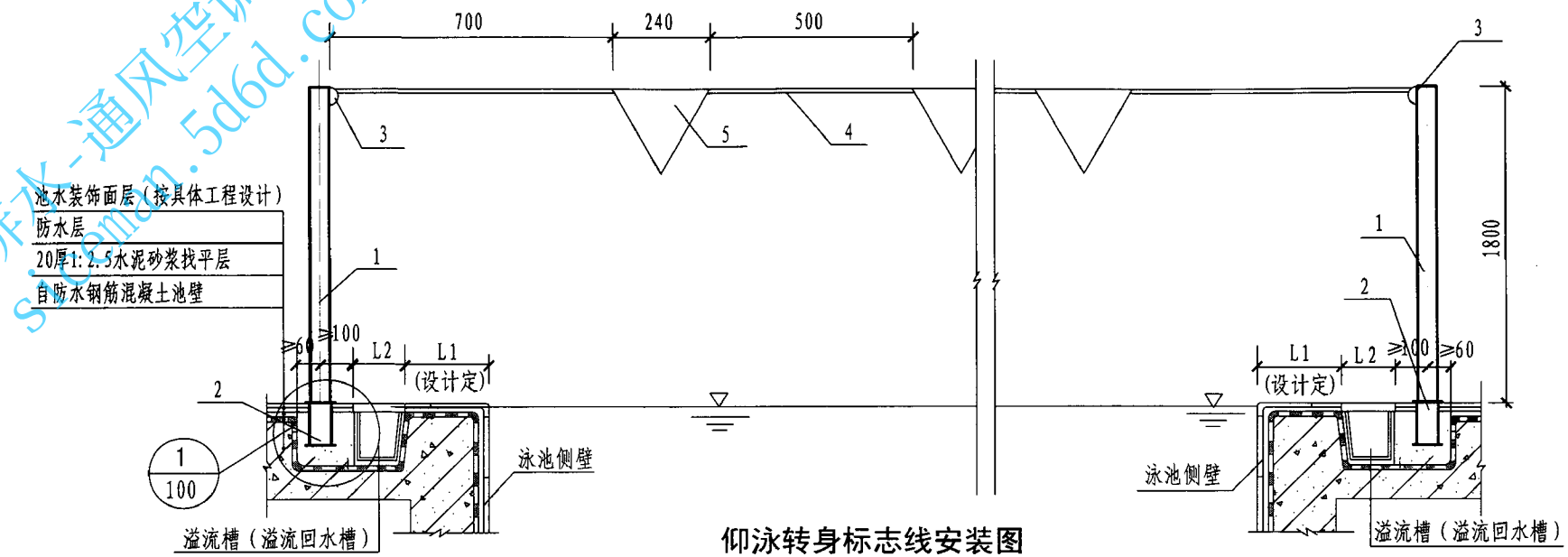

仰泳转身标志线安装图

名称表

编号	名　称	备　　注
1	指示杆	指示杆为S31603　不锈钢管
2	固定锚	泳池宽≤21m时，采用直径43mm管
3	系绳环	
4	聚酯绳	泳池宽>21m时，采用直径48mm管
5	小　旗	

尺寸表

型　号	指示杆直径(mm)	固定锚型号
ZY-FSX	43	ZY-GDM (I) 或 ZY-GDM (II)
	48	
JT-FSX	43	JT-GDM (I) 或 JT-GDM (II)
	48	
AST-FSX	43	AST-00141 或 AST-00142
AST-FSX	48	AST-19960 或 AST-19961

注：1. 仰泳转身标志线应分别安装在距泳池两端池壁5m处。

2. 指示杆固定锚型号、尺寸可根据第100页选用。

仰泳转身标志线安装图								图集号	10S605
审核	赵锂	校对	杨世兴	设计	赵昕			页	99

给排水-通风空调在线
sicman.5dcd.com

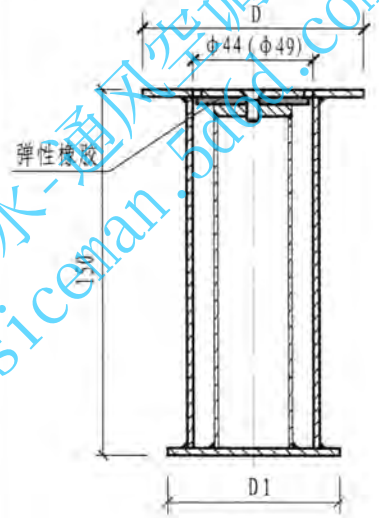

1-1

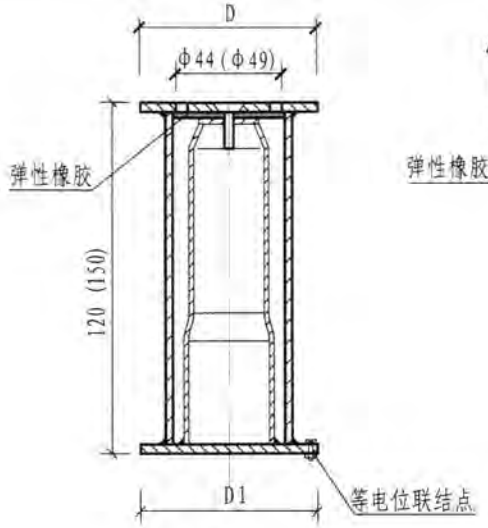

2-2

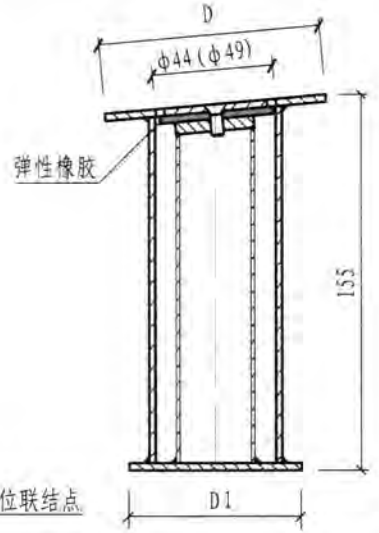

ZY-GDM（Ⅱ）、JT-GDM（Ⅱ）
固定锚剖面图

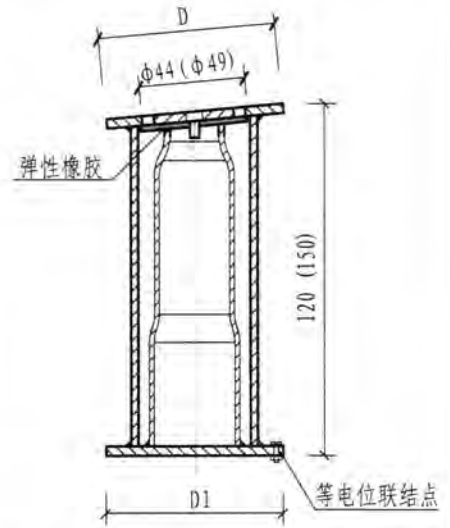

AST-00142、AST-(19961)
固定锚剖面图

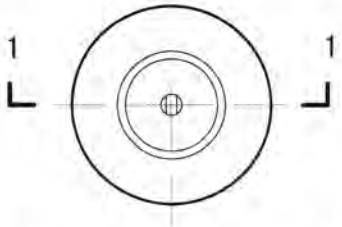

ZY-GDM（Ⅰ）、JT-GDM（Ⅰ）
固定锚平面图

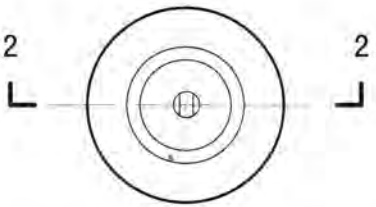

AST-00141、AST-(19960)
固定锚平面图

尺寸表

型 号	D (mm)	D1 (mm)	材 质
ZY-GDM	75	75	S31603不锈钢
JT-GDM	90	70	S31603不锈钢
AST-00141 AST-00142 AST-19960 AST-19961	75	73	S31603不锈钢

注：1. 图中括号内、外数据分别为指示杆直径48mm和43mm时定锚尺寸。
2. 本图根据浙江金泰泳池环保设备有限公司、亚士图泳池设备（上海）有限公司提供的资料编制。

固定锚								图集号	10S605
审核	赵锂	校对	杨世兴	设计	赵昕			页	100

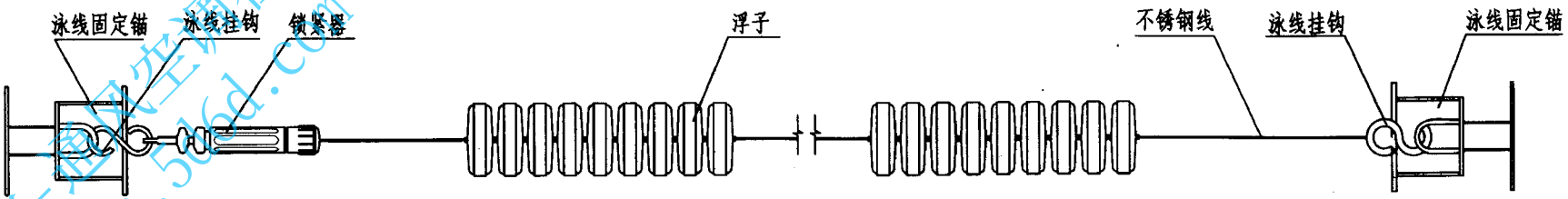

泳道线（水线）

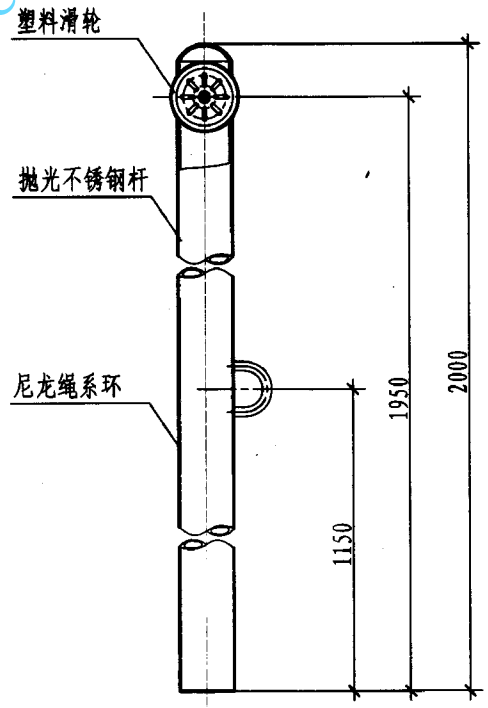

标志线安装杆

泳道线基本尺寸

名　称	型　号	长度（m）	直径（mm）
φ100 短池泳道线	JT-YDX-25×100-02	25	100
φ150 短池泳道线	JT-YDX-25×150-02	25	150
φ100 标准池泳道线	JT-YDX-50×100-02	50	100
φ150 标准池泳道线	JT-YDX-50×150-02	50	150

标志杆基本尺寸

名　称	型　号
标志线安装杆一（抢跑召回线）	JT-QPX-1.8-01
标志线安装杆二（仰泳返身标志线）	JT-FSX-1.8-01

注：1. 泳道线浮子由工程塑料注塑成型。
2. 泳道固定锚、泳线挂钩和锁紧器均由S31603抛光不锈钢制造。
3. 泳道线安装详见本图集第102～103页。
4. 本图根据浙江金泰泳池环保设备有限公司提供的资料编制。

泳道线（水线）、标志杆								图集号	10S605
审核	赵锂		校对	杨世兴		设计	赵昕	页	101

给排水-暖通空调在线 siceman.5ucd.com

给排水、暖通空调在线
sicman.com

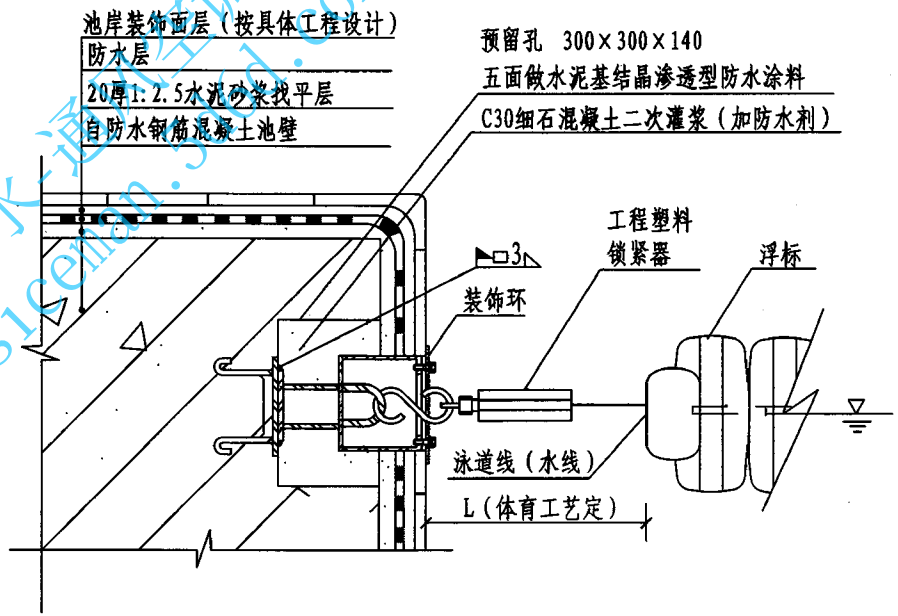

JT-SXM-GD泳道线（水线）安装图

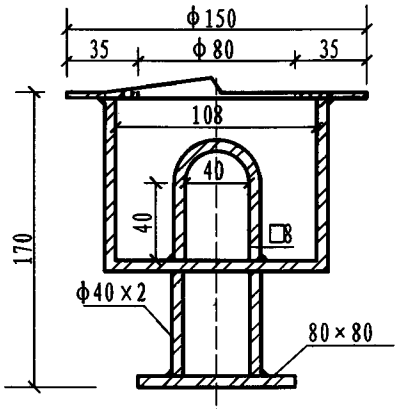

1-1

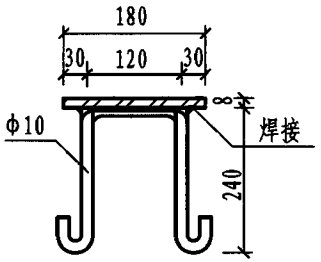

2-2

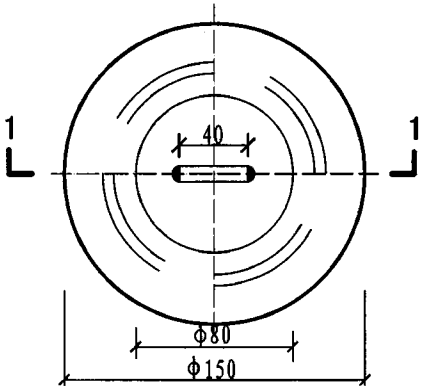

JT-SXM-GD

泳道线（水线）固定锚平面图

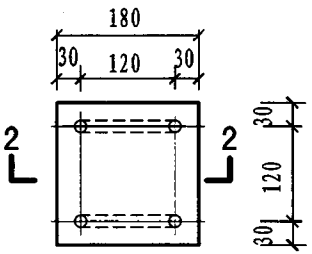

预埋件平面图

注：1. 泳道线（水线）要贯穿整个泳道。
2. 泳道线（水线）应两端拉紧，漂浮水面。
3. 泳道线（水线）固定锚应与预埋件焊接牢固，其材质为S31603不锈钢。
4. 泳道线浮标由工程塑料注塑成型。
5. 设计人员应根据体育工艺要求（L）调整泳道线(水线)固定锚安装尺寸。
6. 预埋件：锚板Q235级，锚筋HPB235级，焊缝高度6mm，焊条E43××。
7. 本图根据浙江金泰泳池环保设备有限公司提供的资料编制。

泳道线（水线）安装图								图集号	10S605
审核	赵锂	校对	杨世兴	设计	赵昕			页	102

给排水-通风空调在线
siceman.5d6.com

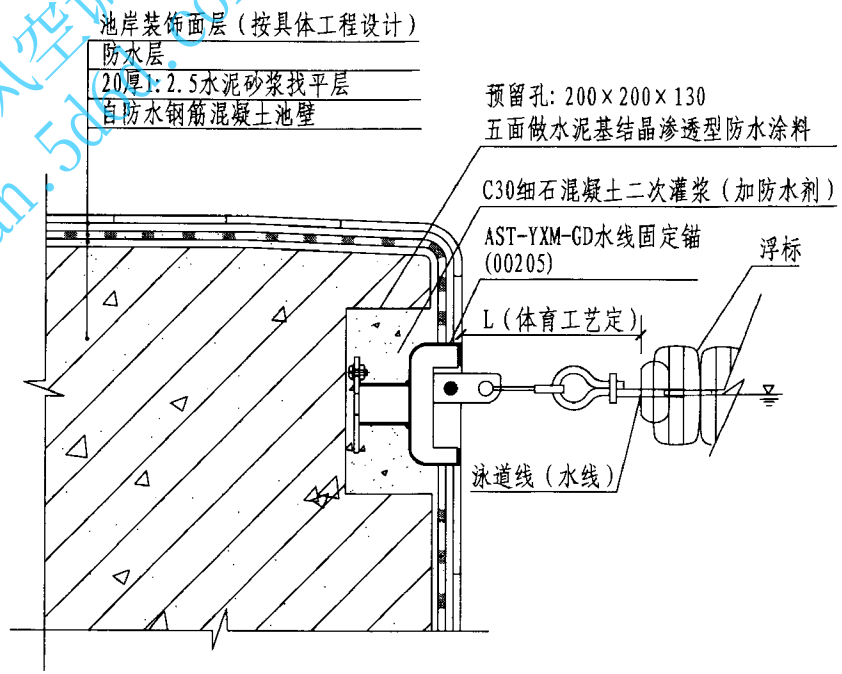

AST-SXM-GD(00205)
泳道线（水线）安装图

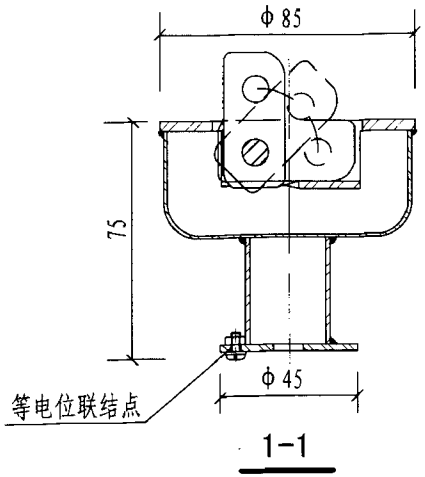

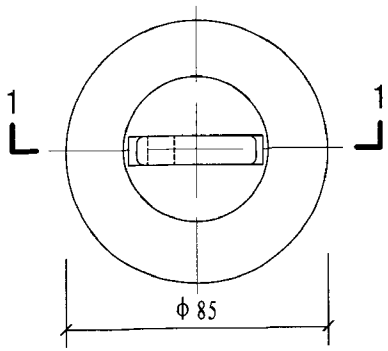

AST-SXM-GD (00205)
泳道线（水线）固定锚平面图

注：1. 泳道线（水线）要贯穿整个泳道。
2. 泳道线（水线）应两端拉紧，漂浮水面。
3. 泳道线（水线）固定锚材质为S31603不锈钢。
4. 设计人员应根据体育工艺要求（L）调整泳道线(水线)固定锚安装尺寸。
5. 本图根据亚士图泳池设备（上海）有限公司提供的资料编制。

泳道线（水线）安装								图集号	10S605
审核	赵锂	赵锂	校对	杨世兴	杨世兴	设计	赵昕	赵昕	页	103

给排水-通风空调在线
siceman.5d6d.com

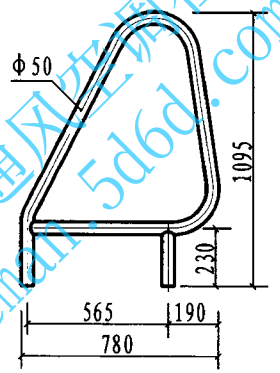

WL-CFT101 扶手

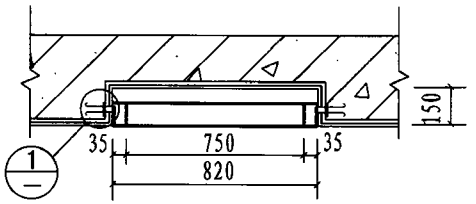

WL-CFT101暗藏踏步安装平面图

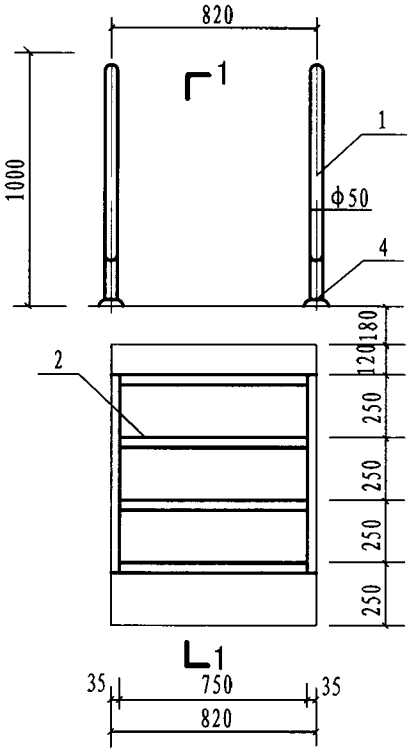

WL-CFT101扶手、暗藏踏步安装立面图

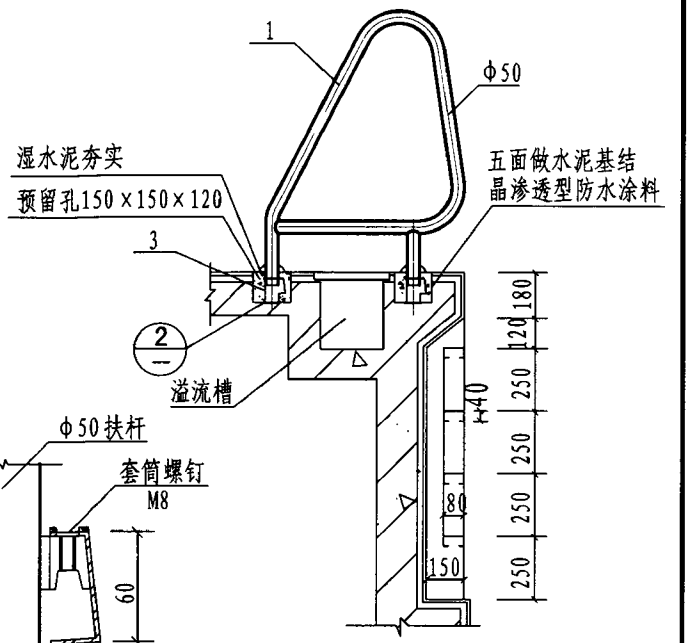

1-1

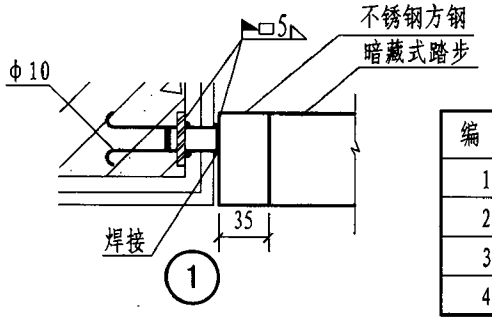

名称表

编号	名称	材质	数量
1	扶手	S31603不锈钢	2
2	暗藏式踏步	S31603不锈钢上有防滑装饰面	1
3	专用紧固件	铸铝	4
4	装饰罩	S31603不锈钢	4

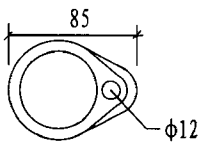

专用紧固件平面图

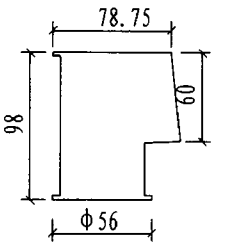

专用紧固件立面图

注：1. 扶手插入专用紧固件固定。

2. 本图根据广东联盛泳池水疗设备有限公司、广州市波英泳池设备（制造）有限公司提供的资料编制。

扶手安装图								图集号	10S605
审核	赵锂	赵锂	校对	杨世兴	杨世兴	设计	赵昕	赵昕	页	104

给排水-通风空调在线
siceman.5d6d.com

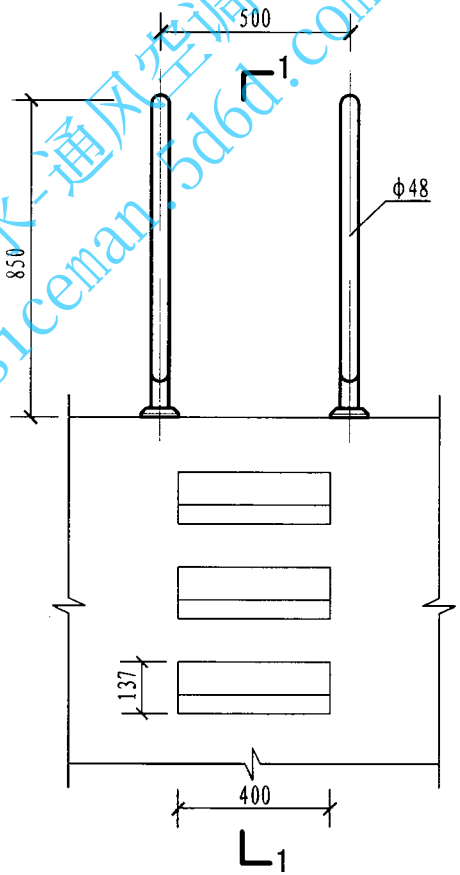

JT-FS-750扶手安装图

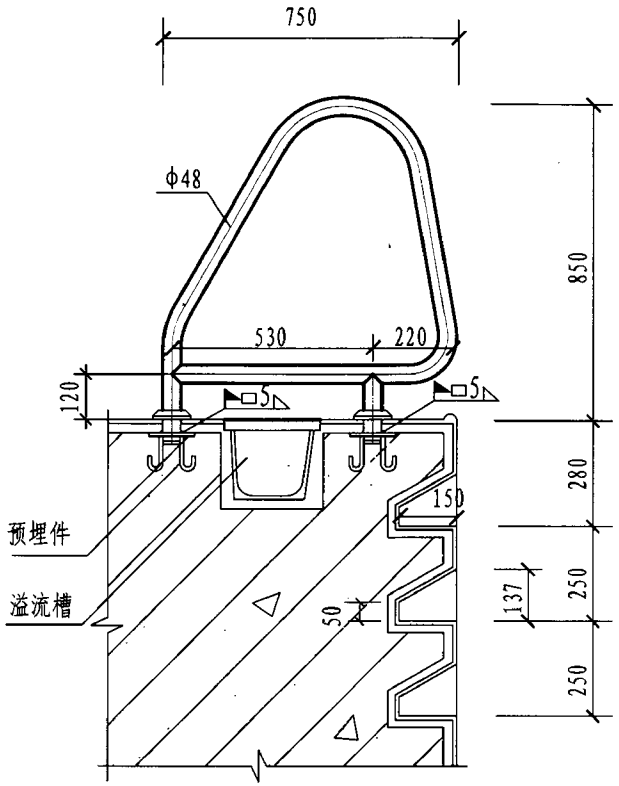

1-1

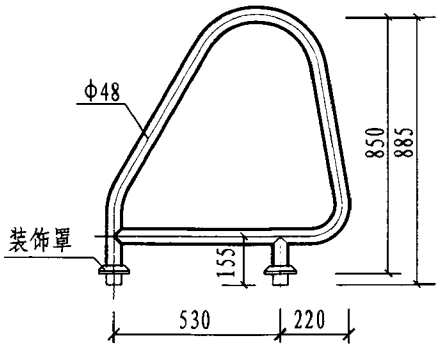

JT-FY-B-01 扶手

注：1. 两个抛光S31603不锈钢扶手预埋件同第107页扶梯预埋件。
2. 在浇筑池壁时，需预埋扶手安装预埋件。
3. 扶手应与预埋件焊接牢固。
4. 池岸、池壁装饰面、防水层等做法同本图集第80～81页池壁给水口安装图。
5. 本图根据浙江金泰泳池环保设备有限公司提供的资料编制。

扶手安装图								图集号	10S605
审核	赵锂	校对	杨世兴	设计	赵昕			页	105

给排水-通风空调在线
sicenan.5dbd.com

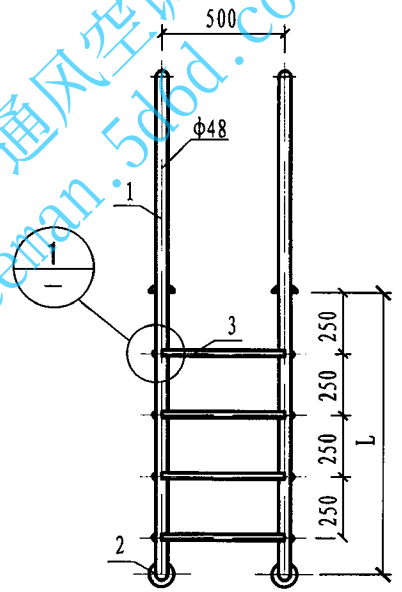

JT-FTX-04、JT-FTB-04
扶梯立面图

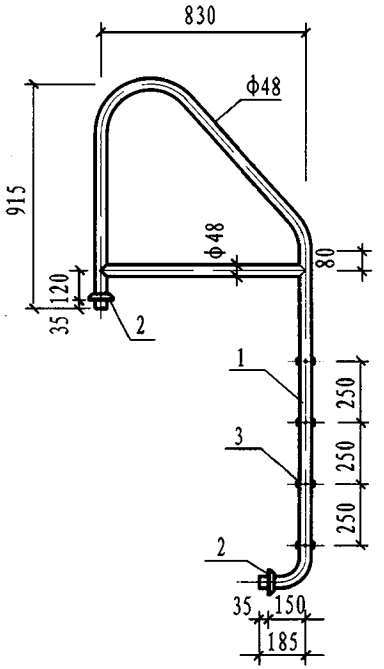

JT-FTB-04
扶梯侧立面图

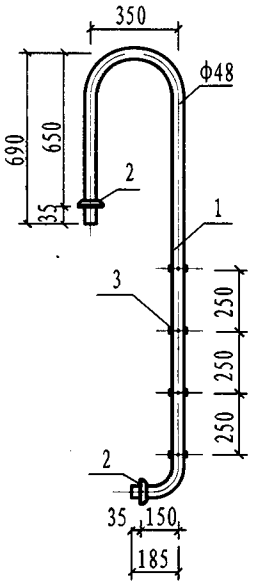

JT-FTX-04
扶梯侧立面图

尺寸表

型 号	梯 级	L (mm)
JT-FTB-02 JT-FTX-02	2	650
JT-FTB-03 JT-FTX-03	3	900
JT-FTB-04 JT-FTX-04	4	1150
JT-FTB-05 JT-FTX-05	5	1400

名称表

编 号	名 称	材 质
1	抛光不锈钢扶杆	S31603 不锈钢
2	不锈钢装饰罩	
3	不锈钢防滑踏步板	

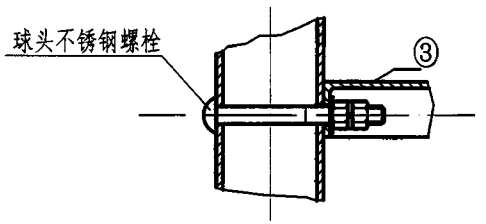

1

注：1. JT-FTB-系列为标准扶梯，JT-FTX-系列为小跨度扶梯。

2. 本图根据浙江金泰泳池环保设备有限公司提供的资料编制。

扶 梯								图集号	10S605
审核	赵锂		校对	杨世兴		设计	赵昕	页	106

给排水-通风空调在线
sicoman.5d6d.com

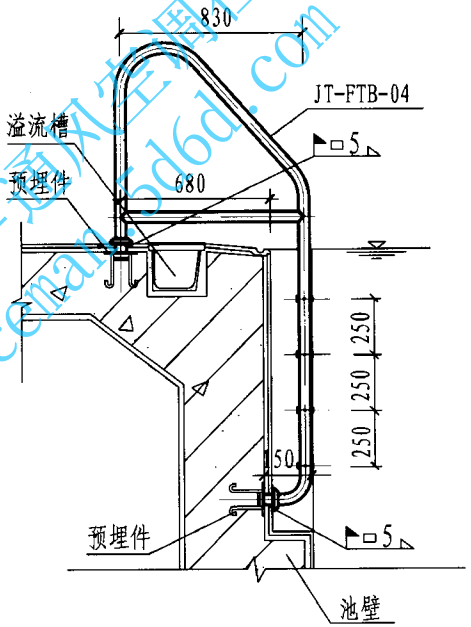

1-1

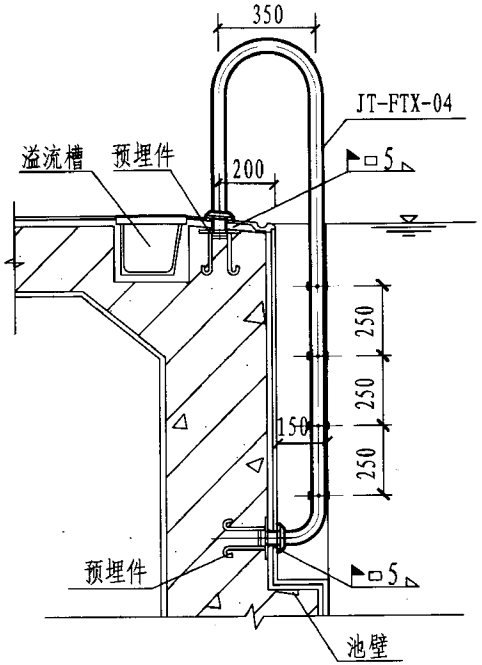

2-2

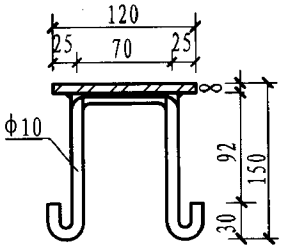

3-3

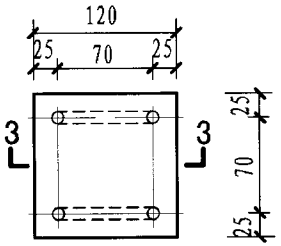

预埋件平面图

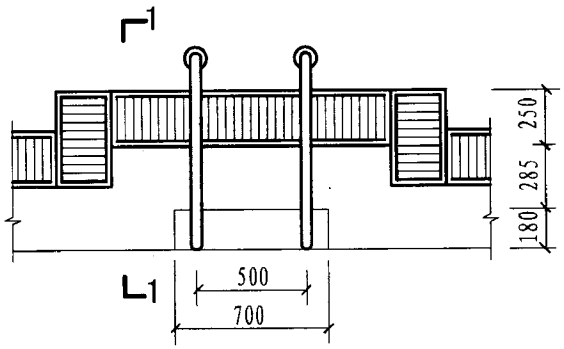

JT-FTB-04扶梯平面图

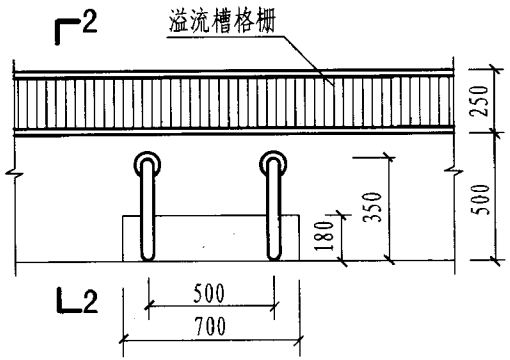

JT-FTX-04扶梯平面图

注：1．预埋件制作要求：锚板Q235级，锚筋HPB235级，焊缝高度6mm，焊条E43××。

2. 在浇筑池壁时，需预埋扶梯安装埋件。

3. 扶杆与埋件应焊接牢固。

4. 池岸、池壁装饰面、防水层等的做法同第80～81页池壁给水口安装图。

5. 本图根据浙江金泰泳池环保设备有限公司提供的资料编制。

扶梯安装图								图集号	10S605
审核	赵锂	赵锂	校对	杨世兴	杨世兴	设计	赵昕	赵昕	页	107

给排水-通风空调在线
siceman.5d6d.com

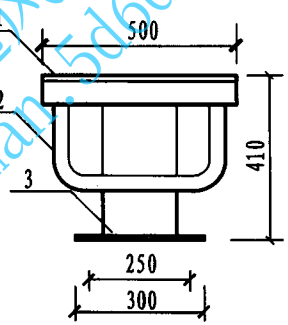

WL-ACF01出发台立面图

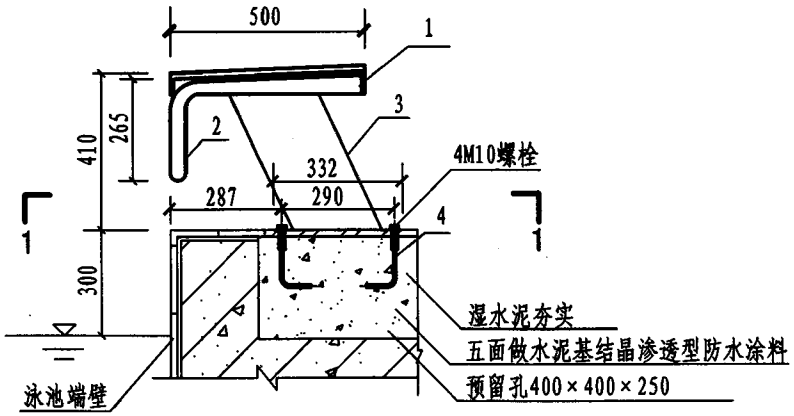

WL-ACF01出发台安装图

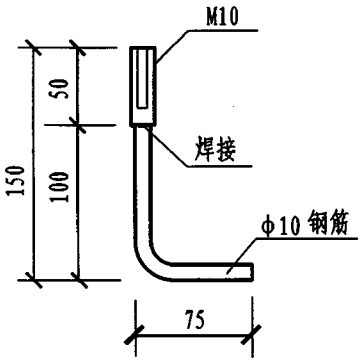

WL-ACF01预埋件

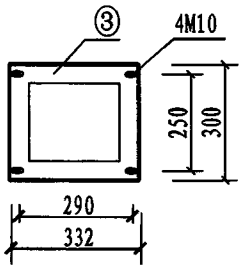

1-1

名称表

编号	名称	材质	数量
1	出发台面板	蓝色环氧树脂	1
2	拉手	S31603不锈钢	1
3	底座	S31603不锈钢	1
4	预埋件	HPB235级钢筋	4

注：1. 出发台应正对泳道中央，其前缘应高出水面50～75cm。
2. 每个出发台的四周应用明显的阿拉伯数字标明泳道号，并从出发台一端（面对泳池）由右向左依次排列。
3. 出发台前缘应与池壁在同一垂直面上。
4. 池岸、池壁装饰面、防水层等做法同第80～81页池壁给水口安装图。
5. 本图根据广东联盛泳池水疗设备有限公司、广州市波英泳池设备（制造）有限公司提供的资料编制。

出发台安装图									图集号	10S605
审核	赵锂	校对	杨世兴	设计	赵昕				页	108

给排水-通风空调在线
sicman.5d6d.com

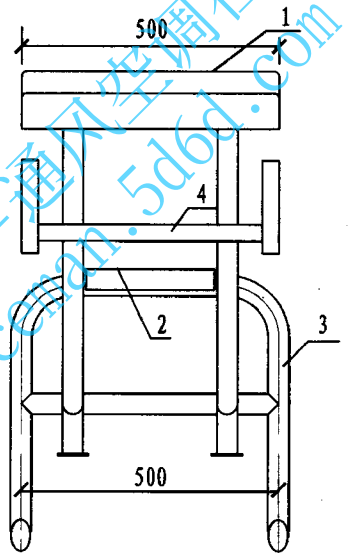

JT-CFT-700 正立面图

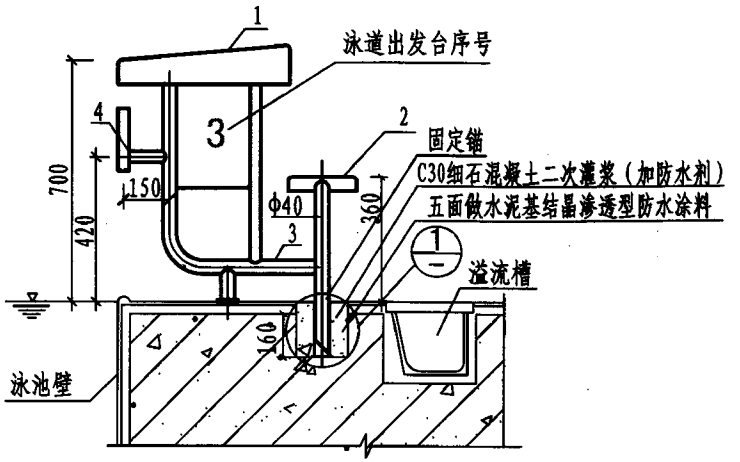

JT-CFT-700 出发台安装图

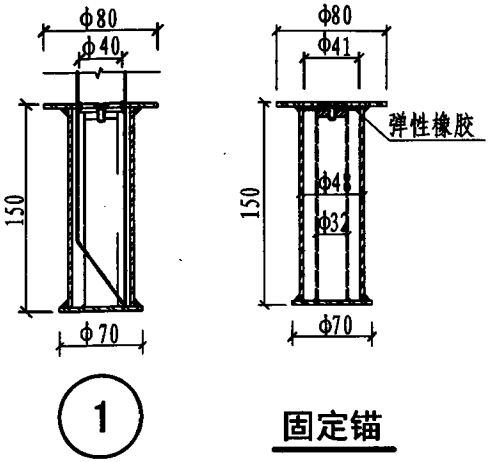

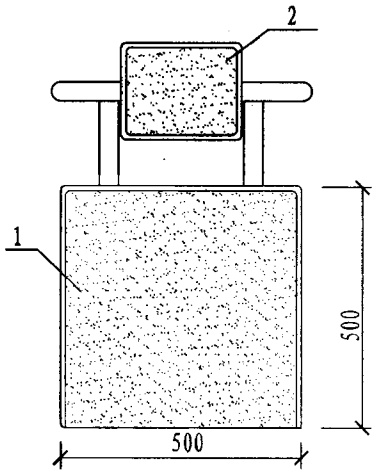

JT-CFT-700 出发台平面图

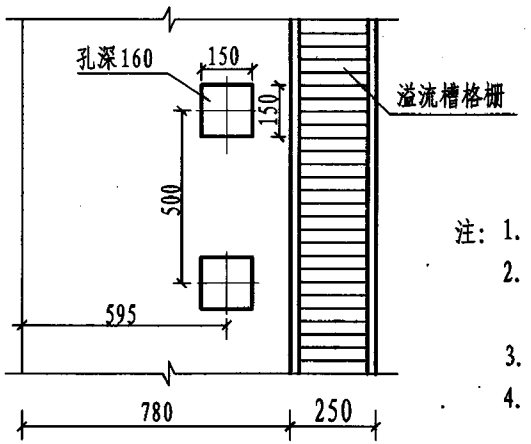

预留孔定位

名称表

编号	名称
1	玻璃钢防滑面板
2	玻璃钢防滑踏步
3	抛光S31603不锈钢底座
4	抛光S31603不锈钢把手

注：1. 出发台应正对泳道中央，其前缘应高出水面50～75cm。
2. 每个出发台的四周应用明显的阿拉伯数字标明泳道号，并从出发台一端（面对泳池）由右向左依次排列。
3. 出发台前缘应与池壁在同一垂直面上。
4. 池岸、池壁装饰面、防水层等做法同本图集第80～81页池壁给水口安装图。
5. 本图根据浙江金泰泳池环保设备有限公司提供的资料编制。

出发台安装图								图集号	10S605
审核	赵锂	校对	杨世兴	设计	赵昕			页	109

给排水-通风空调在线
siceman.5d6d.com

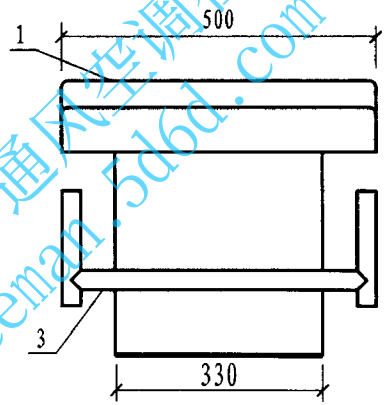

JT-CFT-400 正立面图

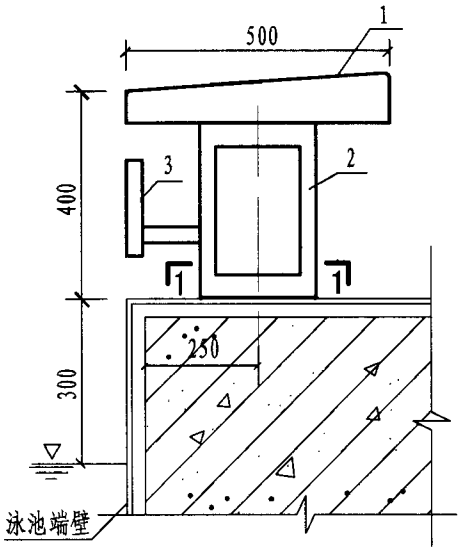

JT-CFT-400 出发台安装图

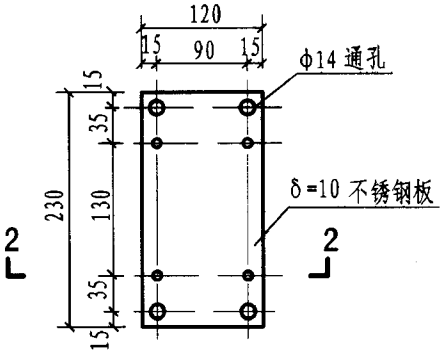

JT-CFT-400 安装板

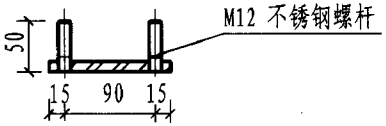

2-2

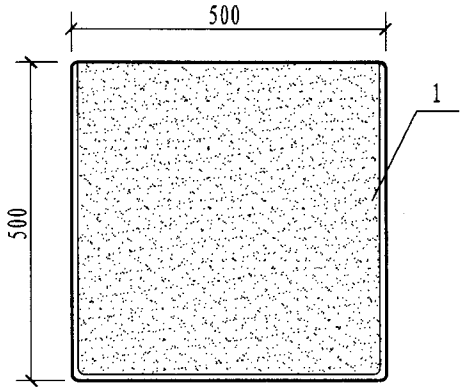

JT-CFT-400 出发台平面图

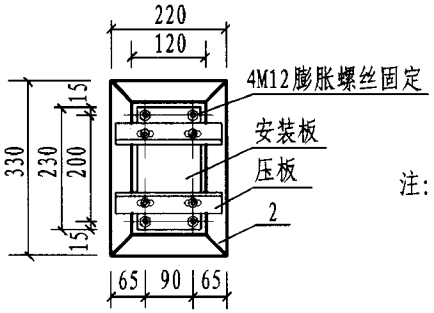

1-1

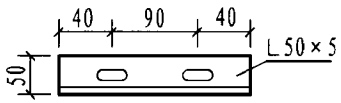

压板平面图

名称表

编 号	名 称
1	玻璃钢防滑面板
2	抛光S31603不锈钢底座
3	抛光S31603不锈钢把手

注：1. 出发台应正对泳道中央，其前缘应高出水面50～75cm。
2. 每个出发台的四周应用明显的阿拉伯数字标明泳道号，并从出发台一端（面对泳池）由右向左依次排列。
3. 出发台前缘应与池壁在同一垂直面上。
4. 池岸、池壁装饰面、防水层等做法同第80～81页池壁给水口安装图。
5. 本图根据浙江金泰泳池环保设备有限公司提供的资料编制。

出发台安装图								图集号	10S605
审核	赵锂	校对	杨世兴	设计	赵昕			页	110

给排水-通风空调在线
sicemar.5d6d.com

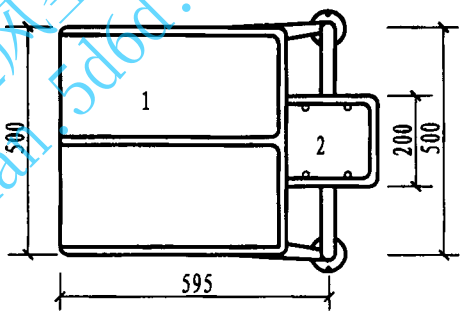

AST-CFT-700(19959)
出发台平面图

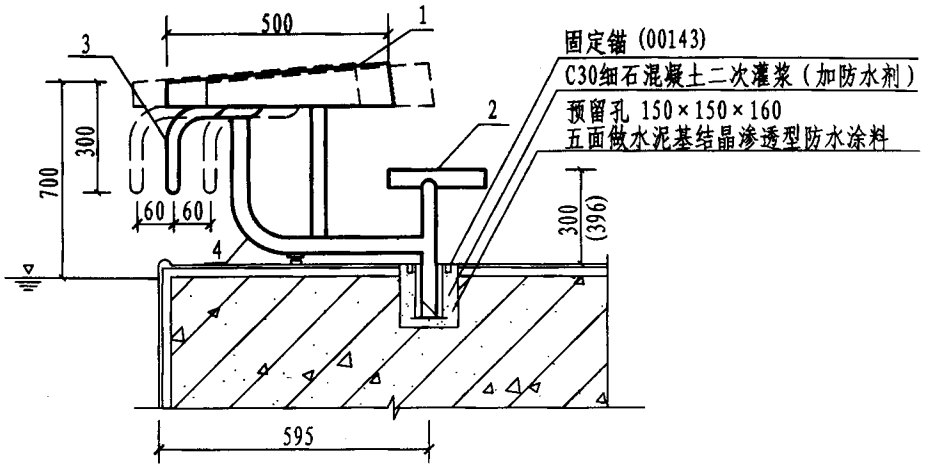

AST-CFT-700(19959)
出发台安装图

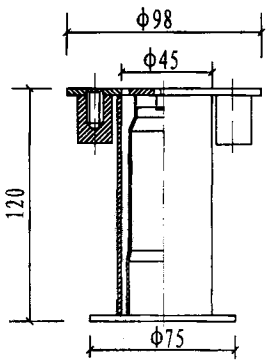

AST-GDM(00143)
固定锚

名称表

编号	名称	材质
1	防滑面板	白色环氧树脂
2	防滑踏步	白色环氧树脂
3	把手	S31603
4	底座	S31603

注：1. 出发台应正对泳道中央，其前缘应离出水面50～75cm。
2. 每个出发台的四周应用明显的阿拉伯数字标明泳道号，并从出发台一端（面对泳池）由右向左依次排列。
3. 出发台前缘应与池壁在同一垂直面上。
4. 池岸、池壁装饰面、防水层等做法同本图集第80～81页池壁给水口安装图。
5. 本图根据亚士图泳池设备（上海）有限公司提供的资料编制。

出发台安装图									图集号	10S605
审核	赵锂		校对	杨世兴		设计	赵昕		页	111

给排水-通风空调在线
siceman.5lod.com

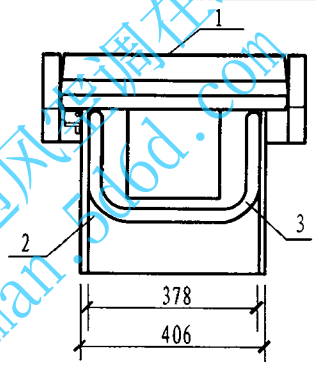

AST-CFT-437(28760)
出发台正立面图

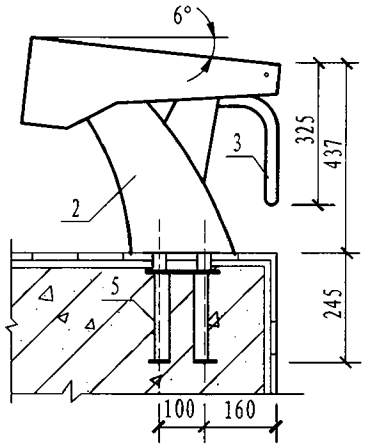

AST-CFT-437(28760)
出发台安装图

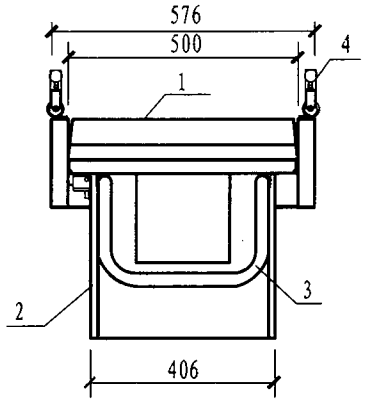

AST-CFT-437(28761)
出发台正立面图

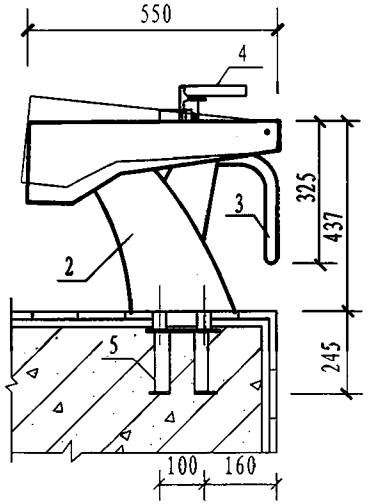

AST-CFT-437(28761)
出发台安装图

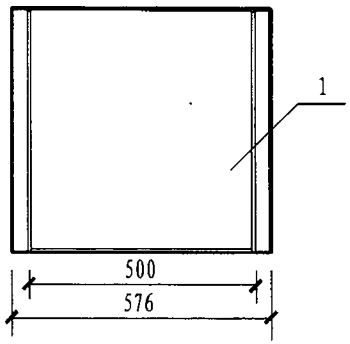

AST-CFT-437(28760)
出发台平面图

名称表

编号	名　　称
1	玻璃钢防滑面板
2	抛光S31603不锈钢底座
3	抛光S31603不锈钢把手
4	面板调节扶手
5	AISI-316预埋件

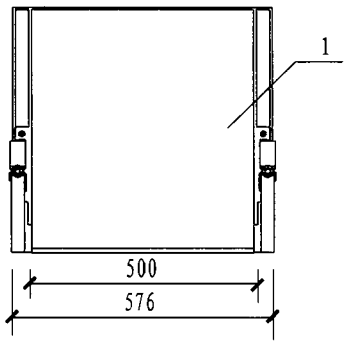

AST-CFT-437(28761)
出发台平面图

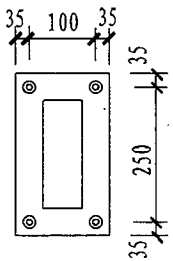

AST-CFT-437(28761)
预埋件平面图

注：1. 出发台应正对泳道中央，其前缘应高出水面50～75cm。
2. 每个出发台的四周应用明显的阿拉伯数字标明泳道号，并从出发台一端（面对泳池）由右向左依次排列。
3. 出发台前缘应与池壁在同一垂直面上。
4. 出发台AST-CFT-437(28761)面板坡度可根据需要进行调节，调节范围为0°～10°。
5. 在浇筑池壁时，需预埋出发台安装埋件。
6. 池岸、池壁装饰面、防水层等做法同本图集第80～81页池壁给水口安装图。
7. 本图根据亚士图泳池设备（上海）有限公司提供的资料编制。

出发台安装图								图集号	10S605
审核	赵锂	赵锂	校对	杨世兴	杨世兴	设计	赵昕	赵昕	页	112

给排水-通风空调在线
siceman.5d6d.com

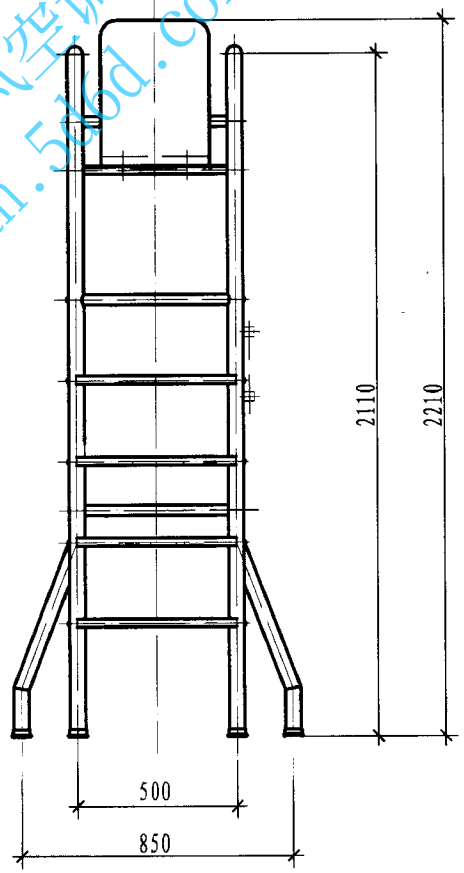

正视图

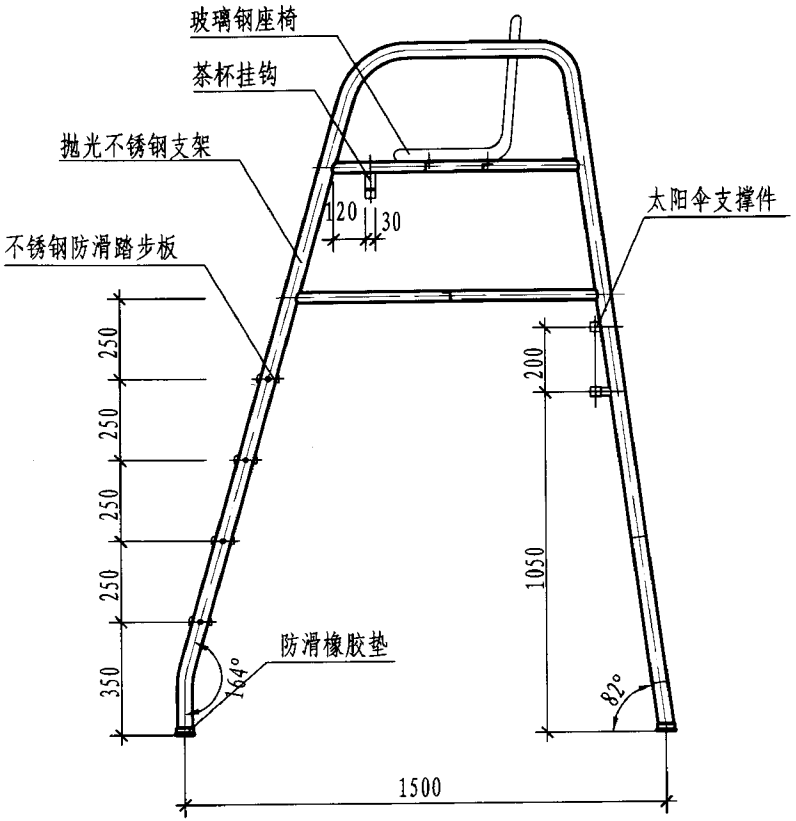

侧视图

注：1. 支架由抛光不锈钢S31603制造，圆弧部分由冷弯加工成型。
2. 整体做抛光处理，凡人能触及之处均不得有任何毛刺、棱角。
3. 本图根据浙江金泰泳池环保设备有限公司提供的资料编制。

救生椅								图集号	10S605
审核	赵锂	赵锂	校对	杨世兴	杨世兴	设计	赵昕	赵昕	页	113

给排水-通风空调在线
sicemon.5dol.com

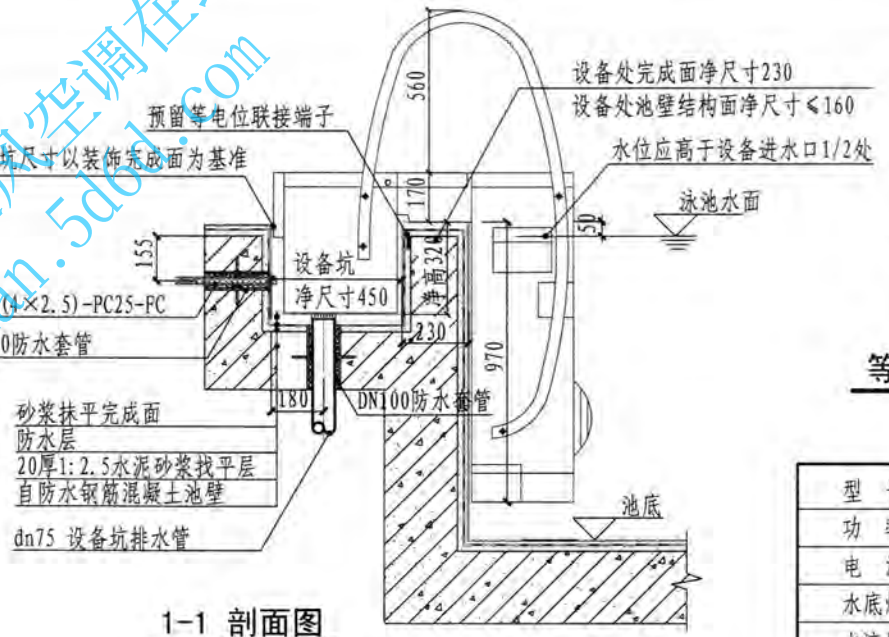

1-1 剖面图

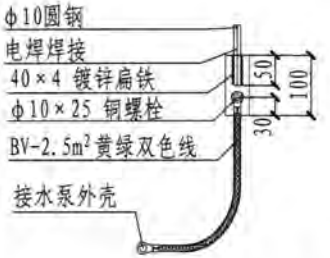

等电位接线端子联接大样图

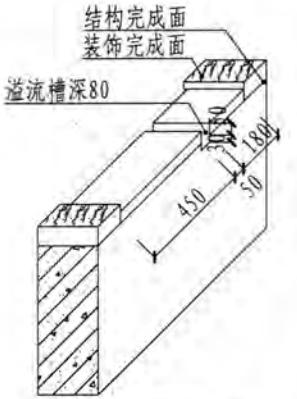

溢流槽透视图

技术参数表

型　号	F15过滤器	F15加强过滤器
功　率	0.55kW	1.1kW
电　源	220V/50Hz	220V/50Hz
水底灯	12V/12W/LED	12V/12W/LED
水流量	18m³/h	22m³/h

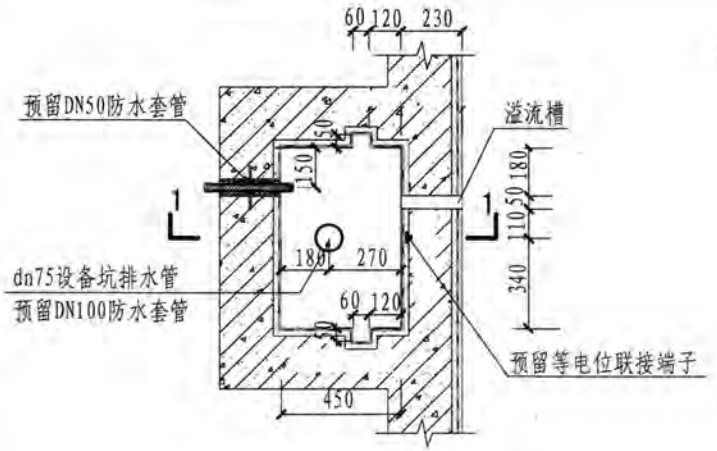

设备坑平面图

注：1. 泳池水位宜在池壁装饰完成面下50mm，必须没过设备进水口1/2处，水位由溢流槽控制，应根据水位要求和池壁顶装饰面层厚度，综合调整设备处池壁顶高度和溢流槽的深度。

2. 若池壁顶防水层以上的装饰层厚度小于80mm，则应在池壁结构上预留30～50mm深槽。

3. 设备坑最后预留空间必须满足装饰完成面净空尺寸。

4. 泳池面层等电位联接详见专业公司安装图。

5. 设备安装时应用水平尺找好水平，待设备安装好后，方可由装饰收口。

6. 设备过滤介质采用聚酯纤维，过滤精度为6μm。

7. 本图根据深圳市戴思乐泳池设备有限公司提供的资料编制。

F15型和F15加强型过滤器技术参数及安装图								图集号	10S605
审核	赵锂		校对	杨世兴		设计	李建业	页	114

给排水-通风空调在线
sicean.5d6d.com

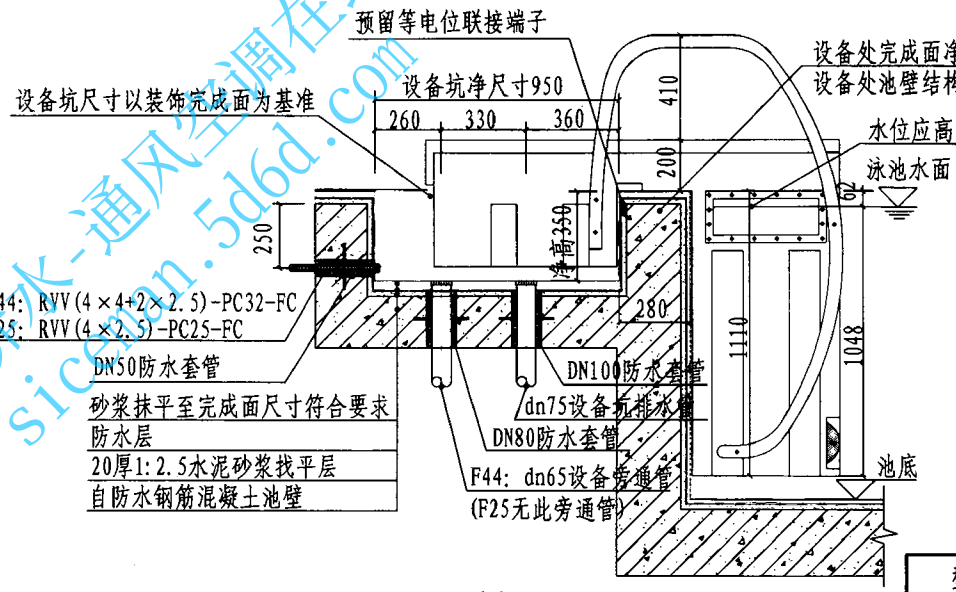

1-1 剖面图

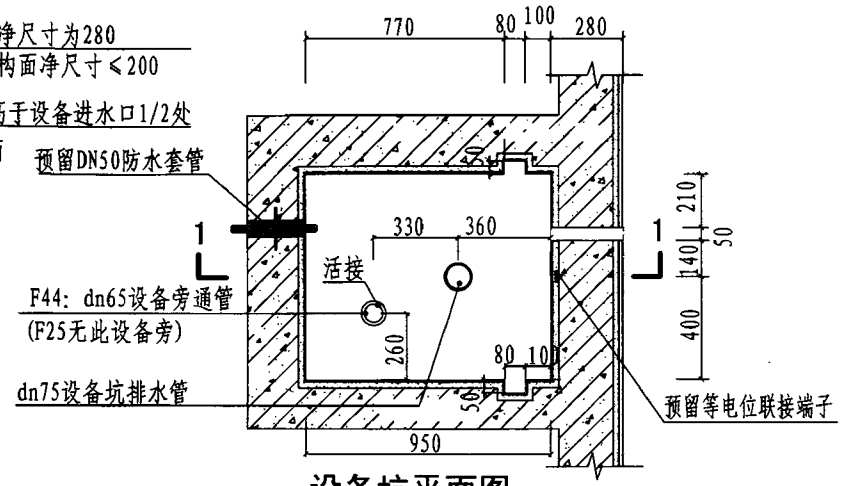

设备坑平面图

注：1. 泳池水位宜在池壁装饰完成面下62mm，必须没过设备进水口1/2处，水位由溢流槽控制，应根据水位要求和池壁顶装饰面层厚度，综合调整设备处池壁顶高度和溢流槽的深度。

2. 若池壁顶防水层以上的装饰层厚度小于70mm，则应在池壁结构上预留20～40mm深槽。

3. 设备坑尺寸为装饰完成面净空尺寸。

4. 泳池面层等电位联接详见专业公司安装图。

5. 设备安装时应用水平尺找好水平，待设备安装好后，方可由装饰收口。

6. 设备过滤介质采用聚酯纤维，过滤精度为6μm。

7. 本图根据深圳市戴思乐泳池设备有限公司提供的资料编制。

技术参数表

型　号	F25过滤器	F44过滤器
功　率	1.1kW	2.2kW
电　源	220V/50Hz	220V/50Hz
水底灯	12V/200W	12V/200W
水流量	25m³/h	44m³/h

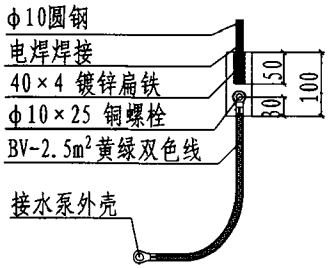

等电位接线端子联接

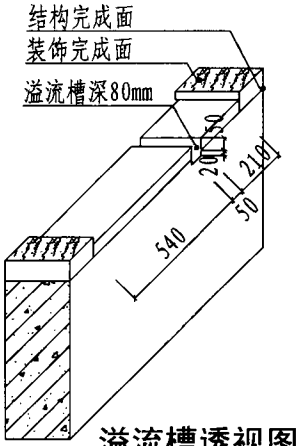

溢流槽透视图

F25型和F44型过滤器技术参数及安装图								图集号	10S605
审核	赵锂	赵锂	校对	杨世兴	杨世兴	设计	李建业	李建业	页	115

给排水-通风空调在线
siceman.5d6d.com

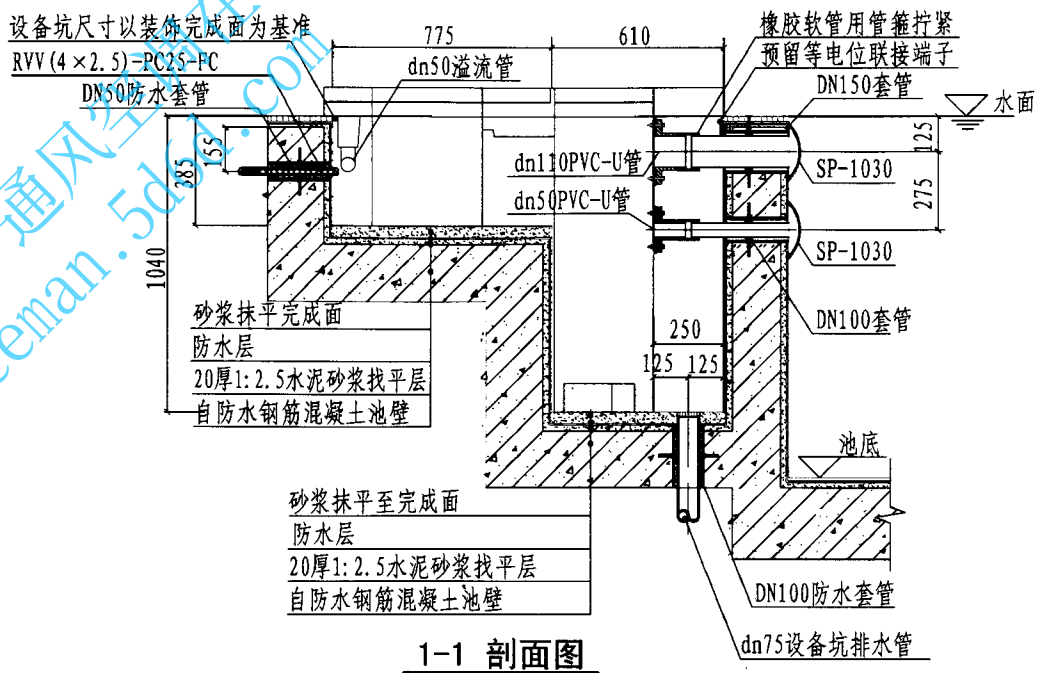

1-1 剖面图

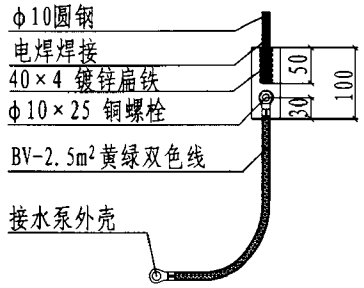

等电位接线端子联接大样图

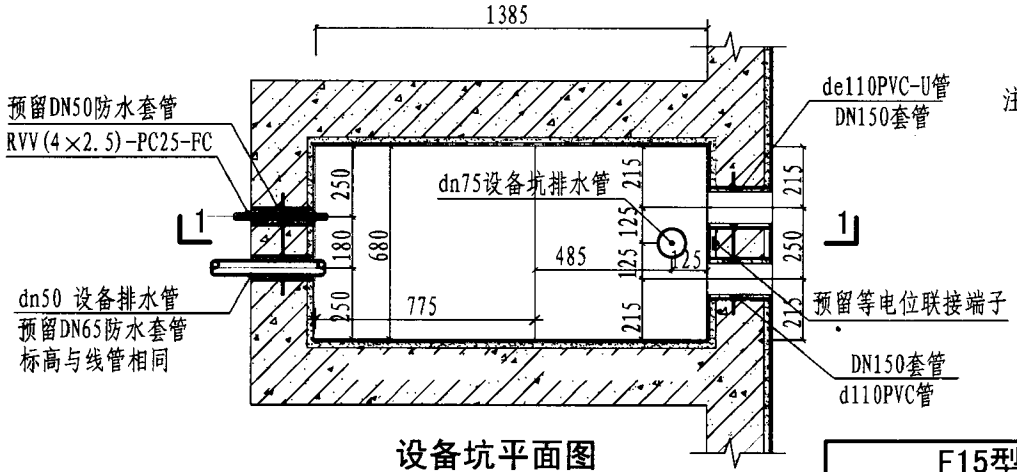

设备坑平面图

技术参数表

型　号	F15嵌入式过滤器	F15加强嵌入式过滤器
功　率	0.55kW	1.1kW
电　源	220V/50Hz	220V/50Hz
水底灯	12V/12W/LED	12V/12W/LED
水流量	$18m^3/h$	$22m^3/h$

注：1. 设备坑尺寸为装饰完成面净空尺寸。
2. 泳池面层等电位联接详见专业公司安装图。
3. 设备安装时应用水平尺找好水平，待设备安装好后，方可由装饰收口。
4. 设备过滤介质采用聚酯纤维，过滤精度为6μm。
5. 本图根据深圳市戴思乐泳池设备有限公司提供的资料编制。

F15型和F15加强型嵌入式过滤器技术参数及安装图								图集号	10S605
审核	赵锂	校对	杨世兴	设计	李建业			页	116

给排水-通风空调在线
siceman.163.com

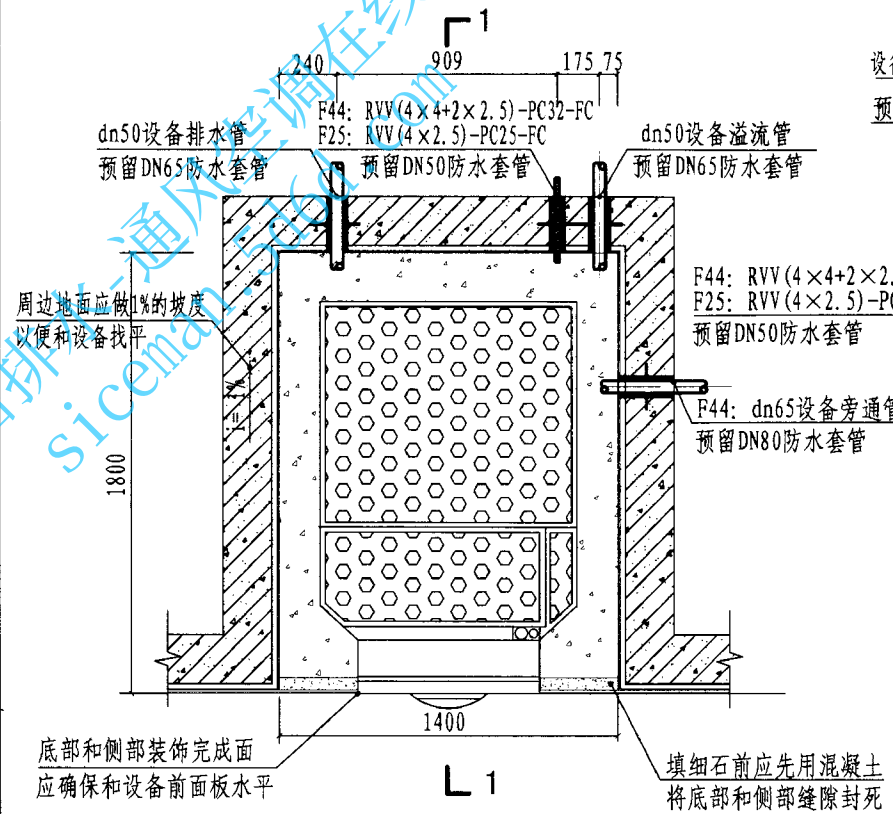

设备坑平面图

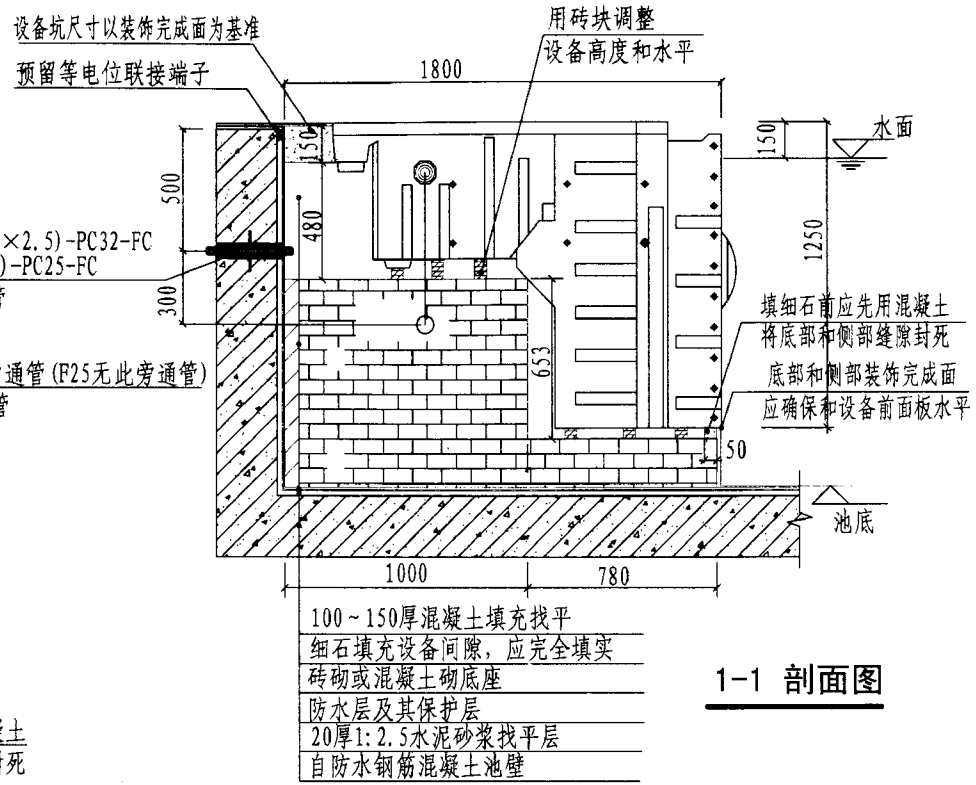

1-1 剖面图

注：1. 泳池水位宜在池壁装饰完成面下150mm，必须没过设备进水口1/2处，水位由设备溢流管控制。

2. 设备坑尺寸为装饰完成面净空尺寸。

3. 泳池面层等电位联接详见专业公司安装图。

4. 基座高度可根据池体深度做适当的调整

5. 设备过滤介质采用聚酯纤维，过滤精度为6μm。

6. 本图根据深圳市戴思乐泳池设备有限公司提供的资料编制。

技术参数表

型　号	F25凹地式过滤器	F44凹地式过滤器
功　率	1.1kW	2.2kW
电　源	220V/50Hz	220V/50Hz
水底灯	12V/200W	12V/200W
水流量	$25m^3/h$	$44m^3/h$

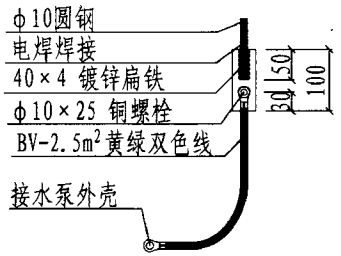

等电位接线端子连接大样图

F25型和F44型凹地式平板过滤器技术参数及安装图								图集号	10S605
审核	赵锂	赵锂	校对	杨世兴	杨世兴	设计	李建业	李建业	页	117

给排水-通风空调在线
sicman.5dcd.com

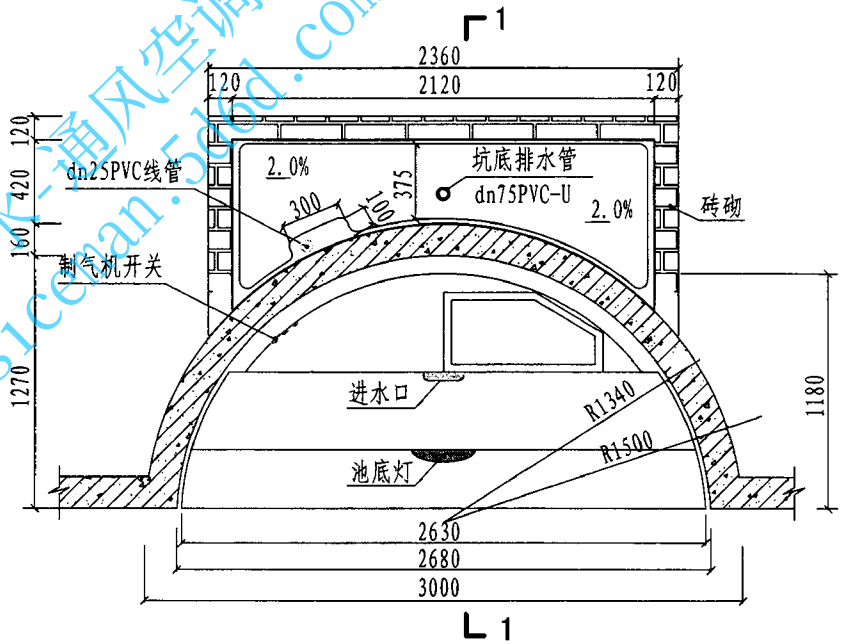

设备坑平面图

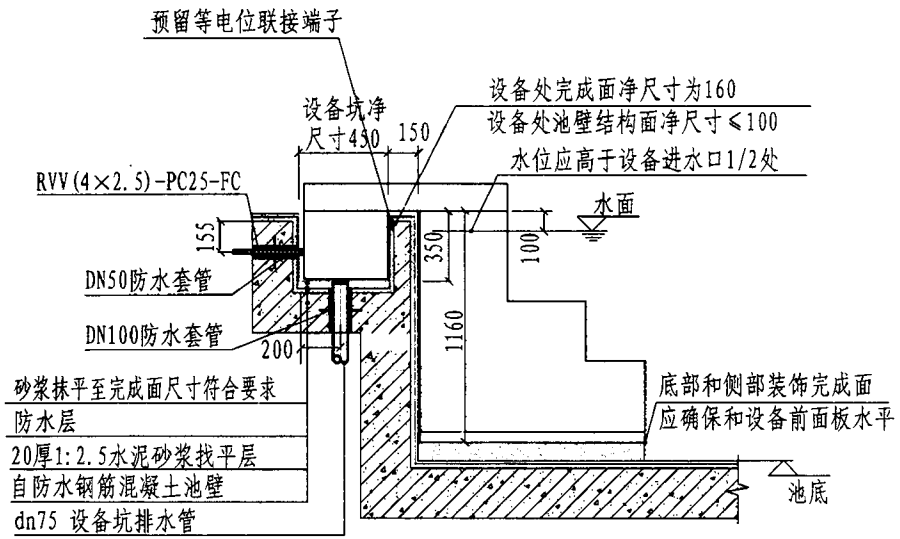

1-1 剖面图

技术参数表

型　号	F15型罗马梯过滤器	F25型罗马梯过滤器
功　率	0.55kW	1.1kW
电　源	220V/50Hz	220V/50Hz
水底灯	12V/200W	12V/200W
水流量	18m³/h	25m³/h

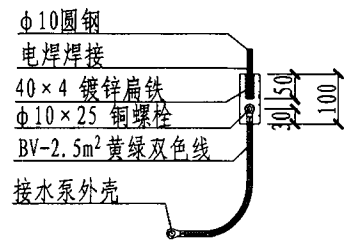

等电位接线端子联接大样图

注：本图根据深圳市戴思乐泳池设备有限公司提供的资料编制。

F15型和F25型豪华罗马梯过滤器技术参数及安装图								图集号	10S605
审核	赵锂		校对	杨世兴		设计	李建业	页	118

给排水-通风空调在线
sicomm.5d6o.com

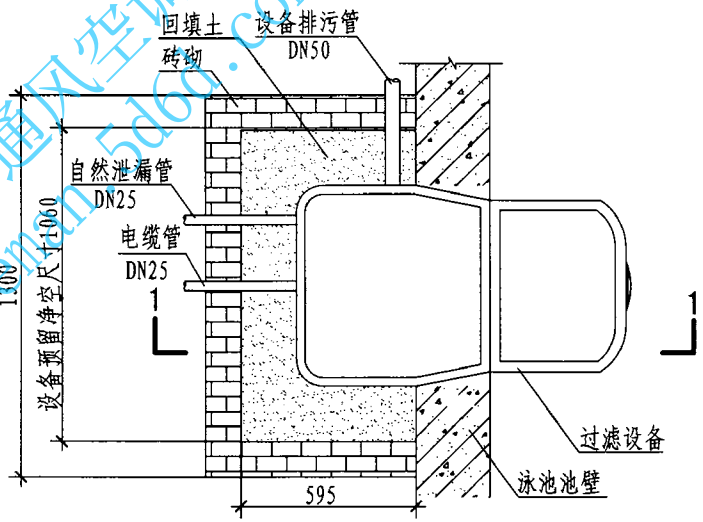

设备坑平面图

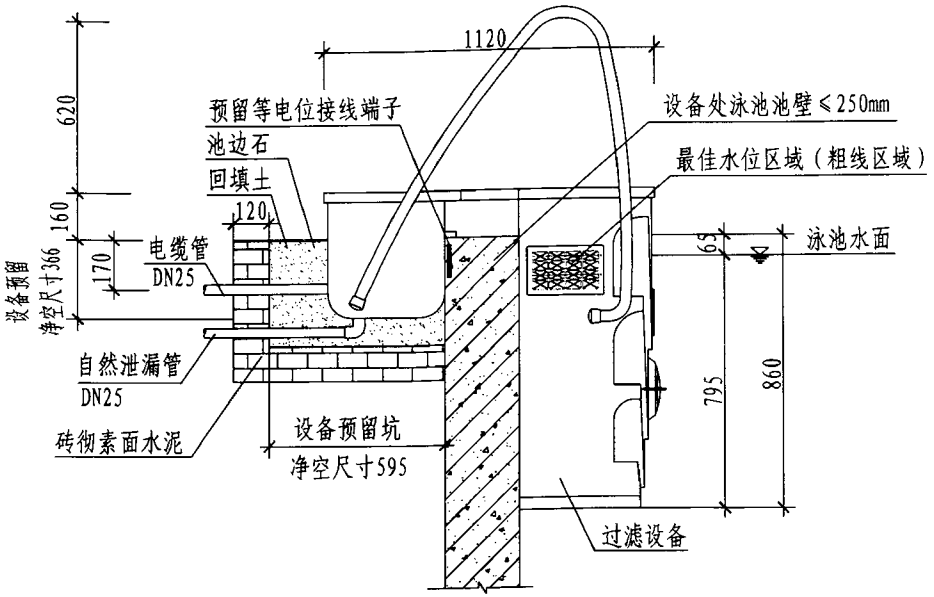

1-1剖面图

注：1. 本设备可直接安装在泳池侧壁装饰面上。

2. 泳池水位宜在池顶装饰完成面下约70mm，必须保持在设备进水口最佳水位区域内。水位可由池壁安装池壁溢流口调整。

3. 在预留的等电位接线端子上，按电气规范对设备进行等电位联接。

4. 设备安装时应用水平尺找好水平，待设备安装好后，方可进行回填装饰面铺贴。

5. 本设备具有泳池吸污功能，在正常过滤使用时应将吸污装置取出，以防止阻碍正常过滤使用。

6. 本设备水泵具有高低速功能，嬉水时可高速冲浪，单纯过滤时可低速运行。

7. 本设备使用应定期清洗过滤袋，以防止影响过滤效果。

8. 本图根据广东联盛泳池水疗设备有限公司、广州市波英泳池设备（制造）有限公司提供的资料编制。

技术参数表

型　号	AYT25Y
功　率	1.5kW
电　源	220V/50Hz
水底灯	12V/75W
设计流量	$25m^3/h$
过滤面积	$0.297m^2$

AYT25Y型过滤设备技术参数及安装图								图集号	10S605
审核	赵锂	校对	赵昕	设计	杨世兴			页	119

给排水-通风空调在线
sicemon.5d6d.com

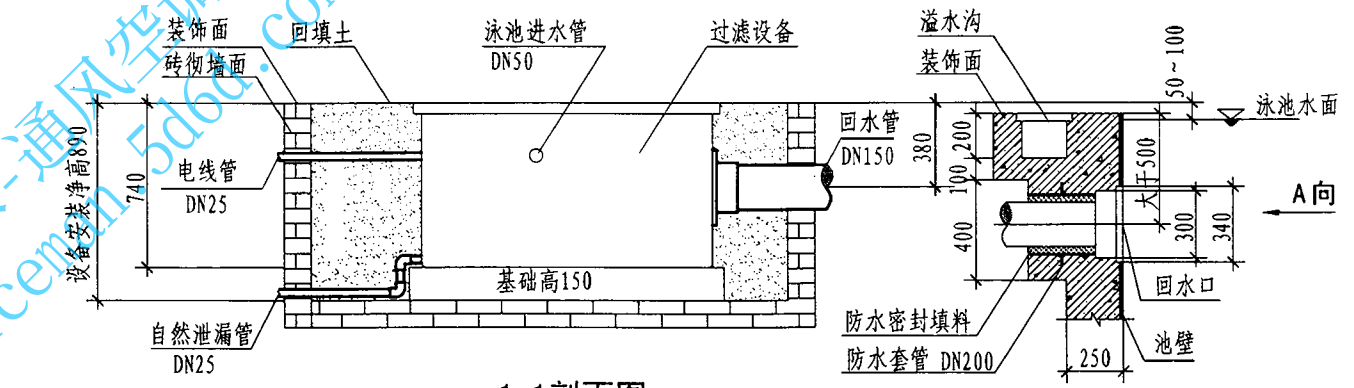

1-1剖面图

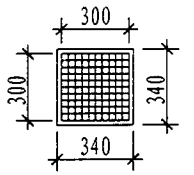

A向

技术参数表

型　号	BYT25J
功　率	0.75-2.25kW
电　源	220V/50Hz
设计流量	15~35m³/h
过滤面积	2.73m²

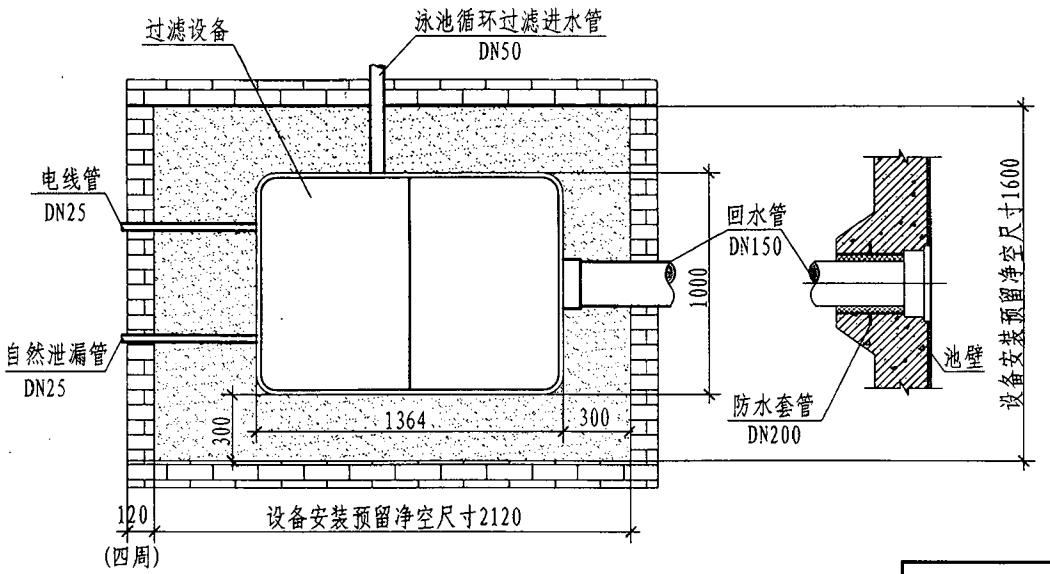

设备坑平面图

注：1. 泳池水位必须保持在设备最高面之下50~100mm。水位可由池壁安装池壁溢流口调整。
2. 必须按照电气规范为本设备进行等电位联接。
3. 设备安装时应用水平尺找好水平，待设备安装好后进行水压试验，合格后方可进行回填土，再装饰收口。
4. 本设备具有泳池吸污功能，在正常过滤使用时应将吸污装置取出，以防止阻碍正常过滤使用。
5. 本设备使用应定期清洗过滤袋，以防止影响过滤效果。
6. 本图根据广东联盛泳池水疗设备有限公司、广州市波英泳池设备（制造）有限公司提供的资料编制。

BYT25J型过滤设备技术参数及安装图								图集号	10S605
审核	赵锂	校对	赵昕	设计	杨世兴			页	120

给排水-通风空调在线
siceman.5d6d.com

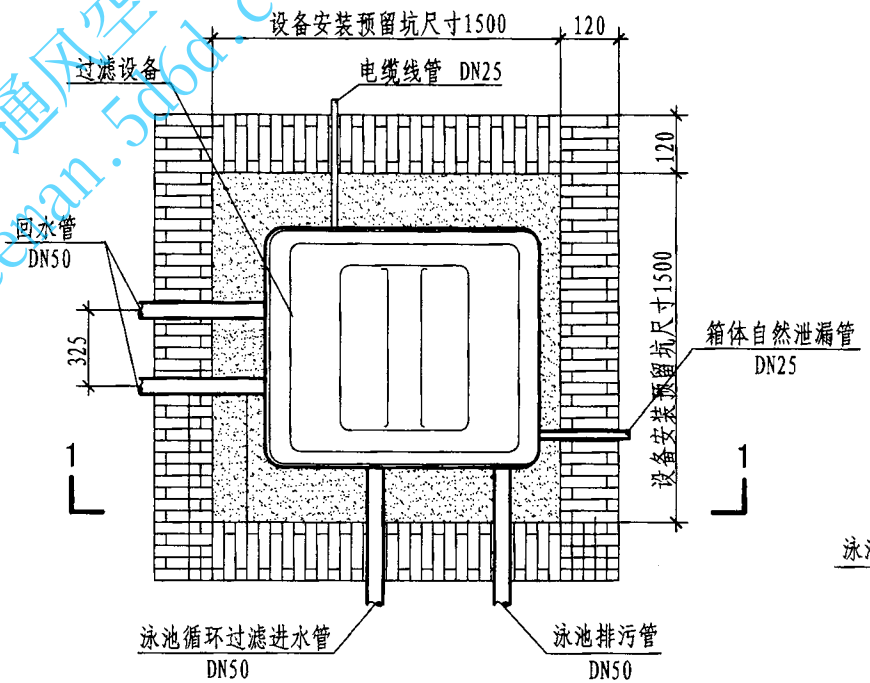

设备坑平面图

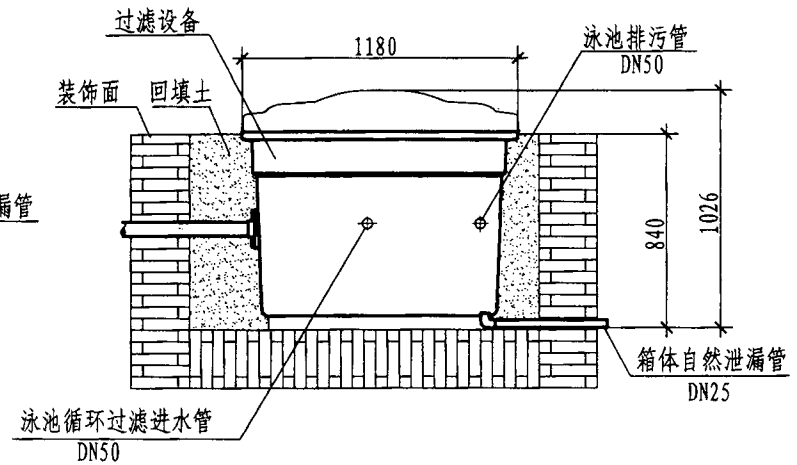

1-1剖面图

技术参数表

型　号	DYT20
功　率	1.1kW
电　源	220V/50Hz
设计流量	$18m^3/h$
过滤面积	$0.32m^2$

注：1. 必须按照电气专业规范的相关要求为本设备进行等电位联接。
2. 设备安装时应用水平尺打好水平，待设备安装好后进行水压试验，合格后方可进行回填土，再装饰收口。
3. 本图根据广东联盛泳池水疗设备有限公司、广州市波英泳池设备（制造）有限公司提供的资料编制。

DYT20型过滤设备技术参数及安装图								图集号	10S605
审核	赵锂		校对	赵昕		设计	杨世兴	页	121

给排水-通风空调在线
sicemo.16bd.com

多功能热泵选型说明

1 多功能热泵概述

多功能热泵是集空调、除湿和水加热于一体的热泵，它是将室内游泳池水表面蒸发的湿热空气回收，经蒸发器使温度下降，暖水汽流凝结成冷水滴从空气中分离出来，使空气干爽，实现空气的除湿功能。同时，空气冷却及水汽凝结过程中释放出来的热能被冷媒吸收；此后，冷媒吸收的热能先经过热交换器对游泳池水进行加热，实现对游泳池水加热的功能，其余热则经过空气冷凝器对被冷却的空气进行加热，实现对空气进行保温的功能。该型热泵也称为除湿热泵、混合气源热泵。它适用于室内中心型游泳池及公共游乐池，以低能耗实现空调、除湿和池水加热等三项功能的平衡，使室内保持恒温恒湿状态。

2 热泵选型要点

2.1 设备的新风量、回风量、排风量、送风量等由空调专业计算确定。

2.2 游泳池池水维温所需热量由给水排水专业计算确定。

2.3 主要技术参数:

2.3.1 池水温度为27℃～28℃;

2.3.2 泳池大厅气温应按比池水温度高1℃～2℃确定;

2.3.3 泳池大厅相对温度宜按55%～65%选用;

2.3.4 泳池湿区面积按泳池侧壁、端壁每边外扩2.0m计算;

2.3.5 热泵加热池水的流量应按热泵热负荷计算流量。

2.4 热泵机组应优先满足游泳池空间除湿需要，空调、池水加热不足部分应由辅助热源予以补充。

2.5 配置需求

2.5.1 热泵机组应配置回风温度和湿度传感器、新风温度和湿度传感器、蒸发盘管后的温度和湿度传感器、防冷凝结露的露点温度传感器、池水温度传感器、送风温度传感器、二氧化碳传感器，确保微电脑智能控制系统获得全部数据进行分析和全自动节能运行。

2.5.2 热泵机组用于昼夜温差较大的地区时，可不设置户外冷凝器，可将泳池水当做户外冷凝器以适应上午新风温度低于室内温度，不开启压缩机可直接引入100%的新风进行制冷；当中午引入新风温度高于室内气温时，压缩机投入运行，将制冷所排出的热量释放到池水中；当夜间泳池非开放时间，可将这些热量用全新风净化模式释放出去，以降低池水的温度。

2.5.3 热泵机组可根据用户需求，应具备楼宇自控、域网连接、有线上网等功能。

2.5.4 蒸发盘管下游和再热冷凝管上游应配备节能混合室和可0～100%调节新风、排风、混合电动阀及蒸发盘管后的温度和湿度传感器，以便智能化地引进新风来调节室内空气。

2.6 热泵机组应具有工作可靠、故障率低和故障报警、检测维护方便的微电脑器的设备控制系统。有线远程控制面板应具有储存、显示及设定游泳池水温、游泳池大厅空气温度和湿度等参数，以便在值班室进行监控。

2.7 热泵机组的蒸发盘管、冷凝盘管、空气辅助盘管等应为耐腐蚀的铜管铜翅。

2.8 热泵机组的池水加热器（即池水冷凝器）应采用铜镍合金、钛合金及S31608不锈钢等材质。

2.9 热泵机组冷媒应为环保型冷媒：R-407C、410A等，且冷媒管道均为焊接连接，确保冷媒不发生泄露。

2.10 具体工程设计中给水排水专业设计应与空调专业设计、电气专业设计和专业设计公司、建筑业主等单位密切配合和合作。

给排水-通风空调在线
siceman.5d6d.com

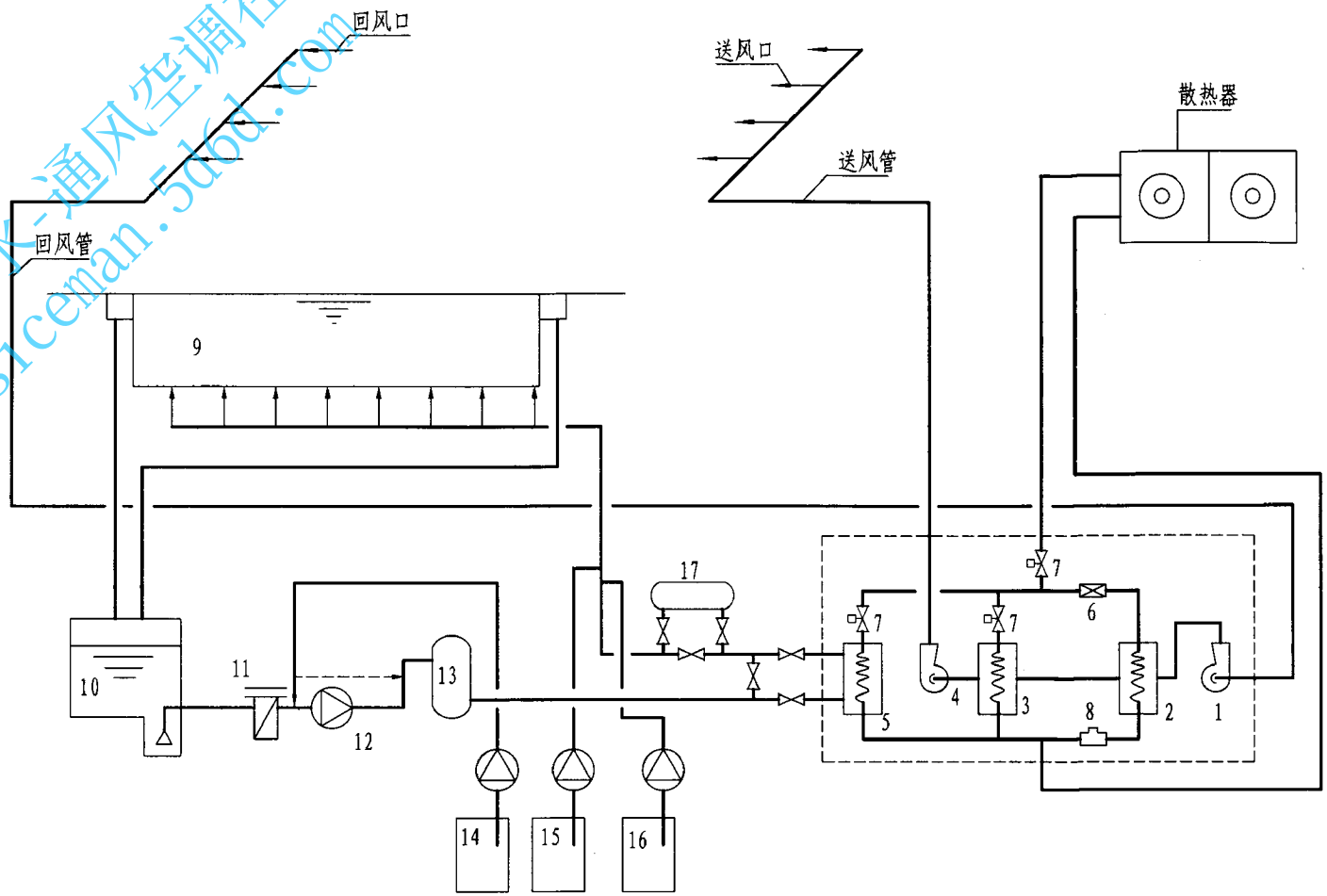

注：1. 池水辅助热源和池水消毒方式由设计定。
2. 热泵机组进风及排风口由设计定。
3. 图中虚线表示热泵机组外框。
4. 本图根据深圳市戴思乐泳池设备有限公司提供的资料编制。

游泳池多功能热泵系统原理图

1—进风机　2—蒸发器　3—空气再热冷凝器　4—送风机　5—池水冷凝器　6—压缩机　7—冷媒电磁阀　8—膨胀阀　9—游泳池
10—均衡水池　11—毛发聚集器　12—循环水泵　13—池水过滤器　14—混凝剂投加　15—消毒剂投加　16—酸碱投加　17—池水辅助投加

游泳池多功能热泵系统原理图								图集号	10S605
审核	赵锂	校对	赵昕	设计	杨世兴			页	123

给排水-通风空调在线
siceman.3d6d.com

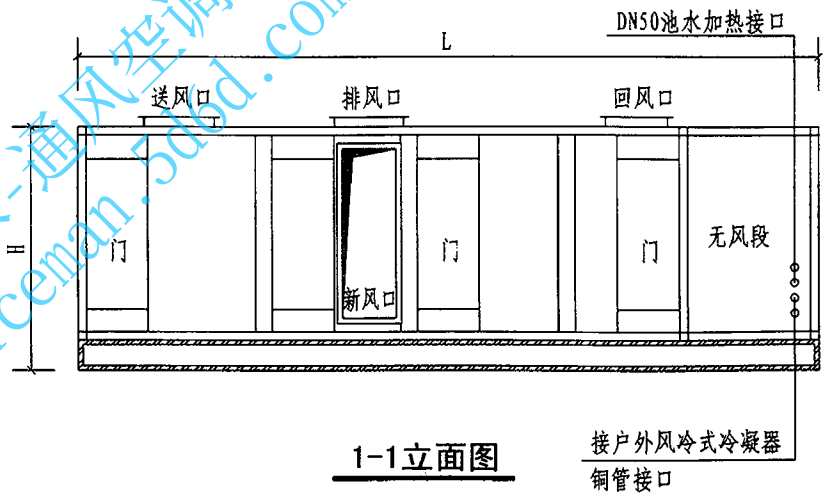

1-1立面图

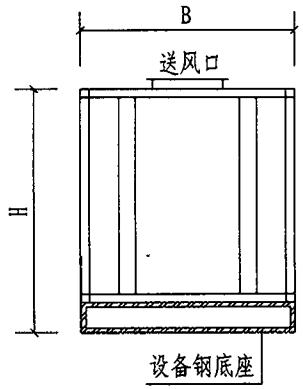

2-2侧视图

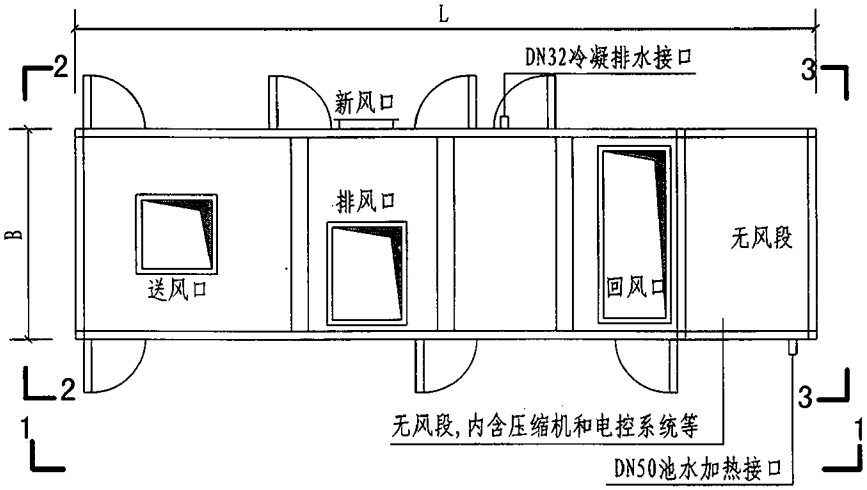

平面图

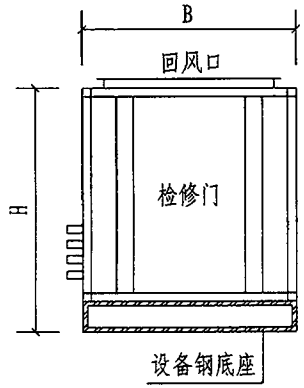

3-3侧视图

多功能热泵机组外形尺寸表(mm)

设备型号	机组外形尺寸		
	L	B	H
SWHP060SR.A	4808	1384	1600
SWHP100SR.B	6352	2440	1640
SWHP140SR.B	6352	2440	1640
SWHP190SR.B	6352	2440	1640
SWHP140SR.C	7470	2440	2610
SWHP190SR.C	7470	2440	2610
SWHP220SR.C	7470	2440	2610
SWHP300SR.C	7470	2440	2610

注：1. 技术参数见本图集125页。
2. 本图根据深圳市戴思乐泳池设备有限公司提供的资料编制。

多功能热泵外形尺寸								图集号	10S605
审核	赵锂	校对	赵昕	设计	刘旸			页	124

给排水-通风空调在线 sicman.blog.com

多功能热泵机组技术参数表

热泵机组型号	压缩机功率 (kW)	风机功率（可选）(kW)	除湿量 (kg/h)	制冷量 (kW)	除湿量 (kg/h)	制冷量 (kW)	空气辅助加热（内置选购）热水盘管（需70℃热水）		近似重量 (kg)	送风量范围 (L/s)	最小新风量范围 (L/s)	备注
			回风29℃、RH65%、R410A		回风29℃、RH65%、R407A		供热量（kW）	流量（L/s）				
SWHP060SR.A	17.96	2×3, 2×5.5	45.0	52.9	37.8	47.3	81.4	0.9	2200	1888~3776	0~991	上回上送上排方式
SWHP100SR.B	27.24	2×5.5, 2×7.5, 2×11	71.0	86.3	68.0	82.9	131.9	1.6	4100	3776~5663	0~1651	
SWHP140SR.B	36.22	2×7.5, 2×11, 2×15	104.0	125.1	92.0	118.9	175.3	1.6	4100	4248~8495	0~2229	
SWHP190SR.B	40.86	2×7.5, 2×11, 2×15	118.0	140.0	110.0	135.9	171.9	1.6	4100	5191~8495	0~2395	
SWHP140SR.C	36.22	2×11, 2×15	109.0	128.3	95.0	121.2	239.2	3.2	5500	7079~11327	0~3221	
SWHP190SR.C	40.86	2×11, 2×15	122.0	142.4	112.0	137.5	243.2	3.2	5500	8495~11327	0~3469	
SWHP220SR.C	54.48	2×11, 2×15, 2×18.5	140.0	170.7	131.0	173.4	271.1	3.2	5500	6607~11327	0~3138	
SWHP300SR.C	72.44	2×15, 2×18.5	212.0	252.4	185.0	244.8	307.7	3.2	5500	8967~13215	0~3882	
SWHP060SR.A	17.96	2×3, 2×5.5	45.0	52.9	37.8	47.3	81.4	0.9	2200	1888~3776	0~991	侧回前送侧排方式
SWHP100SR.B	27.24	2×5.5, 2×7.5, 2×11	71.0	86.3	68.0	82.9	131.9	1.6	4100	3776~5663	0~1651	
SWHP140SR.B	36.22	2×7.5, 2×11, 2×15	104.0	125.1	92.0	118.9	175.3	1.6	4100	4248~8495	0~2229	
SWHP190SR.B	40.86	2×7.5, 2×11, 2×15	118.0	140.0	110.0	135.9	171.9	1.6	4100	5191~8495	0~2395	
SWHP140SR.C	36.22	2×11, 2×15	109.0	128.3	95.0	121.2	239.2	3.2	5500	7079~11327	0~3221	
SWHP190SR.C	40.86	2×11, 2×15	122.0	142.4	112.0	137.5	243.2	3.2	5500	8495~11327	0~3469	
SWHP220SR.C	54.48	2×11, 2×15, 2×18.5	140.0	170.7	131.0	173.4	271.1	3.2	5500	6607~11327	0~3138	
SWHP300SR.C	72.44	2×15, 2×18.5	212.0	252.4	185.0	244.8	307.7	3.2	5500	8967~13215	0~3882	

注：本图根据深圳市戴思乐泳池设备有限公司提供的资料编制。

给排水-通风空调在线
sicemu.com.cn

BDP除湿热泵技术要点与选型说明

1 BDP除湿热泵概述

1.1 泳池池水的自然蒸发，场馆中不断产生水蒸气，导致空气会很快变得过度的潮湿，并将产生以下的不良后果:

1.1.1 游泳池的建筑装饰材料很快就会受到腐蚀，减少使用寿命。

1.1.2 在场馆内产生令人不适且不利于健康的空气，还滋生霉菌和微生物。对于恒温恒湿的泳池，最佳的环境条件是:

1）泳池空气温度28℃～30℃;

2）泳池相对湿度55%～65%;

3）泳池水温度26℃～28℃ ，比泳池空气温度低2℃。

1.2 当泳池湿热空气经过BDP除湿机的蒸发器时，由于空气温度高于蒸发器盘管的露点温度，于是在盘管上凝结成露，形成冷凝水后排出，达到除湿干燥的效果。在此过程中冷媒经由压缩机压缩后，吸收的潜热通过空气冷凝器传递给除湿后的干冷空气，同时通过水冷凝器将回收的热能传递给池水。该设备适用于室内泳池和水疗场馆等项目。

2 BDP除湿热泵选型要点

2.1 泳池除湿量、风量及空气所需热量/冷量等由暖通专业按相关规范计算确定。

2.2 满足泳池池水所需热量由给排水专业计算确定。

2.3 除湿热泵的除湿量和回收的热量与压缩机功率相对应。这就意味着在满足除湿量的条件下，热量/冷量不足部分由辅助热源/冷源给予补充。

2.4 根据我国不同的气候条件，在冷量/热量不能满足使用要求时，除湿热泵机组内部应配有辅助加热模块/辅助制冷模块（冷水/热水作为辅助冷热源，从节能的角度方面考虑，不建议配备电加热作为辅助热源），且必须通过温控系统与机组中央控制器联动，外置式（如AHU组合式空调箱）无法达到节能目的。

2.5 为了避免水温和空气温度过大的波动，除湿热泵能够利用回收的热能同时给空气和池水进行加热，也可以通过设定温度和实际温度的比较来控制是否同时或单独加热。

2.6 除湿热泵由微电脑自动控制系统对所有温、湿度等数据进行收集分析，以此确定最节能的运行模式。

2.7 在我国的部分地区高温季节时，水温和空气温度都达到了标准值，这时需要通过室外冷凝器（风冷）或冷凝器（水冷）将多余的热量释放出去，同时除湿热泵可为室内提供一定的制冷量。室外冷凝器或水冷凝器是否工作由水温和空气温度标准值共同控制。是否需要室外冷凝器，由各地高温季节的气候条件及环境温、湿度确定。

2.8 除湿热泵机组内部应配备智能新风模块，通过电动风阀可在0～100%的范围内调节新风量、排风量。新风量、排风量根据有关规范来设计。通过室内外温、湿度传感器检测的数据，经中央处理器进行对比，来决定在特定的气候条件下，将室内空气是否100%全部排出室外，同时换入新风并进行处理送入室内以达到节能。

2.9 鉴于池水中化学药品的腐蚀性，除湿热泵的池水冷凝器应为纯钛材质。除湿热泵的蒸发盘管、冷凝盘管和空气辅助盘管应采用耐腐蚀涂层的铜管铝翅片（也可采用铜管铜翅片）。

2.10 除湿热泵应采用环保型冷媒R407C、 410A等（禁止使用非环保的冷媒，如R22等）。

给排水-通风空调在线
siceman.5d6.com

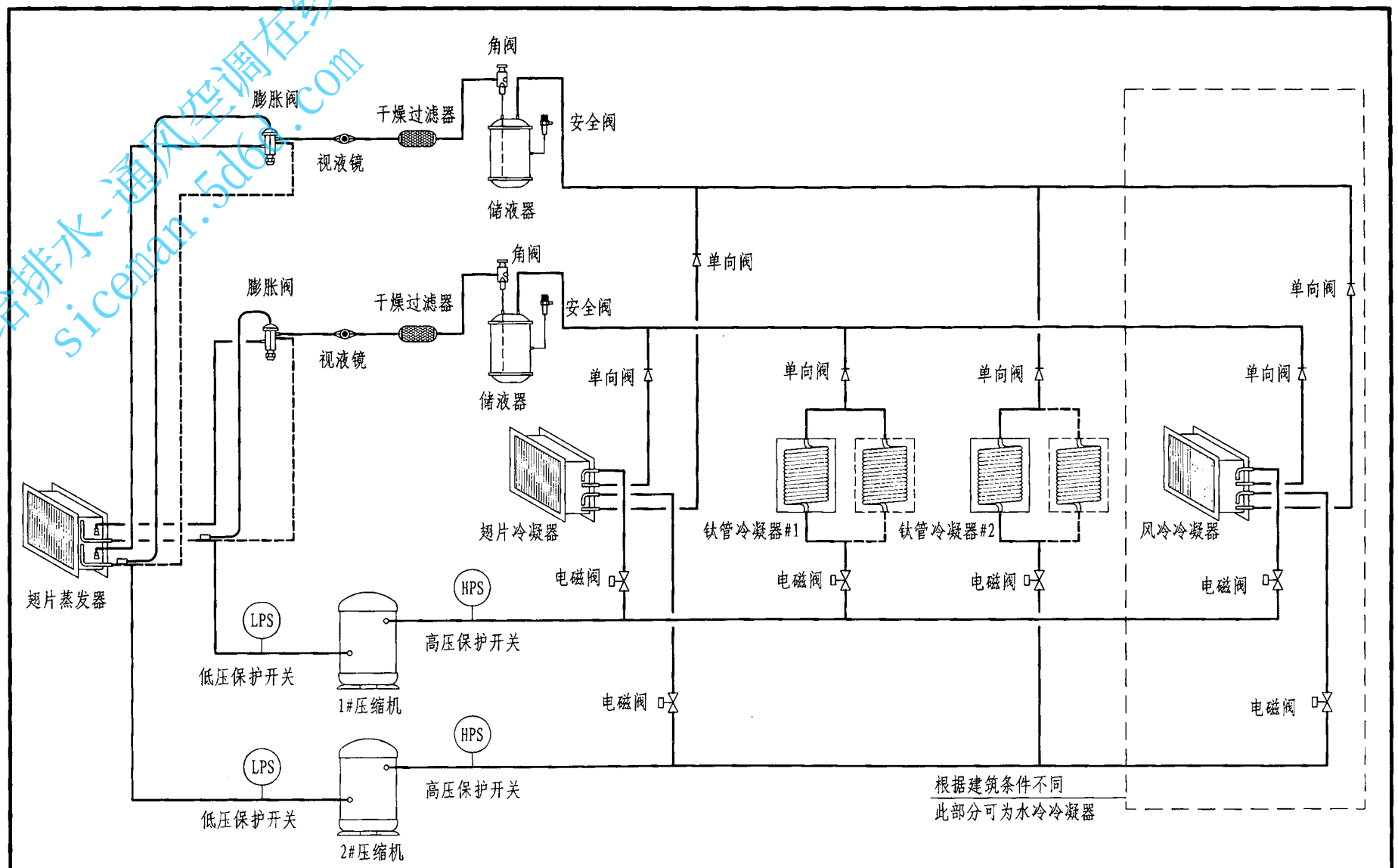

注：本图据根据亚士图泳池设备（上海）有限公司提供的资料编制。

BDP除湿热泵工艺流程									图集号	10S605
审核	赵锂	校对	赵昕	设计	刘旸				页	127

给排水-通风空调在线
siceman.5d6d.com

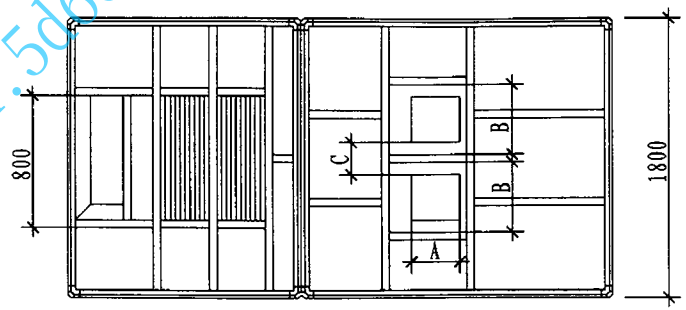

平面图

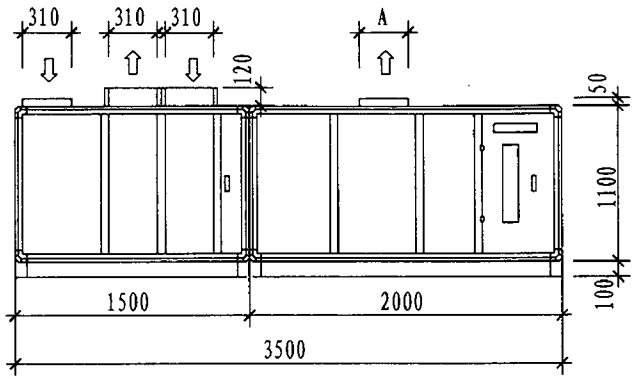

立面图

除湿热泵技术参数

型号	除湿量（kg/h）	热回收量（kW）（钛池水冷凝器）	热回收量（kW）（空气冷凝器）	空气、水热回收模式
BDP-16+F	17.5	19.5	12.5	同步进行
BDP-21+F	22.0	25.0	17.0	
BDP-25+F	25.5	28.5	19.5	
BDP-30+F	31.0	33.0	22.0	
BDP-35+F	37.0	39.5	26.5	

风口尺寸(mm)

A	B	C
310	294	194
310	346	243
362	329	224

注：1. 水冷凝器为纯钛材质，热回收模式能够满足同时给空气和池水加热。
2. 可根据项目实际情况定制设备，具体参数受建筑条件影响而变化。
3. 本图根据亚士图泳池设备（上海）有限公司提供的资料编制。

除湿热泵外形尺寸及技术参数								图集号	10S605
审核	赵锂	校对	赵昕	设计	刘旸			页	128

给排水-通风空调在线
sicman.sdod.com

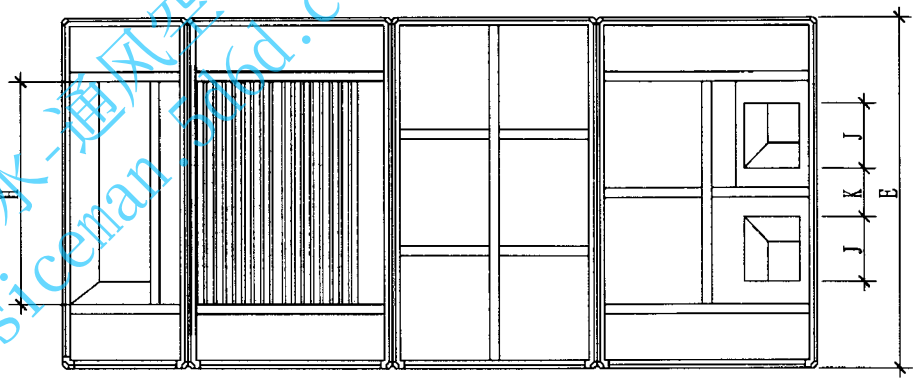

平面图

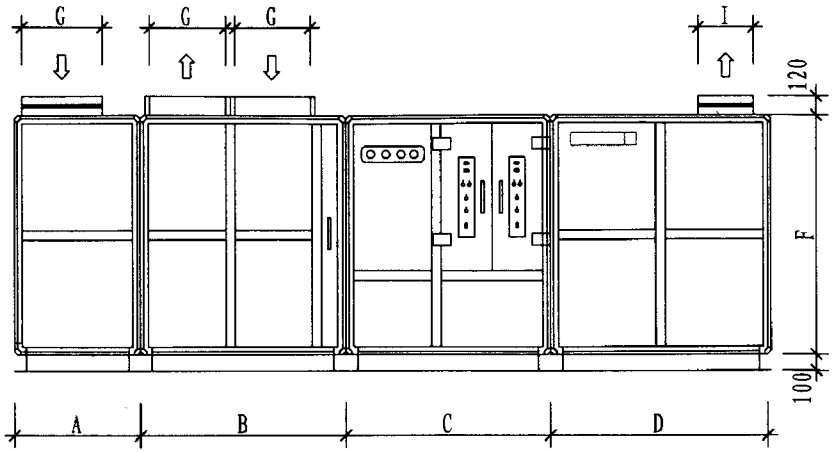

立面图

除湿热泵外形尺寸及技术参数

型号	除湿量（kg/h）	热回收量（kW）（钛池水冷凝器）	热回收量（kW）（空气冷凝器）	空气、水热回收模式	外形尺寸（mm）										
					A	B	C	D	E	F	G	H	I	J	K
BDP-44+F	45.0	49.0	33.0	同步进行	800	1300	1700	900	2200	1500	510	1400	365	406	304
BDP-50+F	53.5	57.0	38.0		800	1300	1700	900	2200	1500	510	1400	450	448	323
BDP-60+F	65.5	64.5	43.5		800	1300	1700	1200	2200	1500	510	1400	500	505	365
BDP-82+F	87.5	81.0	54.0		800	1300	1900	1200	2400	1500	510	2000	500	580	444
BDP-110+F	112.5	130.5	87.5		800	1300	1900	1200	2700	1500	510	2000	510	585	429
BDP-140+F	142.0	145.0	97.0		1200	1900	2100	1500	3000	1800	510	2000	659	622	460
BDP-160+F	163.5	162.2	108.0		1200	1900	2100	1500	3000	1800	510	2000	659	622	460

注：1. 可根据项目实际情况定制设备，具体参数受建筑条件影响而变化。
2. 水冷凝器为纯钛材质，热回收模式能够满足同时给空气和池水加热。
3. 本图根据亚士图泳池设备（上海）有限公司提供的资料编制。

除湿热泵外形尺寸及技术参数								图集号	10S605
审核	赵锂	校对	赵昕	设计	刘旸			页	129

给排水-通风空调在线
siceman.5d6d.com

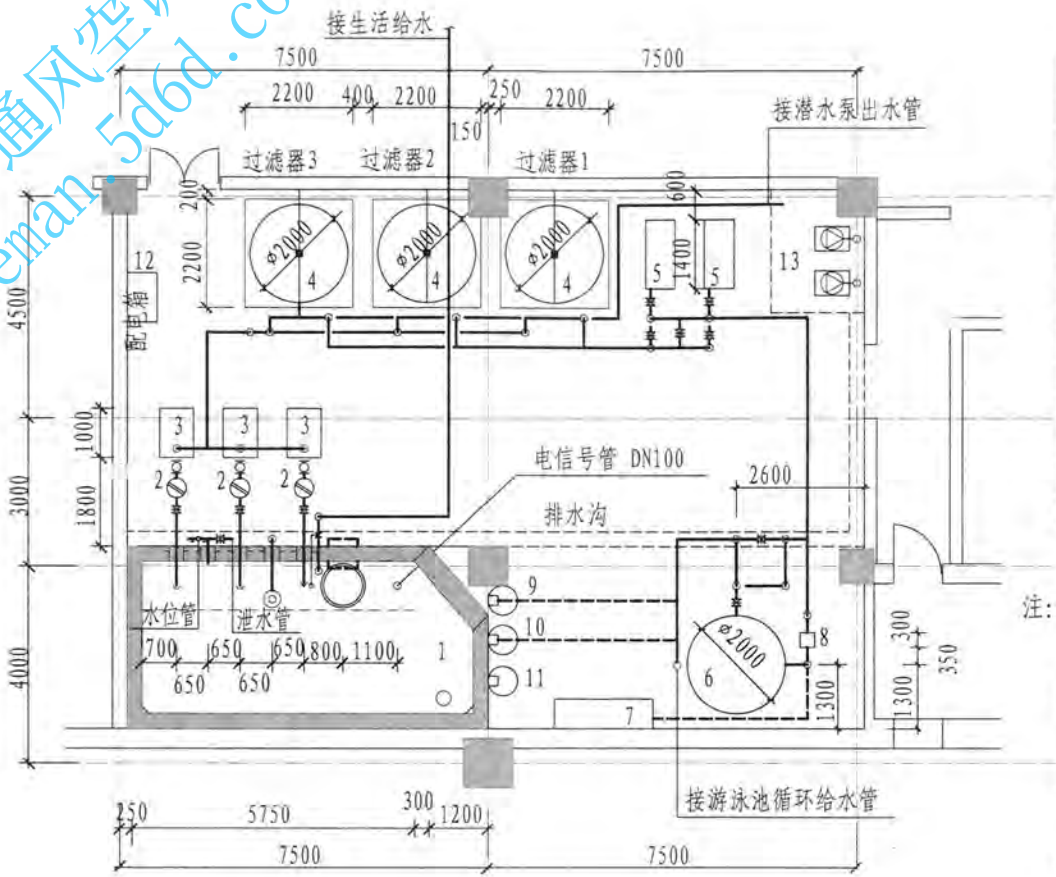

逆流式池水循环系统设备布置图（一）

设备编号名称对照表

编号	设备名称	材质	数量	备注
1	均衡水池	钢筋混凝土	1	
2	毛发聚集器	S30408不锈钢	3	
3	循环水泵	S30408不锈钢	3	
4	石英砂过滤器	S31603不锈钢	3	
5	板式换热器	S31603不锈钢	2	
6	反应罐	S31603不锈钢	1	
7	臭氧发生器		1	
8	增压水泵		1	
9	pH值调整剂投加装置		1	
10	消毒剂投加装置		1	
11	混凝剂投加装置		1	
12	水质监测装置		1	
13	潜水排污泵坑		1	

注：1. 本图为逆流式池水循环的一种，游泳池为50m×21m×(1.2～1.8)m。

2. 均衡水池为钢筋混凝土材质，池底与池壁、池壁与池壁等相交处应做成圆弧形状。

3. 机房内所有设备及设施数量、规格、辅助用房面积，应根据具体工程计算确定。

4. 机房净高度应为不低于设备基础高出机房地面100mm + 安装空间400mm + 设备高度三者的总和。

5. 设备设施间距应符合《游泳池给水排水工程技术规程》CJJ 122的规定。

6. 机房地面排水潜水泵的数量及位置由设计人员确定。

附录1 逆流式池水循环系统设备机房布置图									图集号	10S605
审核	赵锂	校对	杨世兴	设计	赵昕				页	130

给排水-通风空调在线
siceman.5dcd.com

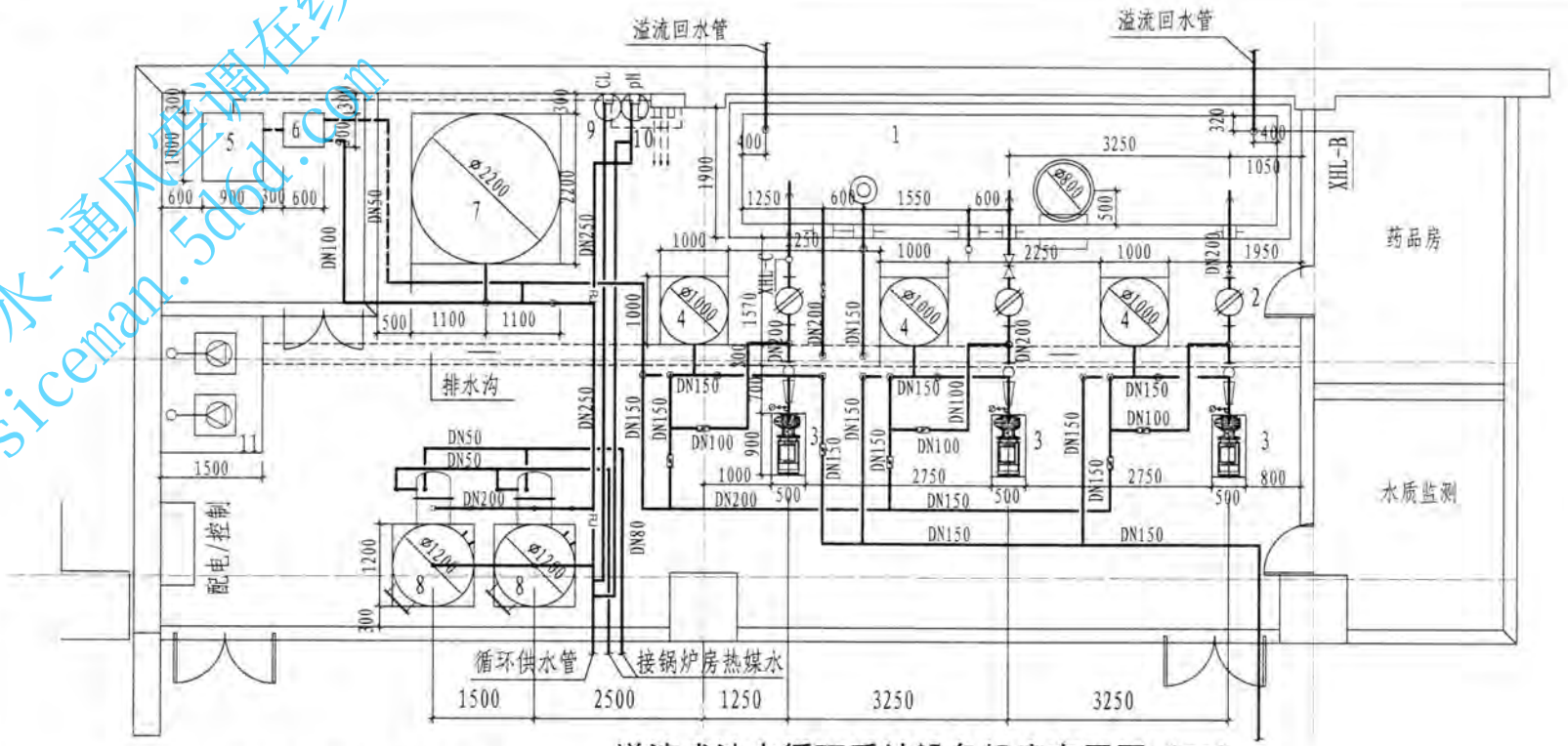

逆流式池水循环系统设备机房布置图（二）

设备编号名称对照表

编号	设备名称	材 质	数量	备注
1	均衡水池	钢筋混凝土	1	
2	毛发聚集器	S30408不锈钢	3	
3	循环水泵	S30408不锈钢	3	
4	硅藻土过滤器	S31603不锈钢	3	
5	臭氧发生器		1	
6	臭氧投加装置		1	
7	反应罐	S31603不锈钢	1	
8	换热器	S31603不锈钢	2	
9	PH值调整剂投加装置		1	
10	长效消毒剂投加装置		1	
11	潜水排污泵坑		1	

注：1. 本图为逆流式池水循环的一种，游泳池为50m×25m×2m。

2. 均衡水池为钢筋混凝土材质，池底与池壁、池壁与池壁等相交处应做成圆弧形状。

3. 机房内所有设备-设施数量、规格及辅助用房面积，应根据具体工程计算确定。

4. 机房净高度应为不低于设备基础高出机房地面100mm + 安装空间400mm + 设备高度三者的总和。

5. 设备设施间距应符合《游泳池给水排水工程技术规程》CJJ 122的规定。

6. 机房地面排水潜水泵的数量及位置由设计人员确定。

附录1 逆流式池水循环系统设备机房布置图								图集号	10S605
审核	赵锂	校对	杨世兴	设计	赵昕			页	131

给排水-通风空调在线
siceman.5d6d.com

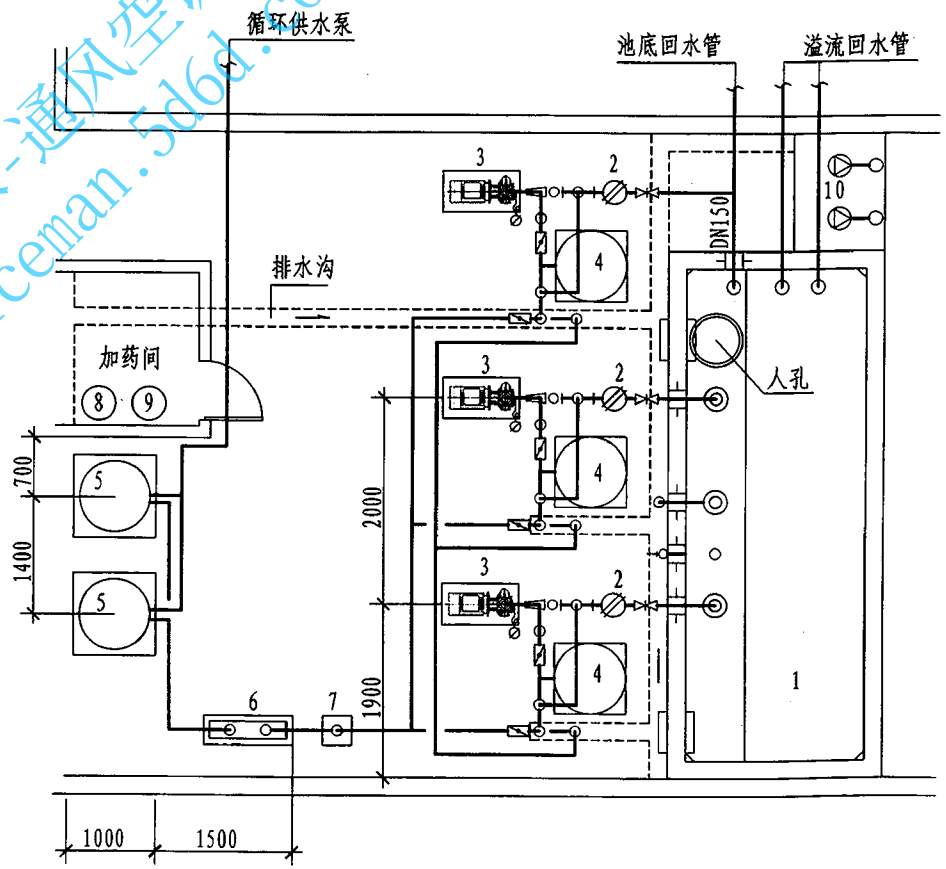

混合式池水循环系统设备机房布置图（一）

设备编号名称对照表

编号	设备名称	材 质	数量	备注
1	均衡水池	钢筋混凝土	1	
2	毛发聚集器	S30408不锈钢	3	
3	循环水泵	S30408不锈钢	3	
4	硅藻土过滤器	S31603不锈钢	3	
5	半容积式换热器	S31603不锈钢	2	
6	紫外线消毒器		2	
7	紫外线消毒电控柜		1	
8	PH值调整剂投加装置		1	
9	长效（消毒剂）投加装置		1	
10	潜水排污泵坑		1	

注：1. 本图为混合式池水循环的一种，游泳池为50m×25m×2m。
2. 均衡水池为钢筋混凝土材质，池底与池壁、池壁与池壁等相交处应做成圆弧形状。
3. 机房内所有设备-设施数量、规格及辅助用房面积，应根据具体工程计算确定。
4. 机房净高度应为不低于于设备基础高出机房地面100mm+安装空间400mm+设备高度等三者的总和。
5. 设备设施间距应符合《游泳池给水排水工程技术规程》CJJ 122的规定。
6. 机房地面排水潜水泵的数量及位置由设计人员确定。

附录2 混合式池水循环系统设备机房布置图									图集号	10S605
审核	赵锂	校对	杨世兴	设计	赵昕				页	132

给排水-通风空调在线
siceman.5d6d.com

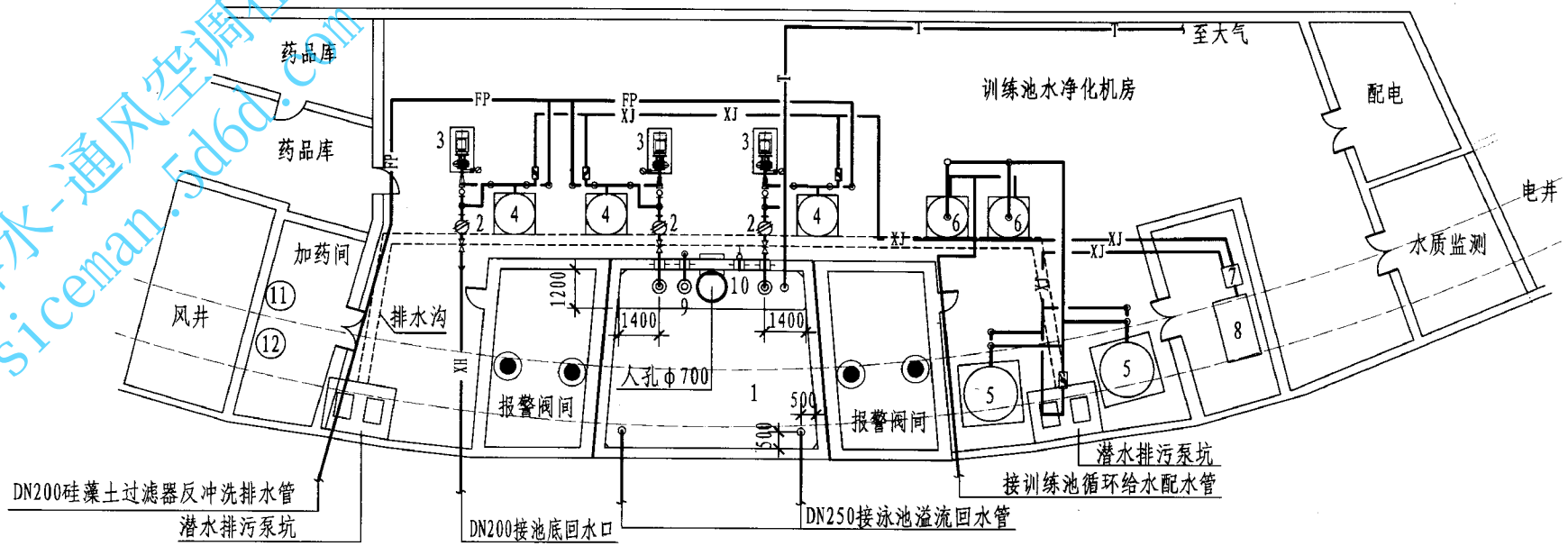

设备编号名称对照表

编号	设备名称	材 质	数量	备注
1	均衡水池	钢筋混凝土	1	
2	毛发聚集器	S30408不锈钢	3	
3	循环水泵	S30408不锈钢	3	
4	硅藻土过滤器	S31603不锈钢	3	
5	反应罐	S31603不锈钢	2	
6	半容积式换热器	S31603不锈钢	2	
7	臭氧混气机	S31603不锈钢	1	
8	臭氧发生器		1	
9	溢水泄水管	ABS塑料	1	
10	水位指示器	有机玻璃	1	
11	长效消毒投加装置		1	
12	pH值调整剂投加装置		1	

混合式池水循环系统设备机房布置图（二）

注：1. 本图为混合式池水循环的一种，游泳池为50m×25m×2m。

2. 均衡水池为钢筋混凝土材质，池底与池壁、池壁与池壁等相交处应做成弧状。

3. 机房内所有设备-设施数量、规格及辅助用房面积，应根据具体工程计算确定。

4. 机房净高度应为设备 等于设备基础高出机房地面100mm + 安装空间400mm + 设备高度三者的总和。

5. 设备设施间距应符合《游泳池给水排水工程技术规程》CJJ 122的规定。

6. 机房地面排水潜水泵的数量及位置由设计人员确定。

附录2 混合式池水循环系统设备机房布置图								图集号	10S605
审核	赵锂		校对	杨世兴		设计	赵昕	页	133

给排水-通风空调在线
siceman.3d6d.com

主编单位、参编单位、联系人及电话

主编单位	中国建筑设计研究院机电专业设计研究院	杨世兴	010 - 68302706
		赵　昕	010 - 68302678
参编单位	北京恒动环境技术有限公司	陈　雷	010 - 51285212
	江苏恒泰泳池设备有限公司	陈征宇	0519- 86161388
	深圳市戴思乐泳池设备有限公司	邓洪善	0755- 25869698
	广东联盛泳池水疗设备有限公司	施建鹏	0760- 23127233
	广州市波英泳池设备（制造）有限公司	何志坚	020 - 34981003
	浙江金泰泳池环保设备有限公司	王李根	0575- 82156299
	亚士图泳池设备（上海）有限公司	Pere Ballart	021 - 63910575

组织编制单位、联系人及电话

中国建筑标准设计研究院	李端文	010 - 68799100（国标图热线电话）
		010 - 68318822（发行电话）

给排水-暖通空调在线
sicadu.com

图集简介

10S605《游泳池设计及附件安装》国家标准设计图集为修编图集，代替 04S107《游泳池附件安装及设备选用》。本图集适用于新建、改建及扩建的人工建造游泳池，包括比赛池、跳水池、训练池及公共游泳池的水处理流程设计、池水净化处理主要设备的选用及各类附件安装。水上游乐池、公共浴场的按摩池等可参照使用。

游泳池设计指导内容包括游泳池设计及设备、设施、附件等选用方法，以及游泳池水循环方式及技术特点、水处理工艺流程等。

游泳池设备选用包括毛发聚集器、立（卧）式石英砂过滤器、压力式可再生硅藻土过滤器、顶（侧）出多向阀、聚酯玻璃纤维过滤器、臭氧发生器及配套气水混合投加装置、立（卧）式臭氧反应罐、立（卧）式活性炭吸附罐等，并编制了游泳池主要设备选用计算表。

游泳池给水排水附件的选用及安装部分包括池壁给水口、池底给水口、池底回水口、溢流水槽组合式格栅盖板、溢流水槽回水口、池壁吸污接口等。

游泳池专用附件的选用及安装部分包括水下视窗、出发召回线、仰泳转身标志线、固定锚、泳道线（水线）、扶手、扶梯、出发台、救生椅等。

本图集还包括壁挂式过滤器选用及安装、多功能热泵技术应用、游泳池设备机房布置等参考内容。

相关图集介绍：

10SS411《建筑给水复合金属管道安装》为新编图集，适用于民用建筑和工业建筑中 DN≤600、工作压力≤2.5MPa 的室内生活给水、热水系统的钢塑复合管（含涂、衬塑）、内衬不锈钢复合钢管和钢塑复合压力管（PSP）的设计选用和施工安装。

10S407-2《建筑给水薄壁不锈钢管道安装》国家标准设计图集适用于新建、改建、扩建的民用与工业建筑生活给水、生活热水、直饮水等用薄壁不锈钢管道工程。管材与管件的公称尺寸 DN10～300，管道系统的工作压力不大于 1.6MPa，温度不大于 100℃，不低于－10℃（若采用橡胶密封圈时）。

主要内容包括：薄壁不锈钢管材的牌号、性能及成分，薄壁不锈钢管材的塑覆层类型、规格尺寸及性能指标，常见的管道连接方式，管道穿伸缩、沉降和抗震缝措施，管道穿墙体、池壁、楼板、屋面安装、管道自然补偿安装，水表和分水器安装，水嘴、自闭式冲洗阀、角阀和球阀的安装详图和管件等。

ISBN 978-7-80242-580-4

9 787802 425804 >

定 价 ：58.00 元