矩 形 给 水 箱

批准部门 中华人民共和国建设部　　批准文号 建质[2002]104号

主编单位 中国建筑东北设计研究院　　统一编号 GJBT-565

实行日期 二00二年六月一日　　图 集 号 02S101

主编单位负责人

主编单位技术负责人

技术审定人

设计负责人

目　录

图　名	页
目录	1-2
总说明	3-5
装配式钢板给水箱,选用表，标准板,基础安装图	6-11
组合式不锈钢板给水箱(甲),选用表,标准板,基础安装图	12-15
装配式SMC给水箱,选用表，标准板,基础安装图	16-22
组合式不锈钢肋板给水箱,选用表,基础安装图	23-26
装配式搪瓷钢板给水箱,选用表，标准板,基础安装图	27-31
NE508 内喷涂钢板给水箱 选用表,基础安装图	32-34
组合式不锈钢板给水箱(乙),选用表,标准板,基础安装图	35-38
矩形给水箱选用简图	39
矩形给水箱选用表(一).(二)	40-41
矩形给水箱配管及附件组装图	42
1# 矩形给水箱本体图,材料表	43
2#3#4#5#6#7#8#9# 矩形给水箱本体图,材料表	44-48
10# 11# 12# 13# 14# 矩形给水箱本体图,材料表	49-52
15# 17# 18# 20# 矩形给水箱本体图,材料表	53-55
16# 19# 21# 22# 矩形给水箱本体图,材料表	56-58
23# 24# 26# 28# 矩形给水箱本体图,材料表	59-61
25# 27# 29# 31# 矩形给水箱本体图,材料表	62-64
30# 32# 33# 矩形给水箱本体图,材料表	65-67

目　录

图　名	页
矩形给水箱内人梯.外人梯.人孔.配管管接头安装图	68-72
溢流管.药液管.透气管.磁耦合水位计玻璃管水位计安装图	73-77

总　说　明

1.编制依据

1.1 根据建设部建设[1998] 13号《关于印发〈一九九八年国家建设标准设计编制工作计划〉的通知》。在原国家建筑标准设计《方形给水箱》S151（一），《装配式给水箱选用安装图》92SS177，《冲压钢板给水箱选用安装图》93S178等图集的基础上重新修编。

1.2《建筑给水排水设计规范》GBJ15-88。

1.3《二次供水设施卫生规范》GB17051-1997。

1.4《生活饮用水输配水设备及防护材料的安全性评价标准》GB/T17219-1998。

1.5《玻璃纤维增强塑料水箱.第一部分：SMC组合式水箱》JC658.1-1997。

1.6《碳素结构钢》GB/T700-88。

1.7《碳钢焊条》GB5117-85。

1.8《焊缝符号表示方法》GB324-88，GB12212-90。

1.9《涂装前钢材表面锈蚀等级和除锈等级》GB8923。

2.适用范围

适用于一般工业与民用建筑中，生产及生活冷水 热水 中水 消防等给水贮存。

2.1 饮用水箱的选择使用要符合当地有关主管部门的要求。

2.2 使用介质温度一般不大于80 C，有特殊要求时，可向制造厂家提出。

3.水箱选用

本图集矩形给水箱分工厂制作成品水箱和现场制作钢板水箱两种类型。

3.1 成品矩形给水箱

3.1.1 成品矩形给水箱选用国内给水箱中的新型产品。其生产厂的制造工装设备、检验手段、产品质量保证均为优良，并通过卫生检查部门审查，符合生活饮用水卫生监督管理条例的规定要求。其特点安装灵活方便。

3.1.2 装配式钢板给水箱

依据北京市永昌盛给排水设备厂和北京市石景山向阳环保设备厂生产的改进型装配式给水箱技术参数编制。水箱可由高强搪瓷钢板、不锈钢板、热镀锌钢板、玻璃钢板模压成型拼装而成。具有箱板薄箱、内支撑少、全封闭的特点。

3.1.3 组合式不锈钢板给水箱（甲）

依据上海通华不锈钢压力容器厂生产的多功能组合式不锈钢水箱技术参数编制。水箱由成型模具液压拉伸成型成单元矩形凹凸板拼装焊接而成，具有防蚀抗裂，美观耐用的特点。

3.1.4 装配式 SMC 给水箱

依据北京玻璃钢研究设计院（北京二五一厂）生产明驼牌SMC组合式水箱技术参数编制。水箱由SMC模压单板 密封材料拼装而成，具有重量轻 保持水质好的特点。

总　说　明

3.1.5 组合式不锈钢肋板给水箱

依据天津华泰不锈钢容器有限公司生产的HQF冲压不锈钢板水箱技术参数编制，水箱由食品级SUS304不锈钢板模具冲压成所需模块，拼装焊接而成，具有小于100M³内部无拉筋、圆弧底结构向排水口倾斜、排泄不积水、提高卫生效果等特点。

3.1.6 装配式搪瓷钢板给水箱

依据北京市海淀智通水处理设备厂生产的贮水箱技术参数编制，水箱由水线密封型双面搪瓷钢板，热镀锌钢板，防锈瓷釉钢板，不锈钢板模压成型组合或焊接而成，具有环保，密封，高强，重量轻，寿命长等特点。

3.1.7 NE-508内喷涂钢板给水箱

依据北京华日容器涂装有限公司生产的产品技术参数编制。其特点是用普通碳钢板冲压成肋的薄壳结构，内喷涂表面光滑平整，似搪瓷，清洁无味，正常使用温度达55°C。

3.1.8 组合式不锈钢板给水箱（乙）

依据陕西汇丰环保设备有限公司生产的产品技术参数编制，水箱由食品级不锈钢板经专用模具成标准板块，组合氩弧焊成型，水箱外观无焊缝，使用寿命长等特点。

3.1.9 用户需要选用表所列以外的规格，可向制造厂家提出，以满足用户需要。

3.1.10 用户选用同类型其他生产厂产品，应校核其技术参数。

3.2 现场制作给水箱技术要求及参数

3.2.1 给水箱有效容积由设计人员按所设计配管管径，液位控制形式等条件的实际情况计算确定。

3.2.2 给水箱焊缝，材料

3.2.2.a 水箱及附件材料采用普通碳素钢板及型钢制作，E43XX型焊条焊接，其质量应分别符合现行标准《碳素结构钢》和《碳钢焊条》的规定。

3.2.2.b 箱顶、箱壁、箱底的钢板拼接均采用对接焊接（顶板为I型焊缝，底版及侧壁为V型焊缝），其它焊接为贴角焊缝，焊缝之间不允许有十字交叉现象，且不得与加强肋重合。

3.2.3 满水实验

水箱制作完毕后，将水箱完全充满水，经2～3小时后，用重0.5～1.5千克的锤沿焊缝两侧约150毫米的地方轻敲，不漏水为合格。若发现有漏水的地方，须重新焊接，再进行实验。

3.2.4 水箱防腐

满水实验合格后，内外表面经除锈，再打磨焊缝表面，采用喷砂除锈应达到Sa2级，采用人工除锈应达到St3级。依据北京航空材料研究院涂料技术参数，内表面层喷涂食品用901或T-541瓷釉涂料。外表面刷樟丹两遍，不保温的再刷油性调和漆两遍。使用于非生活用水水箱内壁可刷樟丹两遍，酚醛或环氧树脂涂料两遍。

总　说　明

4. 水箱附件

水箱附件为：上锁人孔、内外人梯、水位计、透气管、进水管、出水管溢流管、泄水管、药液管、也可按设计需要进行调整。

5. 水箱高度大于和等于1500毫米时，设内外人梯。

6. 考虑箱壁强度，最大开孔不得大于200毫米接管，凡经设计计算管径大于200毫米者应设置两根。

7. 采用玻璃管水位计时，可采用两根重叠搭设，其搭设长度为70～200毫米。

8. 水泵高低电控水位考虑保持一定的安全容积，高水位应低于溢水位不少于100毫米，低水位高于设计最低水位不少于200毫米。

9. 水箱利用市政管网进水时，进水管出口应装设液压阀或浮球阀控制，并且，当管径≥50毫米时，应设置两个进水口。当利用加压泵进水时，并设置水位控制加压泵启闭，可不装设液压阀或浮球阀。

10. 混凝土及其他材料基础均由设计人员设计验证，土建施工单位施工。成品水箱由厂家负责现场安装，其型钢底架和垫板由厂家提供。

11. 水箱保温、防冻保温、防结露保温详见国标S401《管道和设备保温》。

12. 水箱液位控制阀安装详见国标01SS105《常用小型仪表及特种阀门选用安装图》。

13. 基础参数中n为基础根数。

14. 本图尺寸除标注者外，其余均以毫米计。

参编单位：北京永昌盛给排水设备厂
上海通华高速船有限公司上海不锈钢压力容器厂
天津华泰不锈钢容器有限公司
北京玻璃钢研究设计院（北京二五一厂）
北京市海淀智通水处理设备厂
陕西汇丰环保设备有限公司
北京华日容器涂装有限公司
北京市石景山向阳环保设备厂

总　说　明（三）						图集号	02S101
审核	王鹏	校对	刘强	设计	任效	页	5

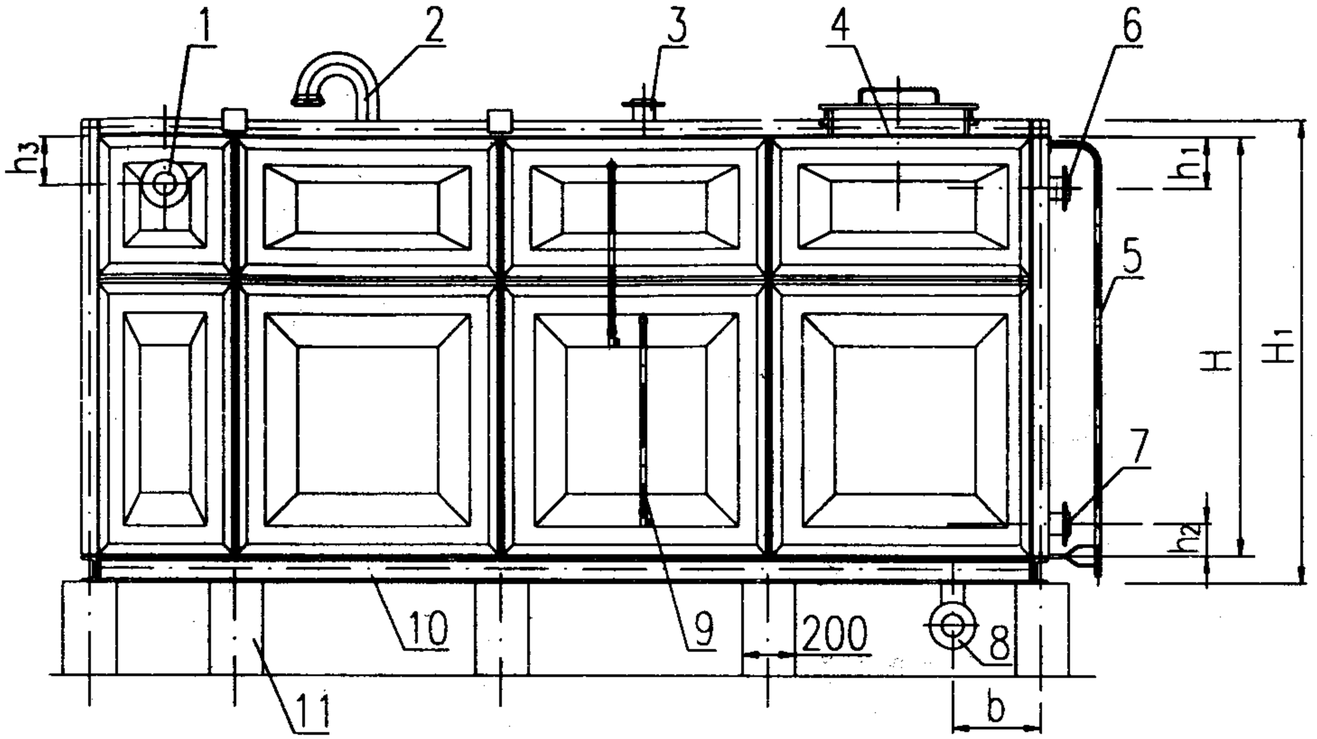

立 面 图

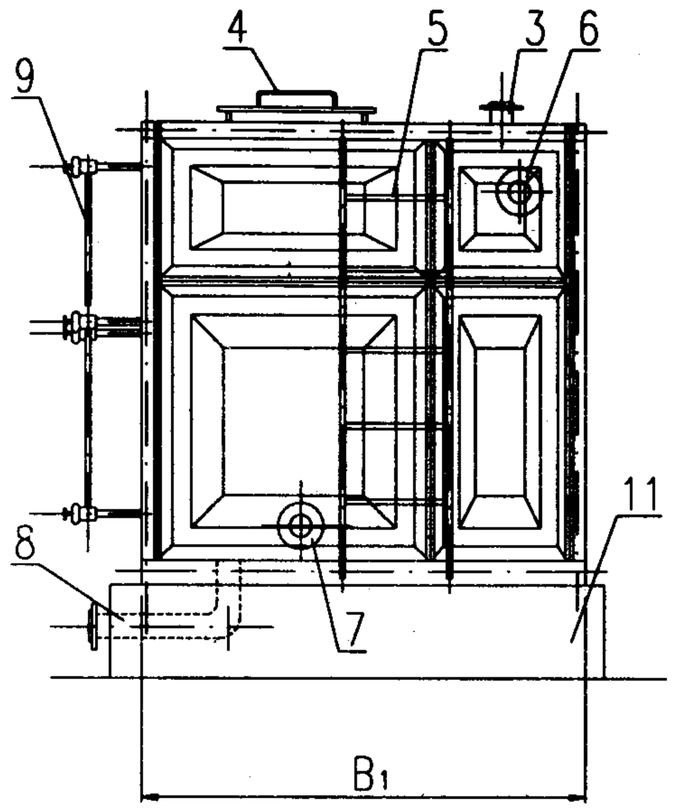

侧 立 面 图

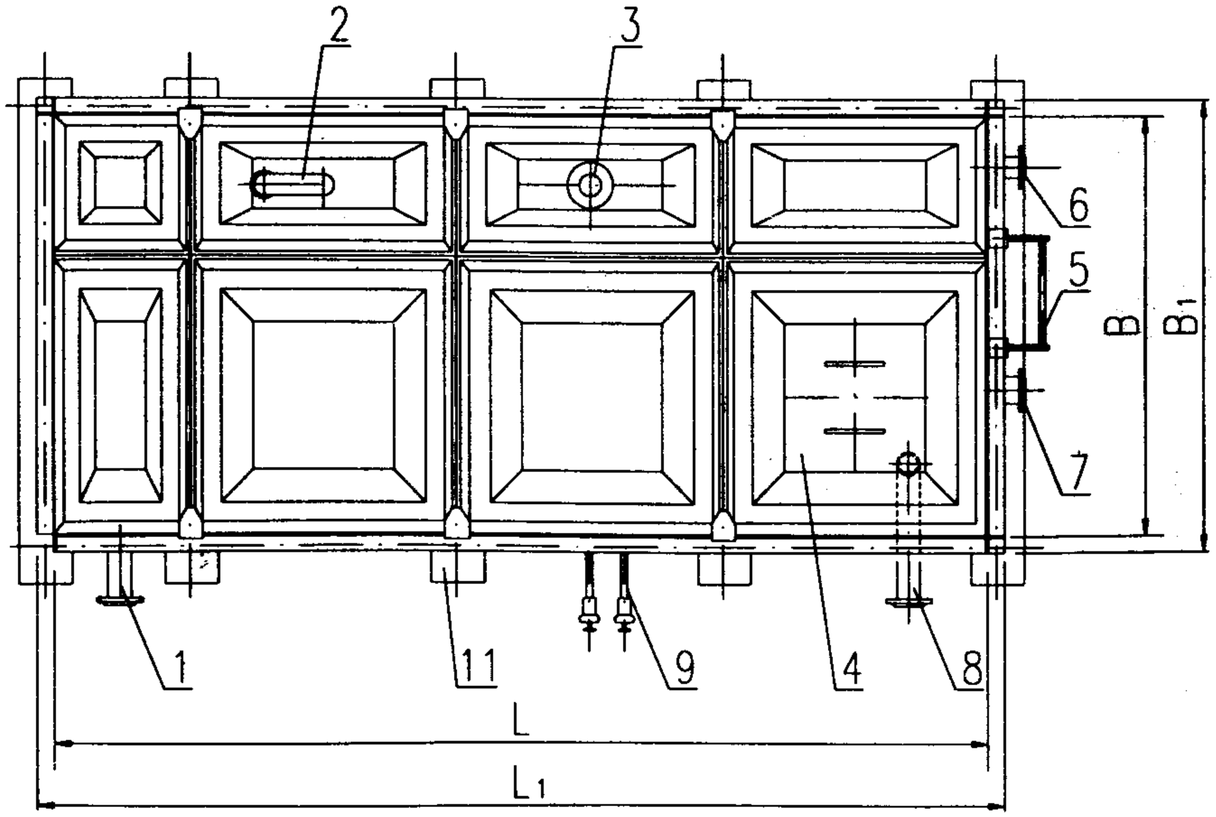

平 面 图

编号	名　　称	编号	名　　称
1	溢 流 管	7	出 水 管
2	透 气 管	8	泄 水 管
3	预 留 管	9	水 位 计
4	人 孔	10	型 钢 箱 箍
5	外 人 梯	11	基 础
6	进 水 管		

装配式钢板给水箱						图集号	02S101
审核	吴鸣	校对	刘强	设计	任敏	页	6

装配式钢板给水箱规格技术参数表

序号	公称容积 m^3	箱体尺寸			外形尺寸			箱板厚度						接管直径DN				部位参数				基础根数			水箱重量(kg)
		L	B	H	L_1	B_1	H_1	箱底	箱壁（下1为序） 1	2	3	4	箱顶	进水管	出水管	溢流管	泄水管	h_1	h_2	h_3	b	n_1	n_2	n_3	
1	1	1000	1000	1000	1112	1112	1159	3	3				2	50	70	70	40	120	70	70	250	2	2		272
2	2	2000	1000	1000	2115	1112	1159	3	3				2	50	70	70	40	120	70	70	250	3	2		422
3	4	2000	1000	2000	2115	1112	2162	3	3	3			2	50	70	70	40	120	70	70	250	3	2		649
4	6	2000	2000	1500	2115	2115	1662	3	3	3			2	50	70	70	40	120	70	70	250	3	3	1	816
5	8	2000	2000	2000	2115	2115	2162	3	3	3			2	50	70	70	40	120	70	70	250	3	3	1	936
6	9	3000	1500	2000	3118	1615	2162	3	3	3			2	70	80	80	50	150	100	80	250	4	3	2	1069
7	10	2500	2000	2000	2618	2115	2162	3	3	3			2	70	80	80	50	150	100	80	250	4	3	2	1101
8	12	3000	2000	2000	3118	2115	2162	3	3	3			2	70	80	80	50	150	100	80	250	4	3	2	1221
9	15	3000	2000	2500	3118	2115	2665	4	4	3	3		2	70	80	80	50	150	100	80	250	4	3	2	1559
10	16	4000	2000	2000	4121	2115	2162	3	3	3			2	70	80	80	50	150	100	80	250	5	3	3	1505
11	18	3000	3000	2000	3118	3118	2162	3	3	3			2	70	100	100	70	150	100	80	250	4	4	4	1575
12	20	4000	2000	2500	4121	2115	2665	4	4	3	3		2	70	100	100	70	150	100	80	250	5	3	3	1977
13	22.5	3000	3000	2500	3118	3118	2665	4	4	3	3		2	70	100	100	70	150	100	80	250	4	4	4	2065
14	24	4000	3000	2000	4121	3118	2162	3	3	3			2	70	100	100	70	150	100	80	250	5	4	6	1930
15	30	4000	3000	2500	4121	3118	2665	4	4	3	3		2	80	100	100	80	200	100	100	250	5	4	6	2528
16	35	4000	3500	2500	4121	3621	2665	4	4	3	3		2	80	100	100	80	200	100	100	250	5	5	9	2855
17	40	5000	4000	2000	5124	4121	2162	4	4	3			2	80	100	100	80	200	100	100	250	6	5	12	3155
18	45	6000	2500	3000	6127	2618	3165	4	4	3	3		2	80	100	100	80	200	100	100	250	7	4	10	3220

n_3—垫铁数量

装配式钢板给水箱选用表（一）	图集号	02S101
审核 [illegible] 校对 [illegible] 设计 [illegible]	页	7

装配式钢板给水箱规格技术参数表

序号	公称容积 m^3	箱体尺寸			外形尺寸			箱板厚度						接管直径DN				部位参数				基础根数			水箱重量(kg)
		L	B	H	L1	B1	H1	箱底	箱壁（下1为序）				箱顶	进水管	出水管	溢流管	泄水管	h_1	h_2	h_3	b	n_1	n_2	n_3	
									1	2	3	4													
19	50	8000	2500	2500	8133	2618	2665	4	4	3	3		2	100	150	150	80	200	100	120	300	9	4	14	3989
20	55	5500	4000	2500	5627	4121	2665	4	4	3	3		2	100	150	150	80	200	100	120	300	7	5	15	3931
21	60	8000	2500	3000	8133	2618	3165	4	4	3	3		2	100	150	150	80	200	100	120	300	9	4	14	4389
22	70	7000	4000	2500	7130	4121	2665	4	4	3	3		2	100	150	150	80	220	150	120	300	8	5	18	4744
23	80	8000	4000	2500	8133	4121	2665	4	4	3	3		2	100	150	150	80	220	150	120	300	9	5	21	5326
24	90	9000	4000	2500	9136	4121	2665	4	4	3	3		2	100	150	150	80	220	150	120	300	10	5	24	5847
25	100	8000	5000	2500	8133	5124	2665	5	5	4	3		2	100	150	150	80	220	150	120	300	9	6	28	7186
26	110	8000	5500	2500	8133	5627	2665	5	5	4	3		2	100	150	150	80	220	150	120	300	9	7	35	7794
27	120	10000	6000	2000	10139	6127	2162	5	5	4			2	100	150	150	80	220	150	120	300	11	7	45	8802
28	150	10000	5000	3000	10139	5124	3165	5	5	4	3		2	100	150	150	80	220	150	120	300	11	6	36	9148
29	160	8000	5000	4000	8133	5124	4168	5	5	5	4	4	2	150	200	200	80	220	150	140	300	9	6	28	9588
30	180	9000	5000	4000	9136	5124	4168	5	5	5	4	4	2	150	200	200	80	220	150	140	300	10	6	32	10532
31	190	9500	5000	4000	9639	5124	4168	5	5	5	4	4	2	150	200	200	80	220	150	140	300	11	6	36	11102
32	200	10000	5000	4000	10139	5124	4168	5	5	5	4	4	2	150	200	200	80	220	150	140	300	11	6	36	11477

注:

1. 对高强搪瓷给水箱的箱板厚度δ,凡用3.4者,均为5.
2. 水箱重量未含11页型钢底架重量.

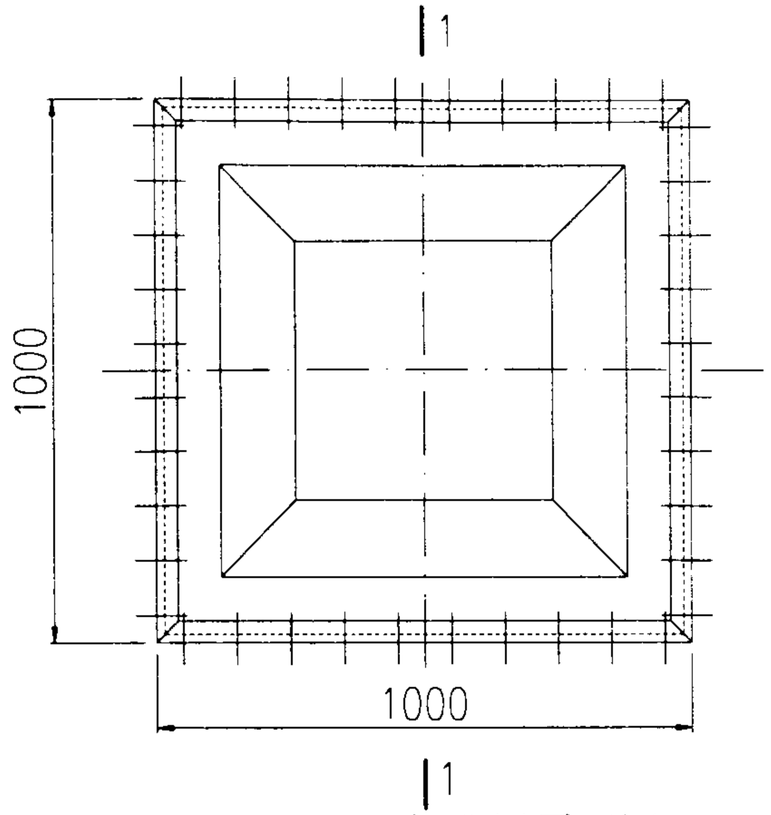

1000×1000标准板平面图

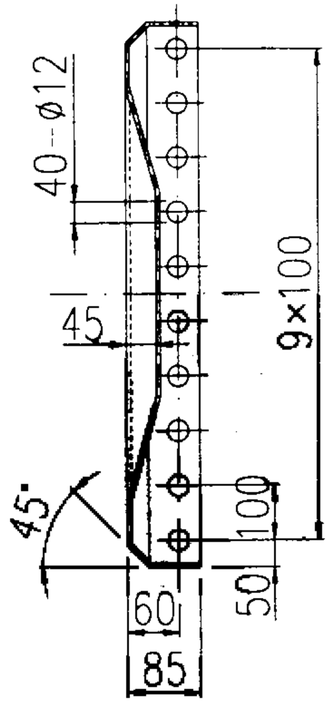

1-1剖面

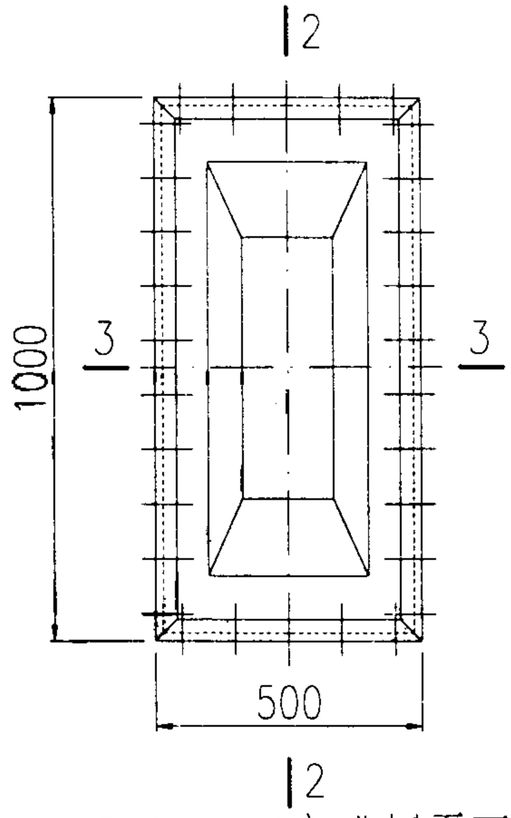

500×1000标准板平面图

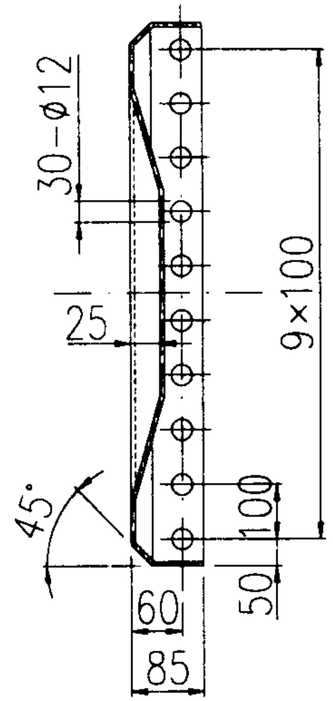

2-2剖面

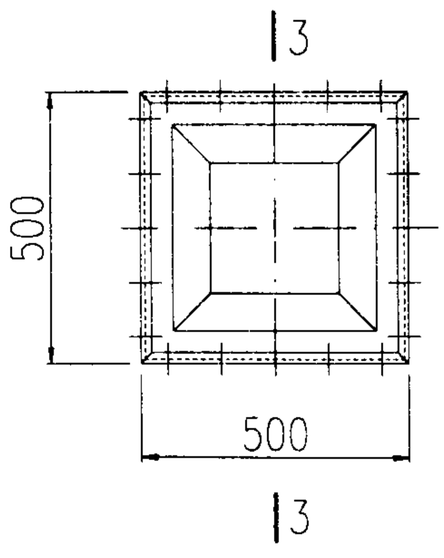

500×500标准板平面图

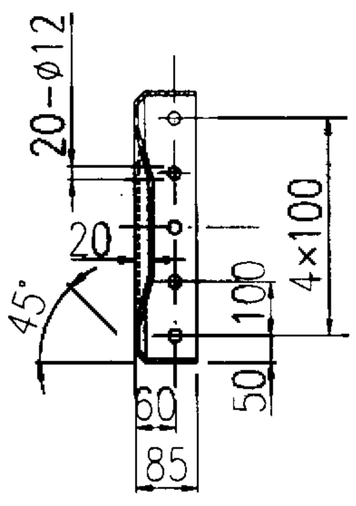

3-3剖面

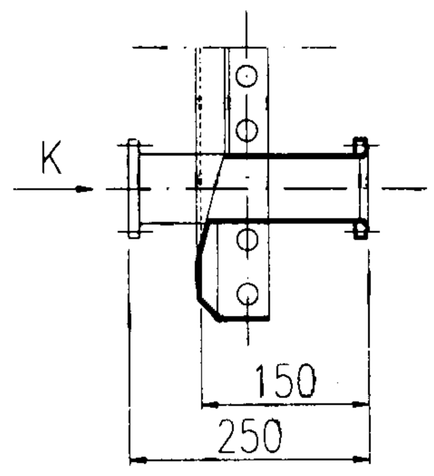

开孔接管图

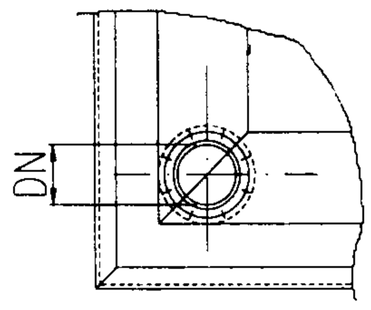

K向

注：

三种板块均可在板内开孔接管，其开孔位置应尽量向板块中心设置，而开孔接管外园与箱板翻边的最小距离不小于30.

装配式钢板给水箱标准板图						图集号	02S101
审核	车顺	校对	刘强	设计	任敏	页	9

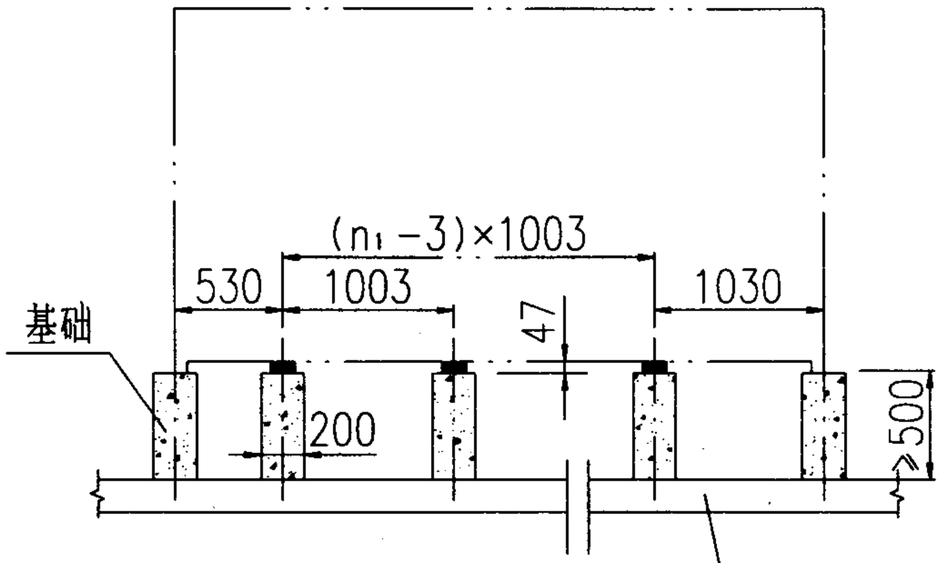

A-A 剖面

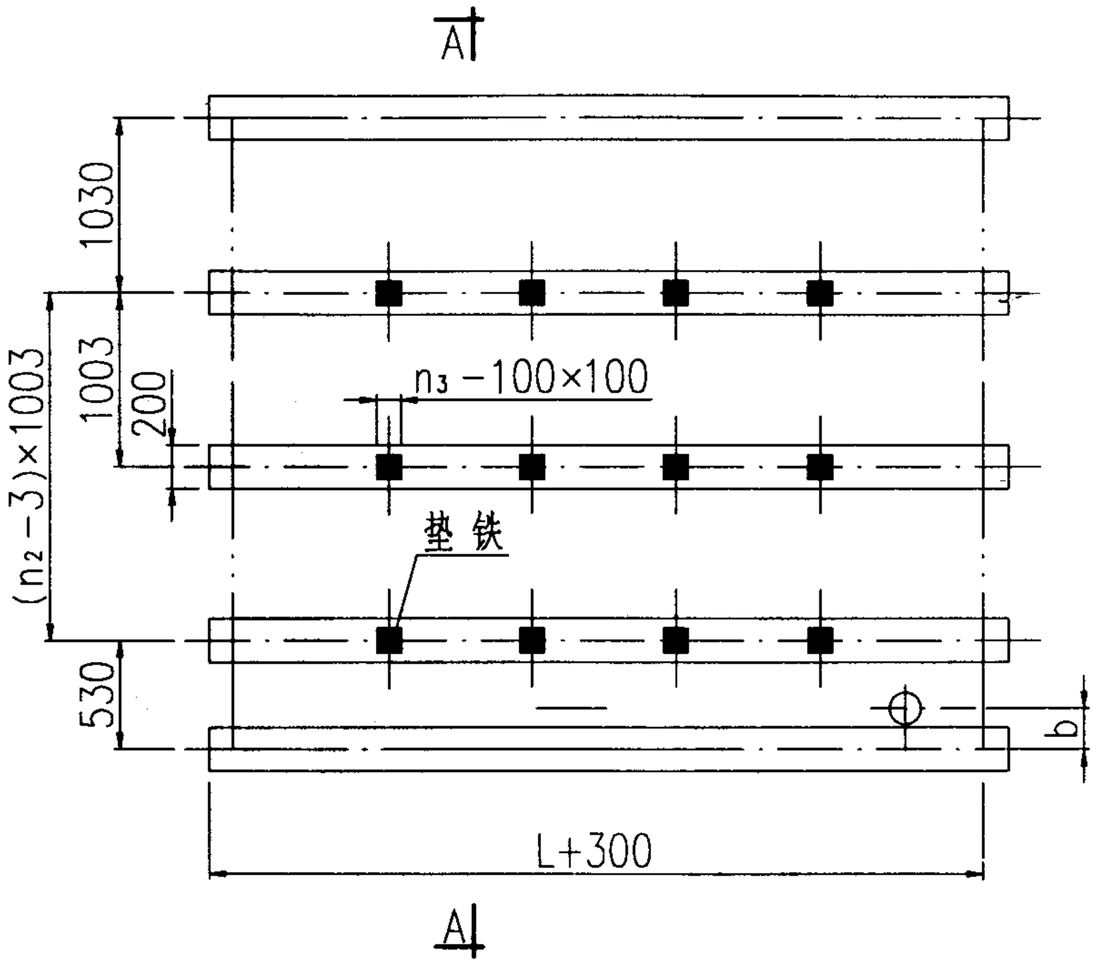

纵向基础平面图

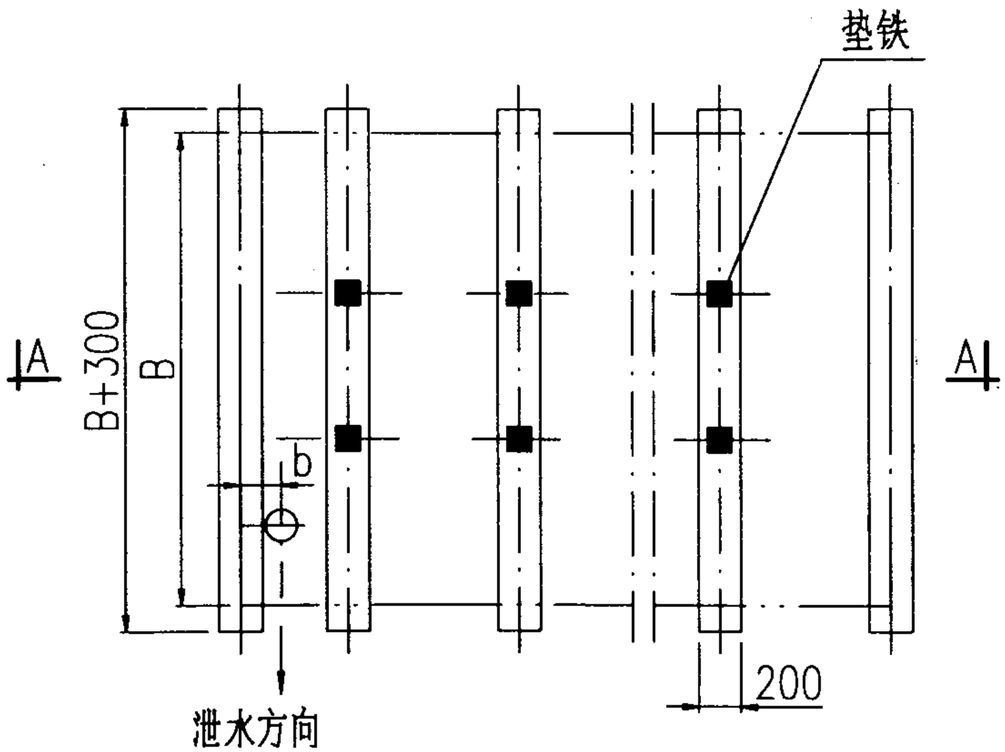

横向基础平面图

基础一般为混凝土,也可为其他材料.

装配式钢板给水箱基础图					图集号	02S101
审核	校对	设计			页	10

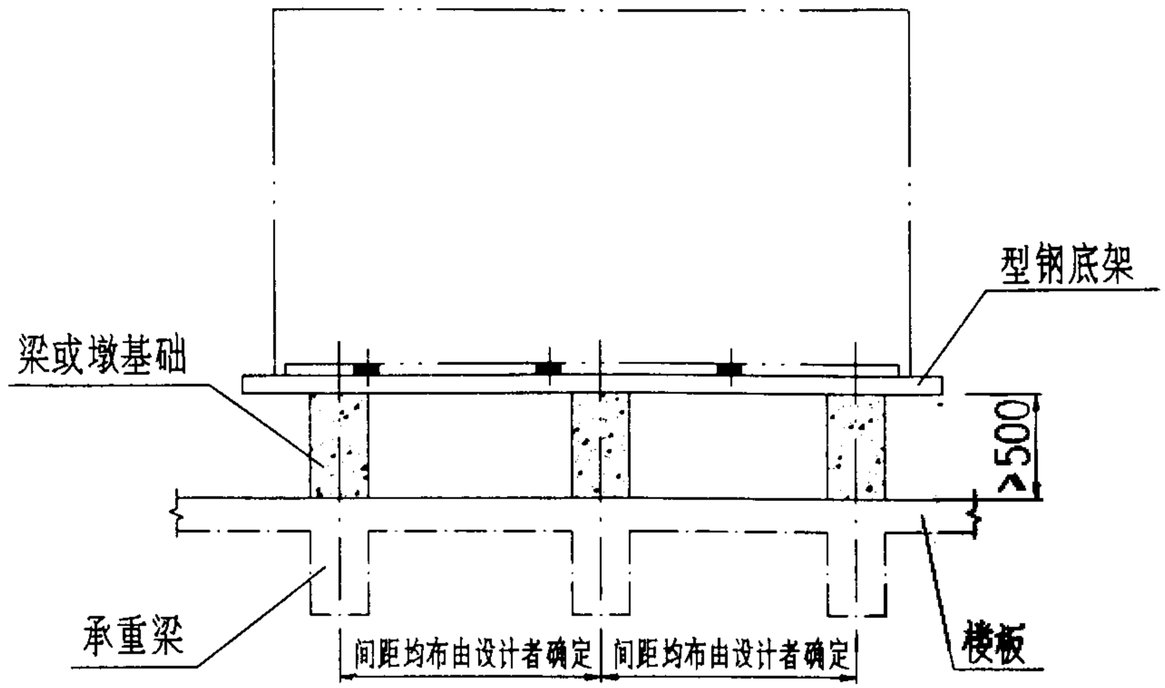

B-B剖面

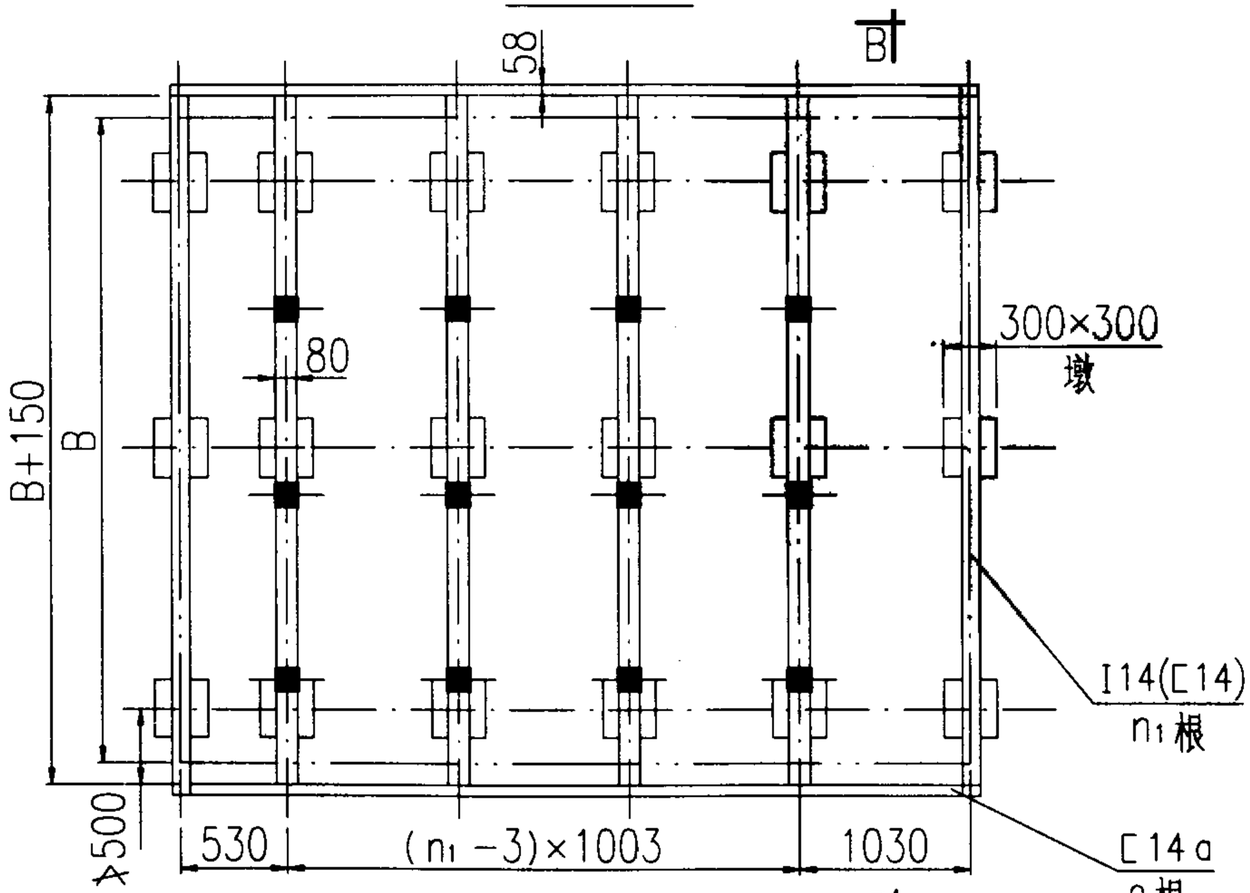

型钢底架墩基础平面图

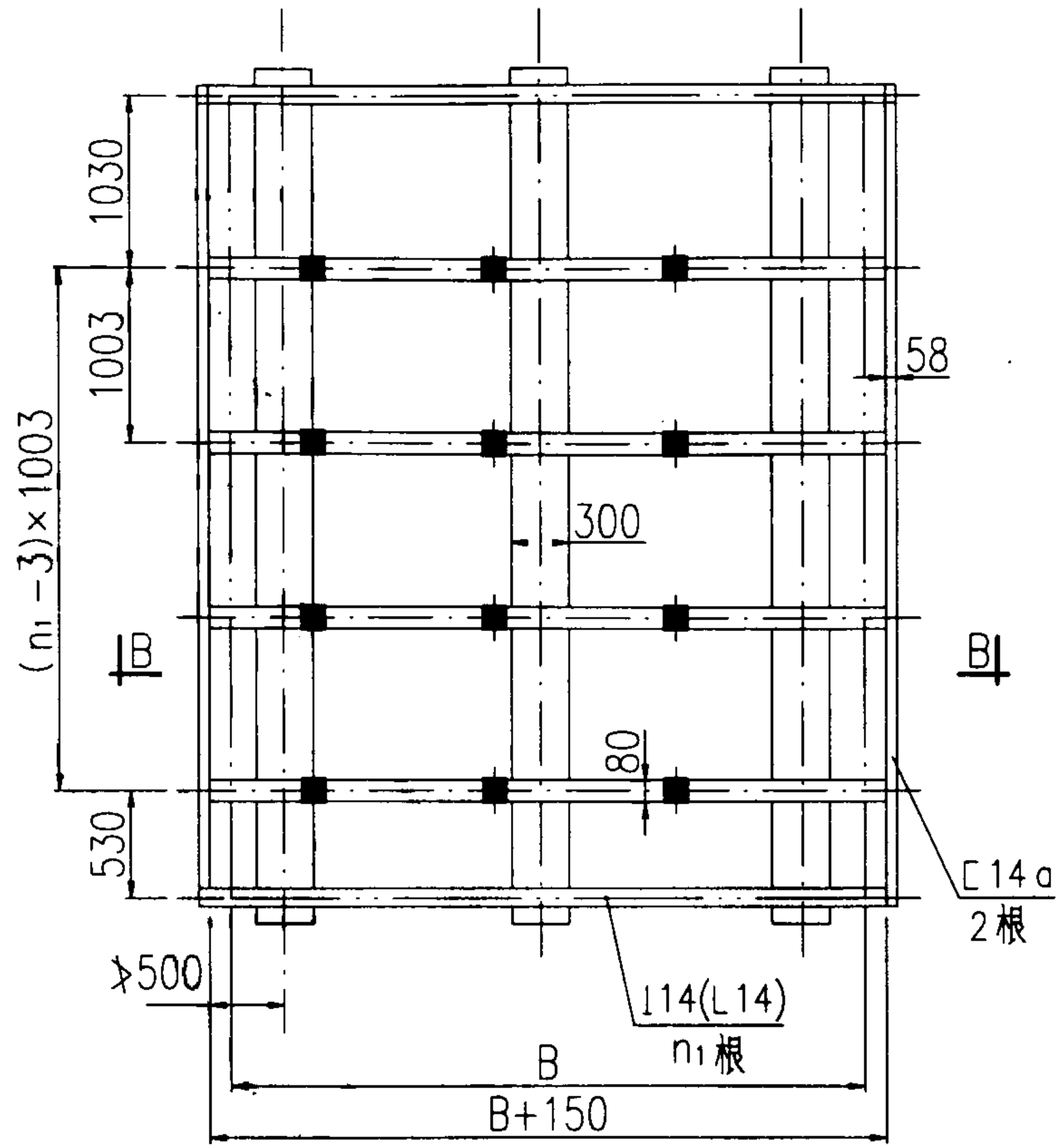

型钢底架条基础平面图

装配式钢板给水箱型钢底架基础图					图集号	02S101
审核	王晓	校对	刘强	设计	任效	页 11

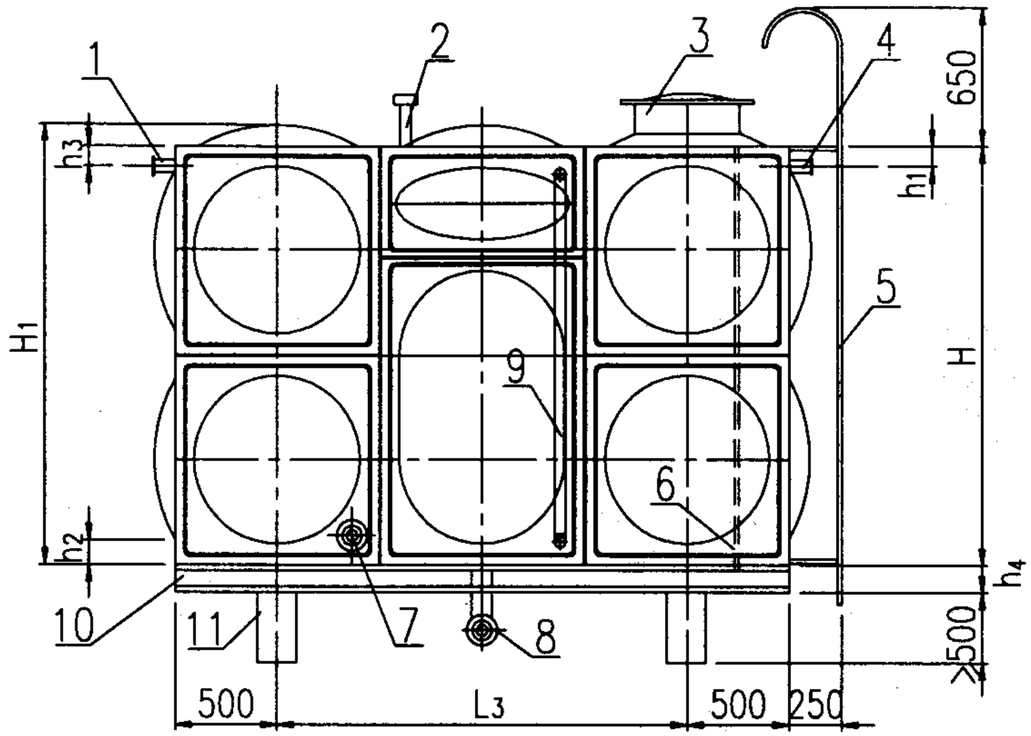

立 面 图

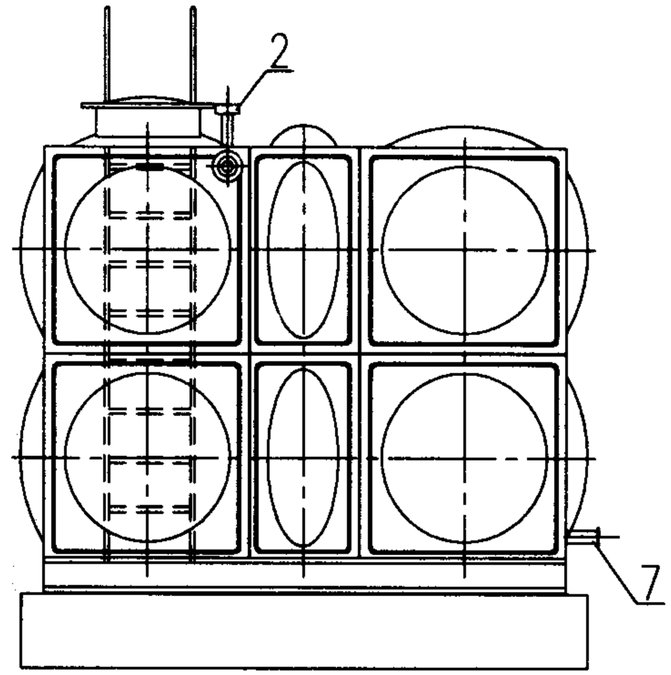

侧 立 面 图

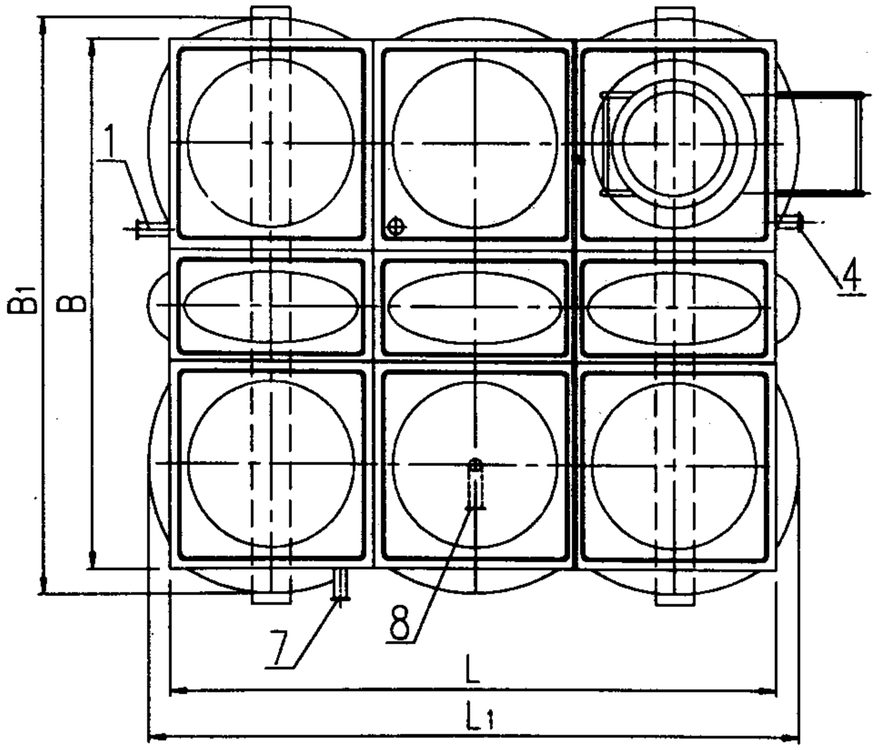

平 面 图

编号	名　　称	编号	名　　称
1	溢 流 管	7	出 水 管
2	透 气 管	8	泄 水 管
3	人　　孔	9	水 位 计
4	进 水 管	10	型钢底架
5	外 人 梯	11	基　　础
6	内 人 梯		

组合式不锈钢板给水箱（甲）				图集号	02S101
审核	校对	设计		页	12

组合式不锈钢水箱规格技术参数表

序号	公称容积 m^3	箱体尺寸			外形尺寸			箱板厚度					接管直径DN				部位参数			基础参数			水箱重量(kg)
		L	B	H	L1	B1	H1	箱顶	箱底	箱壁 1段	箱壁 2段	箱壁 3段	进水管	出水管	溢流管	泄水管	h_1	h_2	h_3	L_3	L_2	n	
1	1	1000	1000	1000	1170	1170	1085	1.5	2.0	1.5			40	40	50	50	100~160	120~150	150	1000	1300	2	143
2	2	2000	1000	1000	2170	1170	1085	1.5	2.0	1.5			50	50	70	50	100~160	120~150	150	2000	2300	2	237
3	4	2000	2000	1000	2170	2170	1085	1.5	2.0	1.5			70	70	80	50	100~160	120~150	150	2000	2300	2	390
4	8	2000	2000	2000	2170	2170	2085	1.5	2.5	1.5	2.0		80	80	100	50	120~150	120~150	150	2000	2300	2	667
5	12	3000	2000	2000	3170	2170	2085	1.5	2.5	1.5	2.0		100	100	150	70	120~150	120~150	150	2000	3300	2	912
6	16	4000	2000	2000	4170	2170	2085	1.5	2.5	1.5	2.0		125	125	150	70	120~150	120~150	150	2000	4300	3	1155
7	18	3000	3000	2000	3170	3170	2085	1.5	2.5	1.5	2.0		125	125	150	70	120~150	120~150	150	2000	2300	2	1219
8	24	4000	3000	2000	4170	3170	2085	1.5	2.5	1.5	2.0		150	150	200	70	120~150	120~150	150	2000	4300	3	1525
9	30	5000	3000	2000	5170	3170	2085	1.5	2.5	1.5	2.0		150	150	200	70	120~150	120~150	150	2000	5300	3	1832
10	32	4000	4000	2000	4170	4170	2085	1.5	2.5	1.5	2.0		150	150	200	80	140	120~150	150	2000	4300	3	1914
11	40	5000	4000	2000	5170	4170	2085	1.5	2.5	1.5	2.0		150	150	200	80	140	120~150	150	2000	5300	3	2302
12	48	6000	4000	2000	6170	4170	2085	1.5	2.5	1.5	2.0		150	150	200	80	140	120~150	150	2000	6300	4	2672
13	75	5000	5000	3000	5170	5170	3085	1.5	3.0	1.5	2.0	2.5	150	150	200	80	140	120~150	150	2000	4300	3	3689
14	90	6000	5000	3000	6170	5170	3085	1.5	3.0	1.5	2.0	2.5	150	150	200	80	140	120~150	150	2000	6300	4	4267
15	105	7000	5000	3000	7170	5170	3085	1.5	3.0	1.5	2.0	2.5	150	150	200	80	150	150	150	2000	7300	4	4842
16	120	8000	5000	3000	8170	5170	3085	1.5	3.0	1.5	2.0	2.5	150	150	200	100	150	150	150	2000	8300	5	5418
17	144	8000	6000	3000	8170	6170	3085	1.5	3.0	1.5	2.0	2.5	150	150	200	100	160	150	150	2000	8300	5	6258
18	180	10000	6000	3000	10170	6170	3085	1.5	3.0	1.5	2.0	2.5	150	150	200	100	160	150	150	2000	10300	6	7584

注:1. 水箱重量含型钢底架重量.

2. n—基础根数.

组合式不锈钢板给水箱(甲)选用表				图集号	02S101
审核	校对	设计		页	13

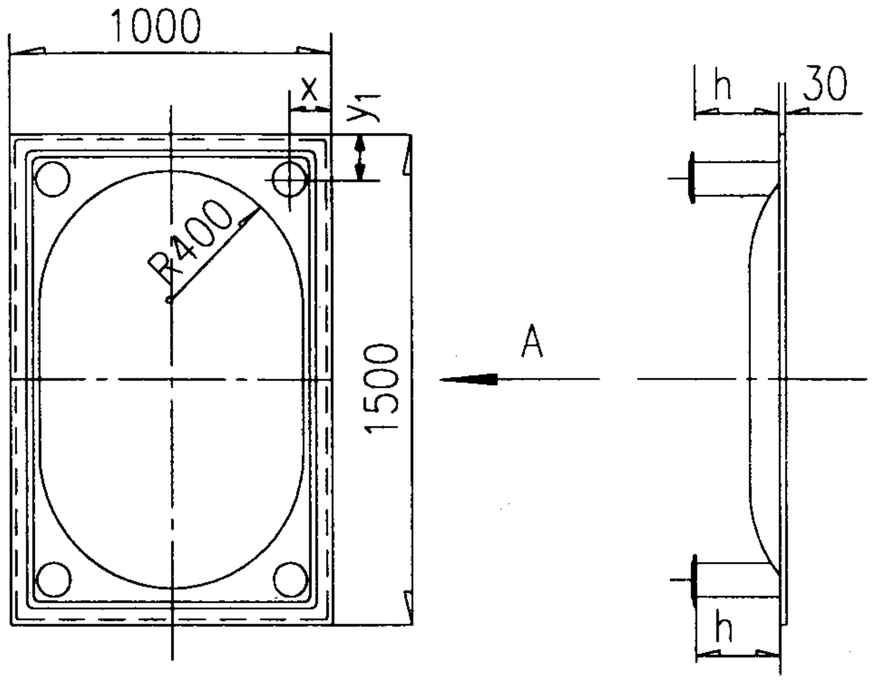

1000×1000标准板平面图　　A向

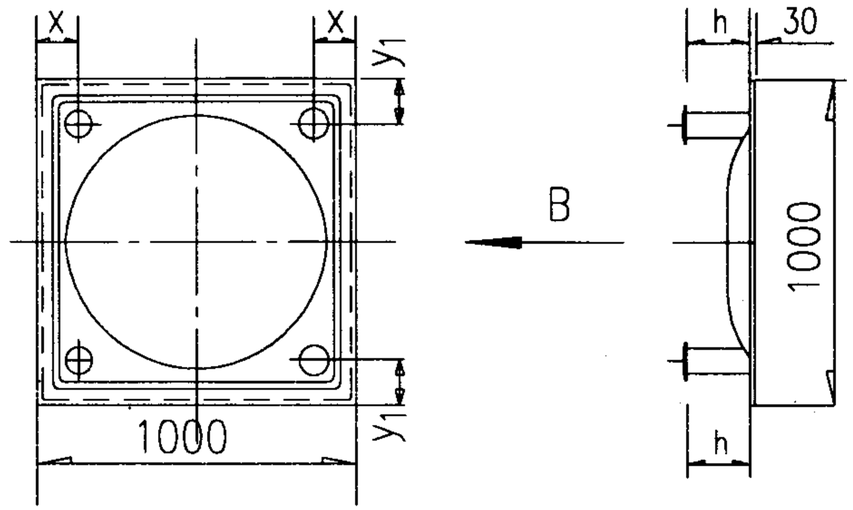

1000×1000标准板平面图　　B向

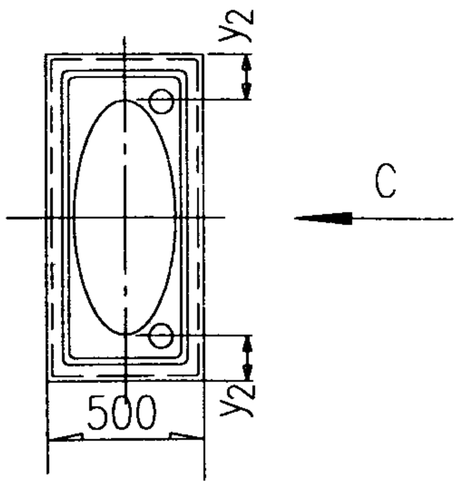

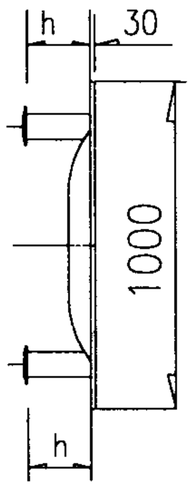

1000×500标准板平面图　　C向

安装尺寸 / 公称直径	X	Y_1	h	Y_2
DN20	100~160	100~160	150	115
DN25	100~160	100~160	150	115
DN32	120~160	120~160	150	115
DN40	120~160	120~160	150	115
DN50	120~150	120~150	150	115
DN65	120~150	120~150	150	115
DN80	140	140	150	
DN100	140	140	150	
DN150	150	150	150	
DN200	150	150	150	

注:保温水箱接管高度 H+45.

组合式不锈钢板给水箱(甲)标准板图				图集号	02S101
审核	校对	设计		页	14

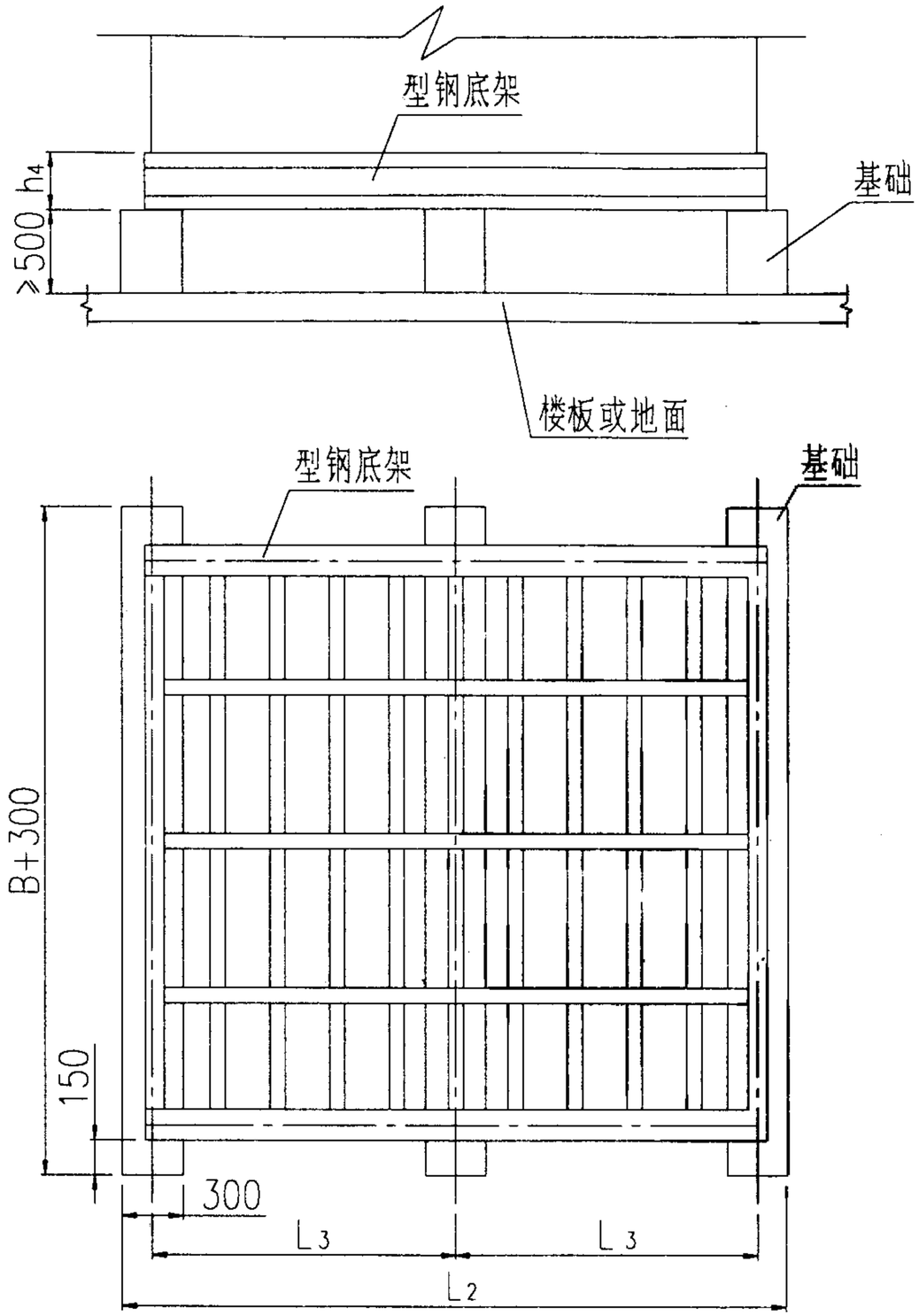

L为偶数时基础平面图

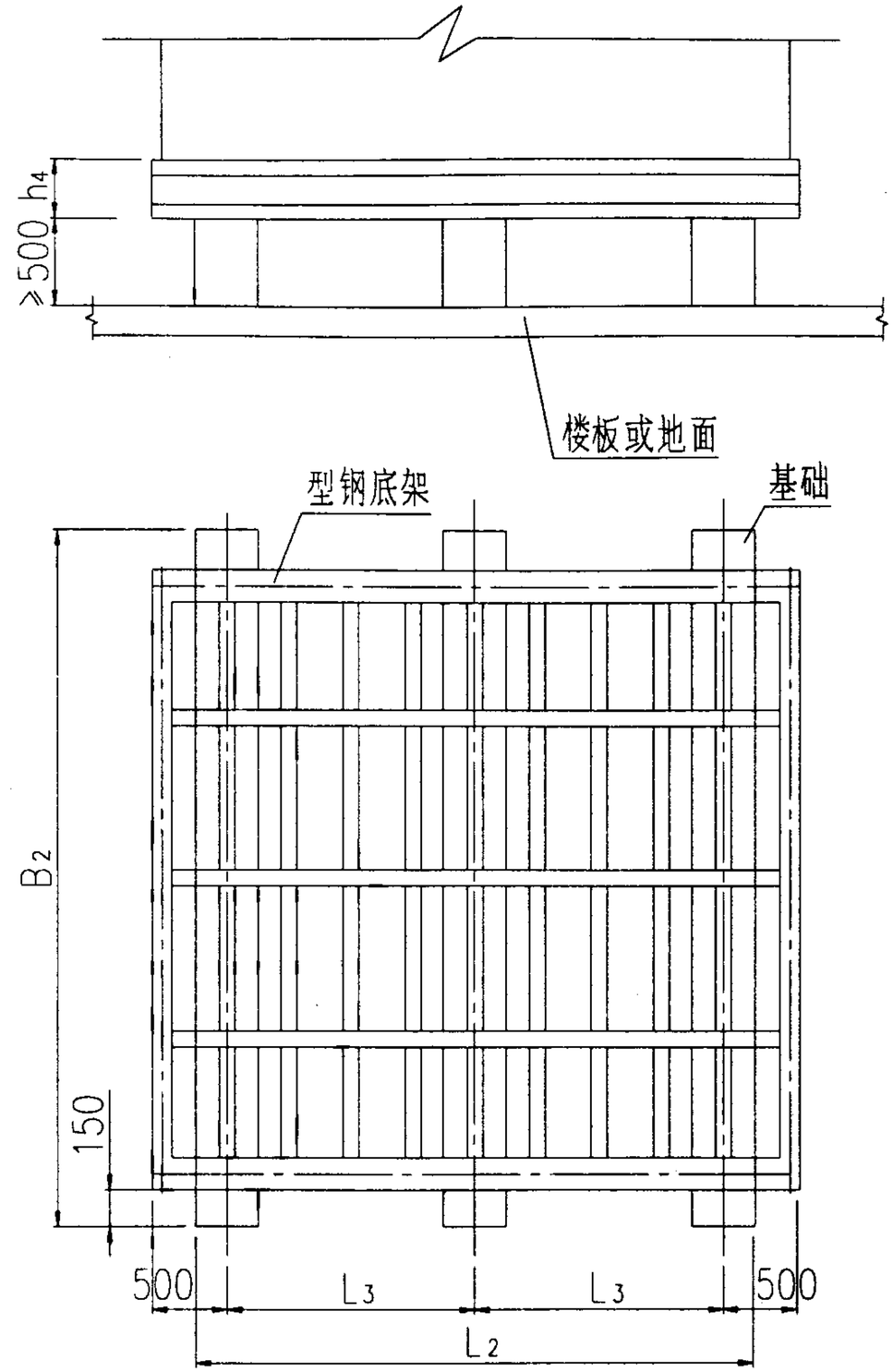

L为奇数时基础平面图

H	1000	1500	2500	3000	3500	4000
h4	100	120	140	160	160	180

组合式不锈钢板给水箱(甲)底架基础图						图集号	02S101
审核	吕峰	校对	刘强	设计	任敏	页	15

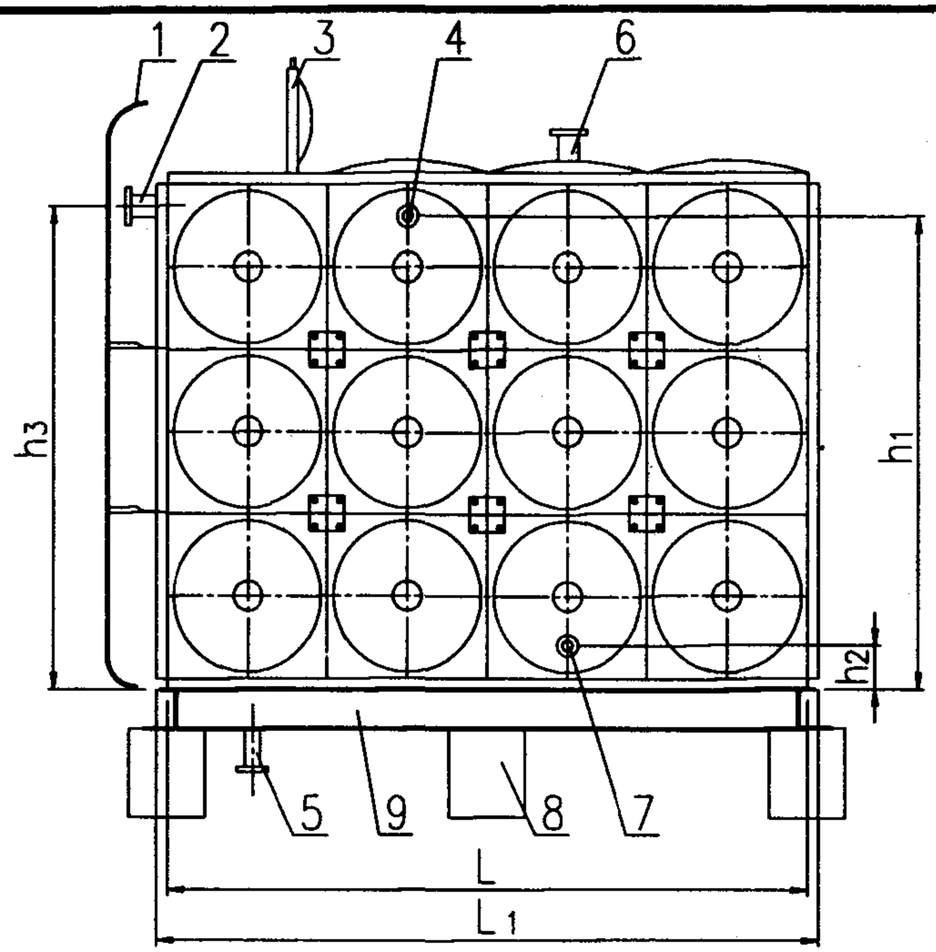

正 立 面 图

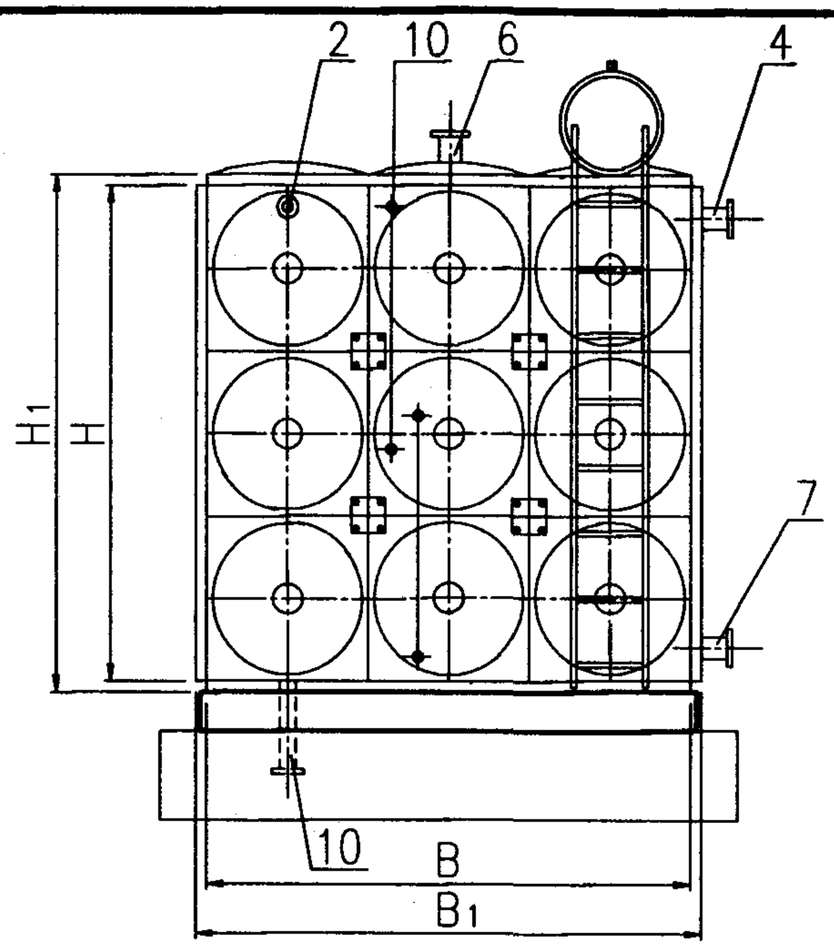

侧 立 面 图

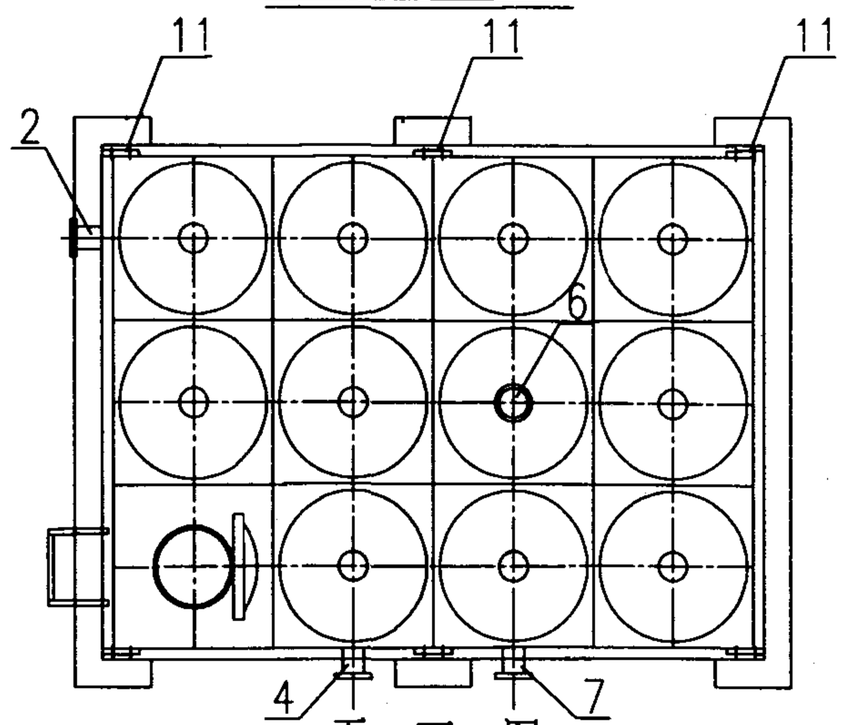

平 面 图

编号	名 称	编号	名 称	编号	名 称
1	外 人 梯	5	泄 水 管	9	型 钢 底 架
2	溢 流 管	6	透 气 管	10	水 位 计
3	人 孔	7	出 水 管	11	限 位 器
4	进 水 管	8	基 础		

注:

1.图中所示接管位置可按水箱单板,接管示意图进行调整.

2.水箱整体结构经抗震计算并加装限位器.

装配式 SMC 给水箱					图集号	02S101
审核	校对	设计			页	16

装配式 SMC 给水箱规格技术参数表

序号	公称容积 m^3	箱体尺寸			外形尺寸			接管直径DN				部位参数			水箱重量 (kg)	基础参数(mm)		
		L	B	H	L_1	B_1	H_1	进水管	出水管	溢流管	泄水管	h_1	h_2	h_3		b	l	撑条数n / 撑条间距
1	1.0	1000	1000	1000	1110	1110	1180	40	40	50	32	880	120	920	238	1400	1001	2/1001
2	3.0	2000	1500	1000	2110	1610	1180	50	50	65	32	850	140	900	535	1900	2002	2/2002
3	3.0	2000	1000	1500	2110	1110	1680	50	50	65	32	1350	140	1400	495	1400	2002	2/2002
4	5.0	2500	1000	2000	2610	1110	2180	50	50	65	32	1850	140	1900	704	1400	2502	3/1001+1501
5	5.0	2500	2000	1000	2610	2110	1180	50	50	65	32	850	140	900	755	2400	2502	3/1001+1501
6	7.5	2500	2000	1500	2610	2110	1680	65	65	80	32	1325	150	1400	936	2400	2502	3/1001+1501
7	7.5	2500	1500	2000	2610	1510	2180	65	65	80	32	1825	150	1900	927	1900	2502	3/1001+1501
8	10.0	2500	2000	2000	2610	2110	2180	65	65	80	50	1825	150	1900	1053	2400	2502	3/1001+1501
9	10.0	4000	1000	2500	4110	1110	2680	65	65	80	50	2325	150	2400	1245	1400	4004	3/2002+2002
10	12.0	3000	2000	2000	2110	2110	2180	80	80	100	50	1800	150	1880	1159	2400	3003	3/1001+2002
11	12.0	2000	2000	3000	2110	2110	3180	80	80	100	50	2800	150	2880	1237	2400	2002	2/2002
12	15.0	3000	2500	2000	3110	2610	2180	80	80	100	50	1800	150	1880	1405	2900	3003	3/1001+2002
13	15.0	3000	2000	2500	3110	2110	2680	80	80	100	50	2300	150	2380	1421	2400	3003	3/1001+2002
14	18.0	3000	3000	2000	3110	3110	2180	80	80	100	50	1800	150	1880	1537	3400	3003	3/1001+2002
15	20.0	4000	2500	2000	4110	2610	2180	80	80	100	50	1800	150	1880	1755	2900	4004	3/2002+2002
16	20.0	4000	2000	2500	4110	2110	2680	80	80	100	50	2300	150	2380	1776	2400	4004	3/2002+2002
17	22.5	4500	2500	2000	4610	2610	2180	80	80	100	50	1800	150	1880	1991	2900	4504	4/1001+1501+2002
18	22.5	4500	2000	2500	4610	2110	2680	80	80	100	50	2300	150	2380	2011	2400	4504	4/1001+1501+2002

注：水箱重量为含型钢底架总重量.

装配式 SMC 给水箱规格技术参数表

序号	公称容积 m^3	箱体尺寸			外形尺寸			接管直径DN				部位参数			水箱重量 (kg)	基础参数(mm)		
		L	B	H	L_1	B_1	H_1	进水管	出水管	溢流管	泄水管	h_1	h_2	h_3		b	l	撑条数n/撑条间距
19	25.0	5000	2500	2000	5110	2610	2180	80	80	100	50	1800	150	1880	2117	2900	5005	4/2002+1001+2002
20	25.0	4000	2500	2500	4110	2610	2680	80	80	100	50	2300	150	2380	2129	2900	4004	3/2002+2002
21	27.0	4500	3000	2000	4610	3110	2180	80	80	100	50	1800	150	1880	2169	3400	4504	4/1001+1501+2002
22	28.0	4000	3500	2000	4110	3610	2180	80	80	100	50	1800	150	1880	2267	3900	4004	3/2002+2002
23	30.0	4000	3000	2500	4110	3110	2680	80	80	100	50	2300	150	2380	2208	3400	4004	3/2002+2002
24	32.0	4000	4000	2000	4110	4110	2180	100	100	125	70	1760	180	1880	2383	4400	4004	3/2002+2002
25	35.0	5000	3500	2000	5110	3610	2180	100	100	125	70	1760	180	1880	2658	3900	5005	4/2002+1001+2002
26	35.0	4000	3500	2500	4110	3610	2680	100	100	125	70	2260	180	2380	2664	3900	4004	3/2002+2002
27	37.5	5000	2500	3000	5110	2610	3180	100	100	125	70	2760	180	2880	2905	2900	5005	4/2002+1001+2002
28	37.5	5000	3000	2500	5110	3110	2680	100	100	125	70	2260	180	2380	2765	3900	5005	4/2002+1001+2002
29	40.0	5000	4000	2000	5110	4110	2180	100	100	125	100	1760	180	1880	2843	4400	5005	4/2002+1001+2002
30	40.0	4000	4000	2500	4110	4110	2680	100	100	125	100	2260	180	2380	2855	4400	4004	3/2002+2002
31	45.0	6000	3000	2500	6110	3110	2680	100	100	125	100	2260	180	2380	3215	3400	6006	4/2002+2002+2002
32	45.0	5000	3000	3000	5110	3110	3180	100	100	125	100	2760	180	2880	3175	3400	5005	4/2002+1001+2002
33	50.0	5000	5000	2000	5110	5110	2180	125	125	150	100	1700	200	1850	3389	5400	5005	4/2002+1001+2002
34	50.0	5000	4000	2500	5110	4110	2680	125	125	150	100	2200	200	2350	3395	4400	5005	4/2002+1001+2002
35	60.0	6000	4000	2500	6110	4110	2680	125	125	150	100	2200	200	2350	2925	4400	6006	4/2002+2002+2002
36	60.0	5000	4000	3000	5110	4110	3180	125	125	150	100	2700	200	2850	3868	4400	5005	4/2002+1001+2002

装配式 SMC 给水箱规格技术参数表

序号	公称容积 m^3	箱体尺寸			外形尺寸			接管直径				部位参数			水箱重量 (kg)	基础参数(mm)		
		L	B	H	L_1	B_1	H_1	进水管	出水管	溢流管	泄水管	h_1	h_2	h_3		b	l	撑条数n/撑条间距
37	65.0	6500	5000	2000	6610	5110	2180	125	125	150	100	1700	200	1850	4279	5400	6006	5/1001+1501+2×2002
38	70.0	7000	5000	2000	7110	5110	2180	125	125	150	100	1700	200	1850	4462	5400	7007	5/1001+3×2002
39	70.0	7000	4000	2500	7110	4110	2680	125	125	150	100	2200	200	2350	4456	4400	7007	5/1001+3×2002
40	80.0	8000	4000	2500	8110	4110	2680	125	125	150	100	2200	200	2350	4987	4400	8008	5/4×2002
41	80.0	8000	5000	2000	8110	5110	2180	125	125	150	100	1700	200	1850	5078	5400	8008	5/4×2002
42	100.0	8000	5000	2500	8110	5110	2680	125	125	150	100	2200	200	2350	5380	5400	8008	5/4×2002
43	105.0	7000	5000	3000	7110	5110	3180	150	150	200	125	2640	250	2820	5675	5400	7007	5/1001+3×2002
44	120.0	8000	6000	2500	8110	6110	2680	150	150	200	125	2140	250	2320	6748	6400	8008	5/4×2002
45	120.0	10000	4000	3000	10110	4110	3180	150	150	200	125	2640	250	2820	6617	4400	10010	6/5×2002
46	150.0	10000	5000	3000	10110	5110	3180	150	150	200	125	2640	250	2820	8006	5400	10010	6/5×2002
47	150.0	10000	6000	2500	10110	6110	2680	150	150	200	125	2140	250	2320	8158	6400	10010	6/5×2002
48	160.0	10000	8000	2000	10110	8110	2180	150	150	200	125	1640	250	1820	12410	8400	10010	6/5×2002
49	160.0	8000	8000	2500	8110	8110	2680	150	150	200	125	2140	250	2320	12457	8400	8008	5/4×2002
50	180.0	10000	9000	2000	10110	9110	2180	150	150	200	125	1640	250	1820	12590	9400	10010	6/5×2002
51	180.0	9000	8000	2500	9110	8110	2680	150	150	200	125	2140	250	2320	12676	8400	9009	6/1001+4×2002
52	180.0	10000	6000	3000	10110	6110	3180	150	150	200	125	2640	250	2820	12340	6400	10010	6/5×2002
53	200.0	10000	10000	2000	10110	10110	2180	150	150	200	125	1640	250	1820	12866	10400	10010	6/5×2002
54	200.0	10000	8000	2500	10110	8110	2680	150	150	200	125	2140	250	2320	12470	8400	10010	6/5×2002

装配式 SMC 给水箱配板原则表

水箱高 (m)	底　板	侧　一	侧　二	侧　三	侧　四	侧　五	盖　板
1.0	0.5×1-8	0.5×1-8					0.5×1-5
	1×1-10	1×1-10					1×1-5
1.5	0.5×1-8	0.5×1-8	0.5×1-5				0.5×1-5
	1×1-12	1×1-12					1×1-5
2.0	0.5×1-8	0.5×1-8	0.5×1-8				0.5×1-5
	1×1-12	1×1-12	1×1-10				1×1-5
2.5	0.5×1-10	0.5×1-10	0.5×1-8	0.5×1-5			0.5×1-5
	1×1-14	1×1-14	1×1-12				1×1-5
3.0	0.5×1-10	0.5×1-10	0.5×1-8	0.5×1-8			0.5×1-5
	1×1-16	1×1-16	1×1-12	1×1-10			1×1-5
3.5	0.5×1-12	0.5×1-12	0.5×1-10	0.5×1-10	0.5×1-5		0.5×1-5
	1×1-18	1×1-18	1×1-14	1×1-12			1×1-5
4.0	0.5×1-12	0.5×1-12	0.5×1-10	0.5×1-10	0.5×1-8		0.5×1-5
	1×1-20	1×1-20	1×1-16	1×1-12	1×1-10		1×1-5
5.0	0.5×1-14	0.5×1-14	0.5×1-12	0.5×1-10	0.5×1-8	0.5×1-5	0.5×1-5
	1×1-24	1×1-24	1×1-20	1×1-16	1×1-12	1×1-10	1×1-5
如水箱为室外放置,盖板配用1×1-12, 0.5×1-8板							

注:

1. 装配式 SMC 给水箱单板型号为 MT-SB-X×Y-Z 其中(X为单板长度m, Y为单板宽度m, Z为单板厚度mm),
   表中各种板型省略"MT-SB-".
2. 本配板原则适用于普通类型 200m³以下的水箱.

装配式SMC给水箱板厚度表					图集号	02S101
审核	校对	设计			页	20

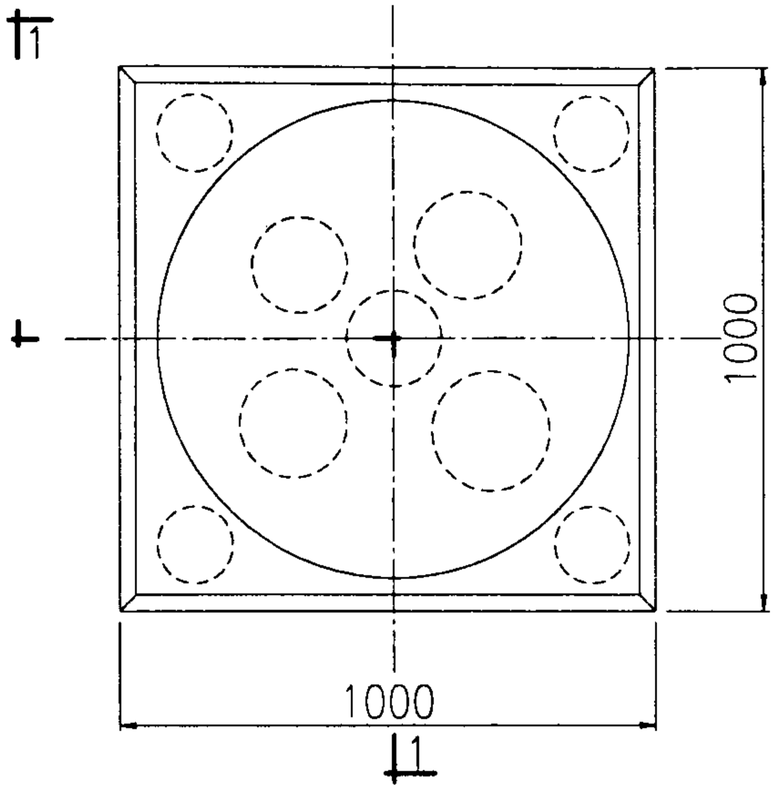

1000×1000标准板平面图

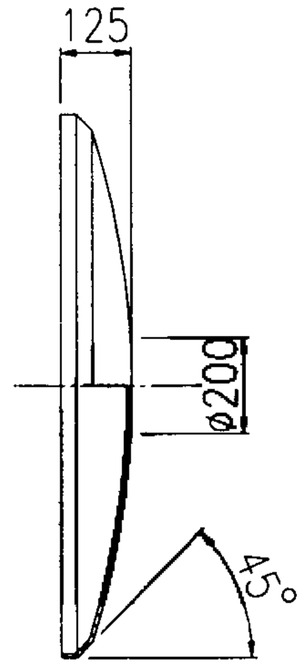

1-1剖面

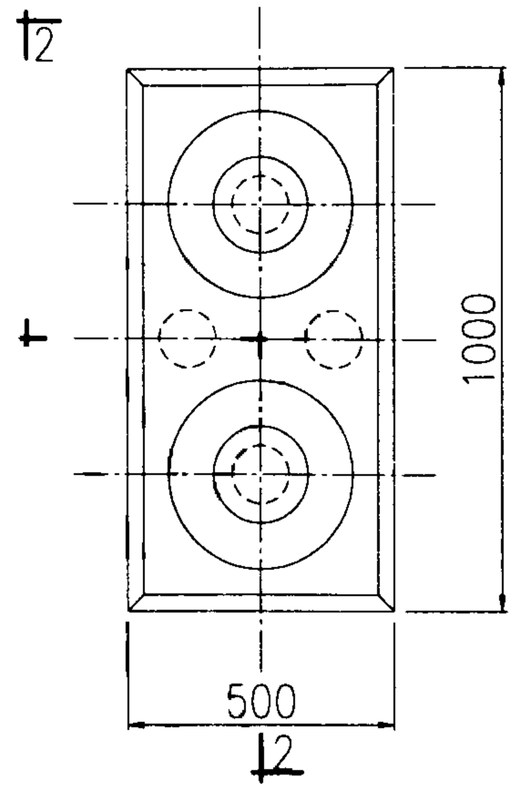

500×1000标准板平面图

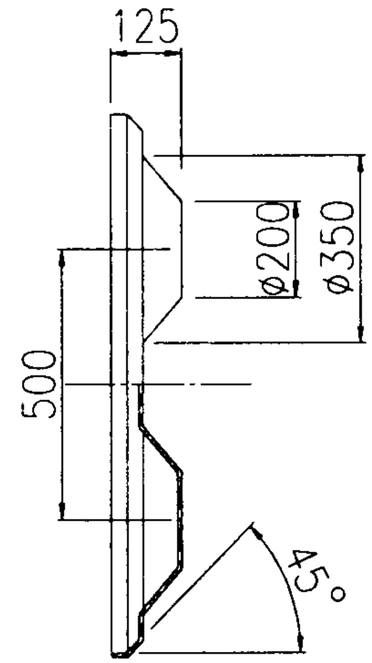

2-2剖面

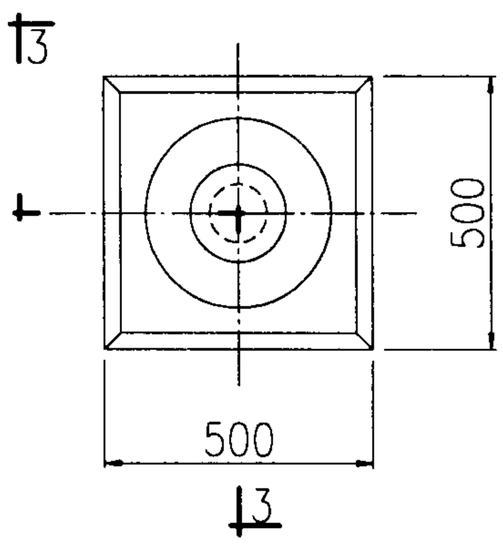

500×500标准板平面图

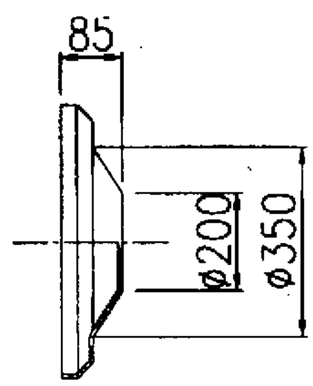

3-3剖面

注:

1. 不同厚度水箱单板的选择见水箱配板原则表.
2. 水箱单板上接管位置如图所示,具体尺寸请与厂家联系.

装配式SMC给水箱标准板图						图集号	02S101
审核	石峰	校对	刘强	设计	任敏	页	21

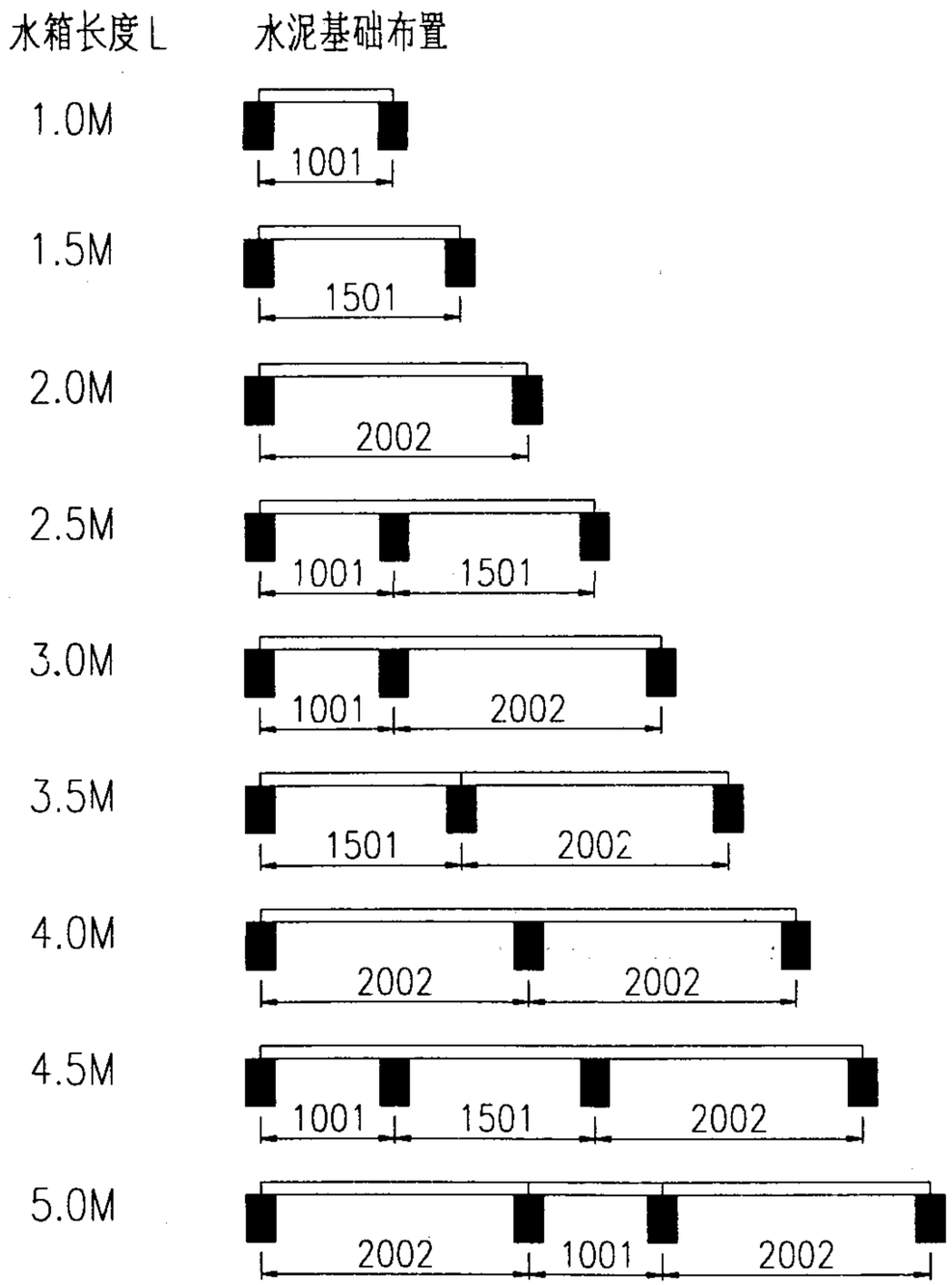

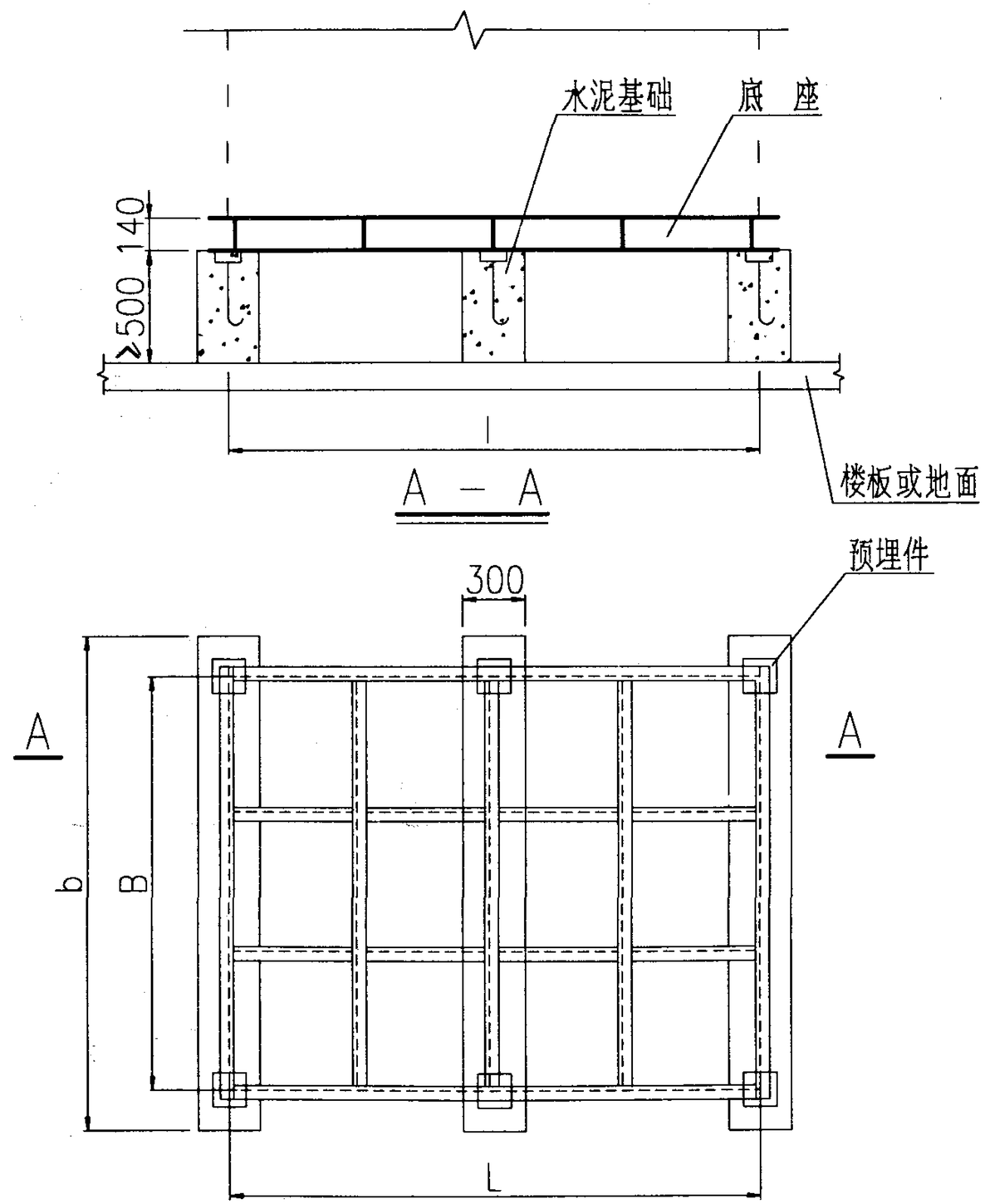

技术说明:

1. 型钢底架由140×60×8/GB707-88槽钢满焊而成,表面水平度误差小于±0.10mm/m.
2. 底座中与水泥基础垂直方向的槽钢为主梁,应为整根槽钢.
3. 底座的槽钢排布形式对应水箱底板排布方式,应保证每块单板四边都有槽钢支撑.
4. 预埋件为200×200×10钢板与ø20×300螺纹钢件焊接而成.

装配式SMC给水箱基础及底架图						图集号	02S101
审核	吴鸣	校对	刘强	设计	任敏	页	22

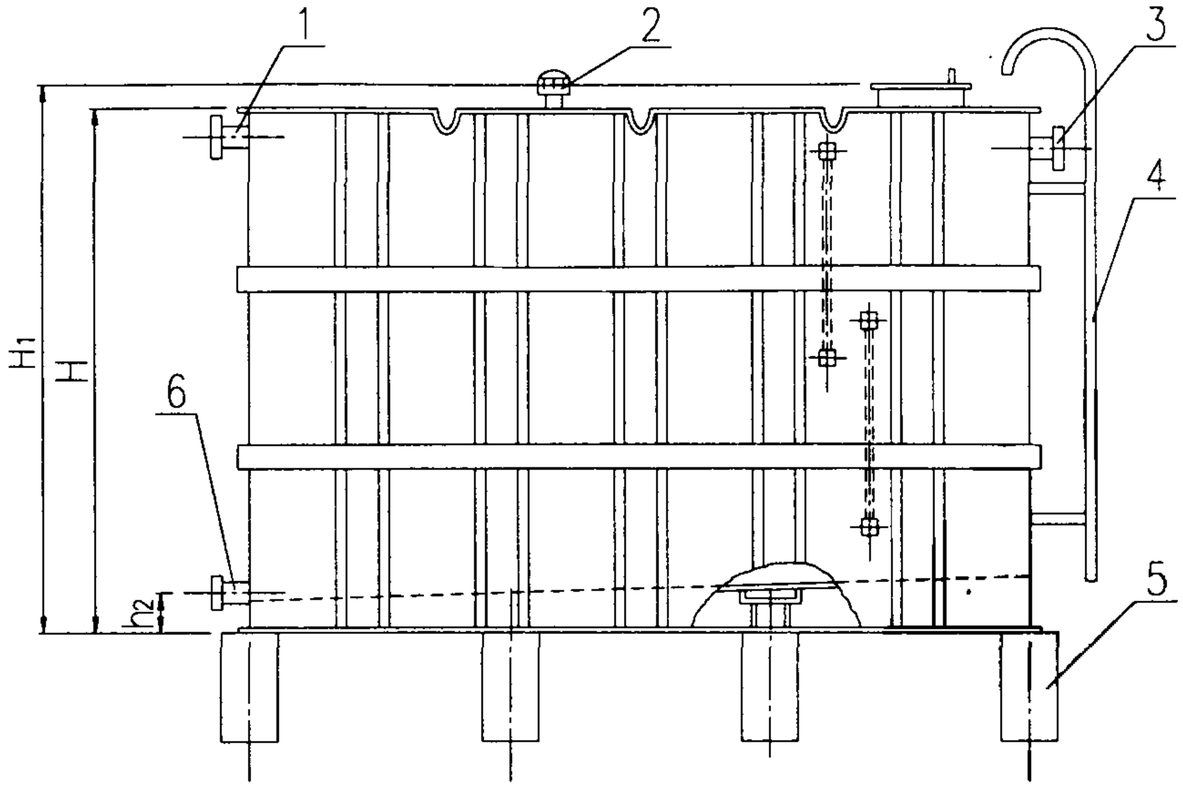

立 面 图

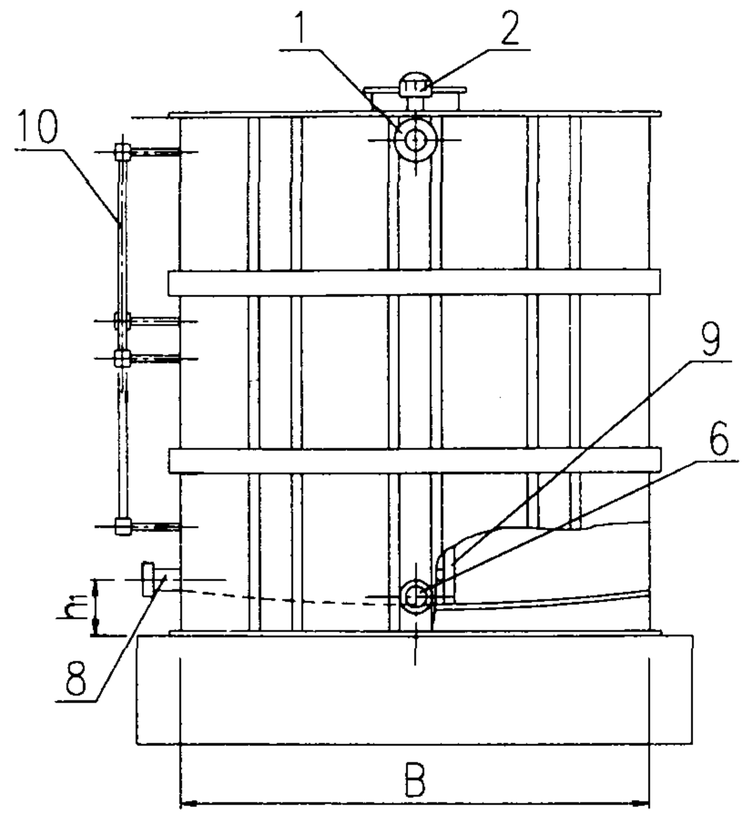

侧 立 面 图

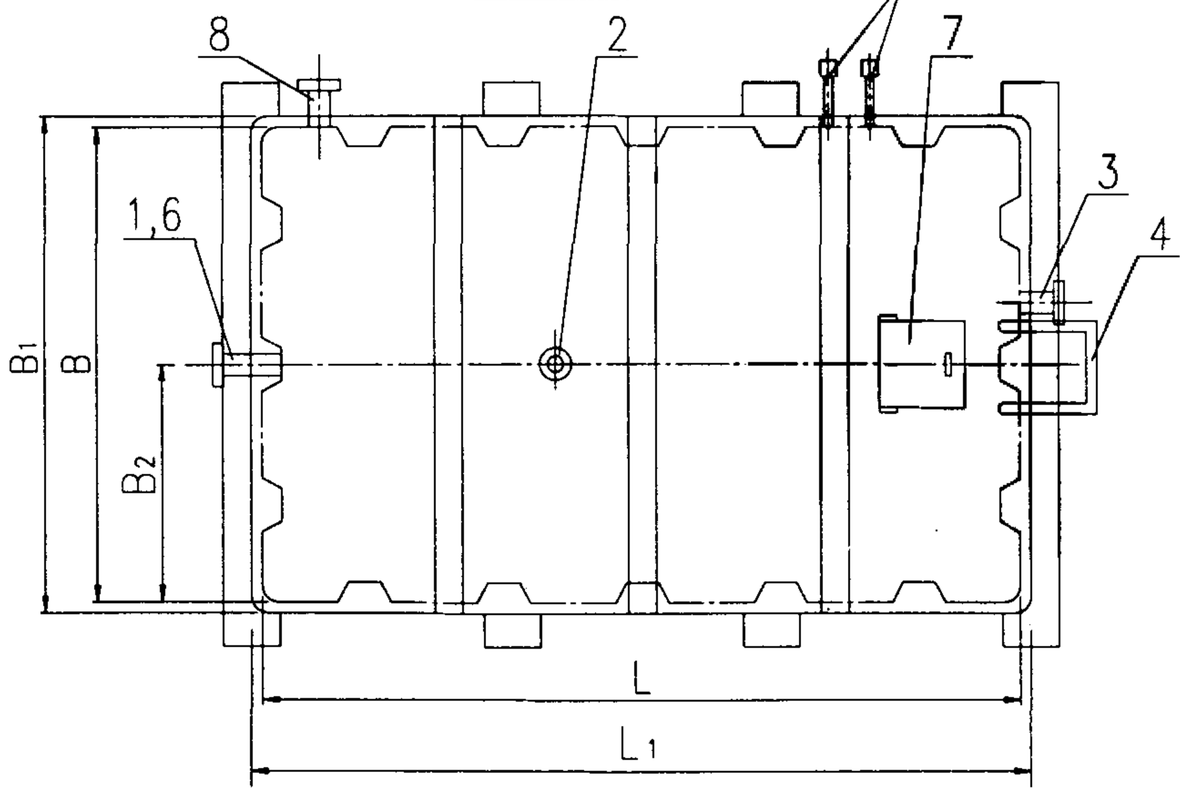

平 面 图

编号	名 称	编号	名 称
1	溢 流 管	6	泄 水 管
2	透 气 管	7	人 孔
3	进 水 管	8	出 水 管
4	外 人 梯	9	内 人 梯
5	基 础	10	水 位 计

组合式不锈钢肋板给水箱					图集号	02S101
审核	王鸣	校对	刘强	设计	任敏	页 23

组合式不锈钢肋板给水箱规格技术参数表

序号	公称容积 m^3	箱体尺寸			外形尺寸			钢板厚度			接管直径DN				部位参数			基础参数			水箱重量(kg)
		L	B	H	L_1	B_1	H_1	箱顶	箱底	箱壁	进水管	出水管	溢流管	泄水管	h_1	h_2	B_2	B_3	L_3	n	
1	1.2	1000	1000	1220	1200	1200	1320	2	2	1.5	40	40	50	32	220	100	500	1200	500	3	160
2	1.8	1200	1200	1220	1400	1400	1320	2	2	1.5	40	40	50	32	220	100	600	1400	600	3	204
3	2.1	1500	1200	1220	1700	1400	1320	2	2	1.5	40	40	50	32	220	100	600	1400	750	3	240
4	2.6	1800	1200	1220	2000	1400	1320	2	2	1.5	50	50	65	40	220	100	600	1400	900	3	332
5	4.0	1800	1400	1600	2000	1600	1700	2	2	1.5	50	50	65	40	220	100	700	1600	900	3	495
6	5.1	1600	1600	2000	1800	1800	2100	2	2	1.5	50	50	65	40	220	100	800	1800	800	3	540
7	6.4	2000	1600	2000	2200	1800	2100	2	2	1.5	65	65	80	50	255	108	800	1800	1000	3	587
8	7.7	2400	1600	2000	2600	1800	2100	3	3	2	65	65	80	50	255	108	800	1800	800	4	630
9	9.6	2400	2000	2000	2600	2200	2100	3	3	2	65	65	80	50	255	108	1000	2200	800	4	728
10	11.6	2410	2410	2000	2610	2610	2100	3	3	2	65	65	80	50	255	108	1205	2610	800	4	994
11	13.5	2800	2410	2000	3000	2610	2100	3	3	2	65	65	80	50	255	108	1205	2610	935	4	1080
12	17.6	3000	2400	2440	3200	2600	2540	3	3	2	80	80	100	65	260	118	1200	2600	1000	4	1463
13	20.1	3300	2500	2440	3500	2700	2540	3	3	2	80	80	100	65	260	118	1250	2700	825	5	1682
14	22.8	3900	2400	2440	4100	2600	2540	3	3	2	80	80	100	65	260	118	1200	2600	975	5	1892
15	27.6	3900	2900	2440	4100	3100	2540	3	3	2	100	100	150	65	260	118	1450	3100	975	5	2270
16	33.3	4700	2900	2440	4900	3100	2540	3	3	2	100	100	150	80	280	124	1450	3100	940	6	2637
17	36.5	5000	3000	2440	5200	3200	2540	3	3	2	100	100	150	80	280	124	1500	3200	1000	6	2790
18	44.0	6000	3000	2440	6200	3200	2540	3	3	2	100	100	150	80	300	124	1500	3200	1000	7	2948

组合式不锈钢肋板给水箱规格技术参数表

序号	公称容积 m^3	箱体尺寸			外形尺寸			钢板厚度			接管直径DN				部位参数			基础参数			水箱重量(kg)
		L	B	H	L_1	B_1	H_1	箱顶	箱底	箱壁	进水管	出水管	溢流管	泄水管	h_1	h_2	B_2	B_3	L_3	n	
19	50.0	6400	3200	2440	6600	3400	2540	3	3	3	150	150	200	80	300	124	1600	3400	1067	7	3150
20	55.0	7000	3200	2440	7200	3400	2540	3	3	3	150	150	200	80	300	124	1600	3400	1000	8	3461
21	66.4	8000	3400	2440	8200	3600	2540	3	3	3	150	150	200	80	300	124	1700	3600	1000	9	3830
22	77.8	8000	3600	2700	8200	3800	2800	3	3	3	150	150	200	80	300	124	1800	3800	1000	9	4205
23	87.5	8100	4000	2700	8300	4200	2800	3	3	3	150	150	200	80	300	124	2000	4200	900	10	4522
24	97.2	9000	4000	2700	9200	4200	2800	3	3	3	150	150	200	80	300	124	2000	4200	900	11	4896
25	108.0	9000	4000	3000	9200	4200	3100	3	3	3	150	150	200	100	300	150	2000	4200	900	11	5184
26	128.4	10700	4000	3000	10900	4200	3100	4	4	4	150	150	200	100	300	150	2000	4200	973	12	8026

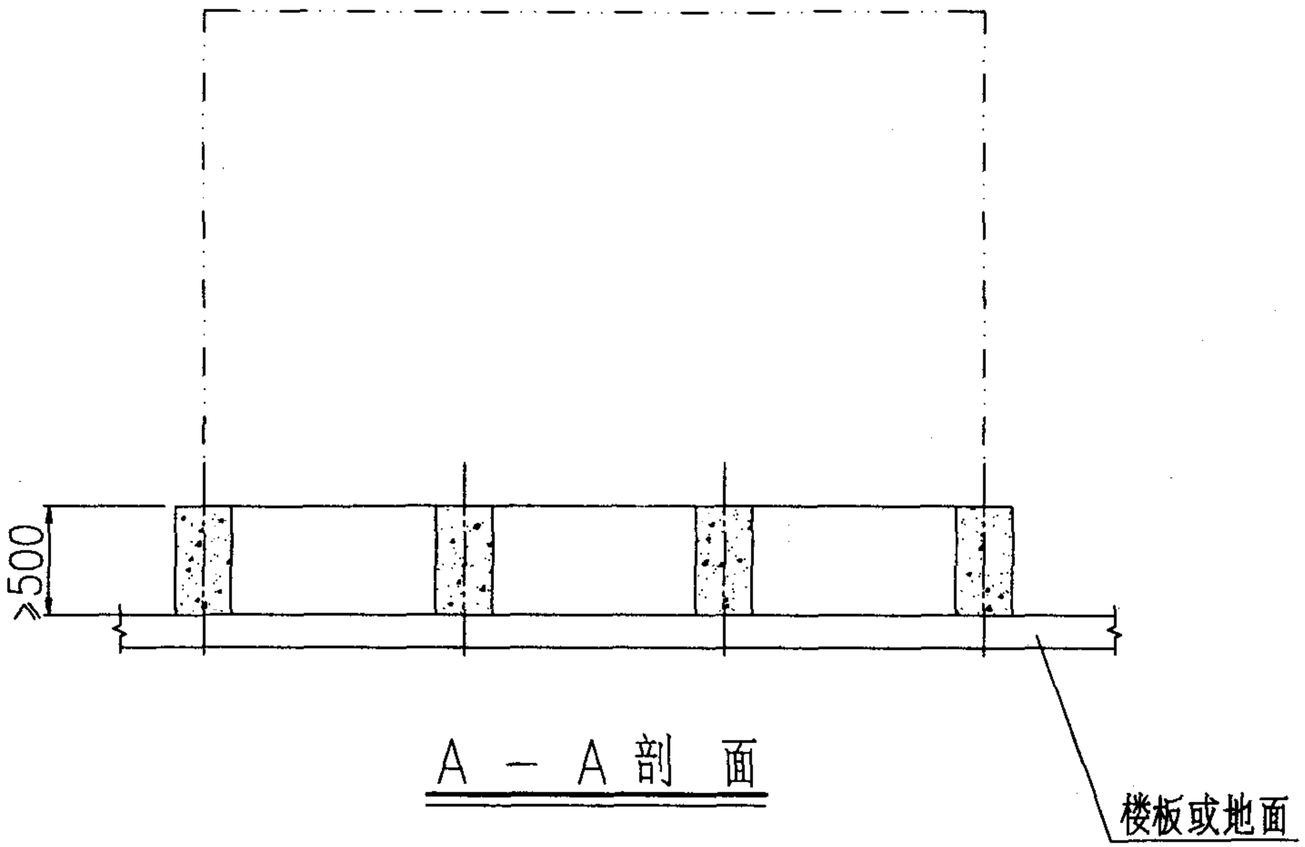

A－A剖面

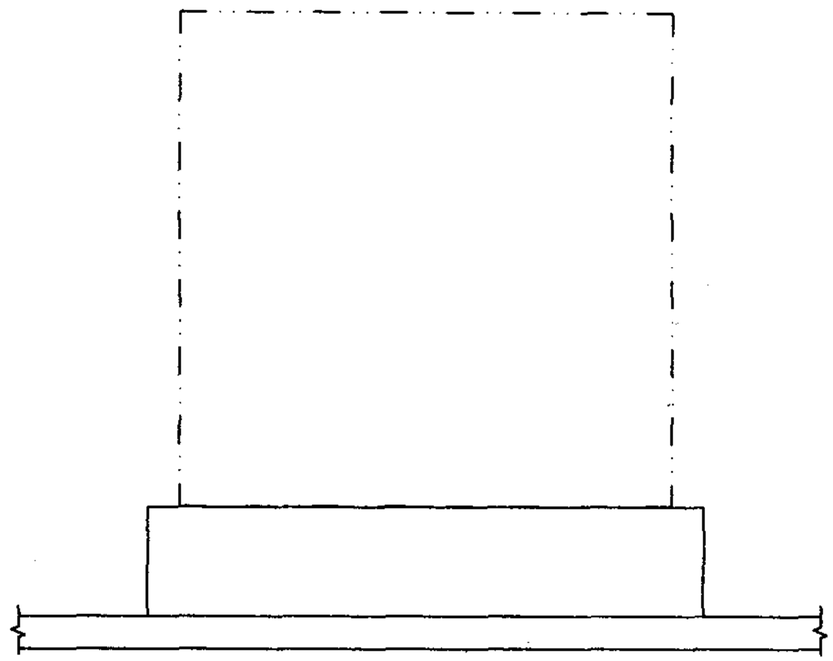

立面图

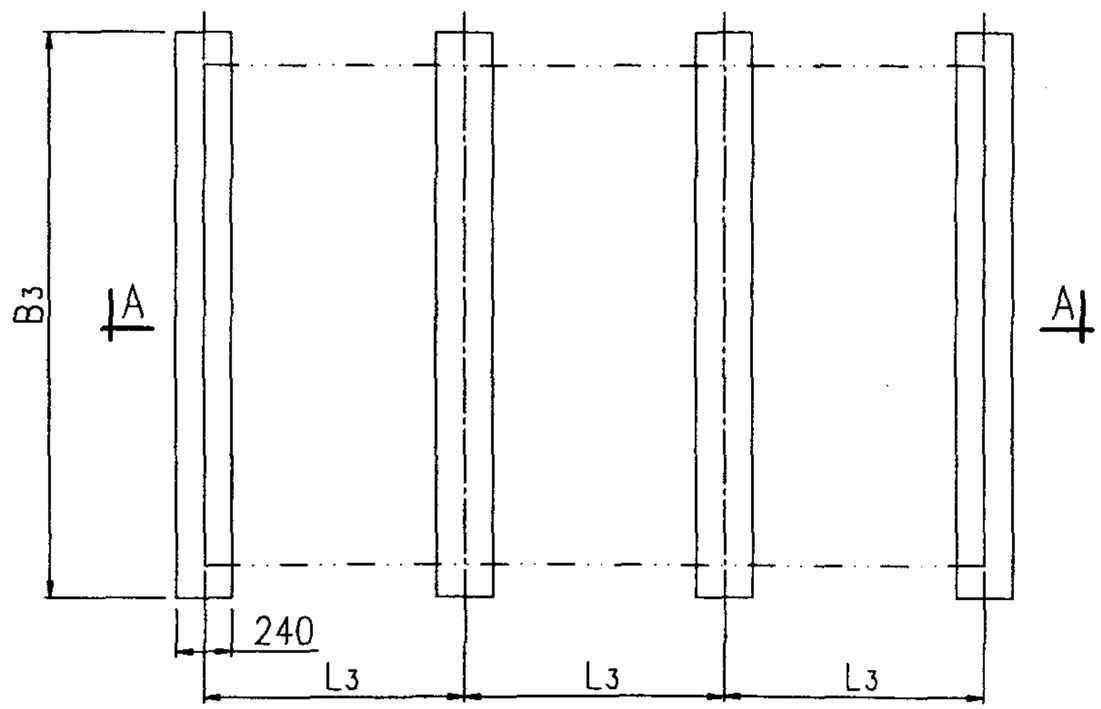

平面图

注:

基础一般为混凝土,也可为其他材料.

组合式不锈钢肋板给水箱基础						图集号	02S101
审核	吴	校对	刘	设计	张	页	26

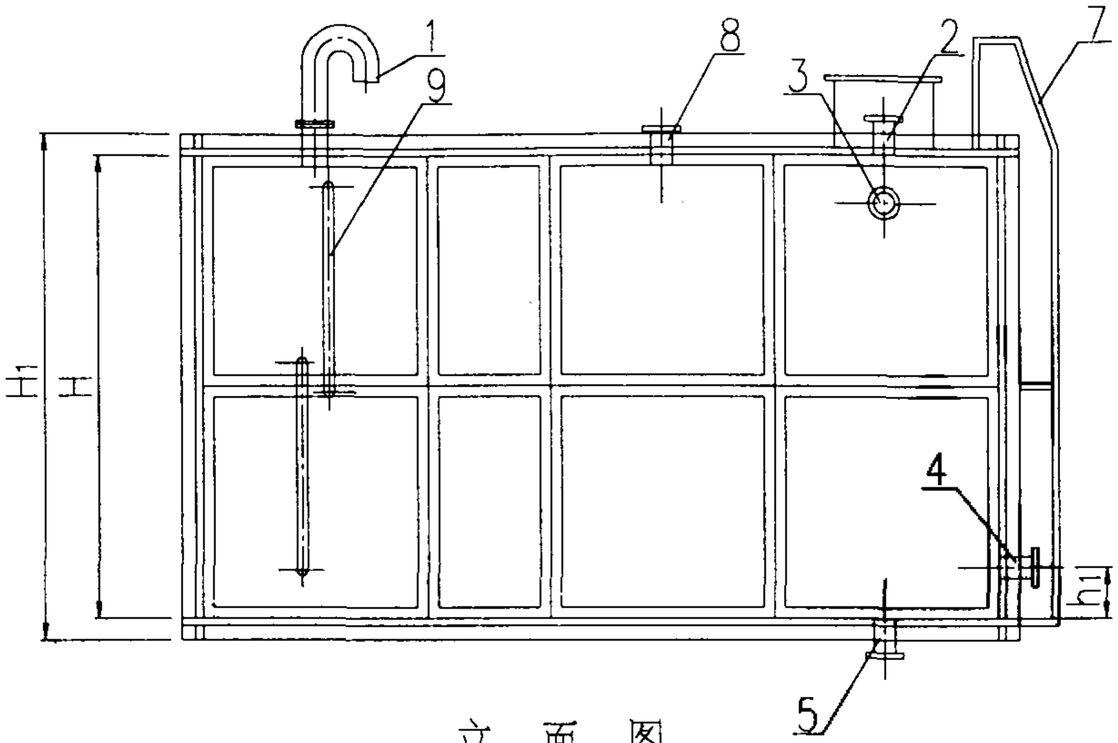

立 面 图

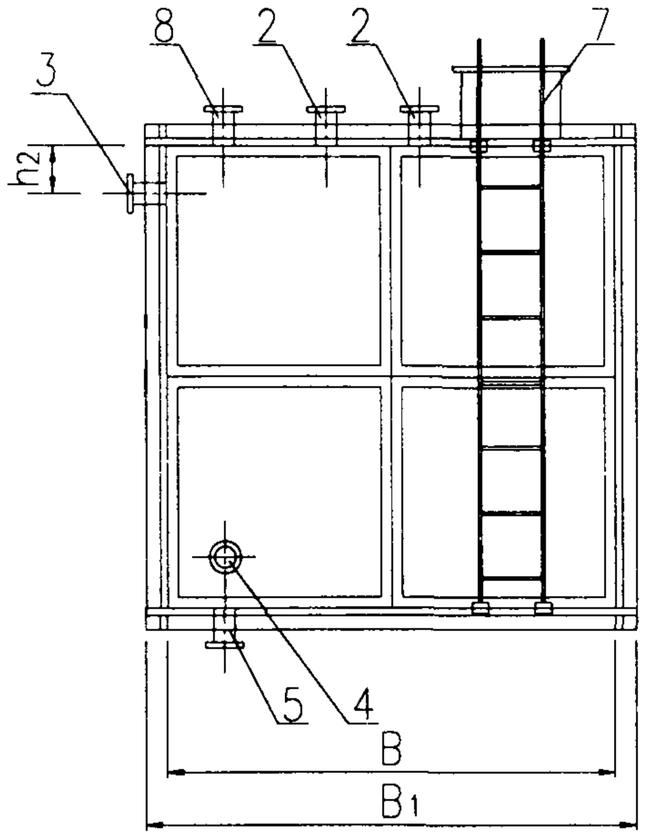

侧 立 面 图

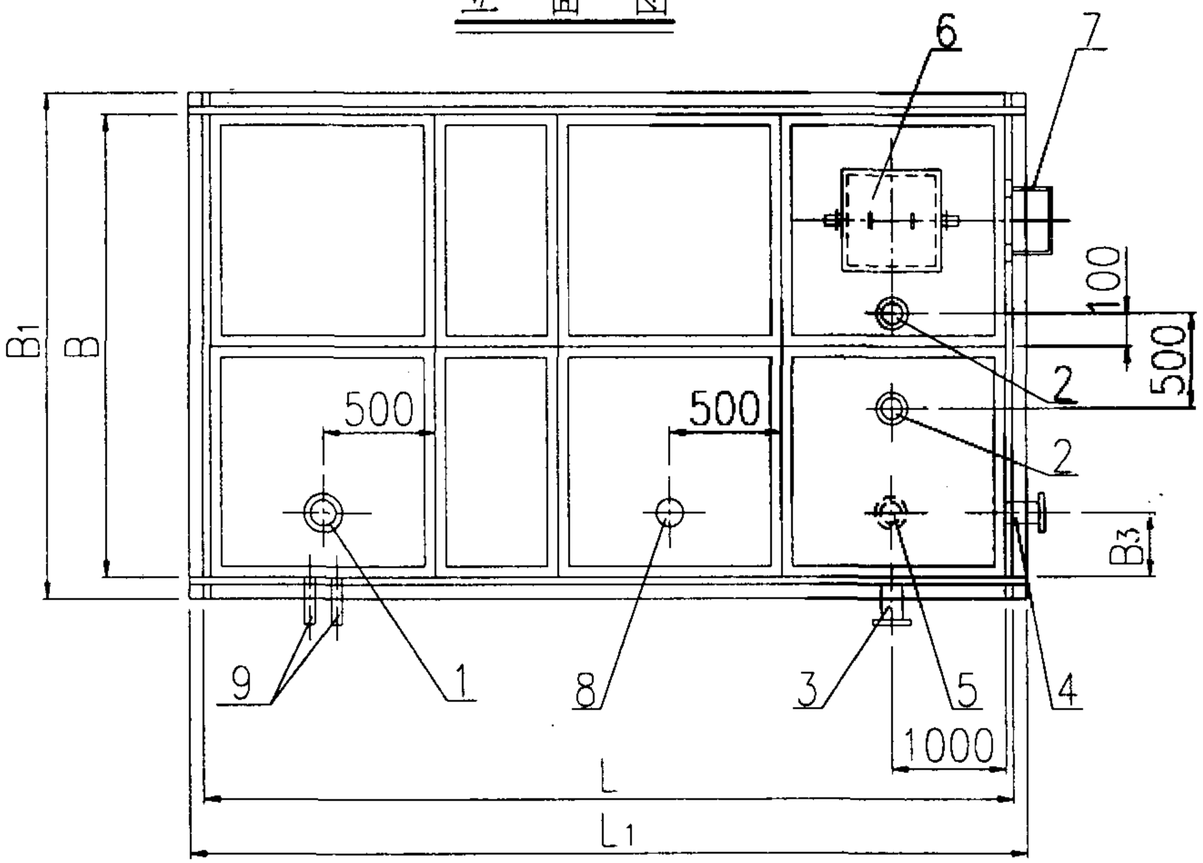

平 面 图

编号	名　　称	编号	名　　称
1	透 气 管	6	人 孔
2	进 水 管	7	外 人 梯
3	溢 流 管	8	自控预留管
4	出 水 管	9	水 位 计
5	泄 水 管		

装配式搪瓷钢板给水箱					图集号	02S101
审核	吴鸣	校对	刘强	设计	任敏	页	27

装配式搪瓷钢板给水箱规格技术参数表

序号	公称容积 m^3	箱体尺寸			外形尺寸			箱板厚度			接管直径				部位参数			基础参数		钢底架基础参数			水箱重量 (kg)
		L	B	H	L_1	B_1	H_1	箱顶	箱壁	箱底	进水管	出水管	溢流管	泄水管	h_1	h_2	B_3	B_2	n_1	L_2	H_2	n_2	
1	2	2000	1000	1000	2120	1120	1120	4	5	5	25	32	32	25	100	150	300	1320	3	2000	120	2	630
2	5	2000	1500	1500	2120	1620	1620	4	5	5	25	32	32	25	100	150	300	1820	3	2000	120	2	1188
3	8	2500	2000	1500	2620	2120	1620	4	5	5	25	32	32	25	100	150	300	2320	4	2500	140	2	1326
4	11	3500	2000	1500	3620	2120	1620	4	5	5	32	40	40	32	100	150	300	2320	5	1500 2000	140	3	1636
5	13	3000	2000	2000	3120	2120	2120	4	5	5	32	40	40	32	100	150	300	2320	4	1500	140	3	1895
6	17	4000	2000	2000	4120	2120	2120	4	5	5	32	40	40	32	100	150	300	2320	5	2000	180	3	2613
7	21	5000	2000	2000	5120	2120	2120	4	5	5	40	50	50	40	100	150	300	2320	6	2500	180	3	3136
8	27	5000	2500	2000	5120	2620	2120	4	5	5	40	50	50	40	100	150	300	2820	6	2500	180	3	3391
9	32	5000	3000	2000	5120	3120	2120	4	5	5	50	70	70	50	120	150	300	3320	6	2500	180	3	4051
10	39	5000	3000	2500	5120	3120	2620	4	5	5	70	80	80	50	120	150	300	3320	6	2500	200	3	4293
11	43	5500	3000	2500	5620	3120	2620	4	5	5	70	80	80	70	120	150	300	3320	7	1500 2000	200	4	4512
12	60	6500	3500	2500	6620	3620	2620	4	5	5	80	100	100	80	140	150	300	3820	8	2000 2500	200	4	4853
13	73	7000	4000	2500	7120	4120	2620	4	5	5	80	100	100	80	140	150	350	4320	8	1500 2000	200	5	6640
14	88	7500	4500	2500	7620	4620	2620	4	5	5	80	100	100	80	150	150	350	4820	9	2500	200	4	6960
15	105	8000	5000	2500	8120	5120	2620	4	5	5	100	150	150	100	150	200	350	5320	9	2000	200	5	8351
16	125	8000	5000	3000	8120	5120	3120	4	6	6	100	150	150	100	150	200	350	5320	9	2000	200	5	9180
17	140	9000	5000	3000	9120	5120	3120	4	6	6	100	150	150	100	160	200	300	5320	10	2000 2500	220	5	10340
18	200	10000	6500	3000	10120	6620	3120	4	6	6	100	150	150	100	160	200	300	6820	11	2000	220	6	11761

注：

1. 水箱重量含型钢底架重量。
2. 本表接管直径和位置为推荐直径和位置，实际以设计院图纸为准。
3. 本表为标准系列水箱尺寸，可根据用户需要加工任何非标尺寸。

装配式搪瓷钢板给水箱选用表					图集号	02S101
审核	吴鸣	校对	刘强	设计	任波	页 28

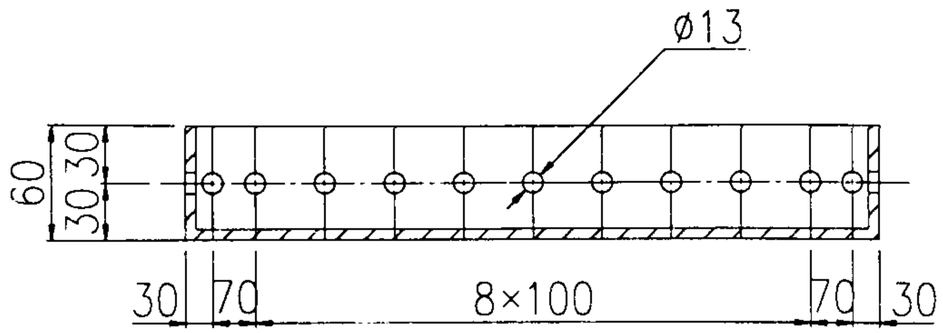

1-1剖面

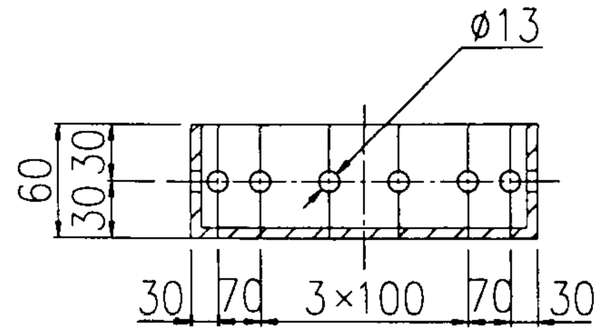

2-2剖面

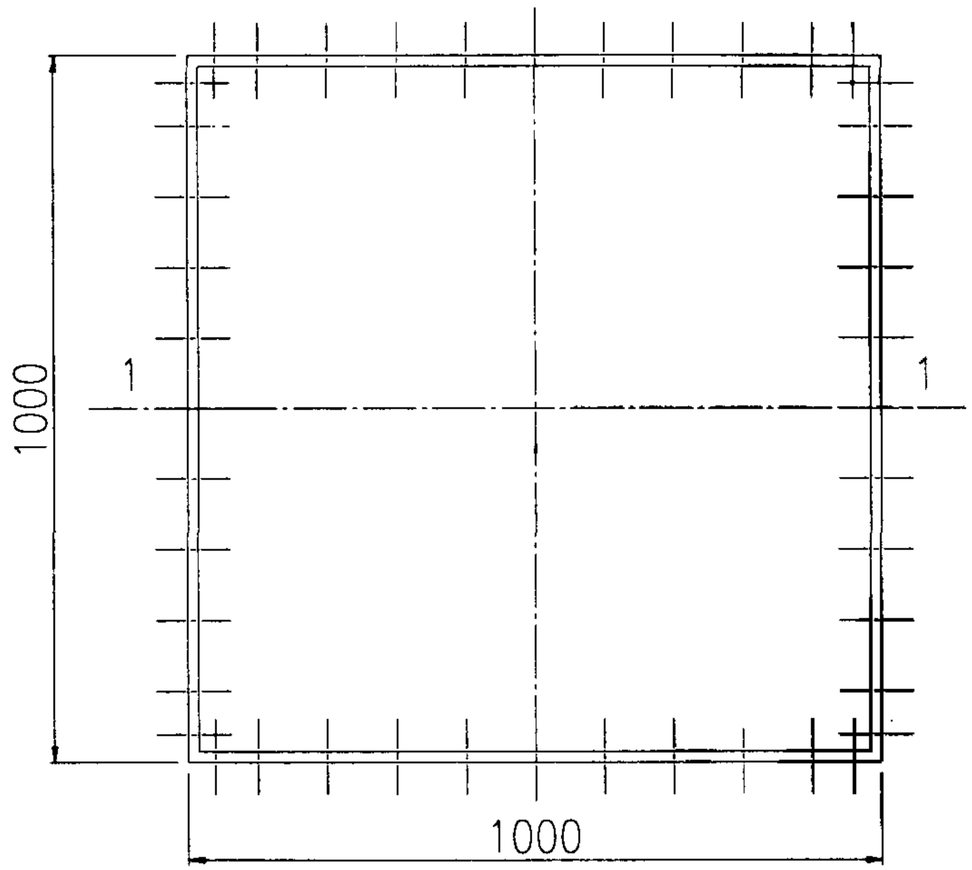

1000×1000标准板平面图

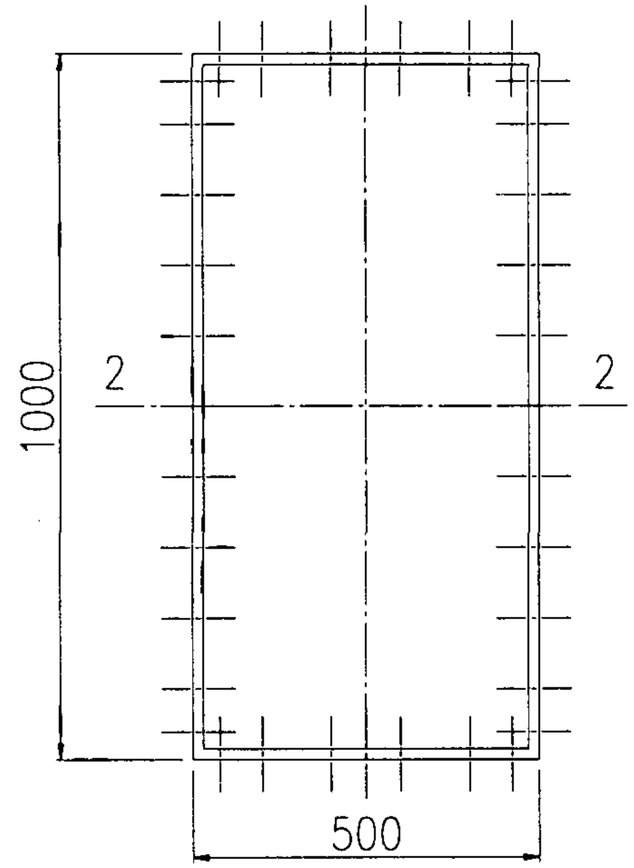

500×1000标准板平面图

装配式搪瓷钢板给水箱标准板图						图集号	02S101
审核	[illegible]	校对	刘强	设计	[illegible]	页	29

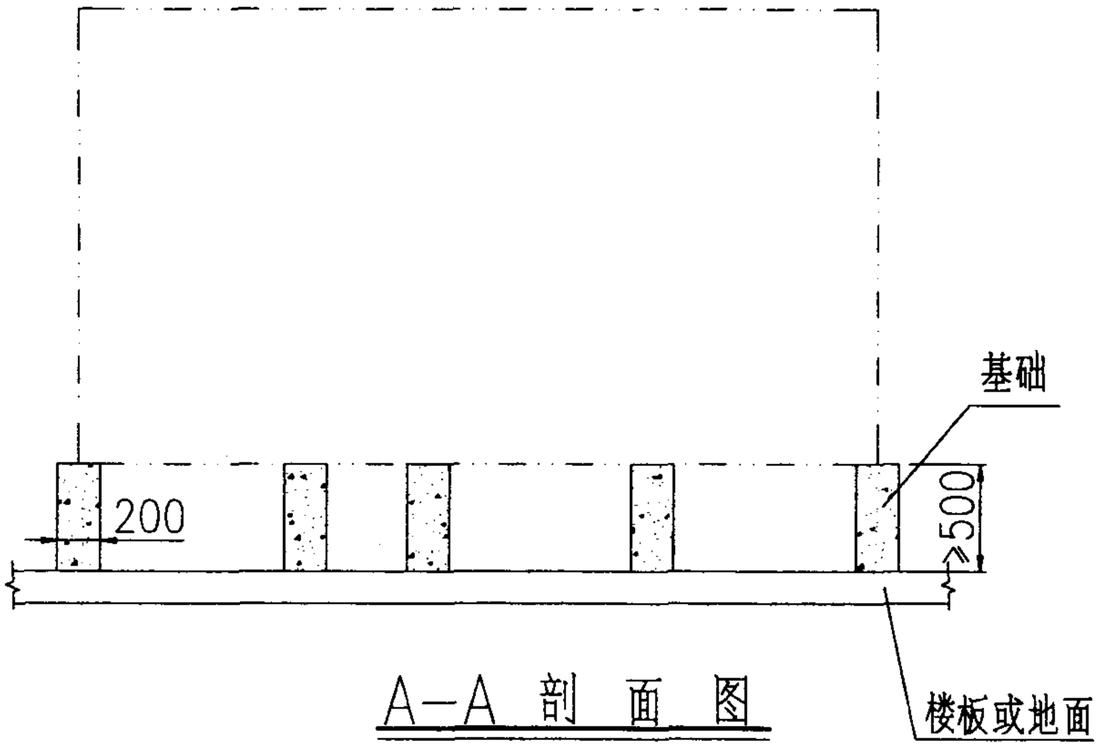

A—A 剖 面 图

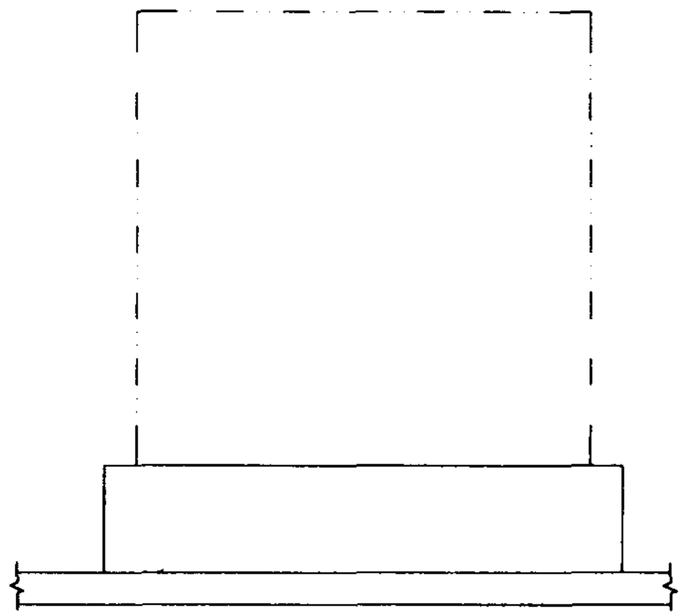

侧 立 面 图

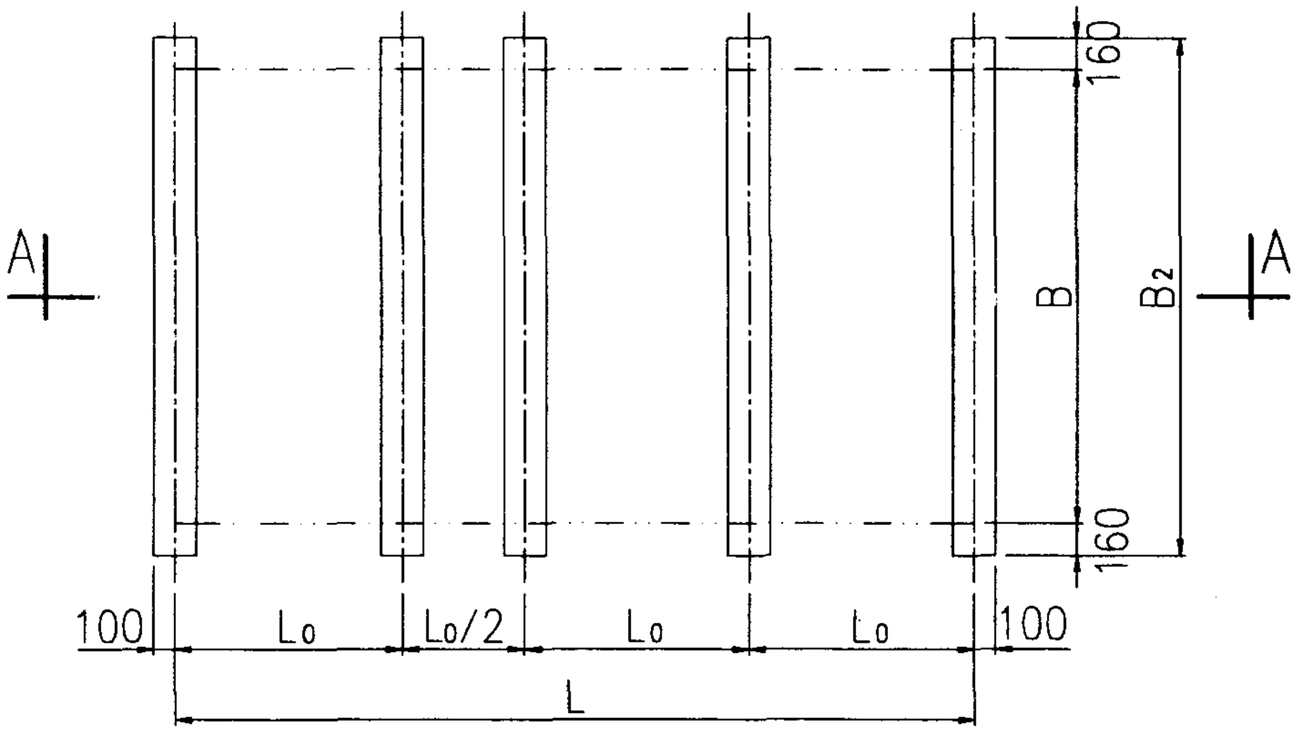

基 础 平 面 图

注:

1. 基础一般为混凝土,也可为其他材料.
2. L0—标准板块尺寸1000.

装配式搪瓷钢板给水箱基础图一						图集号	02S101
审核	吴鸣	校对	刘绍	设计	任效	页	30

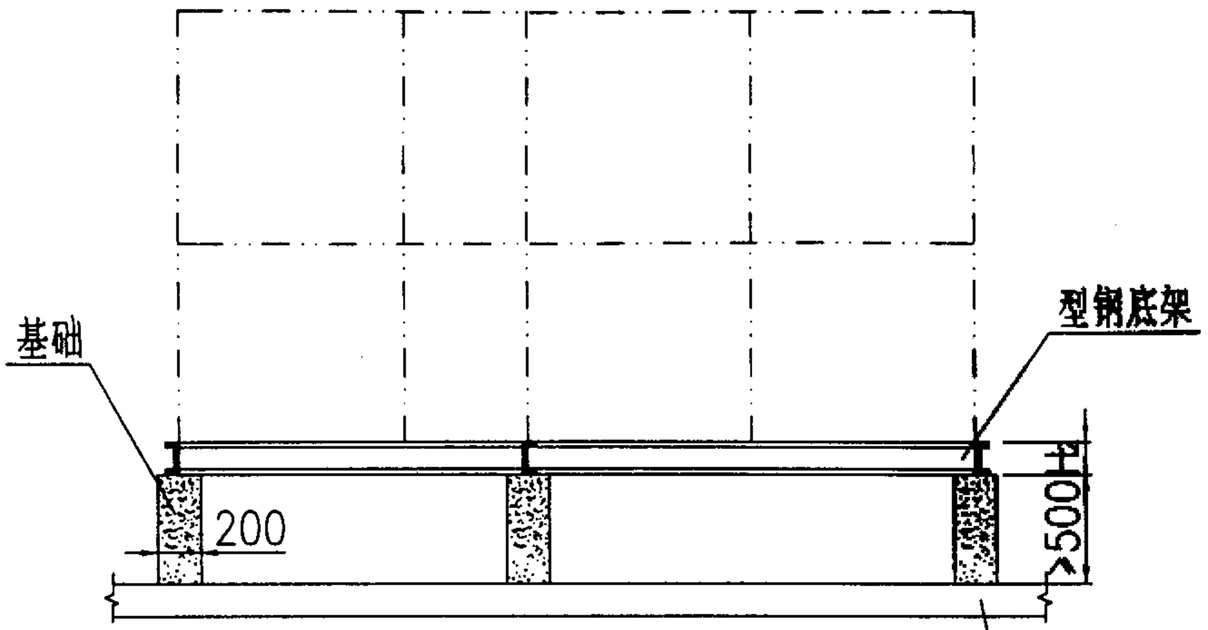

A-A 剖 面 图

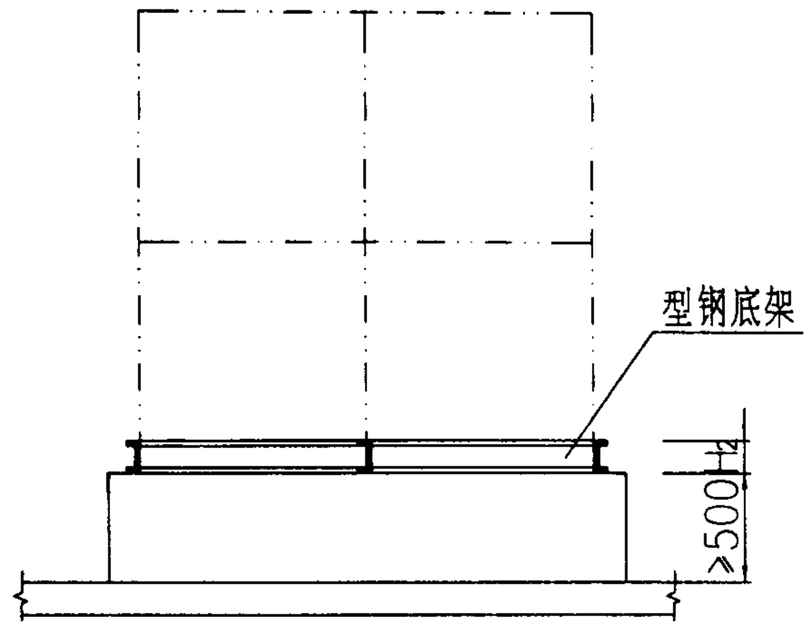

B-B 剖 面 图

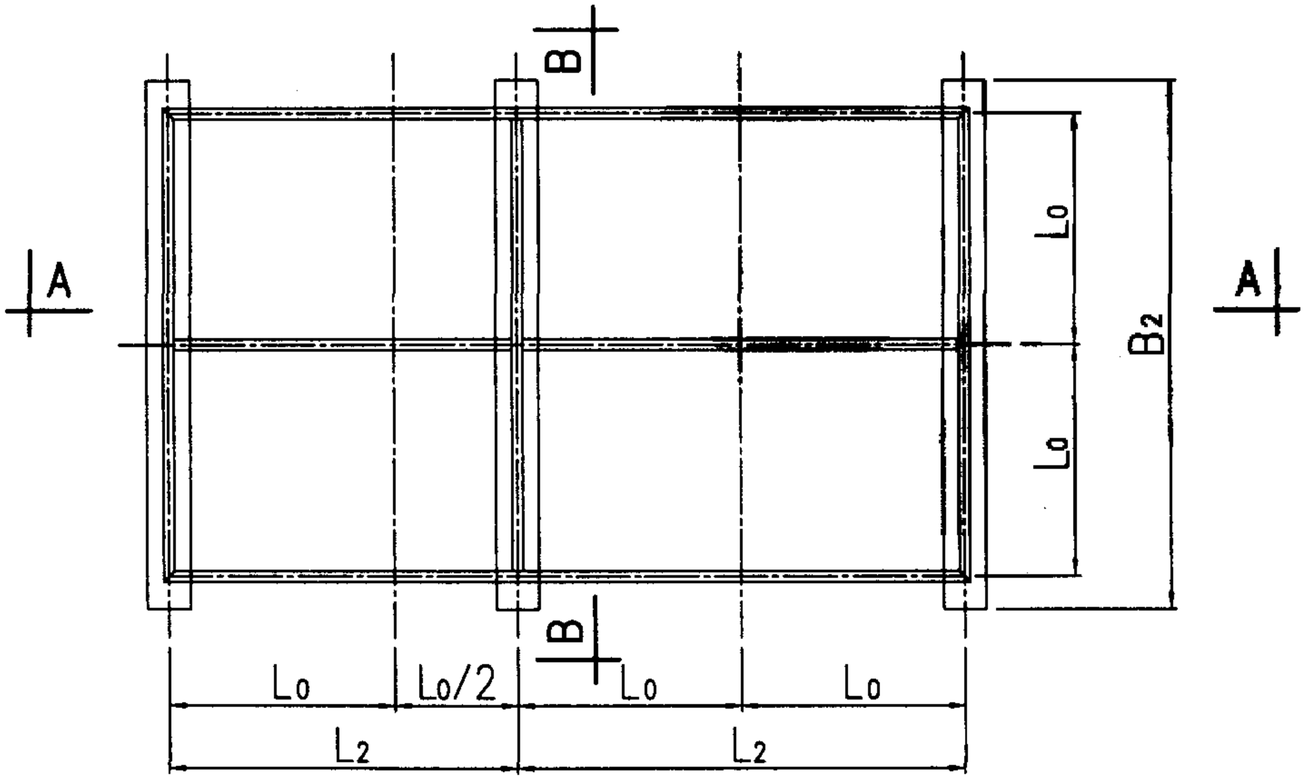

型钢底架基础平面图

注：L0、B2同基础参数值.

装配式搪瓷钢板给水箱基础图二				图集号	02S101
审核	吕鸣	校对	刘强	设计	任敏	页	31

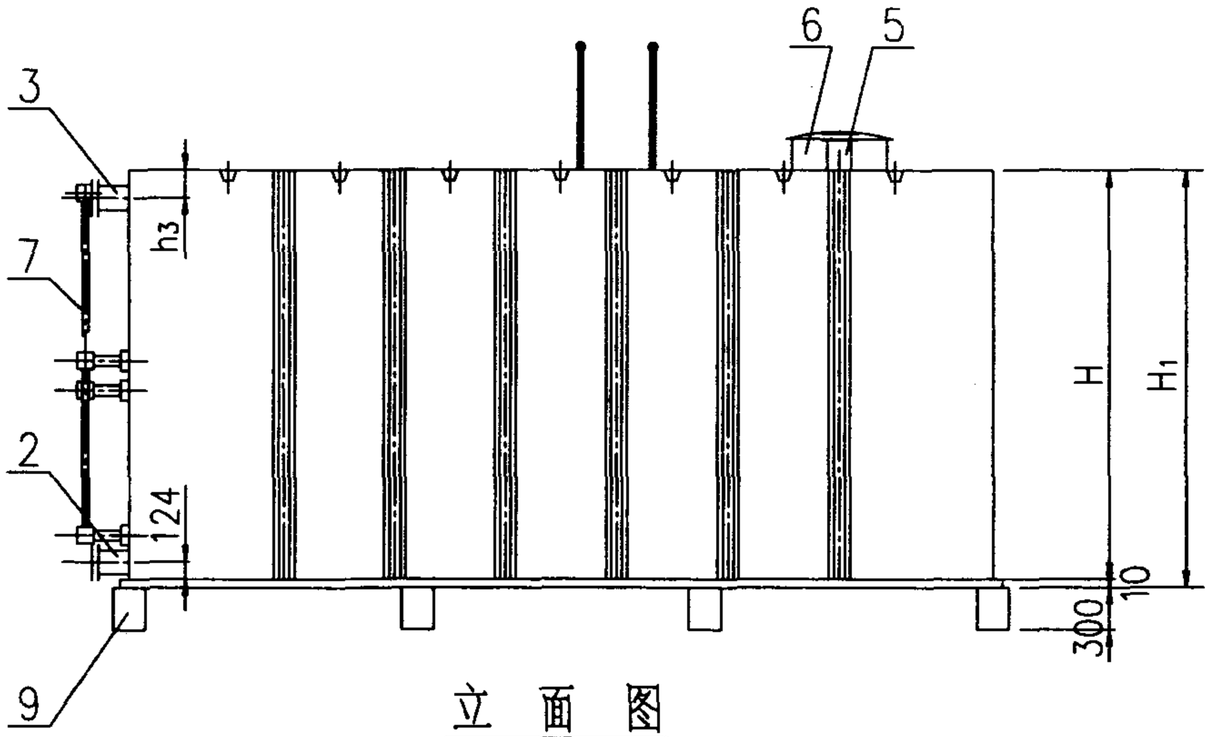

立 面 图

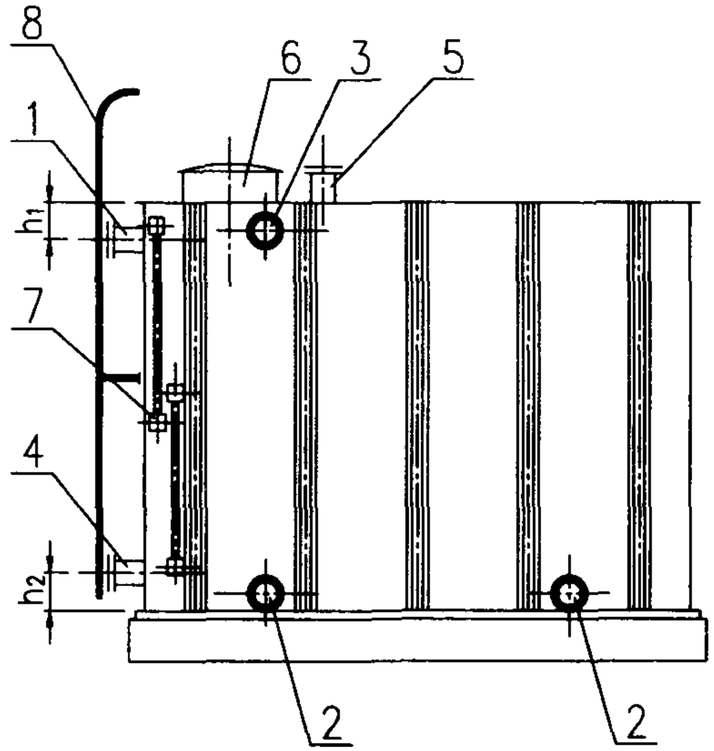

侧 立 面 图

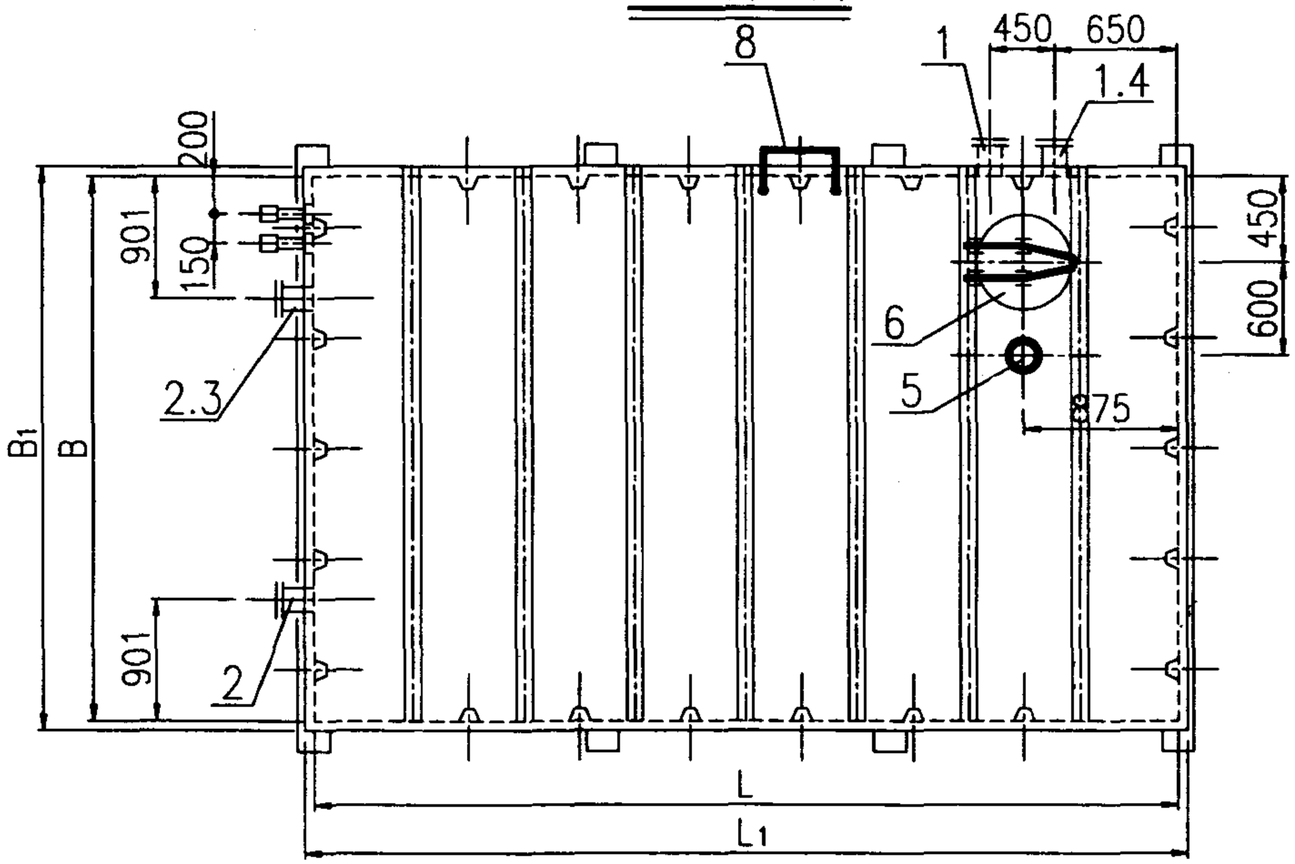

平 面 图

编号	名　　称	编号	名　　称
1	进 水 管	6	人 孔
2	泄 水 管	7	水 位 计
3	溢 流 管	8	外 人 梯
4	出 水 管	9	基 础
5	液位控制预留管		

注:进水管,泄水管可依据水箱容积大小减少.

NE-508内喷涂冲压钢板给水箱				图集号	02S101
审核	校对	设计		页	32

组合式不锈钢板给水箱规格技术参数表

序号	公称容积 m^3	箱体尺寸			外形尺寸			钢板厚度			接管直径DN			部位参数			基础参数			水箱重量(kg)
		L	B	H	L_1	B_1	H_1	箱底	箱壁	箱顶	进水管	出水管	溢流管	h_1	h_2	h_3	L_3	L_4	n	
1	4.2	2000	1500	1400	2080	1580	1410	5	4	4	70	70	80	200	255	150	800	800	3	687
2	5.4	2000	1500	1800	2080	1580	1810	5	4	4	70	70	80	200	255	150	800	800	3	843
3	6.5	2000	1800	1800	2080	1880	1810	5	4	4	70	70	80	200	255	150	800	800	3	895
4	8.1	2500	1800	1800	2580	1880	1810	5	4	4	80	80	100	200	260	150	1050	1050	3	1032
5	10.4	2500	1800	2300	2580	1880	2310	5	4	4	80	80	100	200	260	150	1050	1050	3	1297
6	11.6	2600	2100	2300	2680	2180	2310	5	4	4	80	80	100	200	260	150	1100	1100	3	1381
7	18.8	3400	2400	2300	3480	2480	2310	5	4	4	80	80	100	200	260	150	1500	1500	3	1871
8	24.8	4000	2700	2300	4080	2780	2310	5	4	4	80	80	100	200	260	150	1150	1100	4	2143
9	31.7	4600	3000	2300	4680	3080	2310	5	4	4	100	100	150	200	260	150	1350	1300	4	2778
10	35.3	4500	2900	2800	4580	2980	2810	6	5	4	100	100	150	200	260	150	1300	1300	4	3178
11	50.4	5000	3600	2800	5080	3680	2810	6	5	4	150	150	200	200	300	150	1450	1500	4	3977
12	61.6	5500	4000	2800	5580	4080	2810	6	5	4	150	150	200	200	300	150	1650	1600	4	4435

说明：

1. 此表为标准系列水箱尺寸，用户可根据需要加工非标准尺寸，任意选项。
2. 同时本产品可根据用户需要制成内喷涂组合式或标准与非标不锈钢的水箱。

NE-508内喷涂冲压钢板给水箱选用表						图集号	02S101
审核	吴	校对	刘强	设计	任敏	页	33

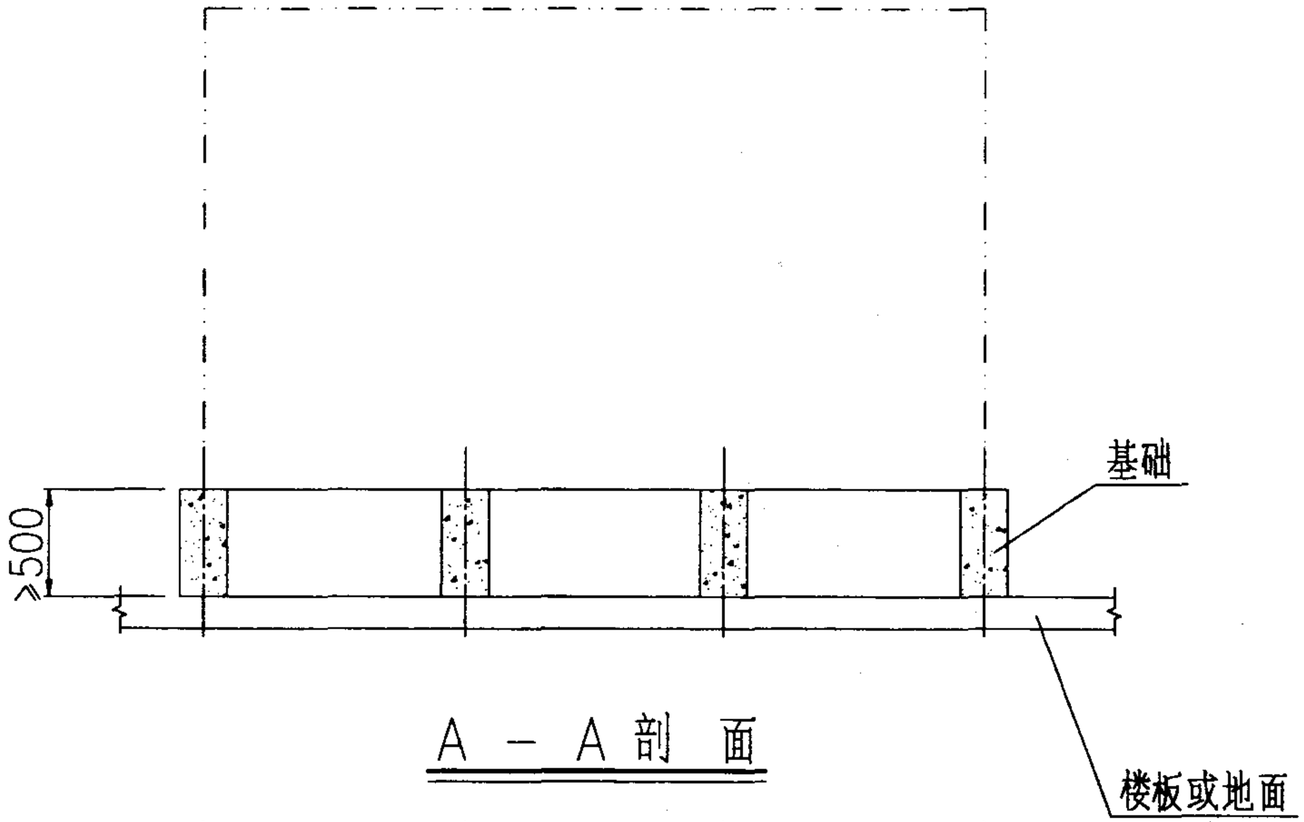

A－A剖面

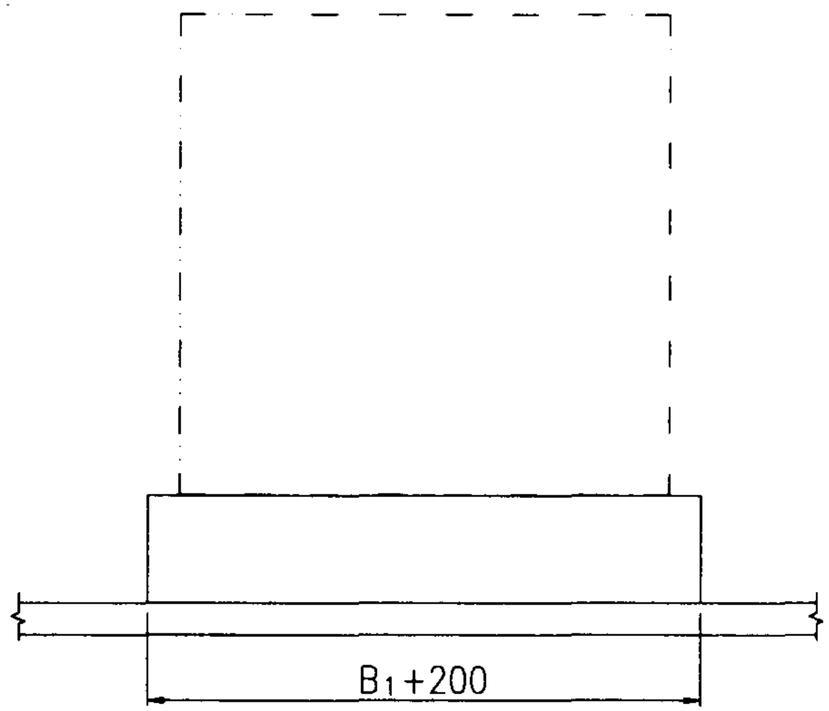

侧面图

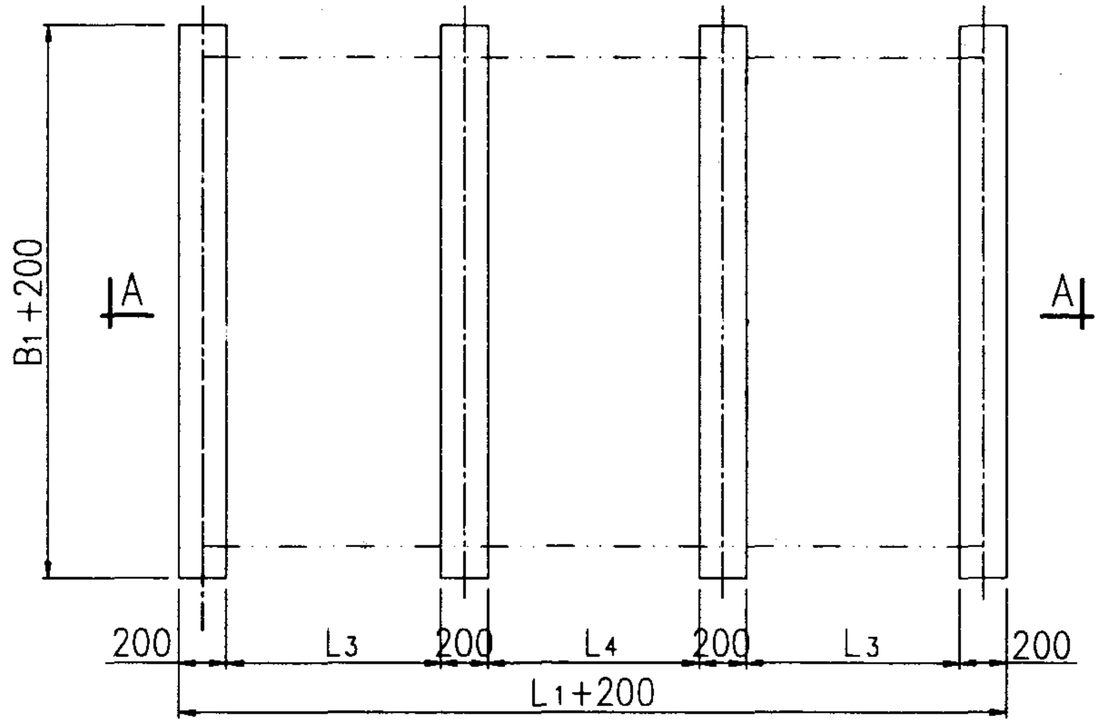

平面图

注:

基础一般为混凝土,也可为其他材料.

NE-508内喷涂冲压钢板给水箱基础图						图集号	02S101
审核	乐	校对	刘强	设计	任敏	页	34

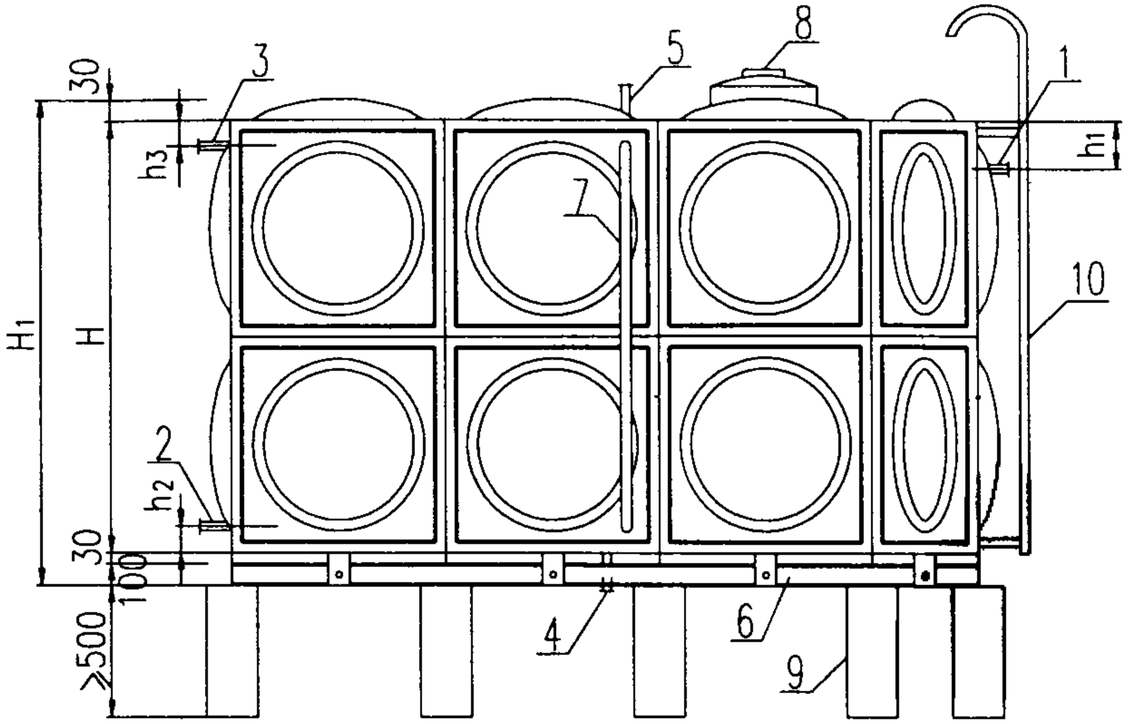

立 面 图

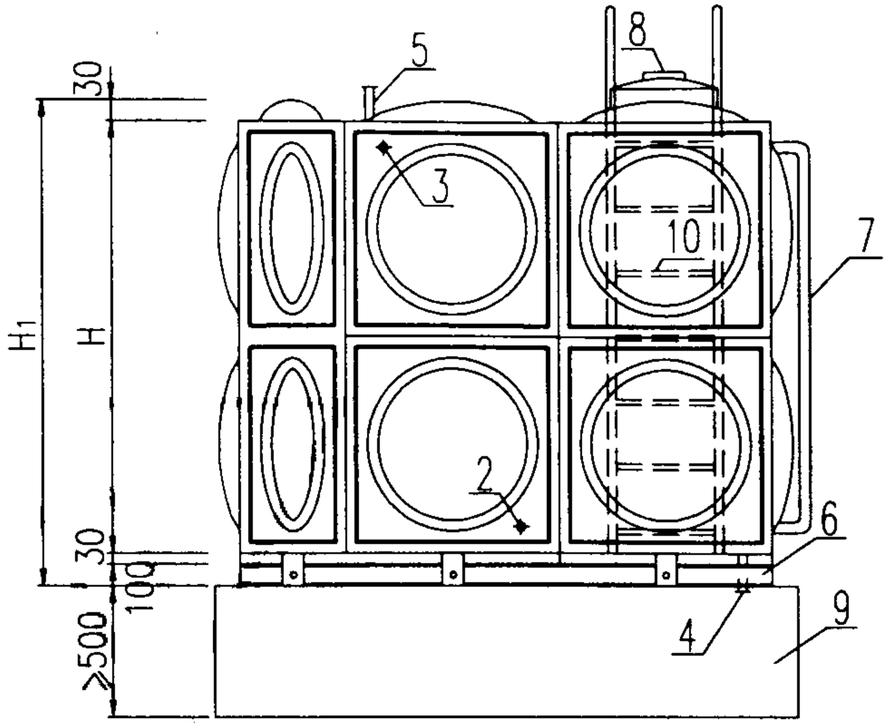

侧 立 面 图

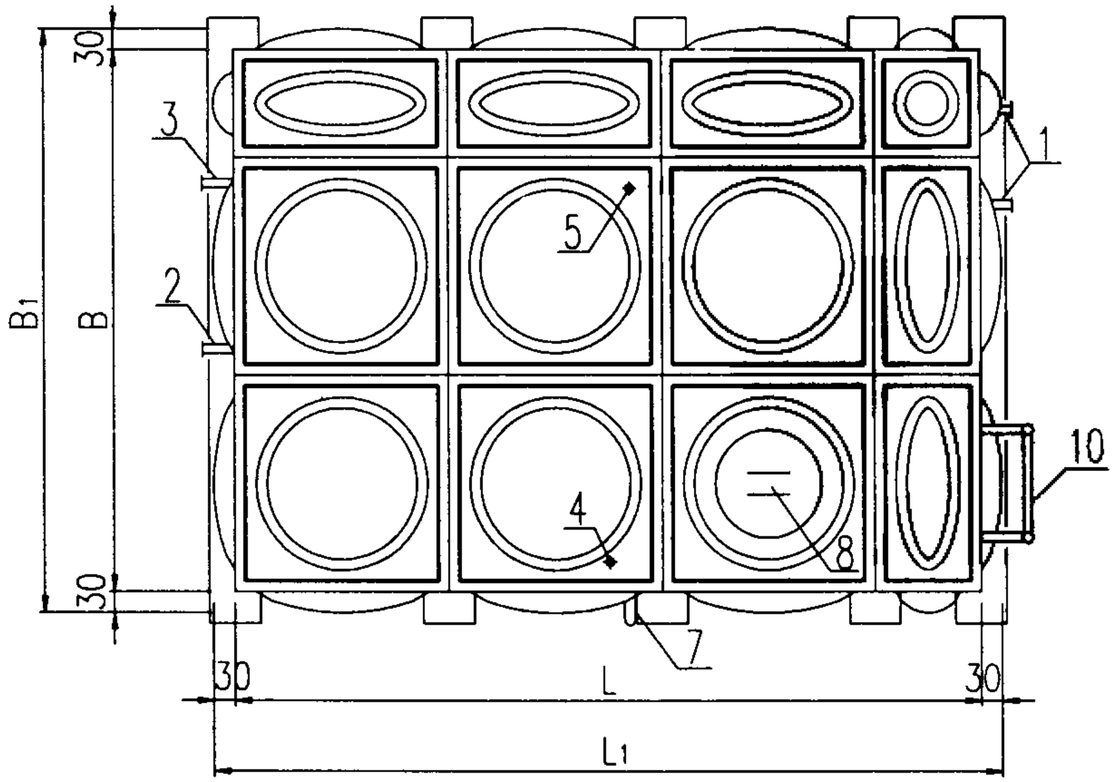

平 面 图

编号	名 称	编号	名 称
1	进 水 管	6	型钢底架
2	出 水 管	7	水 位 计
3	溢 流 管	8	人 孔
4	泄 水 管	9	基 础
5	透 气 管	10	外 人 梯

注：1. 所有附件位置以设计院图纸为准.
2. 透气管水位计为选装件.

组合式不锈钢板给水箱（乙）				图集号	02S101
审核	校对	设计		页	35

组合式不锈钢水箱(乙)选用表

序号	公称容积	规格			外形尺寸			箱板厚度			接管直径 DN				部位参数			基础参数	水箱重量
	m^3	L	B	H	L_1	B_1	H_1	箱底	箱壁	箱顶	进水管	出水管	溢流管	泄水管	h1	h2	h3	n	kg
1	1.00	1000	1000	1000	1060	1060	1160	2	2	2	50	50	70	50	150	100	100	2	156
2	4.00	2000	1000	2000	2060	1060	2160	2	2	2	50	50	70	50	150	100	100	3	416
3	12.00	3000	2000	2000	3060	2060	2160	2	2	2	50	50	70	50	150	100	100	4	832
4	15.00	3000	2000	2500	3060	2060	2660	3	2	2	70	70	80	50	200	150	150	4	962
5	16.00	4000	2000	2000	4060	2060	2160	2	2	2	70	70	80	50	200	150	150	5	1040
6	18.00	3000	3000	2000	3060	3060	2160	2	2	2	70	70	80	50	200	150	150	4	1108
7	20.00	4000	2000	2500	4060	2060	2660	3	2	2	70	70	80	50	200	150	150	5	1196
8	24.00	4000	3000	2000	4060	3060	2160	2	2	2	70	70	80	50	200	150	150	5	1404
9	30.00	4000	3000	2500	4060	3060	2660	3	2	2	80	80	100	50	200	150	150	5	1605
10	40.00	5000	4000	2000	5060	4060	2160	2	2	2	80	80	100	50	200	150	150	6	2082
11	50.00	5000	5000	2000	5060	5060	2160	2	2	2	80	80	100	50	200	150	150	6	2466
12	60.00	5000	4000	3000	5060	4060	3160	3	2	2	100	100	150	70	200	150	150	6	2614
13	90.00	6000	5000	3000	6060	5060	3160	3	2	2	100	100	150	70	200	150	150	7	3521
14	120.00	8000	5000	3000	8060	5060	3160	3	2	2	100	100	150	70	200	150	150	9	4424
15	150.00	10000	5000	3000	10060	5060	3160	3	2	2	150	150	200	70	200	150	150	11	5320
16	180.00	10000	6000	3000	10060	6060	3160	3	2	2	150	150	200	70	200	150	150	11	6113

注：1.水箱重量为水箱本体重量与型钢底架重量之和.
2.本表所有接管直径均为推荐直径,实际以设计院图纸为准.

组合式不锈钢板给水箱(乙)选用表					图集号	02S101
审核	校对	设计			页	36

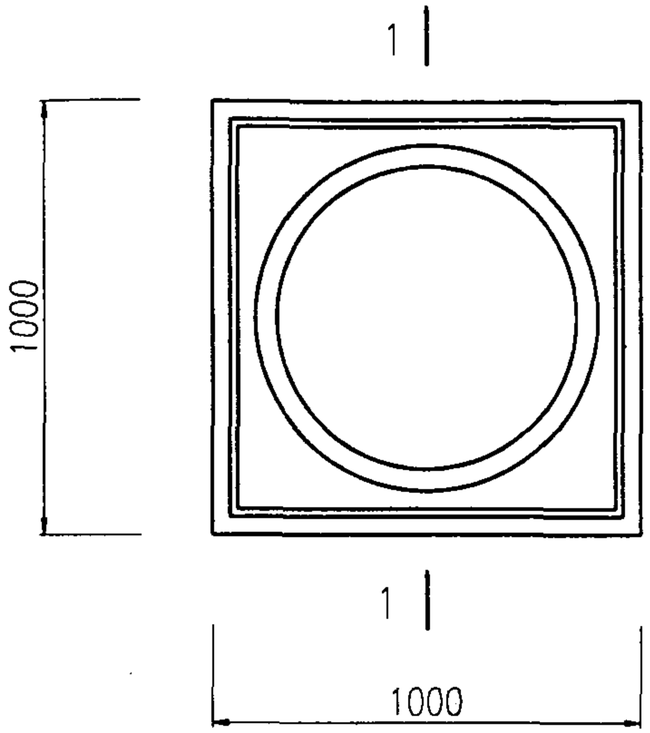

1000×1000标准板平面图

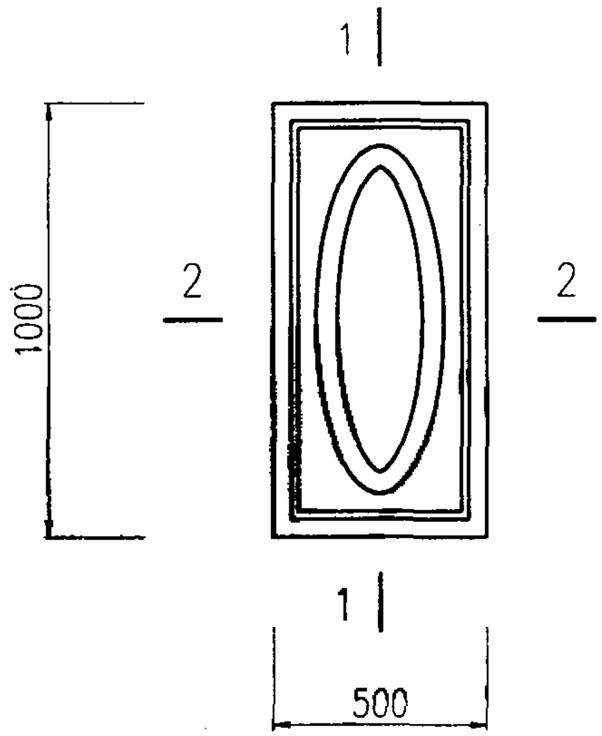

500×1000标准板平面图

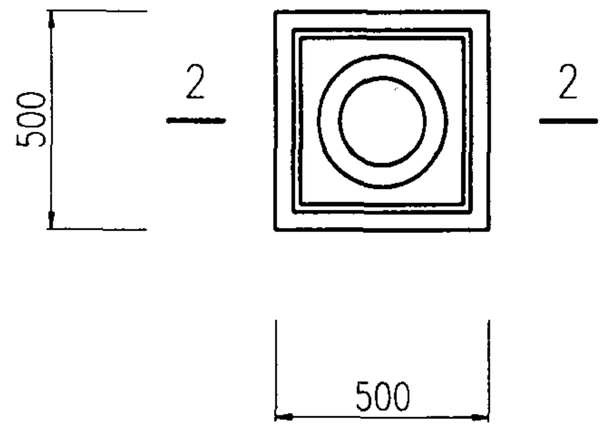

500×500标准板平面图

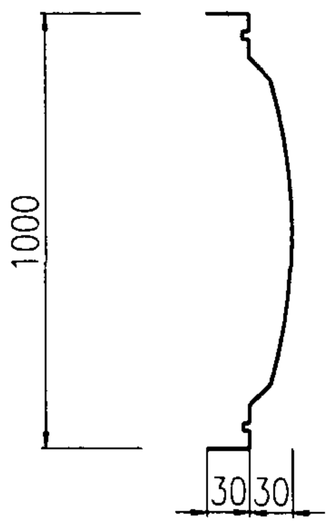

1-1剖面

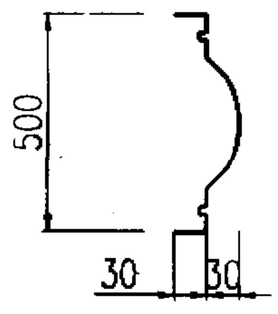

2-2剖面

注:

1.标准板以内任何位置均可现场开孔接管,最大管径DN300.
最好每个标准板开一个孔,以防焊接变形过大.

2.底板双面氩弧焊,壁板单面内侧氩弧焊,顶板单面外侧氩弧焊.

组合式不锈钢板给水箱(乙)标准板图						图集号	02S101
审核	吴晓	校对	刘强	设计	任放	页	37

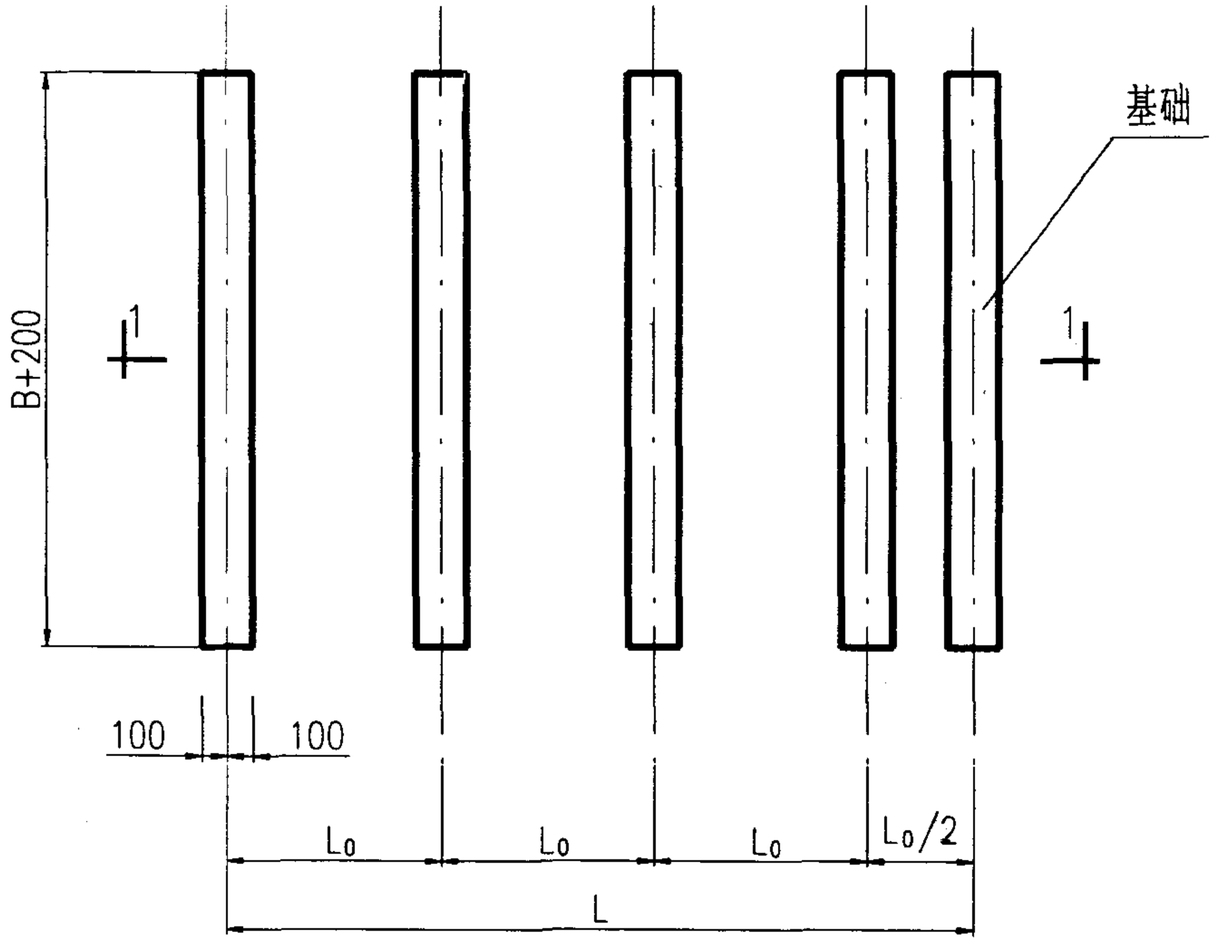

基 础 平 面 图

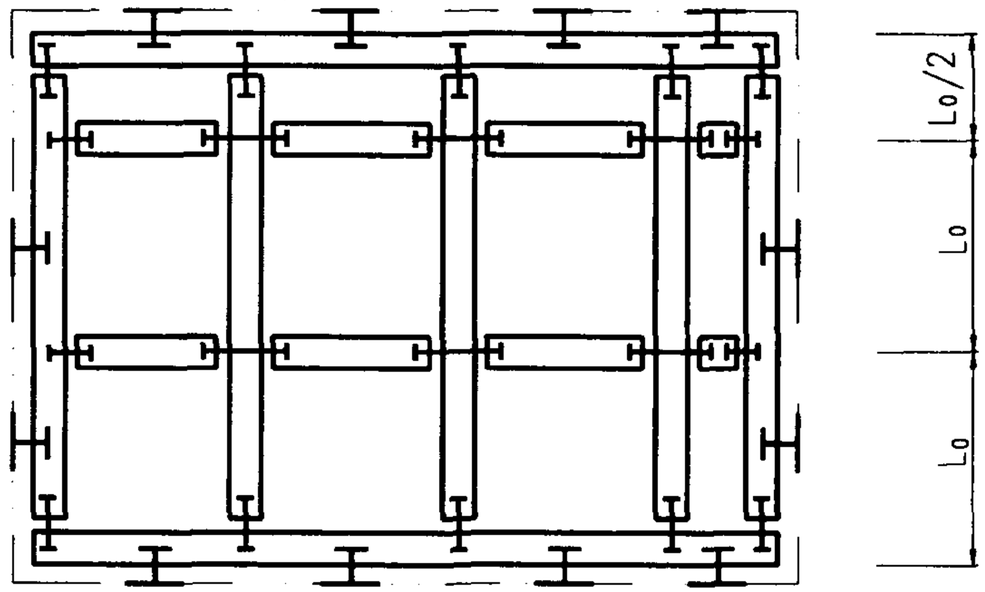

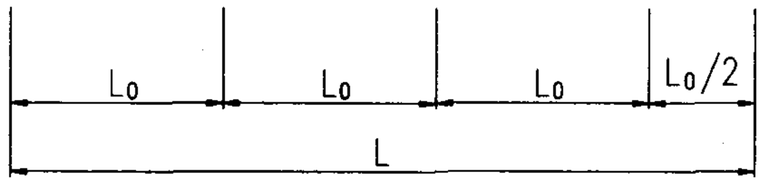

型钢底架平面图

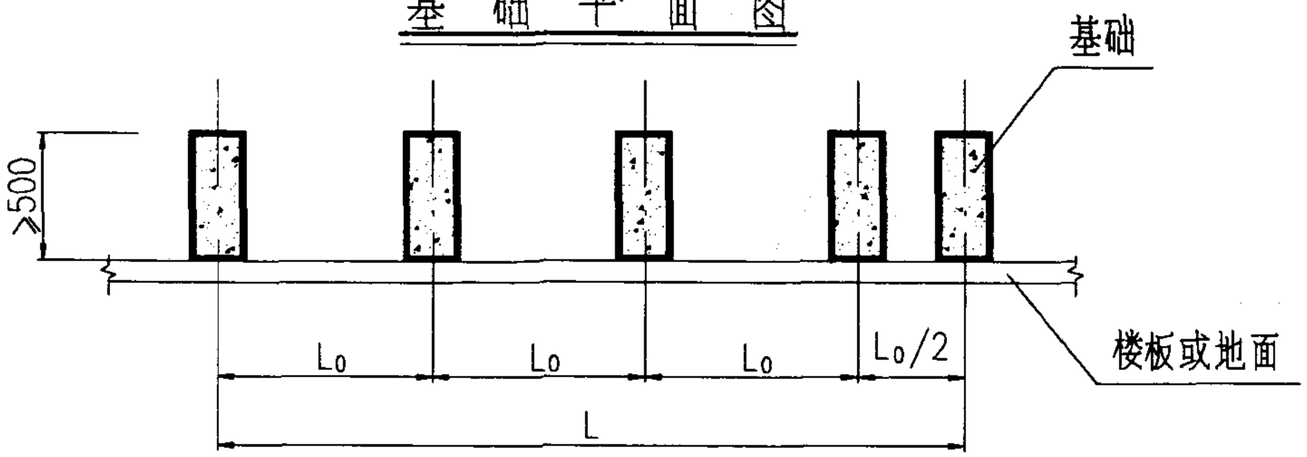

1 － 1剖 面 图

注:

1. 基础一般为混凝土,也可为其他材料.
2. 型钢底架为热浸镀锌10#槽钢装配式.
   由水箱加工制造商制作及安装.
3. L_0 —— 标准板块尺寸1000.

组合式不锈钢板给水箱(乙)基础及底托架图					图集号	02S101
审核	王[illegible]	校对	刘强	设计	任效	页	38

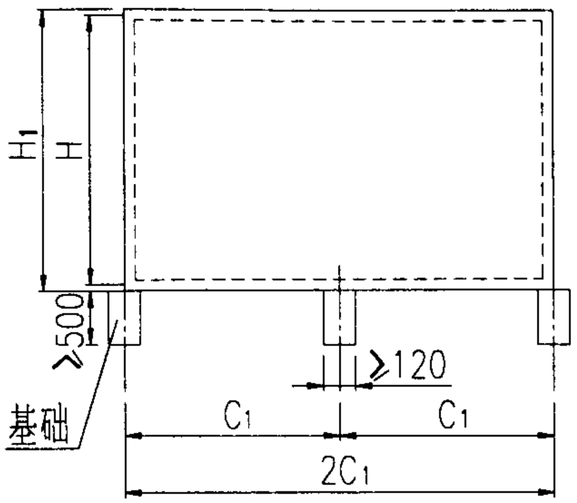

立 面 图

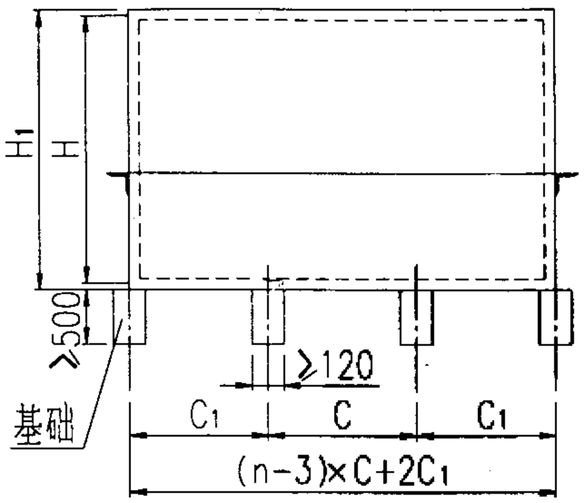

立 面 图

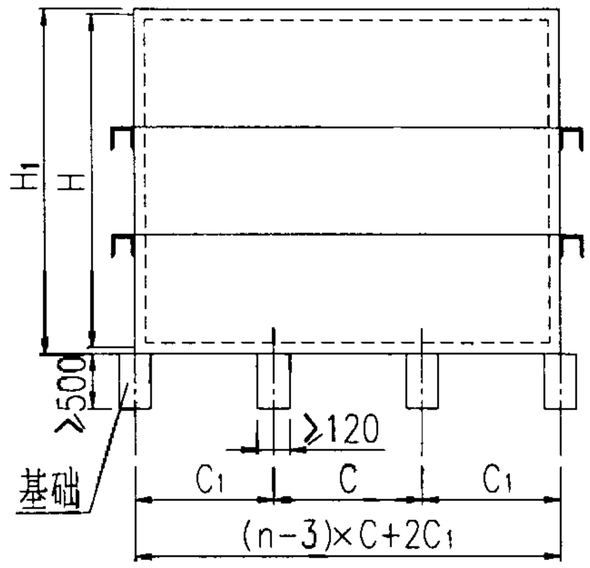

立 面 图

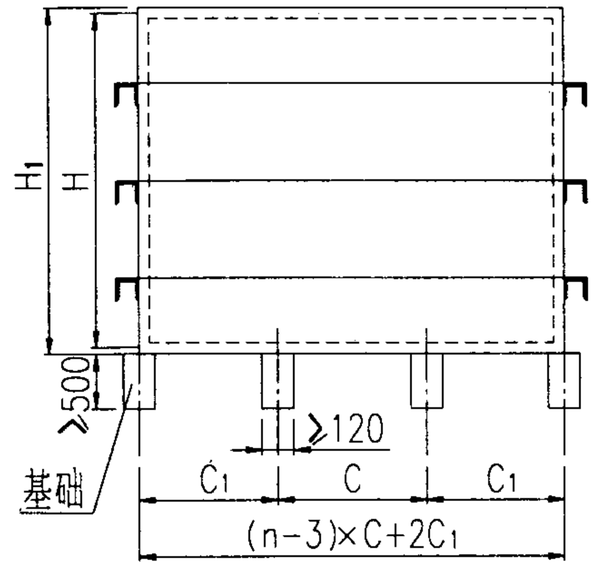

立 面 图

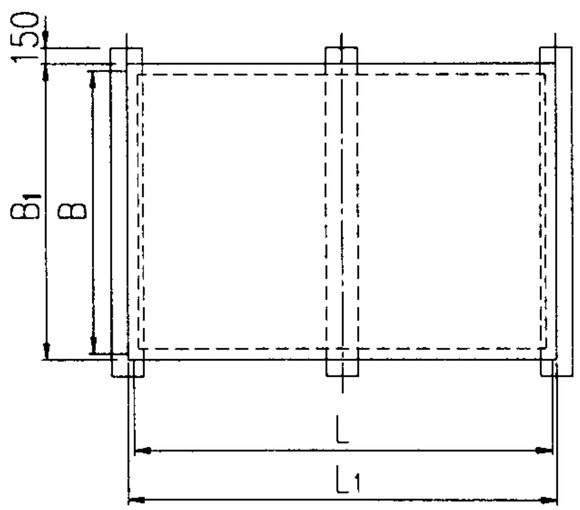

I 型 平 面 图

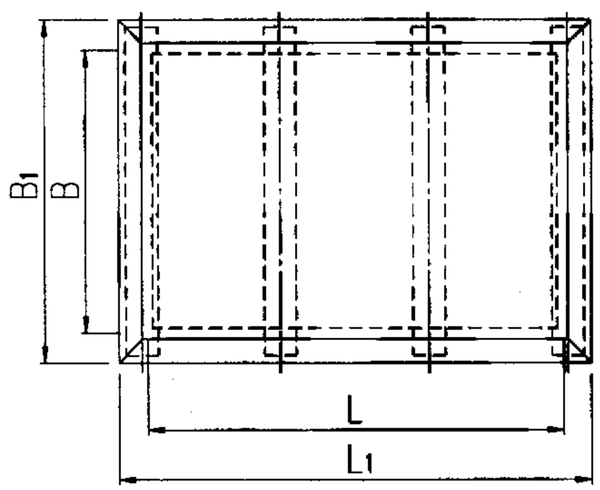

II 型 平 面 图

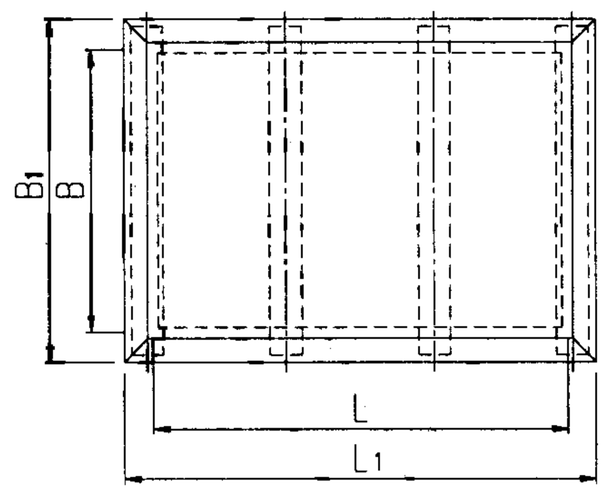

III 型 平 面 图

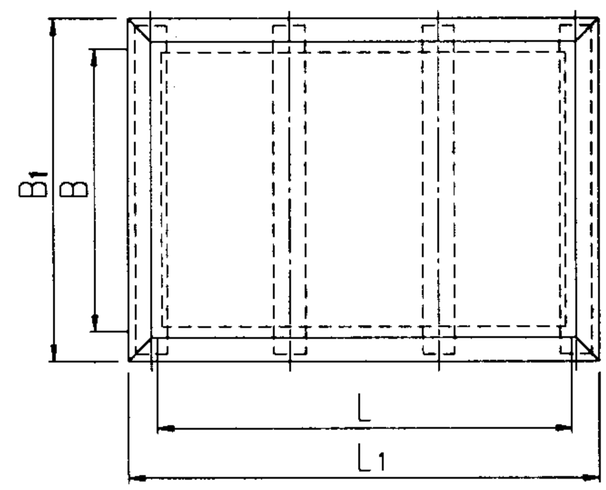

IV 型 平 面 图

矩形给水箱选用简图						图集号	02S101
审核	吴[illegible]	校对	[illegible]	设计	任[illegible]	页	39

型号	公称容积 m^3	箱体尺寸			外形尺寸			钢板厚度			基础参数			水箱重量 (kg)	简图
		L	B	H	L_1	B_1	H_1	箱顶 d_2	箱底 d	箱壁 d_1	间距 C	边距 C_1	数量 n		
1	1.1	1100	1100	1100	1104	1104	1108	3	5	4		550	3	302.4	I
2	2.4	1400	1400	1200	1504	1504	1208	3	5	4		700	3	448.4	
3	2.6	1800	1200	1200	1904	1304	1208	3	5	4	600	600	4	478.0	
4	3.6	1600	1600	1400	1717	1717	1408	3	5	5	500	550	3	643.0	
5	3.9	2000	1400	1400	2117	1517	1408	3	5	5	600	700	4	663.9	II
6	4.8	2000	1600	1500	2117	1717	1508	3	5	5	600	700	4	865.2	
7	4.9	1800	1800	1500	1917	1917	1508	3	5	5	600	600	4	869.2	
8	5.8	2400	1600	1500	2517	1717	1508	3	5	5	600	600	5	967.1	
9	5.9	2200	1800	1500	2317	1917	1508	3	5	5	550	550	5	975.4	
10	9.1	2800	1800	1800	3005	2005	1809	3	6	5	700	700	5	1524.5	
11	9.4	2600	2000	1800	2805	2205	1809	3	6	5	600	700	5	1538.6	
12	12.0	3000	2000	2000	3205	2205	2009	3	6	5	750	750	5	1770.6	III
13	12.3	2800	2200	2000	3005	2405	2009	3	6	5	700	700	5	1784.6	
14	13.2	3000	2200	2000	3205	2405	2009	3	6	5	750	750	5	1863.2	
15	13.6	3400	2000	2000	3565	2165	2009	3	6	5	700	650	6	1913.4	
16	16.9	3200	2200	2400	3405	2405	2409	3	6	5	600	700	6	2256.3	IV
17	17.3	3600	2400	2000	3805	2605	2009	3	6	5	700	750	6	2203.3	III

注：L、B —为箱壁中—中尺寸；

H —为箱顶、底板之间净尺寸；

水箱重量—为箱体、内、外人梯、人孔、盖的重量之和.

矩形给水箱选用表(一)					图集号	02S101
审核	校对		设计		页	40

型号	公称容积 m^3	箱体尺寸			外形尺寸			钢板厚度			基础参数			水箱重量 (kg)	简图
		L	B	H	L_1	B_1	H_1	箱顶 δ_2	箱底 δ	箱壁 δ_1	间距 C	边距 C_1	数量 n		
18	19.8	3800	2600	2000	4005	2805	2009	3	6	5	750	775	6	2410.7	III
19	19.6	3400	2400	2400	3605	2605	2409	3	6	5	680	680	6	2460.4	IV
20	22.4	4000	2800	2000	4205	3005	2009	3	6	5	800	800	6	2603.4	III
21	22.5	3600	2600	2400	3857	2857	2409	3	6	5	700	750	6	2724.3	IV
22	26.9	4000	2800	2400	4257	3057	2409	3	6	5	700	650	7	3035.3	
23	28.1	4400	3200	2000	4565	3365	2009	3	6	5	725	750	7	3002.5	III
24	32.6	4800	3400	2000	4965	3565	2009	3	6	5	800	800	7	3316.7	
25	33.7	4400	3200	2400	4605	3405	2409	3	6	5	600	700	8	3455.6	IV
26	39.5	5200	3800	2000	5405	4005	2009	3	6	5	740	750	8	3797.5	III
27	39.1	4800	3400	2400	5005	3605	2409	3	6	5	680	700	8	3802.2	IV
28	42.5	5600	3800	2000	5805	4005	2009	3	6	5	700	700	9	4011.4	III
29	44.9	5200	3600	2400	5405	3805	2409	3	6	5	650	650	9	4151.5	IV
30	48.6	5200	3600	2600	5457	3857	2609	3	6	5	650	650	9	4382.3	
31	51.0	5600	3800	2400	5857	4057	2409	3	6	5	700	700	9	4610.1	
32	55.3	5600	3800	2600	5857	4057	2609	3	6	5	700	700	9	4767.8	
33	58.2	5600	4000	2600	5857	4257	2609	3	6	5	700	700	9	4915.0	

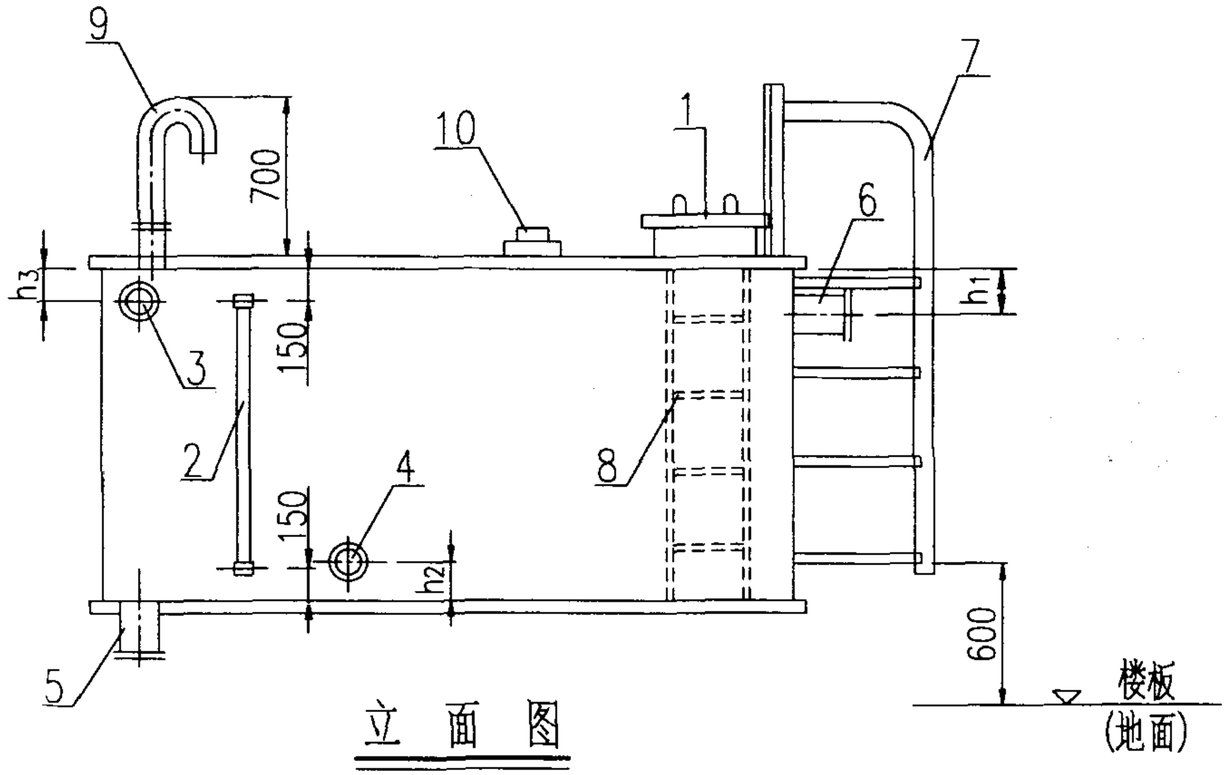

立 面 图

编号	名 称	型 号				
		1~5	6~11	12~19	20~27	28~33
3	溢流管	70	80	100	150	200
4	出水管	50	70	80	100	150
5	泄水管	50	50	70	70	80
6	进水管	50	70	80	100	150
9	透气管	50	50	70	70	80
	h_1	75	85	90	100	125
	h_2	75	85	90	100	125
	h_3	85	90	100	125	150

注:1.配管可按设计图纸增加或减少.但设计两个进水管时,其间距应≥450.
2.B_1、B_2—见各型水箱图.

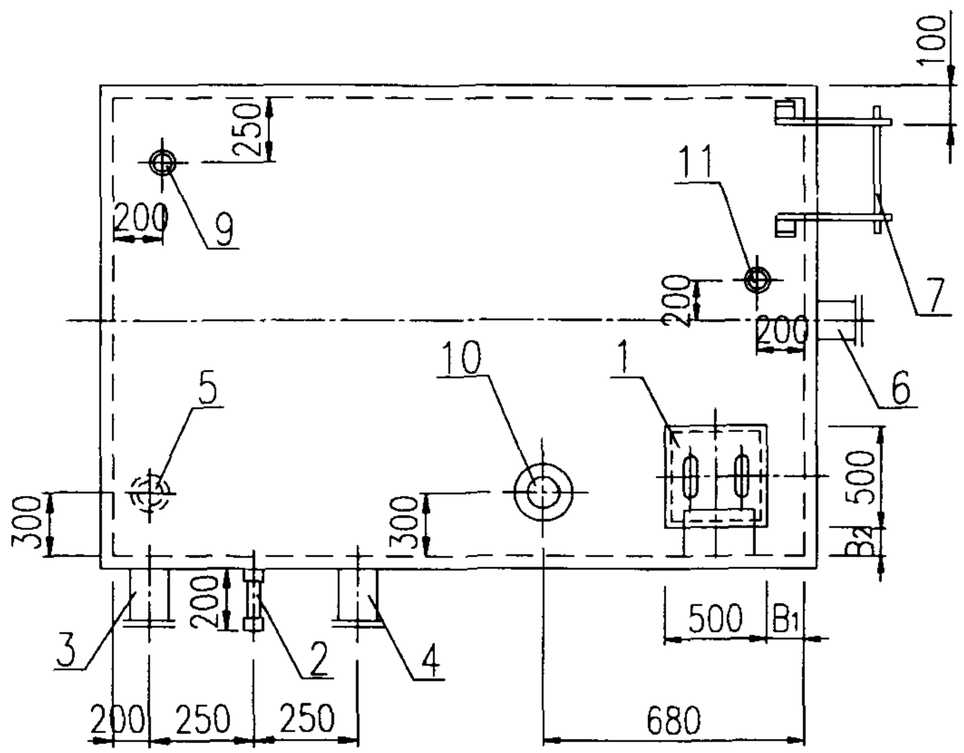

平 面 图

编号	名 称	编号	名 称
1	人 孔	7	外 人 梯
2	水 位 计	8	内 人 梯
3	溢 流 管	9	透 气 管
4	出 水 管	10	自动液位控制器
5	泄 水 管	11	药 液 管
6	进 水 管		

矩形给水箱配管及附件组装图					图集号	02S101
审核	王鸣	校对	刘强	设计	付波	页	42

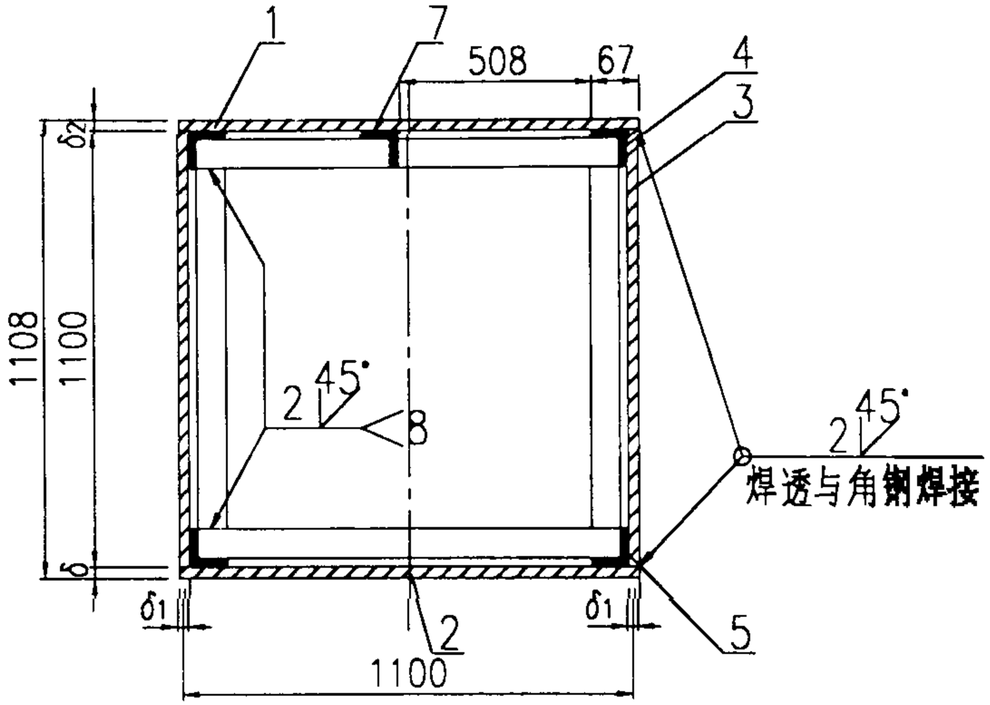

A － A

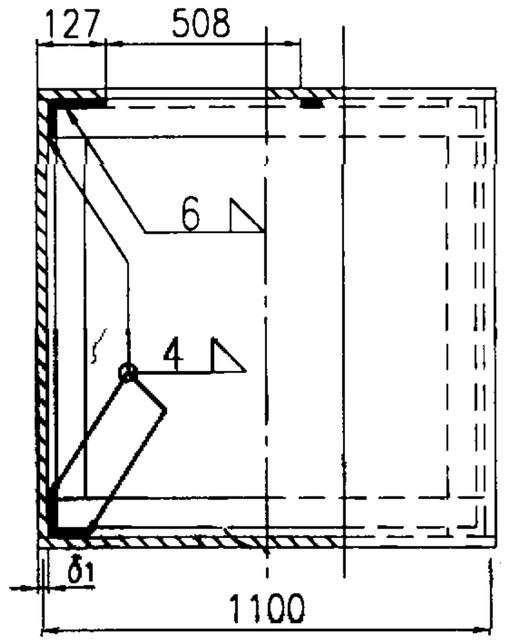

B － B

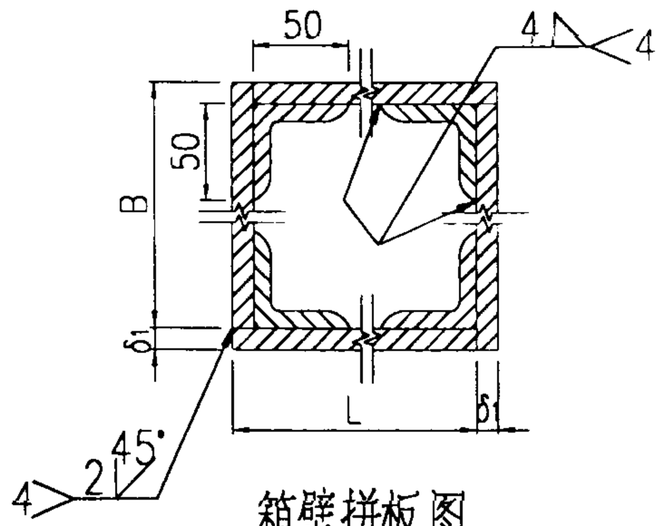

箱壁拼板图

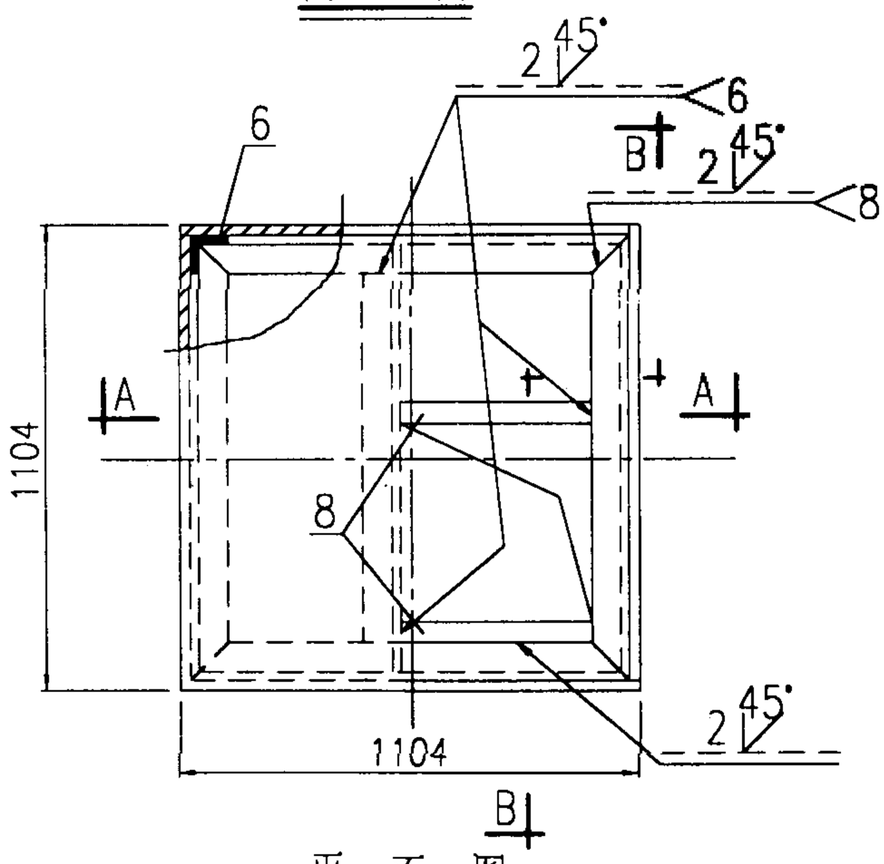

平 面 图

材 料 表

尺寸	件号	名 称	规 格	数量	重量(kg) 单重	重量(kg) 共重	备 注
1# 1100×1100×1100	1	箱 顶	钢板 δ_2=3 1104×1104	1	28.70	28.70	
	2	箱 底	钢板 δ =5 1104×1104	1	47.84	47.84	
	3	箱 壁	钢板 δ_1=4 1100×1100	4	37.99	151.96	
	4	箱顶箍	角钢∠63×6 L=1096	4	6.27	25.08	
	5	箱底箍	角钢∠63×6 L=1096	4	6.27	25.08	
	6	壁框箍	角钢∠50×5 L=974	4	3.67	14.68	
	7	人孔角钢	角钢∠63×6 L=1084	1	6.20	6.20	
	8	人孔拉条	扁钢－60×6 L=508	2	1.44	2.88	

总重302.42 kg

1# 矩形给水箱本体图 H=1100					图集号	02S101
审核	校对		设计		页	43

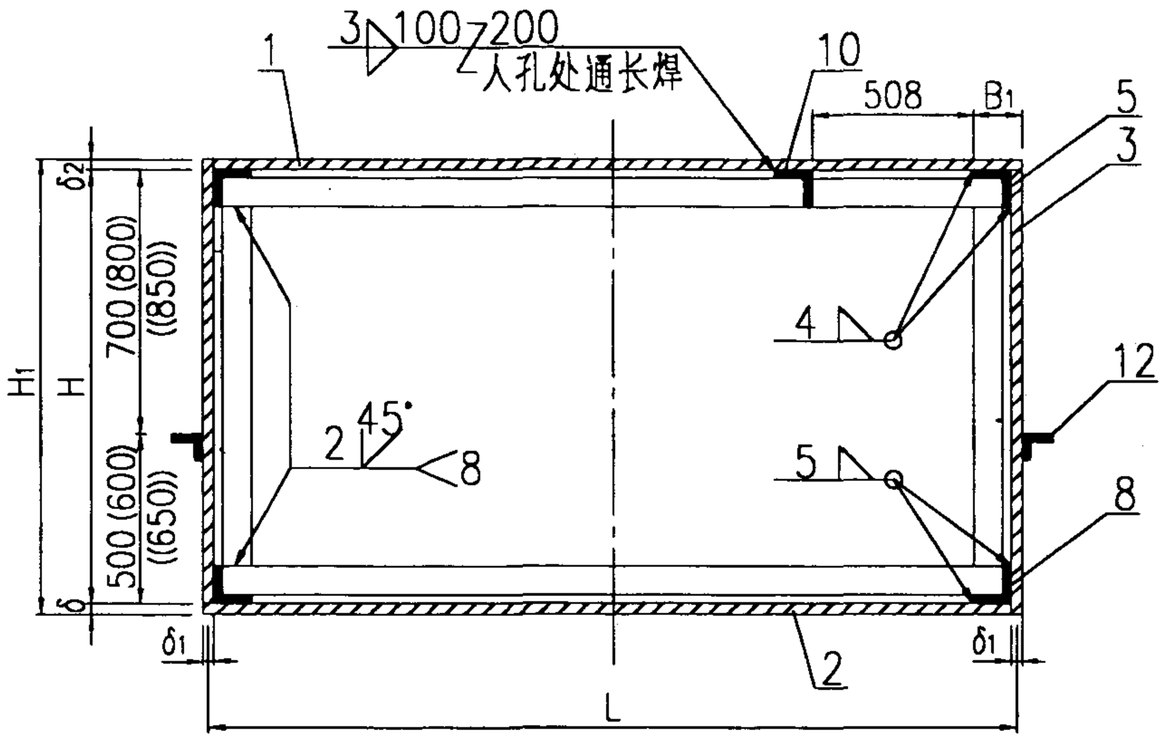

A — A

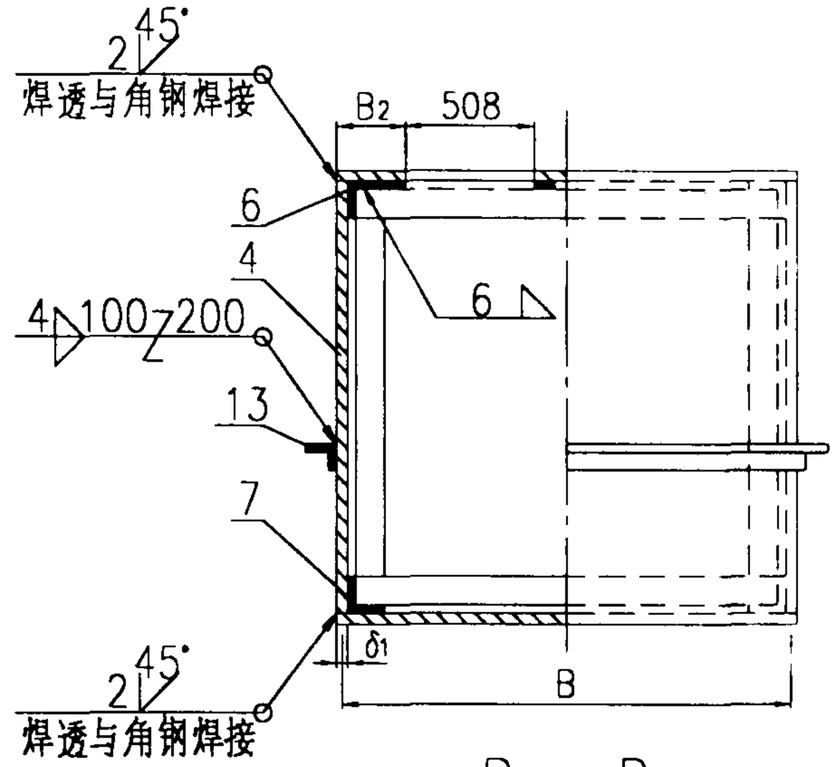

B — B

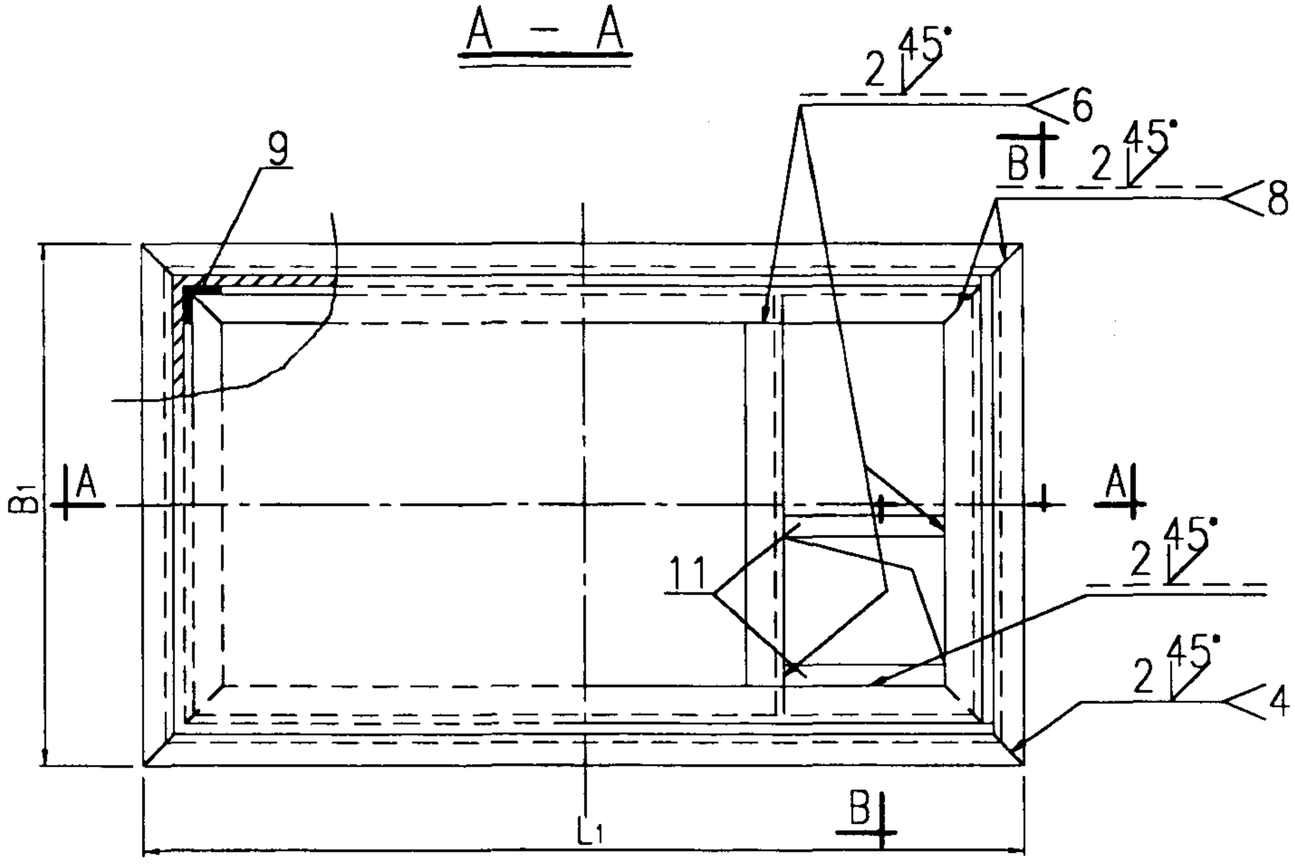

平 面 图

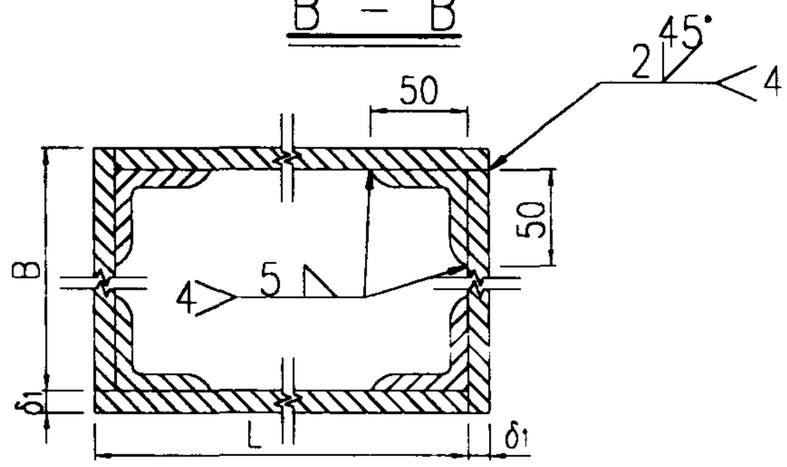

箱壁拼板图

	2#	3#	4#	5#	6#	7#	8#	9#
B_1	67		80	79	80			
B_2	127		140	139	140			

2#3#4#5#6#7#8#9#矩形给水箱本体图 H=1200 (1400) ((1500))				图集号	02S101
审核	校对	设计		页	44

2#矩形给水箱材料表

尺寸	件号	名称	规格	数量	重量(kg) 单重	重量(kg) 共重	备注
1400×1400×1200	1	箱顶	钢板 $\delta_2=3$ 1404×1404	1	46.42	46.42	
	2	箱底	钢板 $\delta=5$ 1404×1404	1	77.37	77.37	
	3	箱壁	钢板 $\delta_1=4$ 1400×1200	2	52.75	105.50	
	4	箱壁	钢板 $\delta_1=4$ 1400×1200	2	52.75	105.50	
	5	箱顶箍	角钢∠63×6 L=1396	2	7.99	15.98	
	6	箱顶箍	角钢∠63×6 L=1396	2	7.99	15.98	
	7	箱底箍	角钢∠63×6 L=1396	2	7.99	15.98	
	8	箱底箍	角钢∠63×6 L=1396	2	7.99	15.98	
	9	壁框箍	角钢∠50×5 L=1074	4	4.05	16.20	
	10	人孔角钢	角钢∠63×6 L=1384	1	7.92	7.92	
	11	人孔拉条	扁钢-60×6 L=508	2	1.44	2.88	
	12	箱壁型钢	角钢∠50×5 L=1504	2	5.67	11.34	
	13	箱壁型钢	角钢∠50×5 L=1504	2	5.67	11.34	

总重:448.39 kg

3#矩形给水箱材料表

尺寸	件号	名称	规格	数量	重量(kg) 单重	重量(kg) 共重	备注
1800×1200×1200	1	箱顶	钢板 $\delta_2=3$ 1804×1204	1	51.15	51.15	
	2	箱底	钢板 $\delta=5$ 1804×1204	1	82.25	82.25	
	3	箱壁	钢板 $\delta_1=4$ 1200×1200	2	45.22	90.44	
	4	箱壁	钢板 $\delta_1=4$ 1800×1200	2	67.82	135.64	
	5	箱顶箍	角钢∠63×6 L=1196	2	6.84	13.68	
	6	箱顶箍	角钢∠63×6 L=1796	2	10.27	20.54	
	7	箱底箍	角钢∠63×6 L=1796	2	10.27	20.54	
	8	箱底箍	角钢∠63×6 L=1196	2	6.84	13.68	
	9	壁框箍	角钢∠50×5 L=1074	4	4.05	16.20	
	10	人孔角钢	角钢∠63×6 L=1184	1	6.77	6.77	
	11	人孔拉条	扁钢-60×6 L=508	2	1.44	2.88	
	12	箱壁型钢	角钢∠50×5 L=1304	2	4.92	9.84	
	13	箱壁型钢	角钢∠50×5 L=1904	2	7.18	14.36	

总重:477.97 kg

2# 3#矩形给水箱本体材料表 H=1200						图集号	02S101
审核	王[illegible]	校对	[illegible]	设计	任[illegible]	页	45

4#矩形给水箱材料表

尺寸	件号	名称	规格	数量	重量(kg) 单重	重量(kg) 共重	备注
1600×1600×1400	1	箱顶	钢板 δ_2=3 1605×1605	1	60.67	60.67	
	2	箱底	钢板 δ =5 1605×1605	1	101.19	101.19	
	3	箱壁	钢板 δ_1=5 1600×1400	2	87.92	175.84	
	4	箱壁	钢板 δ_1=5 1600×1400	2	87.92	175.84	
	5	箱顶箍	角钢∠75×6 L=1595	2	11.01	22.02	
	6	箱顶箍	角钢∠75×6 L=1595	2	11.01	22.02	
	7	箱底箍	角钢∠75×6 L=1595	2	11.01	22.02	
	8	箱底箍	角钢∠75×6 L=1595	2	11.01	22.02	
	9	壁框箍	角钢∠56×5 L=1250	4	5.31	21.24	
	10	人孔角钢	角钢∠75×6 L=1583	1	9.98	9.98	
	11	人孔拉条	扁钢 −60×6 L=508	2	1.44	2.88	
	12	箱壁型钢	角钢∠56×5 L=1717	2	7.30	14.60	
	13	箱壁型钢	角钢∠56×5 L=1717	2	7.30	14.60	

总重:642.90 kg

5#矩形给水箱材料表

尺寸	件号	名称	规格	数量	重量(kg) 单重	重量(kg) 共重	备注
2000×1400×1400	1	箱顶	钢板 δ_2=3 2005×1405	1	66.34	66.34	
	2	箱底	钢板 δ =5 2005×1405	1	110.57	110.57	
	3	箱壁	钢板 δ_1=5 1400×1400	2	76.93	153.96	
	4	箱壁	钢板 δ_1=4 2000×1400	2	87.92	175.84	
	5	箱顶箍	角钢∠75×6 L=1396	2	9.64	19.28	
	6	箱顶箍	角钢∠75×6 L=1996	2	13.78	27.56	
	7	箱底箍	角钢∠75×6 L=1996	2	13.78	27.56	
	8	箱底箍	角钢∠75×6 L=1396	2	9.64	19.28	
	9	壁框箍	角钢∠56×5 L=1250	4	5.31	21.24	
	10	人孔角钢	角钢∠75×6 L=1384	1	8.60	8.60	
	11	人孔拉条	扁钢 −60×6 L=508	2	1.44	2.88	
	12	箱壁型钢	角钢∠56×5 L=1517	2	6.45	12.89	
	13	箱壁型钢	角钢∠56×5 L=2117	2	9.00	18.00	

总重:663.90 kg

4#5#矩形给水箱本体材料表 H=1400						图集号	02S101
审核		校对		设计		页	46

6#矩形给水箱材料表

尺寸	件号	名称	规格	数量	重量(kg) 单重	重量(kg) 共重	备注
2000×1600×1500	1	箱顶	钢板 $\delta_2=3$ 2005×1605	1	75.78	75.78	
	2	箱底	钢板 $\delta=5$ 2005×1605	1	126.31	126.31	
	3	箱壁	钢板 $\delta_1=5$ 1600×1500	2	94.20	188.40	
	4	箱壁	钢板 $\delta_1=5$ 2000×1500	2	117.75	235.50	
	5	箱顶箍	角钢∠75×6 L=1595	2	11.01	22.02	
	6	箱顶箍	角钢∠75×6 L=1995	2	13.78	27.56	
	7	箱底箍	角钢∠75×6 L=1995	2	13.78	27.56	
	8	箱底箍	角钢∠75×6 L=1595	2	11.01	22.02	
	9	壁框箍	角钢∠56×5 L=1350	4	5.74	22.96	
	10	人孔角钢	角钢∠75×6 L=1583	1	9.98	9.98	
	11	人孔拉条	扁钢-60×6 L=508	2	1.44	2.88	
	12	箱壁型钢	角钢∠56×5 L=1717	2	7.30	14.60	
	13	箱壁型钢	角钢∠56×5 L=2117	2	9.00	18.00	

总重:793.57 kg

7#矩形给水箱材料表

尺寸	件号	名称	规格	数量	重量(kg) 单重	重量(kg) 共重	备注
1800×1800×1500	1	箱顶	钢板 $\delta_2=3$ 1805×1805	1	76.73	76.73	
	2	箱底	钢板 $\delta=5$ 1805×1805	1	127.88	127.88	
	3	箱壁	钢板 $\delta_1=5$ 1800×1500	2	105.98	211.96	
	4	箱壁	钢板 $\delta_1=5$ 1800×1500	2	105.98	211.96	
	5	箱顶箍	角钢∠75×6 L=1795	2	12.40	24.80	
	6	箱顶箍	角钢∠75×6 L=1795	2	12.40	24.80	
	7	箱底箍	角钢∠75×6 L=1795	2	12.40	24.80	
	8	箱底箍	角钢∠75×6 L=1795	2	12.40	24.80	
	9	壁框箍	角钢∠56×5 L=1350	4	5.74	22.96	
	10	人孔角钢	角钢∠75×6 L=1783	1	11.36	11.36	
	11	人孔拉条	扁钢-60×6 L=508	2	1.44	2.88	
	12	箱壁型钢	角钢∠56×5 L=1917	2	8.15	16.30	
	13	箱壁型钢	角钢∠56×5 L=1917	2	8.15	16.30	

总重:797.53 kg

6# 7#矩形给水箱本体材料表 H=(1500)					图集号	02S101
审核	吴[illegible]	校对	[illegible]	设计	任[illegible]	页 47

8#矩形给水箱材料表

尺寸	件号	名称	规格	数量	重量(kg) 单重	重量(kg) 共重	备注
2400×1600×1500	1	箱顶	钢板 $\delta_2=3$ 2405×1605	1	90.90	90.90	
	2	箱底	钢板 $\delta=5$ 2405×1605	1	151.51	151.51	
	3	箱壁	钢板 $\delta_1=5$ 1600×1500	2	94.20	188.40	
	4	箱壁	钢板 $\delta_1=5$ 2400×1500	2	141.30	282.60	
	5	箱顶箍	角钢∠75×6 L=1595	2	11.01	22.02	
	6	箱顶箍	角钢∠75×6 L=2395	2	16.54	33.08	
	7	箱底箍	角钢∠75×6 L=2395	2	16.54	33.08	
	8	箱底箍	角钢∠75×6 L=1595	2	11.01	22.02	
	9	壁框箍	角钢∠56×5 L=1350	4	5.74	22.96	
	10	人孔角钢	角钢∠75×6 L=1583	1	9.98	9.98	
	11	人孔拉条	扁钢-60×6 L=508	2	1.44	2.88	
	12	箱壁型钢	角钢∠56×5 L=1717	2	7.30	14.60	
	13	箱壁型钢	角钢∠56×5 L=2517	2	10.70	21.40	

总重:895.43 kg

9#矩形给水箱材料表

尺寸	件号	名称	规格	数量	重量(kg) 单重	重量(kg) 共重	备注
2200×1800×1500	1	箱顶	钢板 $\delta_2=3$ 2205×1805	1	93.73	93.73	
	2	箱底	钢板 $\delta=5$ 2205×1805	1	156.22	156.22	
	3	箱壁	钢板 $\delta_1=5$ 1800×1500	2	105.98	211.96	
	4	箱壁	钢板 $\delta_1=5$ 2200×1500	2	129.53	259.06	
	5	箱顶箍	角钢∠75×6 L=1795	2	12.40	24.80	
	6	箱顶箍	角钢∠75×6 L=2195	2	15.16	30.32	
	7	箱底箍	角钢∠75×6 L=2195	2	15.16	30.32	
	8	箱底箍	角钢∠75×6 L=1795	2	12.40	24.80	
	9	壁框箍	角钢∠56×5 L=1350	4	5.74	22.96	
	10	人孔角钢	角钢∠75×6 L=1783	1	11.36	11.36	
	11	人孔拉条	扁钢-60×6 L=508	2	1.44	2.88	
	12	箱壁型钢	角钢∠56×5 L=1917	2	8.15	16.30	
	13	箱壁型钢	角钢∠56×5 L=2317	2	9.85	19.70	

总重:903.81 kg

8# 9#矩形给水箱本体材料表 H=((1500))				图集号	02S101
审核	校对	设计		页	48

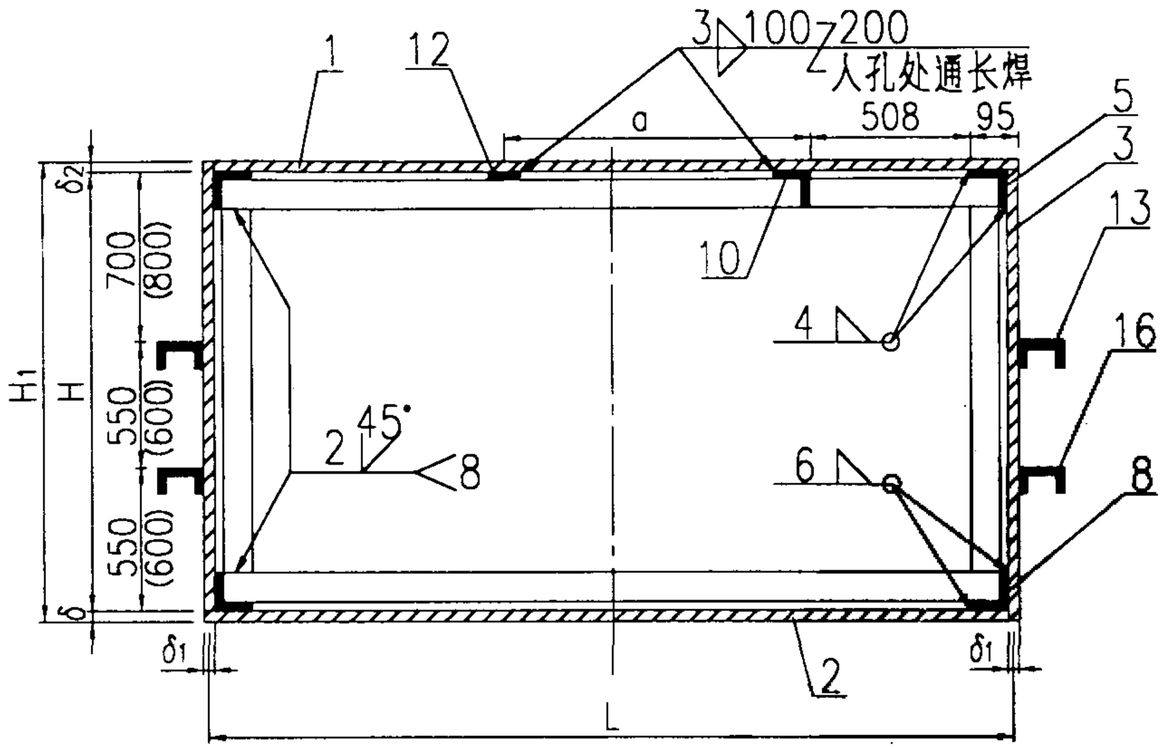

A – A

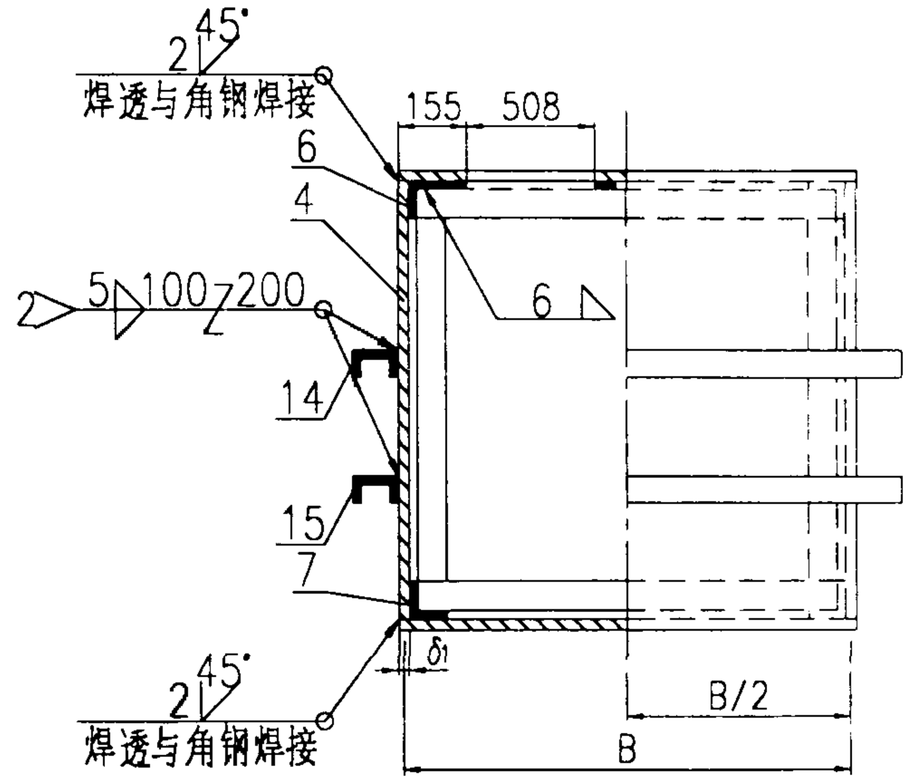

B – B

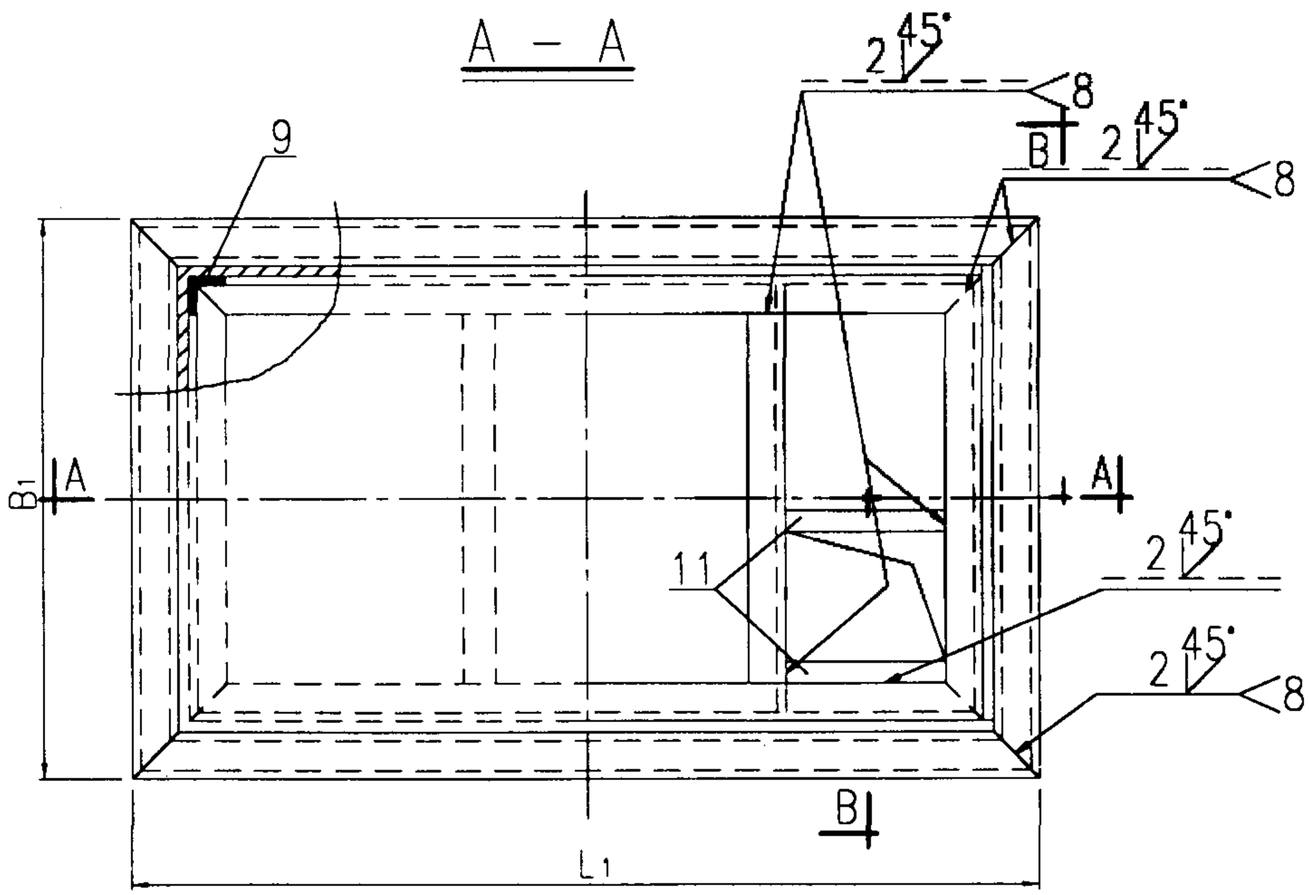

平 面 图

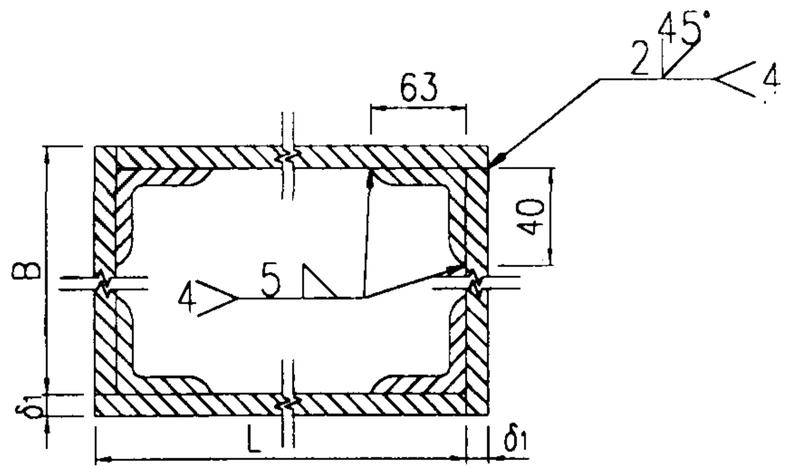

箱壁拼板图

10#11#12#13#14#矩形给水箱本体图 H=1800 (2000)						图集号	02S101
审核		校对		设计		页	49

10#矩形给水箱材料表

2800×1800×1800

尺寸	件号	名称	规格	数量	重量(kg) 单重	重量(kg) 共重	备注
	1	箱顶	钢板δ_2=3 2805×1805	1	119.23	119.23	
	2	箱底	钢板δ =6 2805×1805	1	238.47	238.47	
	3	箱壁	钢板δ_1=5 1800×1800	2	127.17	254.34	
	4	箱壁	钢板δ_1=5 2800×1800	2	197.82	395.64	
	5	箱顶箍	角钢∠90×8 L=1795	2	19.65	39.30	
	6	箱顶箍	角钢∠90×8 L=2795	2	30.59	61.18	
	7	箱底箍	角钢∠90×8 L=2795	2	30.59	61.18	
	8	箱底箍	角钢∠90×8 L=1795	2	19.65	39.30	
	9	壁框箍	角钢∠63×40×6 L=1620	4	7.51	30.04	
	10	人孔角钢	角钢∠90×8 L=1779	1	17.68	17.68	
	11	人孔拉条	扁钢-60×6 L=508	2	1.44	2.88	
	12	箱顶拉条	扁钢-60×6 L=1615	1	4.57	4.57	a=1105
	13	箱壁型钢	槽钢⊏8 L=1965	2	15.81	31.62	
	14	箱壁型钢	槽钢⊏8 L=2965	2	23.85	47.70	
	15	箱壁型钢	槽钢⊏10 L=3005	2	30.05	60.10	
	16	箱壁型钢	槽钢⊏10 L=2005	2	20.05	40.10	

总重:1443.33 kg

11#矩形给水箱材料表

2600×2000×1800

尺寸	件号	名称	规格	数量	重量(kg) 单重	重量(kg) 共重	备注
	1	箱顶	钢板δ_2=3 2605×2005	1	123.00	123.00	
	2	箱底	钢板δ =6 2605×2005	1	246.00	246.00	
	3	箱壁	钢板δ_1=5 2000×1800	2	141.30	282.60	
	4	箱壁	钢板δ_1=5 2600×1800	2	183.69	367.38	
	5	箱顶箍	角钢∠90×8 L=1995	2	21.84	43.68	
	6	箱顶箍	角钢∠90×8 L=2595	2	28.40	56.80	
	7	箱底箍	角钢∠90×8 L=2595	2	28.40	56.80	
	8	箱底箍	角钢∠90×8 L=1995	2	21.84	43.68	
	9	壁框箍	角钢∠63×40×6 L=1620	4	7.51	30.04	
	10	人孔角钢	角钢∠90×8 L=1979	1	19.87	19.87	
	11	人孔拉条	扁钢-60×6 L=508	2	1.44	2.88	
	12	箱顶拉条	扁钢-60×6 L=1815	1	5.14	5.14	a=1005
	13	箱壁型钢	槽钢⊏8 L=2165	2	17.42	34.84	
	14	箱壁型钢	槽钢⊏8 L=2765	2	22.24	44.48	
	15	箱壁型钢	槽钢⊏10 L=2805	2	28.05	56.10	
	16	箱壁型钢	槽钢⊏10 L=2205	2	22.05	44.10	

总重:1457.39 kg

10#11#矩形给水箱本体材料表 H=1800						图集号	02S101
审核	吴[illegible]	校对	[illegible]	设计	任[illegible]	页	50

12#矩形给水箱材料表

尺寸	件号	名称	规格	数量	重量(kg) 单重	重量(kg) 共重	备注
3000×2000×2000	1	箱顶	钢板 $\delta_2=3$ 3005×2005	1	141.89	141.89	
	2	箱底	钢板 $\delta=6$ 3005×2005	1	283.78	283.78	
	3	箱壁	钢板 $\delta_1=5$ 2000×2000	2	157.00	314.00	
	4	箱壁	钢板 $\delta_1=5$ 3000×2000	2	235.50	471.00	
	5	箱顶箍	角钢∠90×8 L=1995	2	21.84	43.68	
	6	箱顶箍	角钢∠90×8 L=2995	2	32.78	65.56	
	7	箱底箍	角钢∠90×8 L=2995	2	32.78	65.56	
	8	箱底箍	角钢∠90×8 L=1995	2	21.84	43.68	
	9	壁框箍	角钢∠63×40×6 L=1820	4	8.44	33.76	
	10	人孔角钢	角钢∠90×8 L=1979	1	19.87	19.87	
	11	人孔拉条	扁钢-60×6 L=508	2	1.44	2.88	
	12	箱顶拉条	扁钢-60×6 L=1815	1	5.14	5.14	a=1205
	13	箱壁型钢	槽钢⊏8 L=2165	2	17.42	34.84	
	14	箱壁型钢	槽钢⊏8 L=3165	2	25.46	50.92	
	15	箱壁型钢	槽钢⊏10 L=3205	2	32.05	64.10	
	16	箱壁型钢	槽钢⊏10 L=2205	2	22.05	44.10	

总重:1684.76 kg

13#矩形给水箱材料表

尺寸	件号	名称	规格	数量	重量(kg) 单重	重量(kg) 共重	备注
2800×2200×2000	1	箱顶	钢板 $\delta_2=3$ 2805×2205	1	145.66	145.66	
	2	箱底	钢板 $\delta=6$ 2805×2205	1	291.32	291.32	
	3	箱壁	钢板 $\delta_1=5$ 2200×2000	2	172.70	345.40	
	4	箱壁	钢板 $\delta_1=5$ 2800×2000	2	219.80	439.60	
	5	箱顶箍	角钢∠90×8 L=2195	2	24.03	48.06	
	6	箱顶箍	角钢∠90×8 L=2795	2	30.59	61.18	
	7	箱底箍	角钢∠90×8 L=2795	2	30.59	61.18	
	8	箱底箍	角钢∠90×8 L=2195	2	24.03	48.06	
	9	壁框箍	角钢∠63×40×6 L=1820	4	8.44	33.76	
	10	人孔角钢	角钢∠90×8 L=2179	1	22.06	22.06	
	11	人孔拉条	扁钢-60×6 L=508	2	1.44	2.88	
	12	箱顶拉条	扁钢-60×6 L=2015	1	5.70	5.70	a=2210
	13	箱壁型钢	槽钢⊏8 L=2365	2	19.03	38.06	
	14	箱壁型钢	槽钢⊏8 L=2965	2	23.85	47.70	
	15	箱壁型钢	槽钢⊏10 L=3005	2	30.05	60.10	
	16	箱壁型钢	槽钢⊏10 L=2405	2	24.05	48.10	

总重:1698.82 kg

12#13#矩形给水箱本体材料表 H=(2000)				图集号	02S101
审核	吴	校对	张	设计	任	页	51

尺寸	件号	名称	规格	数量	重量(kg) 单重	重量(kg) 共重	备注
3000×2200×2000	1	箱顶	钢板 $\delta_2=3$ 3005×2205	1	156.04	156.04	
	2	箱底	钢板 $\delta=6$ 3005×2205	1	312.09	312.09	
	3	箱壁	钢板 $\delta_1=5$ 2200×2000	2	172.70	345.40	
	4	箱壁	钢板 $\delta_1=5$ 3000×2000	2	235.50	471.00	
	5	箱顶箍	角钢∠90×8 L=2195	2	24.03	48.06	
	6	箱顶箍	角钢∠90×8 L=2995	2	32.78	65.56	
	7	箱底箍	角钢∠90×8 L=2995	2	32.78	65.56	
	8	箱底箍	角钢∠90×8 L=2195	2	24.03	48.06	
	9	壁框箍	角钢∠63×40×6 L=1820	4	8.44	33.76	
	10	人孔角钢	角钢∠90×8 L=2179	1	22.06	22.06	
	11	人孔拉条	扁钢-60×6 L=508	2	1.44	2.88	
	12	箱顶拉条	扁钢-60×6 L=2015	1	5.70	5.70	a=1205
	13	箱壁型钢	槽钢⊏8 L=2365	2	19.03	38.06	
	14	箱壁型钢	槽钢⊏8 L=3165	2	25.46	50.92	
	15	箱壁型钢	槽钢⊏10 L=3205	2	32.05	64.10	
	16	箱壁型钢	槽钢⊏10 L=2405	2	24.05	48.10	

总重:1777.35 kg

14#矩形给水箱本体材料表 H=(2000)						图集号	02S101
审核		校对		设计		页	52

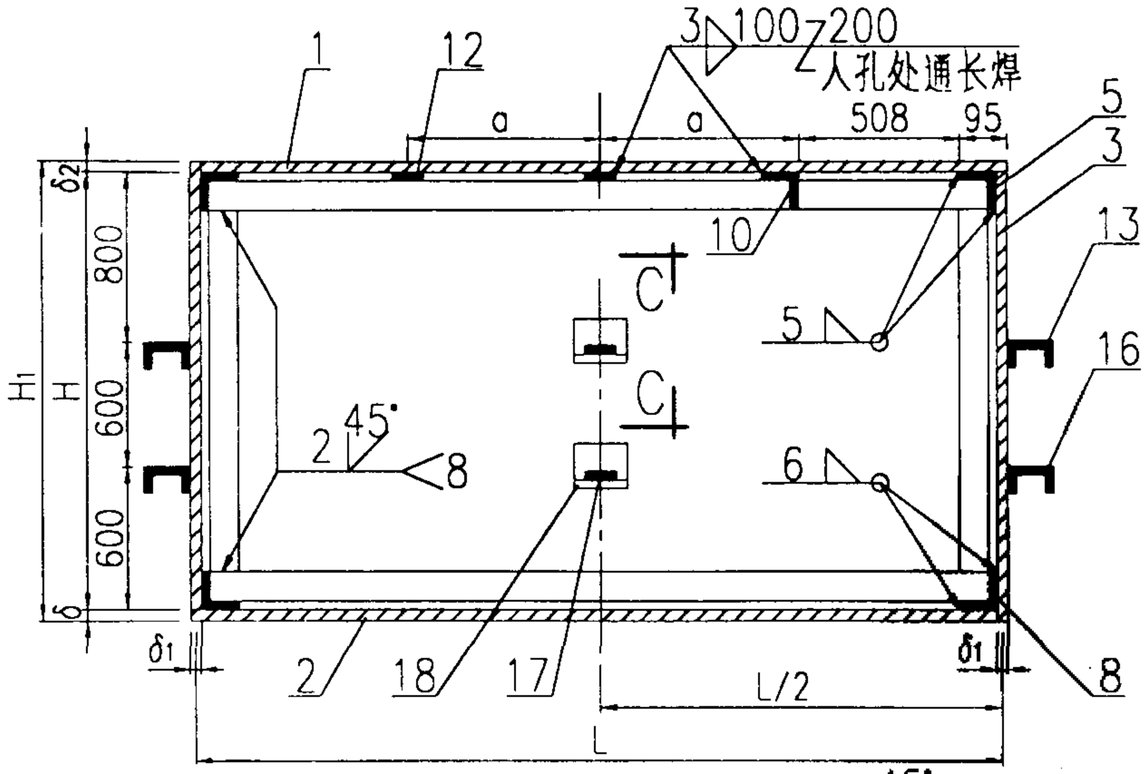

A — A

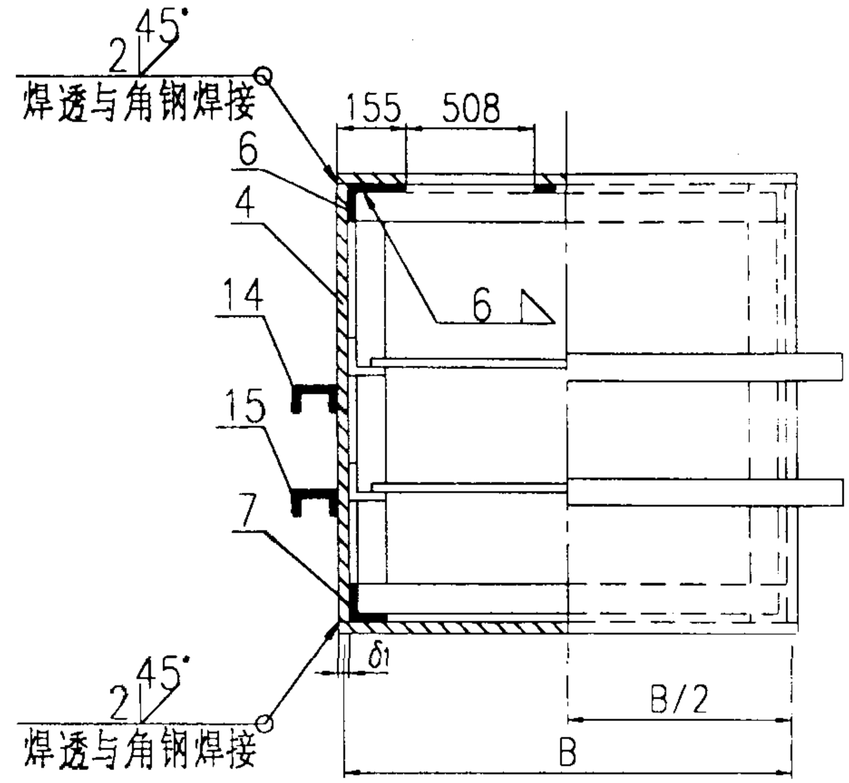

B — B

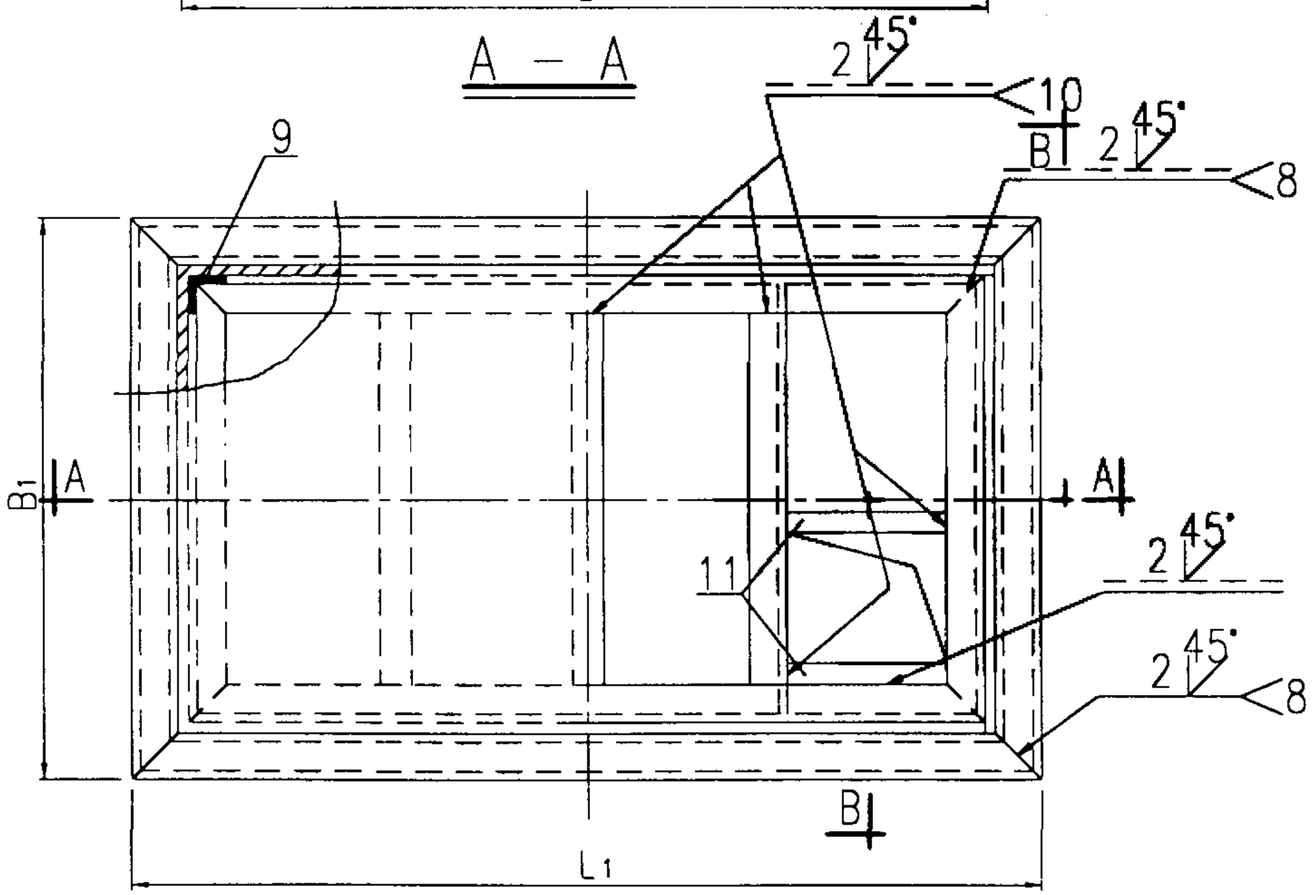

平 面 图

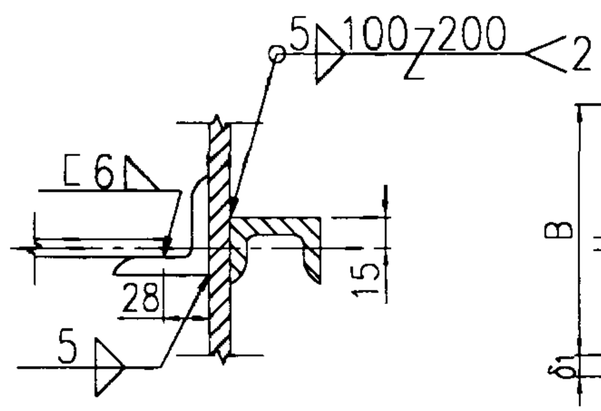

C — C

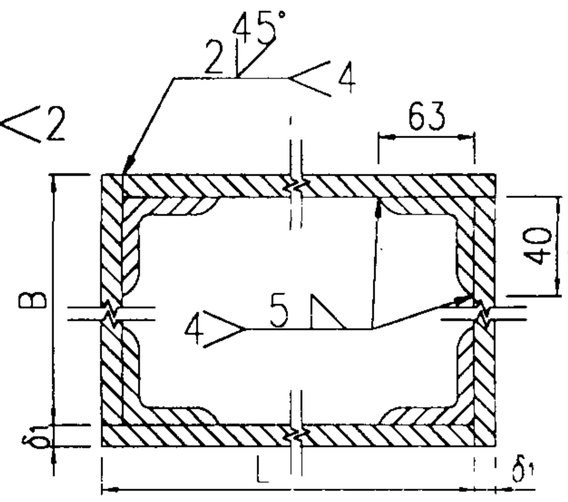

箱壁拼板图

15#17#18#20# 矩形给水箱本体图 H=2000				图集号	02S101
审核		校对		设计	页 53

15#矩形给水箱材料表

尺寸	件号	名称	规格	数量	重量(kg) 单重	重量(kg) 共重	备注
3400×2000×2000	1	箱顶	钢板δ_2=3 3405×2005	1	160.78	160.78	
	2	箱底	钢板δ =6 3405×2005	1	321.56	321.56	
	3	箱壁	钢板δ_1=5 2000×2000	2	157.00	314.00	
	4	箱壁	钢板δ_1=5 3400×2000	2	266.90	533.80	
	5	箱顶箍	角钢∠90×8 L=1995	2	21.84	43.68	
	6	箱顶箍	角钢∠90×8 L=3395	2	37.16	74.32	
	7	箱底箍	角钢∠90×8 L=3395	2	37.16	74.32	
	8	箱底箍	角钢∠90×8 L=1995	2	21.84	43.68	
	9	壁框箍	角钢∠63×40×6 L=1820	4	8.44	33.76	
	10	人孔角钢	角钢∠90×8 L=1979	1	19.87	19.87	
	11	人孔拉条	扁钢-60×6 L=508	2	1.44	2.88	
	12	箱顶拉条	扁钢-60×6 L=1815	1	5.14	5.14	a=1405
	13	箱壁型钢	槽钢⊏8 L=2165	2	17.42	34.84	
	14	箱壁型钢	槽钢⊏8 L=3565	2	28.68	57.36	
	15	箱壁型钢	槽钢⊏8 L=3565	2	28.68	57.36	
	16	箱壁型钢	槽钢⊏8 L=2165	2	17.42	34.84	
	17	内拉条	扁钢-60×6 L=1939	2	5.48	10.96	
	18	节点角钢	角钢∠90×8 L=100	4	1.10	4.40	

总重:1827.55 kg

17#矩形给水箱材料表

尺寸	件号	名称	规格	数量	重量(kg) 单重	重量(kg) 共重	备注
3600×2400×2000	1	箱顶	钢板δ_2=3 3605×2405	1	204.18	204.18	
	2	箱底	钢板δ =6 3605×2405	1	408.36	408.36	
	3	箱壁	钢板δ_1=5 2400×2000	2	188.40	376.80	
	4	箱壁	钢板δ_1=5 3600×2000	2	282.60	565.20	
	5	箱顶箍	角钢∠90×8 L=2395	2	26.22	52.44	
	6	箱顶箍	角钢∠90×8 L=3595	2	39.35	70.70	
	7	箱底箍	角钢∠90×8 L=3595	2	39.35	70.70	
	8	箱底箍	角钢∠90×8 L=2395	2	26.22	52.44	
	9	壁框箍	角钢∠63×40×6 L=1820	4	8.44	33.76	
	10	人孔角钢	角钢∠90×8 L=2379	1	26.04	26.04	
	11	人孔拉条	扁钢-60×6 L=508	2	1.44	2.88	
	12	箱顶拉条	扁钢-60×6 L=2215	1	6.27	6.27	a=1205
	13	箱壁型钢	槽钢⊏8 L=2565	2	20.64	41.28	
	14	箱壁型钢	槽钢⊏8 L=3765	2	30.29	60.58	
	15	箱壁型钢	槽钢⊏10 L=3805	2	38.05	76.10	
	16	箱壁型钢	槽钢⊏10 L=2605	2	26.05	52.10	
	17	内拉条	扁钢-60×6 L=2339	2	6.62	13.24	
	18	节点角钢	角钢∠90×8 L=100	4	1.10	4.40	

总重:2117.47 kg

15#17#矩形给水箱本体材料表 H=2000					图集号	02S101
审核	王[illegible]	校对	[illegible]	设计	任[illegible]	页 54

18#矩形给水箱材料表

尺寸	件号	名称	规格	数量	重量(kg) 单重	重量(kg) 共重	备注
3800×2600×2000	1	箱顶	钢板 $\delta_2=3$ 3805×2605	1	233.43	233.43	
	2	箱底	钢板 $\delta=6$ 3805×2605	1	466.86	466.86	
	3	箱壁	钢板 $\delta_1=5$ 2600×2000	2	204.10	408.20	
	4	箱壁	钢板 $\delta_1=5$ 3800×2000	2	298.30	596.60	
	5	箱顶箍	角钢∠90×8 L=2595	2	28.40	56.80	
	6	箱顶箍	角钢∠90×8 L=3795	2	41.54	83.08	
	7	箱底箍	角钢∠90×8 L=3795	2	41.54	83.08	
	8	箱底箍	角钢∠90×8 L=2595	2	28.40	56.80	
	9	壁框箍	角钢∠63×40×6 L=1820	4	8.44	33.76	
	10	人孔角钢	角钢∠90×8 L=2579	1	26.43	26.43	
	11	人孔拉条	扁钢-60×6 L=508	2	1.44	2.88	
	12	箱顶拉条	扁钢-60×6 L=2415	2	6.83	13.66	a=1070
	13	箱壁型钢	槽钢⊏8 L=2765	2	22.24	44.48	
	14	箱壁型钢	槽钢⊏8 L=3965	2	31.90	63.80	
	15	箱壁型钢	槽钢⊏10 L=4005	2	40.05	80.10	
	16	箱壁型钢	槽钢⊏10 L=2805	2	28.05	56.10	
	17	内拉条	扁钢-60×6 L=2539	2	7.19	14.38	
	18	节点角钢	角钢∠90×8 L=100	4	1.10	4.40	

总重:2324.84 kg

20#矩形给水箱材料表

尺寸	件号	名称	规格	数量	重量(kg) 单重	重量(kg) 共重	备注
4000×2800×2000	1	箱顶	钢板 $\delta_2=3$ 4005×2805	1	264.56	264.56	
	2	箱底	钢板 $\delta=6$ 4005×2805	1	529.12	529.12	
	3	箱壁	钢板 $\delta_1=5$ 2800×2000	2	219.80	439.60	
	4	箱壁	钢板 $\delta_1=5$ 4000×2000	2	314.00	628.00	
	5	箱顶箍	角钢∠90×8 L=2795	2	30.59	61.18	
	6	箱顶箍	角钢∠90×8 L=3995	2	43.73	87.46	
	7	箱底箍	角钢∠90×8 L=3995	2	43.73	87.46	
	8	箱底箍	角钢∠90×8 L=2795	2	30.59	61.18	
	9	壁框箍	角钢∠63×40×6 L=1820	4	8.44	33.76	
	10	人孔角钢	角钢∠90×8 L=2779	1	28.62	28.62	
	11	人孔拉条	扁钢-60×6 L=508	2	1.44	2.88	
	12	箱顶拉条	扁钢-60×6 L=2615	2	7.40	14.80	a=1337
	13	箱壁型钢	槽钢⊏8 L=2965	2	23.85	47.70	
	14	箱壁型钢	槽钢⊏8 L=4165	2	33.51	67.02	
	15	箱壁型钢	槽钢⊏10 L=4205	2	42.05	84.10	
	16	箱壁型钢	槽钢⊏10 L=3005	2	30.05	60.10	
	17	内拉条	扁钢-60×6 L=2739	2	7.81	15.62	
	18	节点角钢	角钢∠90×8 L=100	4	1.10	4.40	

总重:2517.56 kg

18#20#矩形给水箱本体材料表 H=2000					图集号	02S101
审核	张[illegible]	校对	[illegible]	设计	任[illegible]	页 55

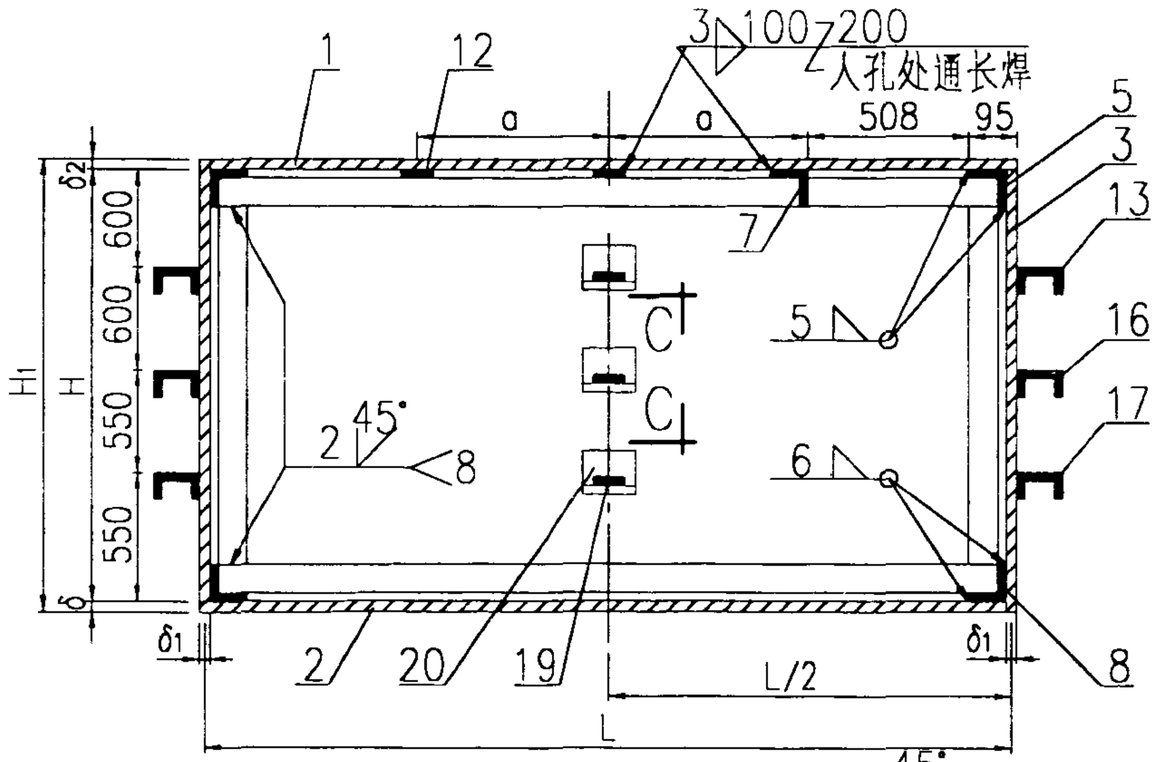

A — A

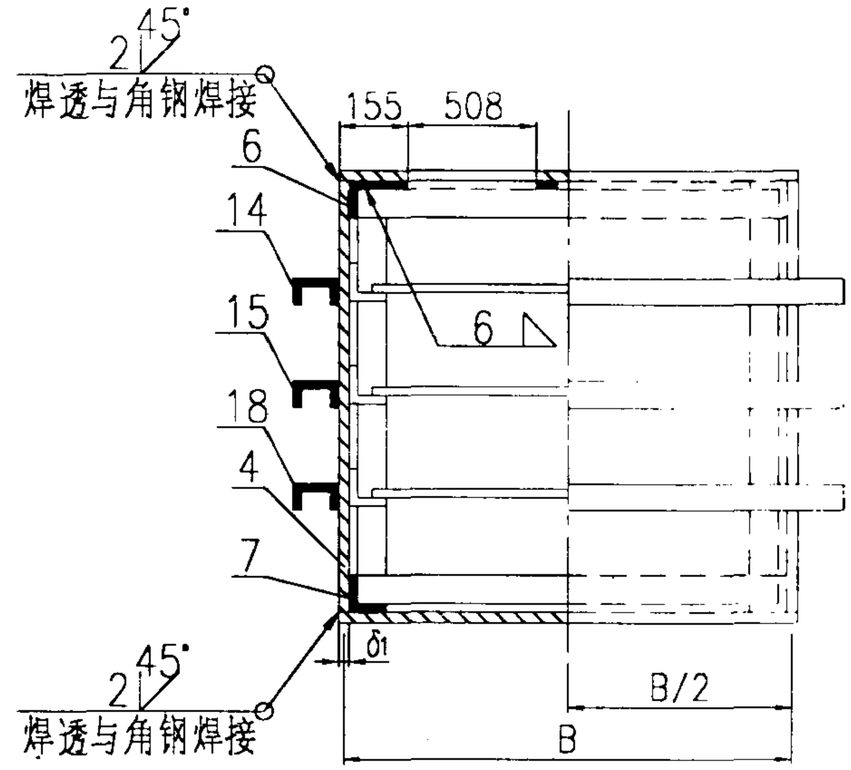

B — B

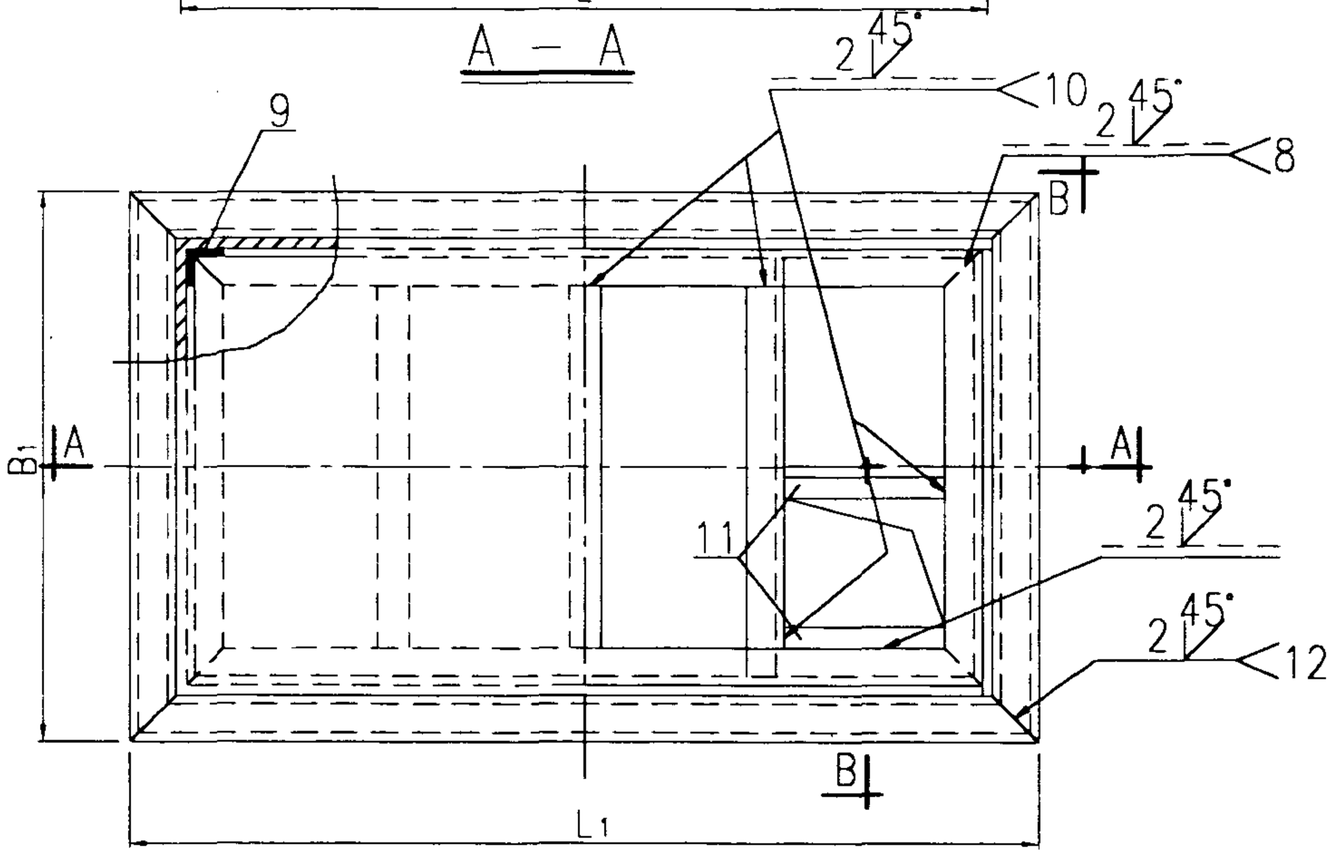

平 面 图

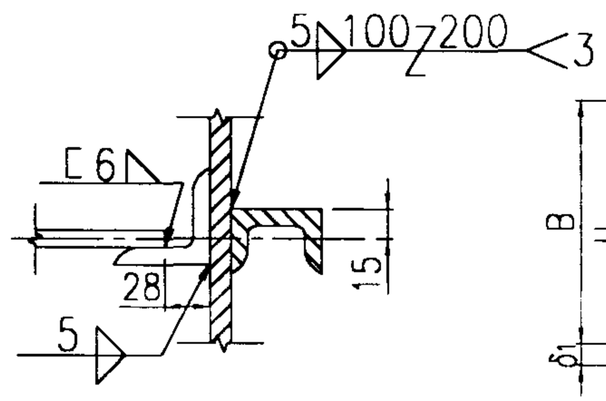

C — C

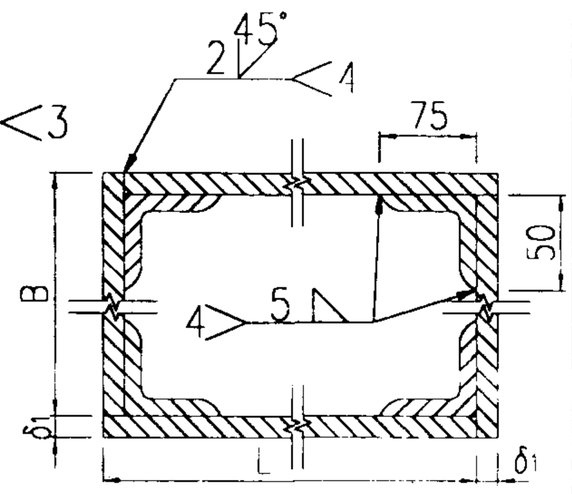

箱壁拼板图

16#19#21#22#矩形给水箱本体图 H=2400				图集号	02S101
审核	校对	设计		页	56

16#矩形给水箱材料表

尺寸	件号	名称	规格	数量	重量(kg) 单重	重量(kg) 共重	备注
3200×2200×2400	1	箱顶	钢板 $\delta_2=3$ 3205×2205	1	166.43	166.43	
	2	箱底	钢板 $\delta=6$ 3205×2205	1	332.86	332.86	
	3	箱壁	钢板 $\delta_1=5$ 2200×2400	2	207.24	414.18	
	4	箱壁	钢板 $\delta_1=5$ 3200×2400	2	301.44	602.88	
	5	箱顶箍	角钢∠90×8 L=2195	2	24.03	48.06	
	6	箱顶箍	角钢∠90×8 L=3195	2	34.97	69.94	
	7	箱底箍	角钢∠90×8 L=3195	2	34.97	69.94	
	8	箱底箍	角钢∠90×8 L=2195	2	24.03	48.06	
	9	壁框箍	角钢∠75×50×6 L=2220	4	12.65	50.60	
	10	人孔角钢	角钢∠90×8 L=2179	1	22.06	22.06	
	11	人孔拉条	扁钢-60×6 L=508	2	1.44	2.88	
	12	箱顶拉条	扁钢-60×6 L=2015	1	5.70	5.70	a=1305
	13	箱壁型钢	槽钢⊏8 L=2365	2	19.03	38.06	
	14	箱壁型钢	槽钢⊏8 L=3365	2	27.07	54.14	
	15	箱壁型钢	槽钢⊏8 L=3365	2	19.03	38.06	
	16	箱壁型钢	槽钢⊏8 L=2365	2	27.07	54.14	
	17	箱壁型钢	槽钢⊏10 L=2405	2	24.05	48.10	
	18	箱壁型钢	槽钢⊏10 L=3405	2	34.05	68.10	
	19	内拉条	扁钢-60×6 L=2139	3	6.05	18.15	
	20	节点角钢	角钢∠90×8 L=100	6	1.10	6.60	

总重:2158.94 kg

19#矩形给水箱材料表

尺寸	件号	名称	规格	数量	重量(kg) 单重	重量(kg) 共重	备注
3400×2400×2400	1	箱顶	钢板 $\delta_2=3$ 3405×2405	1	192.85	192.85	
	2	箱底	钢板 $\delta=6$ 3405×2405	1	385.70	385.70	
	3	箱壁	钢板 $\delta_1=5$ 2400×2400	2	226.08	452.16	
	4	箱壁	钢板 $\delta_1=5$ 3400×2400	2	320.28	640.56	
	5	箱顶箍	角钢∠90×8 L=2395	2	26.22	52.44	
	6	箱顶箍	角钢∠90×8 L=3395	2	37.16	74.32	
	7	箱底箍	角钢∠90×8 L=3395	2	37.16	74.32	
	8	箱底箍	角钢∠90×8 L=2395	2	26.22	52.44	
	9	壁框箍	角钢∠75×50×6 L=2220	4	12.65	50.60	
	10	人孔角钢	角钢∠90×8 L=2379	1	24.25	24.25	
	11	人孔拉条	扁钢-60×6 L=508	2	1.44	2.88	
	12	箱顶拉条	扁钢-60×6 L=2215	2	6.27	12.54	a=937
	13	箱壁型钢	槽钢⊏8 L=2565	2	20.64	41.28	
	14	箱壁型钢	槽钢⊏8 L=3565	2	28.68	57.36	
	15	箱壁型钢	槽钢⊏8 L=3565	2	28.68	57.36	
	16	箱壁型钢	槽钢⊏8 L=2565	2	20.64	41.28	
	17	箱壁型钢	槽钢⊏10 L=2605	2	26.05	52.10	
	18	箱壁型钢	槽钢⊏10 L=3605	2	36.05	72.10	
	19	内拉条	扁钢-60×6 L=2339	3	6.62	19.86	
	20	节点角钢	角钢∠90×8 L=100	6	1.10	6.60	

总重:2363.00 kg

16#19#矩形给水箱本体材料表 H=2400				图集号	02S101
审核	校对	设计		页	57

21#矩形给水箱材料表

尺寸	件号	名称	规格	数量	重量(kg) 单重	重量(kg) 共重	备注
3600×2600×2400	1	箱顶	钢板δ_2=3 3605×2605	1	221.16	221.16	
	2	箱底	钢板δ =6 3605×2605	1	442.32	442.32	
	3	箱壁	钢板δ_1=5 2600×2400	2	244.92	489.84	
	4	箱壁	钢板δ_1=5 3600×2400	2	339.12	678.24	
	5	箱顶箍	角钢∠90×8 L=2595	2	28.40	56.80	
	6	箱顶箍	角钢∠90×8 L=3595	2	39.35	78.70	
	7	箱底箍	角钢∠90×8 L=3595	2	39.35	78.70	
	8	箱底箍	角钢∠90×8 L=2595	2	28.40	56.80	
	9	壁框箍	角钢∠75×50×6 L=2220	4	12.65	50.60	
	10	人孔角钢	角钢∠90×8 L=2579	1	26.43	26.43	
	11	人孔拉条	扁钢-60×6 L=508	2	1.44	2.88	
	12	箱顶拉条	扁钢-60×6 L=2415	2	6.83	13.66	a=1003
	13	箱壁型钢	槽钢⊏8 L=2765	2	22.24	44.48	
	14	箱壁型钢	槽钢⊏8 L=3765	2	30.29	60.58	
	15	箱壁型钢	槽钢⊏10 L=3805	2	38.05	76.10	
	16	箱壁型钢	槽钢⊏10 L=2805	2	28.05	56.10	
	17	箱壁型钢	槽钢⊏12.6 L=2857	2	35.20	70.40	
	18	箱壁型钢	槽钢⊏12.6 L=3857	2	47.51	95.02	
	19	内拉条	扁钢-60×6 L=2539	3	7.19	21.57	
	20	节点角钢	角钢∠90×8 L=100	6	1.10	6.60	

总重:2626.97 kg

22#矩形给水箱材料表

尺寸	件号	名称	规格	数量	重量(kg) 单重	重量(kg) 共重	备注
4000×2800×2400	1	箱顶	钢板δ_2=3 4005×2805	1	264.56	264.56	
	2	箱底	钢板δ =6 4005×2805	1	529.12	529.12	
	3	箱壁	钢板δ_1=5 2800×2400	2	263.76	527.52	
	4	箱壁	钢板δ_1=5 4000×2400	2	376.80	753.60	
	5	箱顶箍	角钢∠90×8 L=2795	2	30.59	61.18	
	6	箱顶箍	角钢∠90×8 L=3995	2	43.73	87.46	
	7	箱底箍	角钢∠90×8 L=3995	2	43.73	87.46	
	8	箱底箍	角钢∠90×8 L=2795	2	30.59	61.18	
	9	壁框箍	角钢∠75×50×6 L=2220	4	12.65	50.60	
	10	人孔角钢	角钢∠90×8 L=2779	1	28.62	28.62	
	11	人孔拉条	扁钢-60×6 L=508	2	1.44	2.88	
	12	箱顶拉条	扁钢-60×6 L=2615	2	7.40	14.80	a=1137
	13	箱壁型钢	槽钢⊏8 L=2965	2	23.85	47.70	
	14	箱壁型钢	槽钢⊏8 L=4165	2	33.51	67.02	
	15	箱壁型钢	槽钢⊏10 L=4205	2	42.05	84.10	
	16	箱壁型钢	槽钢⊏10 L=3005	2	30.05	60.10	
	17	箱壁型钢	槽钢⊏12.6 L=3057	2	37.66	75.32	
	18	箱壁型钢	槽钢⊏12.6 L=4257	2	52.44	104.88	
	19	内拉条	扁钢-60×6 L=2739	3	7.75	23.25	
	20	节点角钢	角钢∠90×8 L=100	6	1.10	6.60	

总重:2937.95 kg

21#22#矩形给水箱本体材料表 H=2400					图集号	02S101
审核		校对		设计	页	58

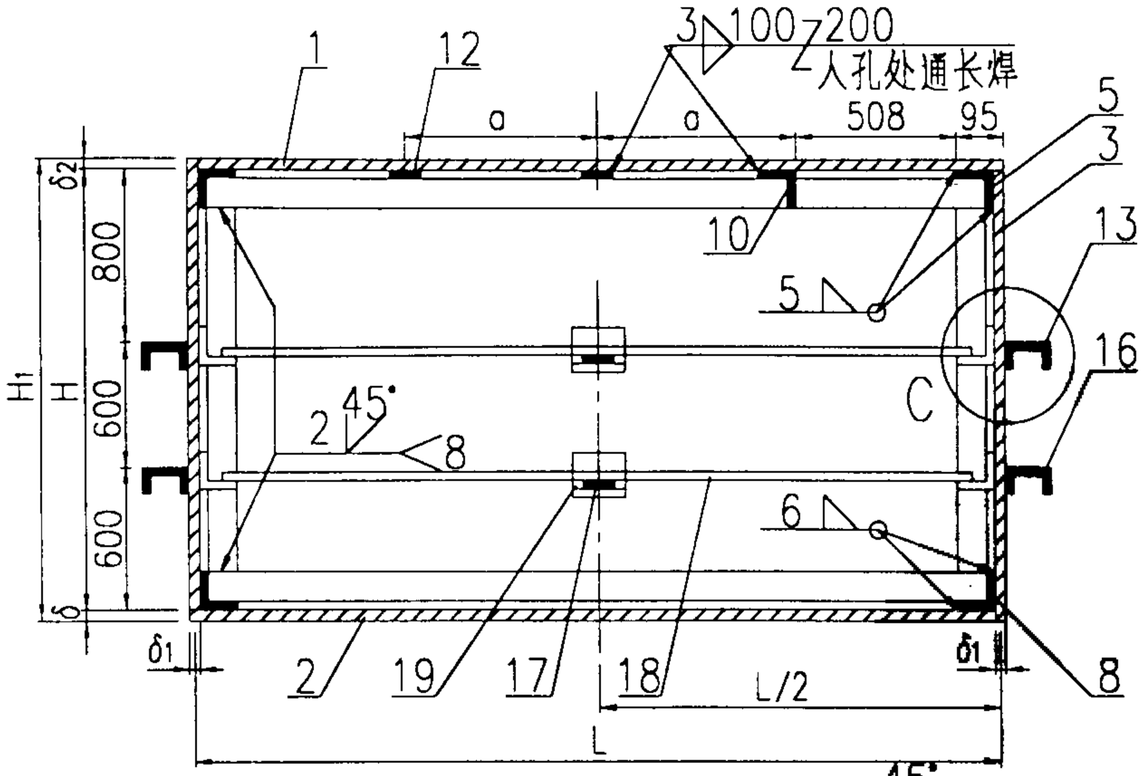

A — A

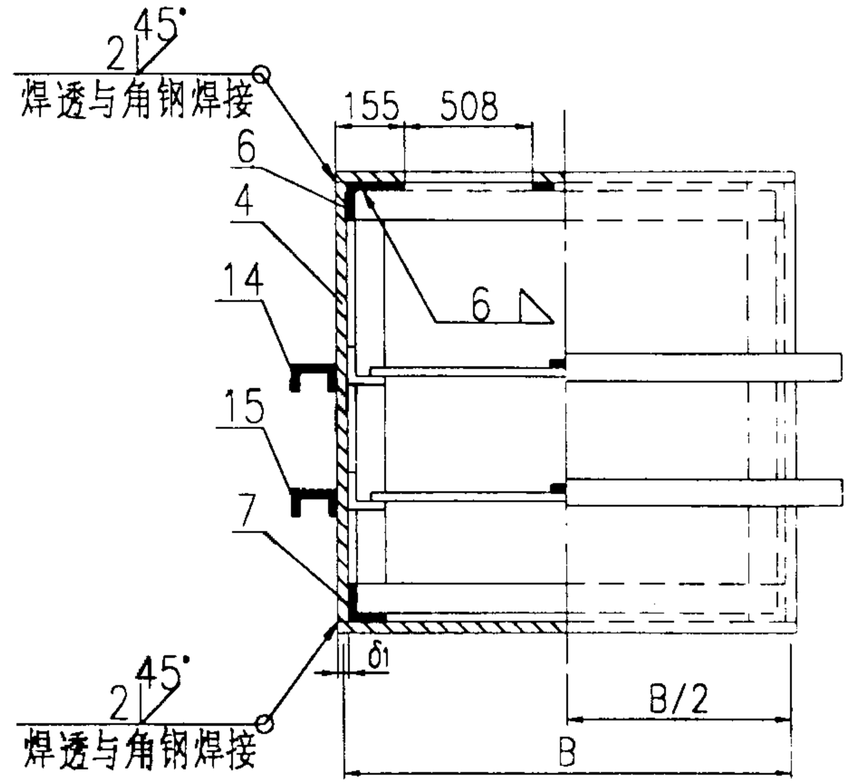

B — B

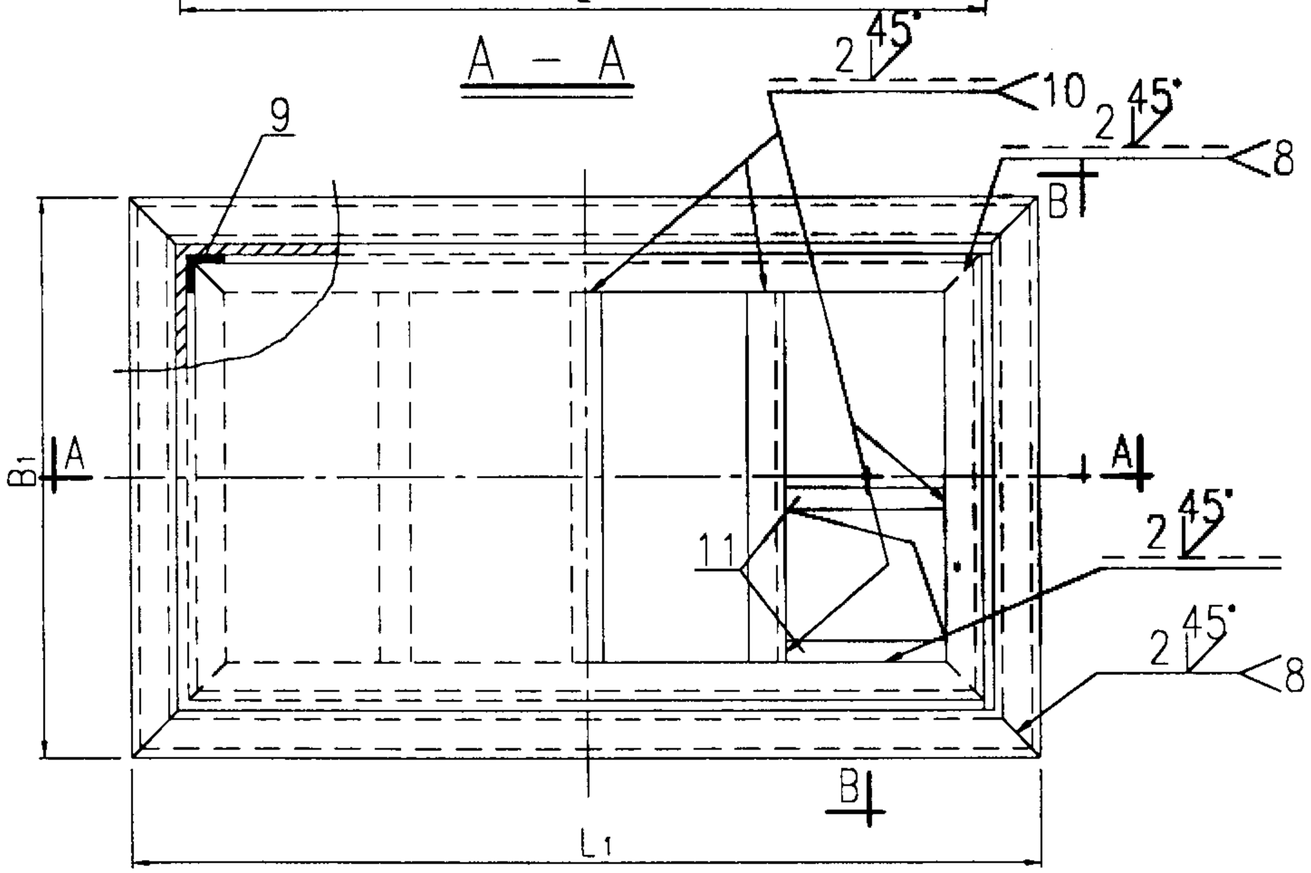

平 面 图

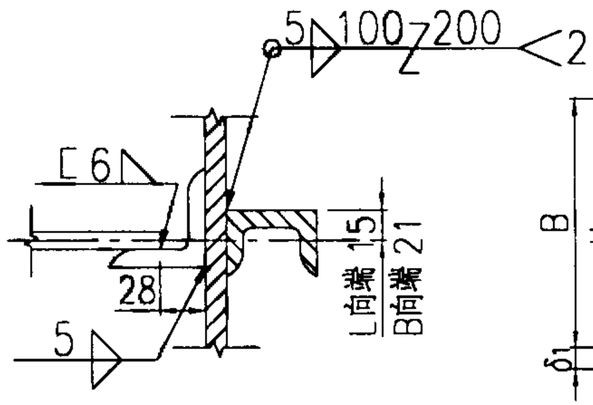

C

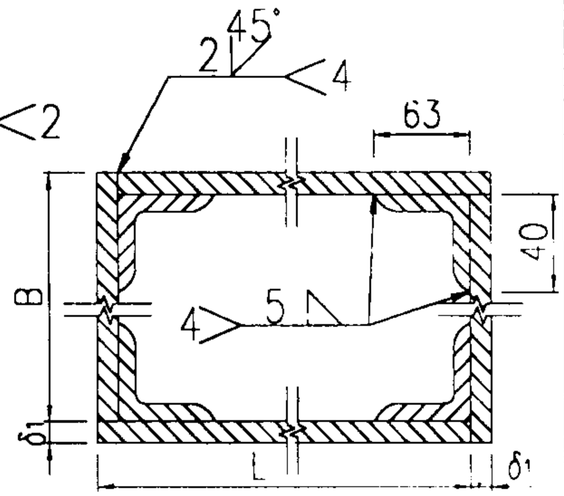

箱壁拼板图

23#24#26#28# 矩形给水箱本体图 H=2000						图集号	02S101
审核		校对		设计		页	59

23#矩形给水箱材料表

尺寸	件号	名称	规格	数量	重量(kg) 单重	重量(kg) 共重	备注
4400×3200×2000	1	箱顶	钢板δ_2=3 4405×3205	1	332.48	332.48	
	2	箱底	钢板δ =6 4405×3205	1	664.96	664.96	
	3	箱壁	钢板δ_1=5 3200×2000	2	251.20	502.40	
	4	箱壁	钢板δ_1=5 4400×2000	2	345.40	690.80	
	5	箱顶箍	角钢∠90×8 L=3195	2	34.97	69.94	
	6	箱顶箍	角钢∠90×8 L=4395	2	48.11	96.22	
	7	箱底箍	角钢∠90×8 L=4395	2	48.11	96.22	
	8	箱底箍	角钢∠90×8 L=3195	2	34.97	69.94	
	9	壁框箍	角钢∠63×40×6 L=1820	4	8.44	33.76	
	10	人孔角钢	角钢∠90×8 L=3179	1	33.00	33.00	
	11	人孔拉条	扁钢-60×6 L=508	2	1.44	2.88	
	12	箱顶拉条	扁钢-60×6 L=3015	2	8.53	17.06	a=1270
	13	箱壁型钢	槽钢⊏8 L=3365	2	27.07	54.14	
	14	箱壁型钢	槽钢⊏8 L=4565	2	36.73	73.46	
	15	箱壁型钢	槽钢⊏8 L=4565	2	36.73	73.46	
	16	箱壁型钢	槽钢⊏8 L=3365	2	27.07	54.14	
	17	内拉条	扁钢-60×6 L=3139	2	9.06	18.12	
	18	内拉条	扁钢-60×6 L=4339	2	12.44	24.88	
	19	节点角钢	角钢∠90×8 L=100	8	1.10	8.80	

总重:2916.66 kg

24#矩形给水箱材料表

尺寸	件号	名称	规格	数量	重量(kg) 单重	重量(kg) 共重	备注
4800×3400×2000	1	箱顶	钢板δ_2=3 4805×3405	1	385.30	385.30	
	2	箱底	钢板δ =6 4805×3405	1	770.60	770.60	
	3	箱壁	钢板δ_1=5 3400×2000	2	266.90	533.80	
	4	箱壁	钢板δ_1=5 4800×2000	2	376.80	753.60	
	5	箱顶箍	角钢∠90×8 L=3395	2	37.16	74.32	
	6	箱顶箍	角钢∠90×8 L=4795	2	52.49	104.98	
	7	箱底箍	角钢∠90×8 L=4795	2	52.49	104.98	
	8	箱底箍	角钢∠90×8 L=3395	2	37.16	74.32	
	9	壁框箍	角钢∠63×40×6 L=1820	4	8.44	33.76	
	10	人孔角钢	角钢∠90×8 L=3379	1	35.19	35.19	
	11	人孔拉条	扁钢-60×6 L=508	2	1.44	2.88	
	12	箱顶拉条	扁钢-60×6 L=3215	2	9.10	27.30	a=1053
	13	箱壁型钢	槽钢⊏8 L=3565	2	28.68	57.36	
	14	箱壁型钢	槽钢⊏8 L=4965	2	39.94	79.88	
	15	箱壁型钢	槽钢⊏8 L=4965	2	39.94	79.88	
	16	箱壁型钢	槽钢⊏8 L=3565	2	28.68	57.36	
	17	内拉条	扁钢-60×6 L=3339	2	9.62	19.24	
	18	内拉条	扁钢-60×6 L=4739	2	13.68	27.36	
	19	节点角钢	角钢∠90×8 L=100	8	1.10	8.80	

总重:3230.91 kg

23#24#矩形给水箱本体材料表 H=2000					图集号	02S101
审核	王[illegible]	校对	[illegible]	设计	任[illegible]	页 60

26#矩形给水箱材料表

尺寸	件号	名称	规格	数量	重量(kg) 单重	重量(kg) 共重	备注
5200×3800×2000	1	箱顶	钢板δ_2=3 5205×3805	1	466.41	466.41	
	2	箱底	钢板δ =6 5205×3805	1	932.82	932.82	
	3	箱壁	钢板δ_1=5 3800×2000	2	298.30	596.60	
	4	箱壁	钢板δ_1=5 5200×2000	2	408.20	816.40	
	5	箱顶箍	角钢∠90×8 L=3795	2	41.54	83.08	
	6	箱顶箍	角钢∠90×8 L=5195	2	56.86	113.72	
	7	箱底箍	角钢∠90×8 L=5195	2	56.86	113.72	
	8	箱底箍	角钢∠90×8 L=3795	2	41.54	83.08	
	9	壁框箍	角钢∠63×40×6 L=1820	4	8.44	33.76	
	10	人孔角钢	角钢∠90×8 L=3779	1	39.57	39.57	
	11	人孔拉条	扁钢-60×6 L=508	2	1.44	2.88	
	12	箱顶拉条	扁钢-60×6 L=3615	3	10.23	30.69	a=1153
	13	箱壁型钢	槽钢⊏8 L=3965	2	31.90	63.80	
	14	箱壁型钢	槽钢⊏8 L=5365	2	43.16	86.32	
	15	箱壁型钢	槽钢⊏10 L=5450	2	54.50	109.00	
	16	箱壁型钢	槽钢⊏10 L=4005	2	40.05	80.10	
	17	内拉条	扁钢-60×6 L=3739	2	10.76	21.52	
	18	内拉条	扁钢-60×6 L=5139	2	14.69	29.38	
	19	节点角钢	角钢∠90×8 L=100	8	1.10	8.80	

总重:3711.65 kg

28#矩形给水箱材料表

尺寸	件号	名称	规格	数量	重量(kg) 单重	重量(kg) 共重	备注
5600×3800×2000	1	箱顶	钢板δ_2=3 5605×3805	1	502.25	466.41	
	2	箱底	钢板δ =6 5605×3805	1	1004.50	1004.50	
	3	箱壁	钢板δ_1=5 3800×2000	2	298.30	596.60	
	4	箱壁	钢板δ_1=5 5600×2000	2	439.60	879.20	
	5	箱顶箍	角钢∠90×8 L=3795	2	41.54	83.08	
	6	箱顶箍	角钢∠90×8 L=5595	2	61.24	122.48	
	7	箱底箍	角钢∠90×8 L=5595	2	61.24	122.48	
	8	箱底箍	角钢∠90×8 L=3795	2	41.54	83.08	
	9	壁框箍	角钢∠63×40×6 L=1820	4	8.44	33.76	
	10	人孔角钢	角钢∠90×8 L=3779	1	39.57	39.57	
	11	人孔拉条	扁钢-60×6 L=508	2	1.44	2.88	
	12	箱顶拉条	扁钢-60×6 L=3615	2	10.23	40.92	a=1002
	13	箱壁型钢	槽钢⊏8 L=3965	2	31.90	63.80	
	14	箱壁型钢	槽钢⊏8 L=5765	2	46.38	92.76	
	15	箱壁型钢	槽钢⊏10 L=5805	2	58.05	116.10	
	16	箱壁型钢	槽钢⊏10 L=4005	2	40.05	80.10	
	17	内拉条	扁钢-60×6 L=3739	2	10.76	21.52	
	18	内拉条	扁钢-60×6 L=5539	2	15.84	31.68	
	19	节点角钢	角钢∠90×8 L=100	8	1.10	8.80	

总重3889.72 kg

26#28#矩形给水箱本体材料表 H=2000					图集号	02S101
审核	金鸣	校对	刘小玲	设计	任放	页	61

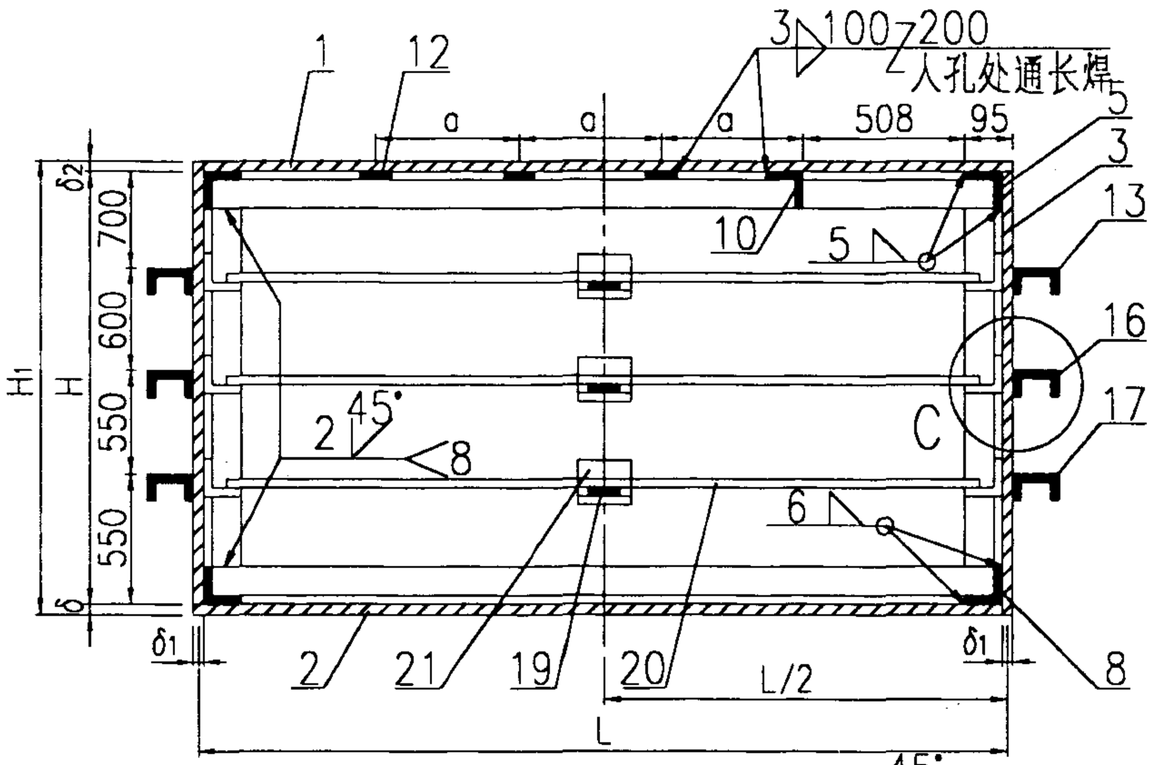

A — A

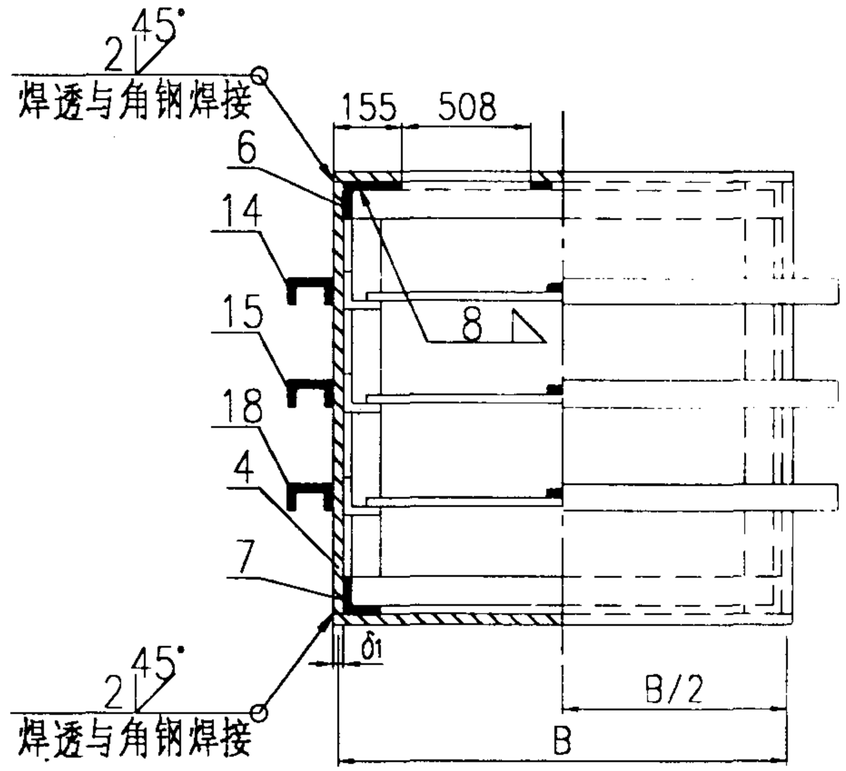

B — B

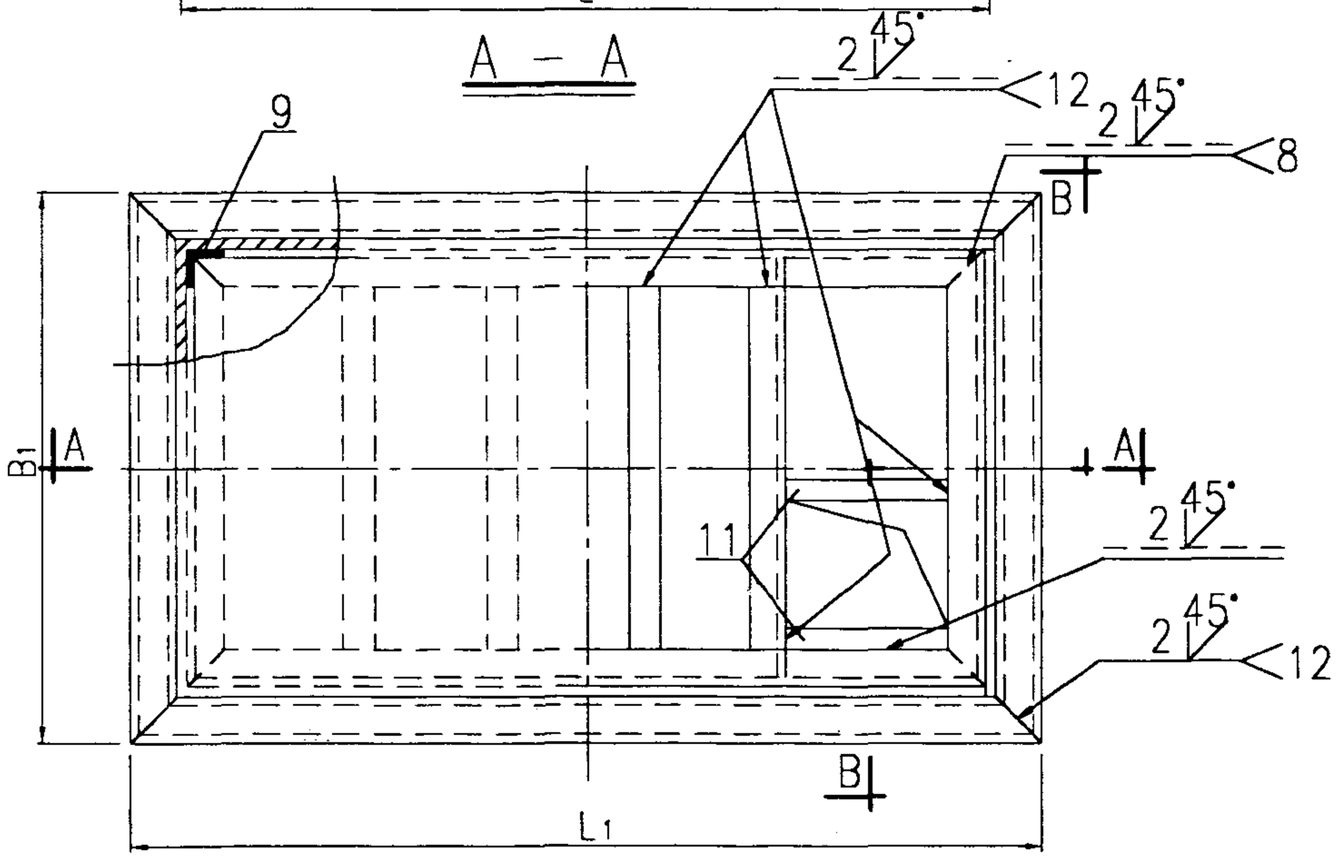

平 面 图

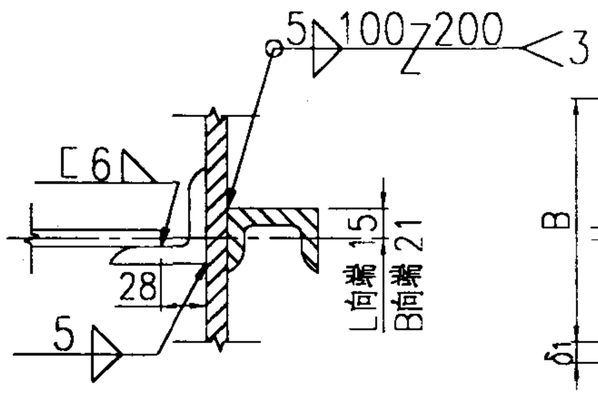

C

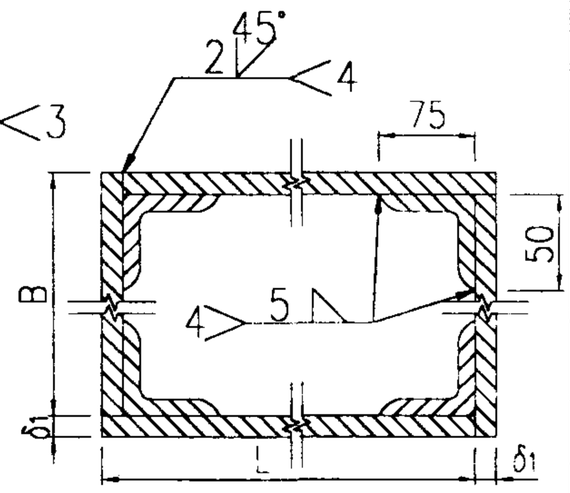

箱壁拼板图

25#27#29#31#矩形给水箱本体图 H=2400				图集号	02S101
审核	校对	设计		页	62

25#矩形给水箱材料表

尺寸	件号	名称	规格	数量	重量(kg) 单重	重量(kg) 共重	备注
4400×3200×2400	1	箱顶	钢板 $\delta_2=3$ 4405×3205	1	332.48	332.48	
	2	箱底	钢板 $\delta=6$ 4405×3205	1	664.96	664.96	
	3	箱壁	钢板 $\delta_1=5$ 3200×2400	2	301.44	602.88	
	4	箱壁	钢板 $\delta_1=5$ 4400×2400	2	414.48	828.96	
	5	箱顶箍	角钢∠90×8 L=3195	2	34.97	69.94	
	6	箱顶箍	角钢∠90×8 L=4395	2	48.11	96.22	
	7	箱底箍	角钢∠90×8 L=4395	2	48.11	96.22	
	8	箱底箍	角钢∠90×8 L=3195	2	34.97	69.94	
	9	壁框箍	角钢∠75×50×6 L=2220	4	12.65	50.60	
	10	人孔角钢	角钢∠90×8 L=3179	1	33.00	33.00	
	11	人孔拉条	扁钢-60×6 L=508	2	1.44	2.88	
	12	箱顶拉条	扁钢-60×6 L=3015	2	8.53	17.06	a=1270
	13	箱壁型钢	槽钢⊏8 L=3365	2	27.07	54.14	
	14	箱壁型钢	槽钢⊏8 L=4565	2	36.73	73.46	
	15	箱壁型钢	槽钢⊏8 L=4565	2	36.73	73.46	
	16	箱壁型钢	槽钢⊏8 L=3365	2	27.07	54.14	
	17	箱壁型钢	槽钢⊏10 L=3405	2	34.05	68.10	
	18	箱壁型钢	槽钢⊏10 L=4605	2	46.05	90.10	
	19	内拉条	扁钢-60×6 L=3139	3	9.01	27.03	
	20	内拉条	扁钢-60×6 L=4339	3	12.49	37.47	
	21	节点角钢	角钢∠90×8 L=100	12	1.10	13.20	

总重:3358.24 kg

27#矩形给水箱材料表

尺寸	件号	名称	规格	数量	重量(kg) 单重	重量(kg) 共重	备注
4800×3400×2400	1	箱顶	钢板 $\delta_2=3$ 4805×3405	1	385.30	385.30	
	2	箱底	钢板 $\delta=6$ 4805×3405	1	770.60	770.60	
	3	箱壁	钢板 $\delta_1=5$ 3400×2400	2	320.28	640.56	
	4	箱壁	钢板 $\delta_1=5$ 4800×2400	2	452.16	904.32	
	5	箱顶箍	角钢∠90×8 L=3395	2	37.16	74.32	
	6	箱顶箍	角钢∠90×8 L=4795	2	52.49	104.98	
	7	箱底箍	角钢∠90×8 L=4795	2	52.49	104.98	
	8	箱底箍	角钢∠90×8 L=3395	2	37.16	74.32	
	9	壁框箍	角钢∠75×50×6 L=2220	4	12.65	50.60	
	10	人孔角钢	角钢∠90×8 L=3379	1	35.19	35.19	
	11	人孔拉条	扁钢-60×6 L=508	2	1.44	2.88	
	12	箱顶拉条	扁钢-60×6 L=3215	3	9.10	27.30	a=1053
	13	箱壁型钢	槽钢⊏8 L=3565	2	28.68	57.36	
	14	箱壁型钢	槽钢⊏8 L=4965	2	39.94	79.88	
	15	箱壁型钢	槽钢⊏8 L=4965	2	39.94	79.88	
	16	箱壁型钢	槽钢⊏8 L=3565	2	28.68	57.36	
	17	箱壁型钢	槽钢⊏10 L=3605	2	36.05	72.10	
	18	箱壁型钢	槽钢⊏10 L=5005	2	50.05	100.10	
	19	内拉条	扁钢-60×6 L=3339	3	9.62	28.86	
	20	内拉条	扁钢-60×6 L=4739	3	13.58	40.74	
	21	节点角钢	角钢∠90×8 L=100	12	1.10	13.20	

总重:3704.83 kg

25#27#矩形给水箱本体材料表 H=2400					图集号	02S101
审核	校对	设计			页	63

29#矩形给水箱材料表

尺寸	件号	名称	规格	数量	重量(kg) 单重	重量(kg) 共重	备注
5200×3600×2400	1	箱顶	钢板 $\delta_2=3$ 5205×3605	1	441.89	441.89	
	2	箱底	钢板 $\delta=6$ 5205×3605	1	883.79	883.79	
	3	箱壁	钢板 $\delta_1=5$ 3600×2400	2	339.12	678.24	
	4	箱壁	钢板 $\delta_1=5$ 5200×2400	2	489.84	979.68	
	5	箱顶箍	角钢∠90×8 L=3595	2	39.35	78.70	
	6	箱顶箍	角钢∠90×8 L=5195	2	56.86	113.72	
	7	箱底箍	角钢∠90×8 L=5195	2	56.86	113.72	
	8	箱底箍	角钢∠90×8 L=3595	2	39.35	78.70	
	9	壁框箍	角钢∠75×50×6 L=2220	4	12.65	50.60	
	10	人孔角钢	角钢∠90×8 L=3579	1	37.38	37.38	
	11	人孔拉条	扁钢-60×6 L=508	2	1.44	2.88	
	12	箱顶拉条	扁钢-60×6 L=3415	3	9.66	28.98	a=1153
	13	箱壁型钢	槽钢⊏8 L=3765	2	30.29	60.58	
	14	箱壁型钢	槽钢⊏8 L=5365	2	43.16	86.32	
	15	箱壁型钢	槽钢⊏8 L=5365	2	43.16	86.32	
	16	箱壁型钢	槽钢⊏8 L=3765	2	30.29	60.58	
	17	箱壁型钢	槽钢⊏10 L=3805	2	38.05	76.10	
	18	箱壁型钢	槽钢⊏10 L=5405	2	54.05	108.10	
	19	内拉条	扁钢-60×6 L=3539	3	10.19	30.57	
	20	内拉条	扁钢-60×6 L=5139	3	14.71	44.13	
	21	节点角钢	角钢∠90×8 L=100	12	1.10	13.20	

总重:4054.18 kg

31#矩形给水箱材料表

尺寸	件号	名称	规格	数量	重量(kg) 单重	重量(kg) 共重	备注
5600×3800×2400	1	箱顶	钢板 $\delta_2=3$ 5605×3805	1	502.25	502.25	
	2	箱底	钢板 $\delta=6$ 5605×3805	1	1004.50	1004.50	
	3	箱壁	钢板 $\delta_1=5$ 3800×2400	2	357.96	715.92	
	4	箱壁	钢板 $\delta_1=5$ 5600×2400	2	527.52	1055.04	
	5	箱顶箍	角钢∠90×8 L=3795	2	41.54	83.08	
	6	箱顶箍	角钢∠90×8 L=5595	2	61.24	122.48	
	7	箱底箍	角钢∠90×8 L=5595	2	61.24	122.48	
	8	箱底箍	角钢∠90×8 L=3795	2	41.54	83.08	
	9	壁框箍	角钢∠75×50×6 L=2220	4	12.65	50.60	
	10	人孔角钢	角钢∠90×8 L=3779	1	39.57	39.57	
	11	人孔拉条	扁钢-60×6 L=508	2	1.44	2.88	
	12	箱顶拉条	扁钢-60×6 L=3615	4	10.23	40.92	a=1002
	13	箱壁型钢	槽钢⊏8 L=3965	2	31.90	63.80	
	14	箱壁型钢	槽钢⊏8 L=5765	2	46.38	92.76	
	15	箱壁型钢	槽钢⊏10 L=5805	2	58.05	116.10	
	16	箱壁型钢	槽钢⊏10 L=4005	2	40.05	80.10	
	17	箱壁型钢	槽钢⊏12.6 L=4057	2	49.97	99.94	
	18	箱壁型钢	槽钢⊏12.6 L=5857	2	72.15	144.30	
	19	内拉条	扁钢-60×6 L=3739	3	10.76	32.28	
	20	内拉条	扁钢-60×6 L=5539	3	15.84	47.52	
	21	节点角钢	角钢∠90×8 L=100	12	1.10	13.20	

总重:4512.80 kg

29#31#矩形给水箱本体材料表 H=2400					图集号	02S101
审核	王[illegible]	校对	[illegible]	设计	[illegible]	页 64

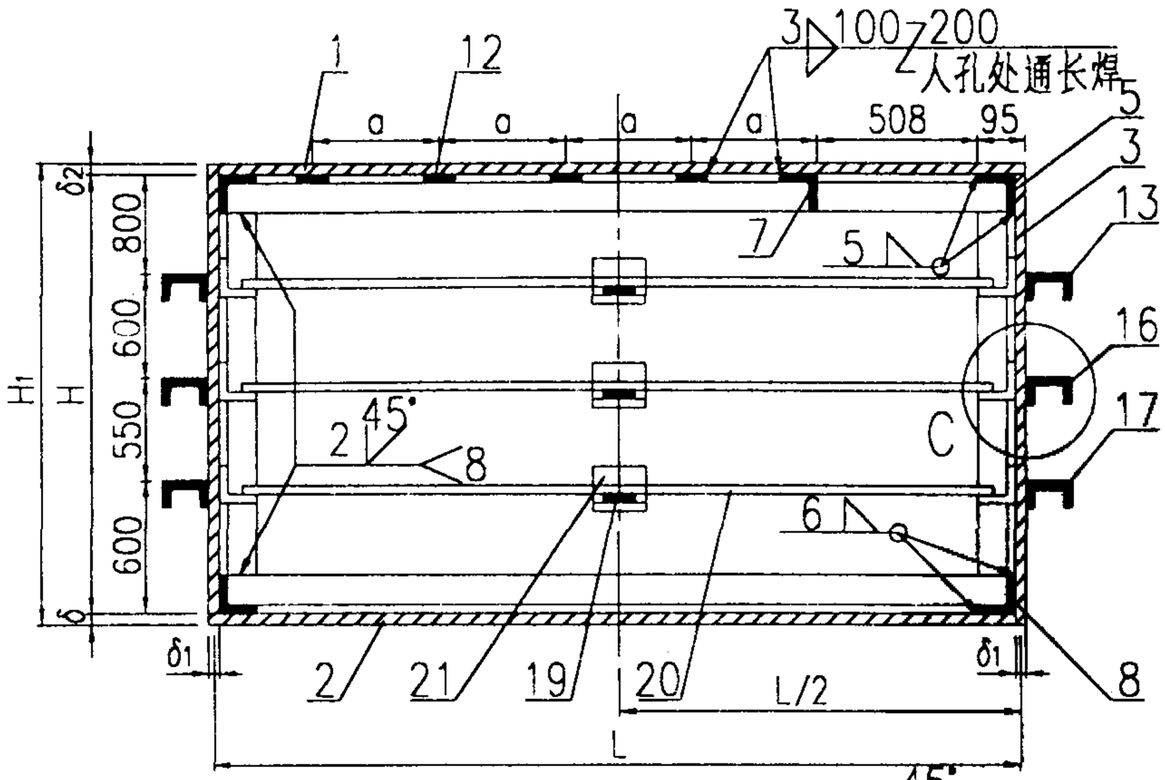

A — A

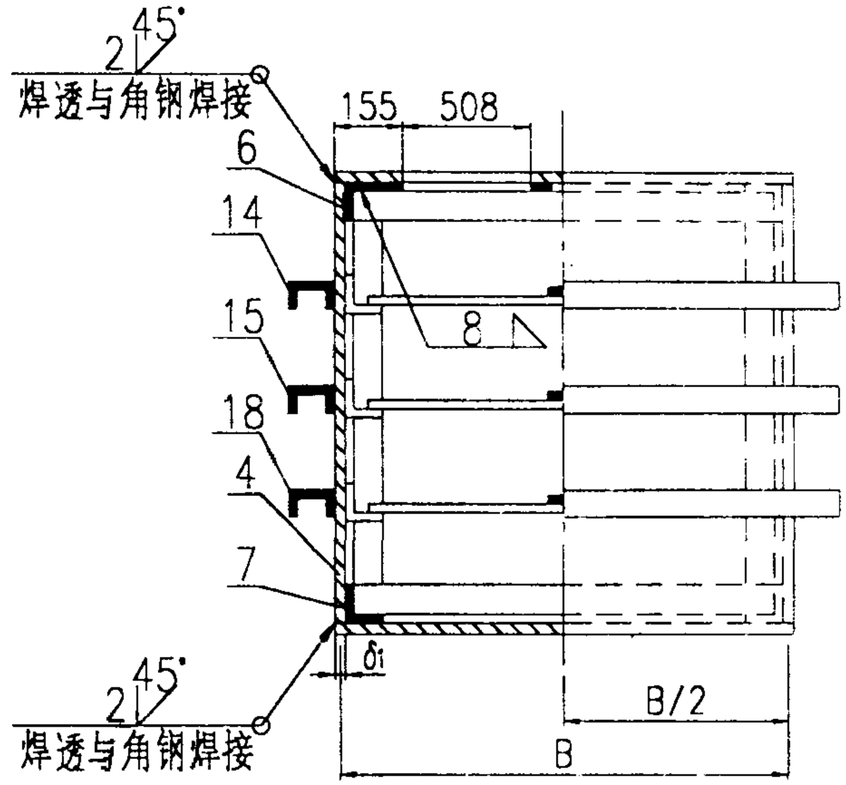

B — B

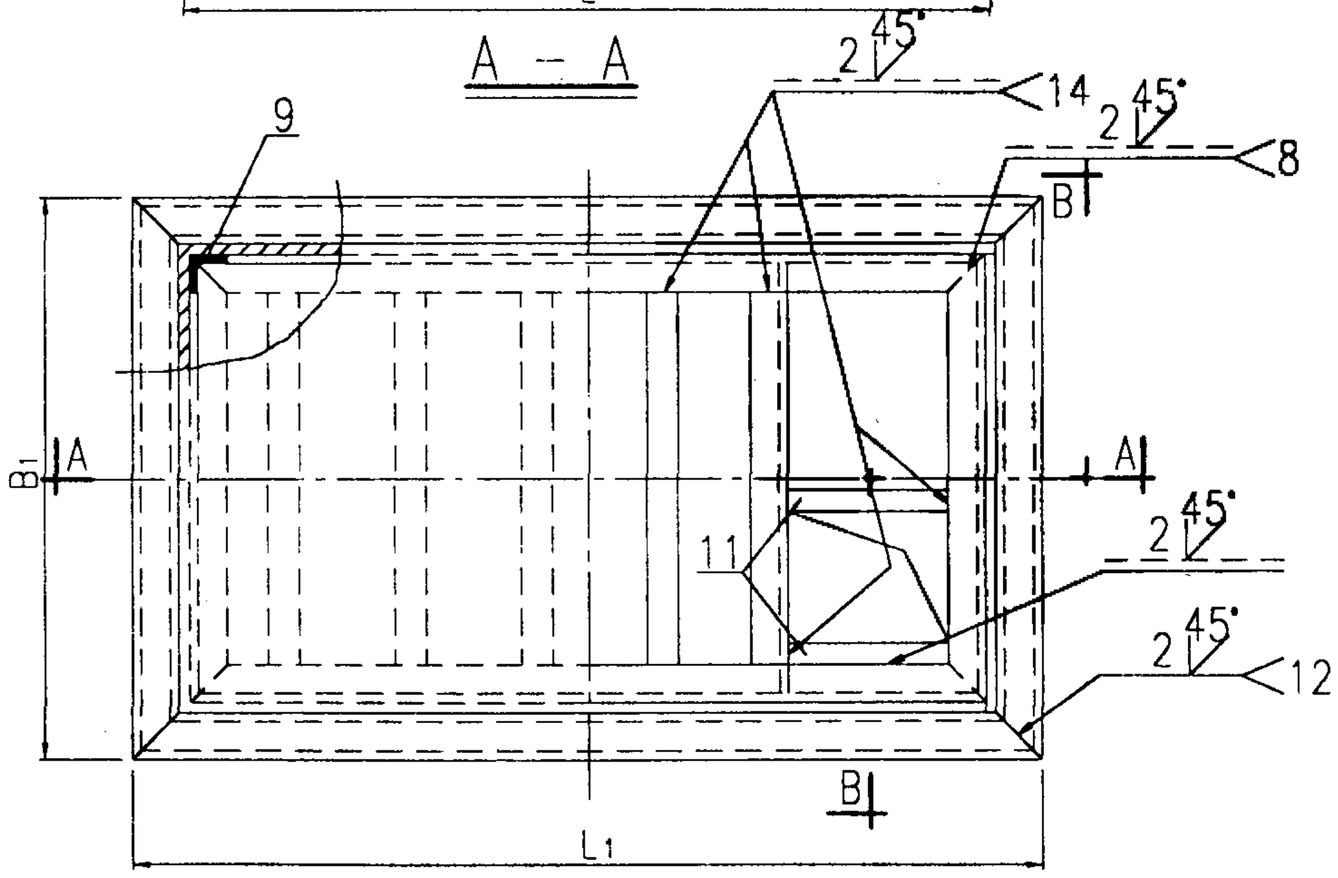

平 面 图

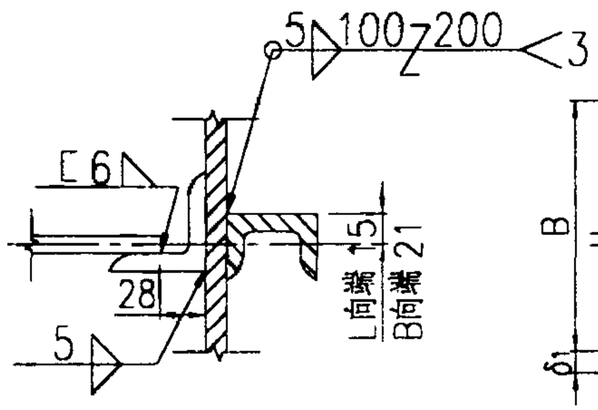

C

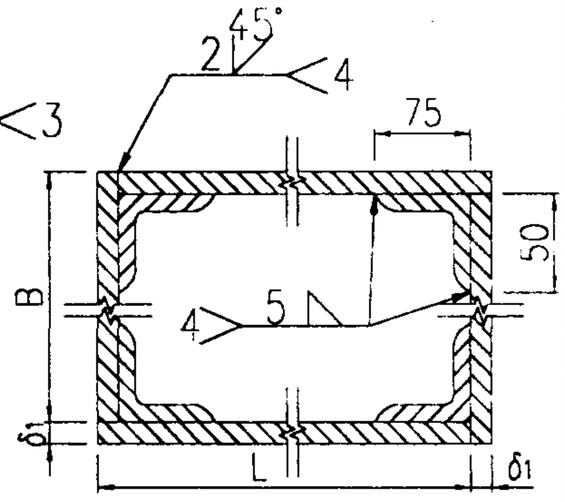

箱壁拼板图

30#32#33#矩形给水箱本体图 H=2600						图集号	02S101
审核	吕炳	校对	陈世纪	设计	任敏	页	65

30#矩形给水箱材料表

尺寸	件号	名称	规格	数量	重量(kg) 单重	重量(kg) 共重	备注
5200×3600×2600	1	箱顶	钢板 $\delta_2=3$ 5205×3605	1	441.89	441.89	
	2	箱底	钢板 $\delta=6$ 5205×3605	1	883.79	883.79	
	3	箱壁	钢板 $\delta_1=5$ 3600×2600	2	367.38	734.76	
	4	箱壁	钢板 $\delta_1=5$ 5200×2600	2	530.66	1061.32	
	5	箱顶箍	角钢∠90×8 L=3595	2	39.35	78.70	
	6	箱顶箍	角钢∠90×8 L=5195	2	56.86	113.72	
	7	箱底箍	角钢∠90×8 L=5195	2	56.86	113.72	
	8	箱底箍	角钢∠90×8 L=3595	2	39.35	78.70	
	9	壁框箍	角钢∠75×50×6 L=2420	4	13.79	55.16	
	10	人孔角钢	角钢∠90×8 L=3579	1	37.38	37.38	
	11	人孔拉条	扁钢-60×6 L=508	2	1.44	2.88	
	12	箱顶拉条	扁钢-60×6 L=3415	3	9.66	28.98	a=1153
	13	箱壁型钢	槽钢⊏8 L=3765	2	30.29	60.58	
	14	箱壁型钢	槽钢⊏8 L=5365	2	43.16	86.32	
	15	箱壁型钢	槽钢⊏10 L=5405	2	54.05	108.10	
	16	箱壁型钢	槽钢⊏10 L=3805	2	38.05	76.10	
	17	箱壁型钢	槽钢⊏12.6 L=3857	2	47.51	95.02	
	18	箱壁型钢	槽钢⊏12.6 L=5457	2	67.22	134.44	
	19	内拉条	扁钢-60×6 L=3539	3	10.19	30.57	
	20	内拉条	扁钢-60×6 L=5139	3	14.71	44.13	
	21	节点角钢	角钢∠90×8 L=100	12	1.10	13.20	

总重:4279.46 kg

32#矩形给水箱材料表

尺寸	件号	名称	规格	数量	重量(kg) 单重	重量(kg) 共重	备注
5600×3800×2600	1	箱顶	钢板 $\delta_2=3$ 5605×3805	1	502.25	502.25	
	2	箱底	钢板 $\delta=6$ 5605×3805	1	1004.50	1004.50	
	3	箱壁	钢板 $\delta_1=5$ 3800×2600	2	387.79	775.58	
	4	箱壁	钢板 $\delta_1=5$ 5600×2600	2	571.48	1142.96	
	5	箱顶箍	角钢∠90×8 L=3795	2	41.54	83.08	
	6	箱顶箍	角钢∠90×8 L=5595	2	61.24	122.48	
	7	箱底箍	角钢∠90×8 L=5595	2	61.24	122.48	
	8	箱底箍	角钢∠90×8 L=3795	2	41.54	83.08	
	9	壁框箍	角钢∠75×50×6 L=2420	4	13.79	55.16	
	10	人孔角钢	角钢∠90×8 L=3779	1	39.57	39.57	
	11	人孔拉条	扁钢-60×6 L=508	2	1.44	2.88	
	12	箱顶拉条	扁钢-60×6 L=3615	4	10.23	40.92	a=1002
	13	箱壁型钢	槽钢⊏8 L=3965	2	31.90	63.80	
	14	箱壁型钢	槽钢⊏8 L=5765	2	46.38	92.76	
	15	箱壁型钢	槽钢⊏10 L=5805	2	58.05	116.10	
	16	箱壁型钢	槽钢⊏10 L=4005	2	40.05	80.10	
	17	箱壁型钢	槽钢⊏12.6 L=4057	2	49.97	99.94	
	18	箱壁型钢	槽钢⊏12.6 L=5857	2	72.15	144.30	
	19	内拉条	扁钢-60×6 L=3739	3	10.76	32.28	
	20	内拉条	扁钢-60×6 L=5539	3	15.84	47.52	
	21	节点角钢	角钢∠90×8 L=100	12	1.10	13.20	

总重:4664.94 kg

30#32#矩形给水箱本体材料表 H=2600				图集号	02S101
审核	校对	设计		页	66

尺寸	件号	名称	规格	数量	重量(kg) 单重	重量(kg) 共重	备注
5600×4000×2600	1	箱顶	钢板 $\delta_2=3$ 5605×4005	1	528.65	528.65	
	2	箱底	钢板 $\delta=6$ 5605×4005	1	1057.30	1057.30	
	3	箱壁	钢板 $\delta_1=5$ 4000×2600	2	408.20	816.40	
	4	箱壁	钢板 $\delta_1=5$ 5600×2600	2	571.48	1142.96	
	5	箱顶箍	角钢∠90×8 L=3995	2	43.73	87.46	
	6	箱顶箍	角钢∠90×8 L=5595	2	61.24	122.48	
	7	箱底箍	角钢∠90×8 L=5595	2	61.24	122.48	
	8	箱底箍	角钢∠90×8 L=3995	2	43.73	87.46	
	9	壁框箍	角钢∠75×50×6 L=2420	4	13.79	55.16	
	10	人孔角钢	角钢∠90×8 L=3939	1	41.76	41.76	
	11	人孔拉条	扁钢-60×6 L=508	2	1.44	2.88	
	12	箱顶拉条	扁钢-60×6 L=3815	4	10.80	43.20	a=1002
	13	箱壁型钢	槽钢⊏8 L=4165	2	33.51	67.02	
	14	箱壁型钢	槽钢⊏8 L=5765	2	46.38	92.76	
	15	箱壁型钢	槽钢⊏10 L=5805	2	58.05	116.10	
	16	箱壁型钢	槽钢⊏10 L=4205	2	42.05	84.10	
	17	箱壁型钢	槽钢⊏12.6 L=4257	2	52.44	104.88	
	18	箱壁型钢	槽钢⊏12.6 L=5857	2	72.15	144.30	
	19	内拉条	扁钢-60×6 L=3939	3	11.32	33.96	
	20	内拉条	扁钢-60×6 L=5539	3	15.85	47.55	
	21	节点角钢	角钢∠90×8 L=100	12	1.10	13.20	

总重:4812.06 kg

33#矩形给水箱本体材料表 H=2600						图集号	02S101
审核	[illegible]	校对	[illegible]	设计	[illegible]	页	67

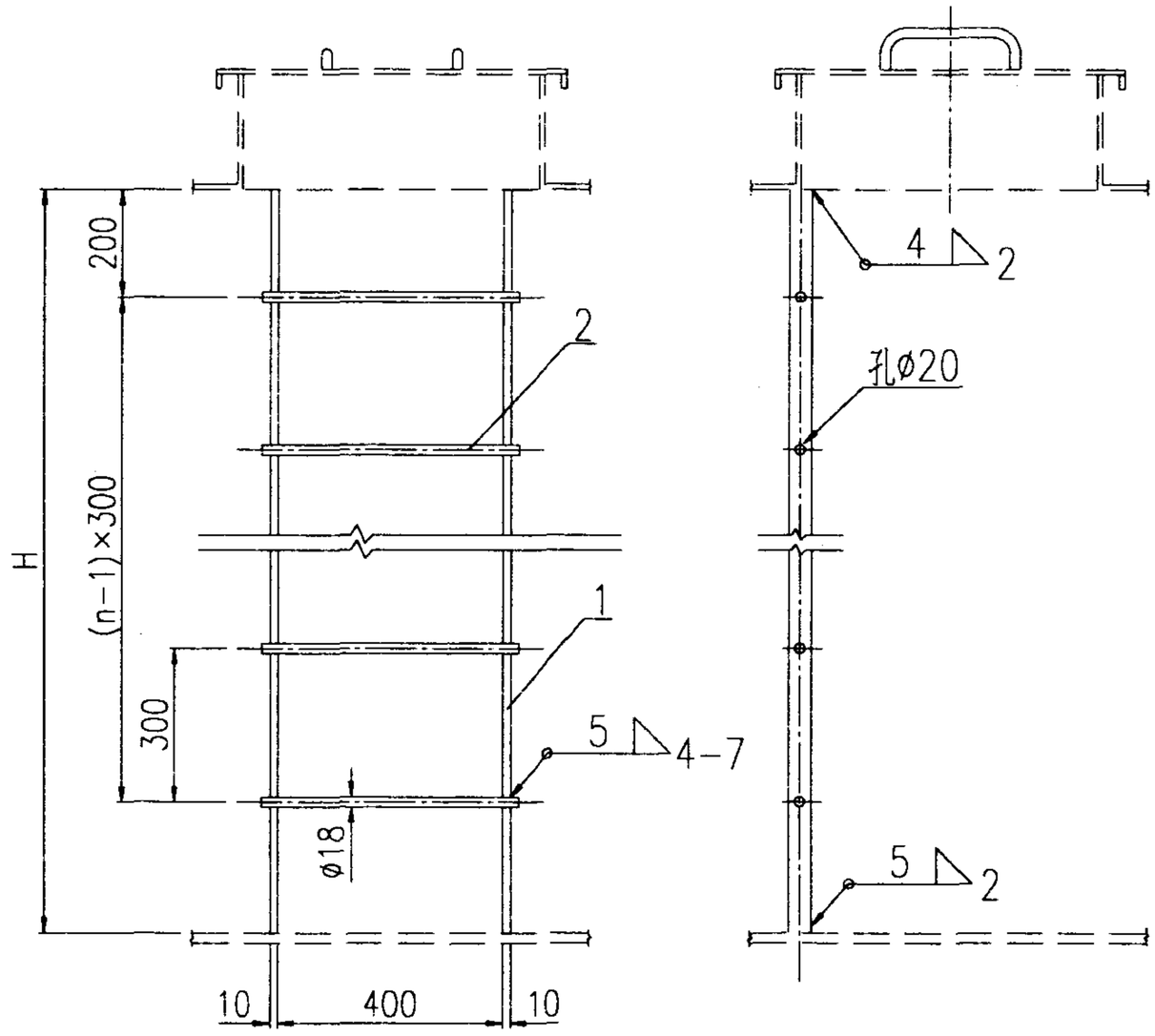

材 料 表

件号	名 称	规 格	数量	重量(kg) 单重	重量(kg) 共重	备 注
		H=1500				
1	梯 腿	扁钢-60×10, L=1498	2	7.07	14.14	
2	梯 步	圆钢 ø18 , L=430	4	0.86	3.44	n=4
		总重:17.58 kg				
		H=1800				
1	梯 腿	扁钢-60×10, L=1798	2	8.48	16.96	
2	梯 步	圆钢 ø18 , L=430	5	0.86	4.30	n=5
		总重:21.26 kg				
		H=2000				
1	梯 腿	扁钢-60×10, L=1998	2	9.42	18.84	
2	梯 步	圆钢 ø18 , L=430	6	0.86	5.16	n=6
		总重:24.00 kg				
		H=2400				
1	梯 腿	扁钢-60×10, L=2398	2	11.27	22.54	
2	梯 步	圆钢 ø18 , L=430	7	0.86	6.02	n=7
		总重:28.56 kg				
		H=2600				
1	梯 腿	扁钢-60×10, L=2598	2	12.21	24.42	
2	梯 步	圆钢 ø18 , L=430	8	0.86	6.88	n=8
		总重:31.30 kg				

矩形给水箱内人梯					图集号	02S101
审核	校对		设计		页	68

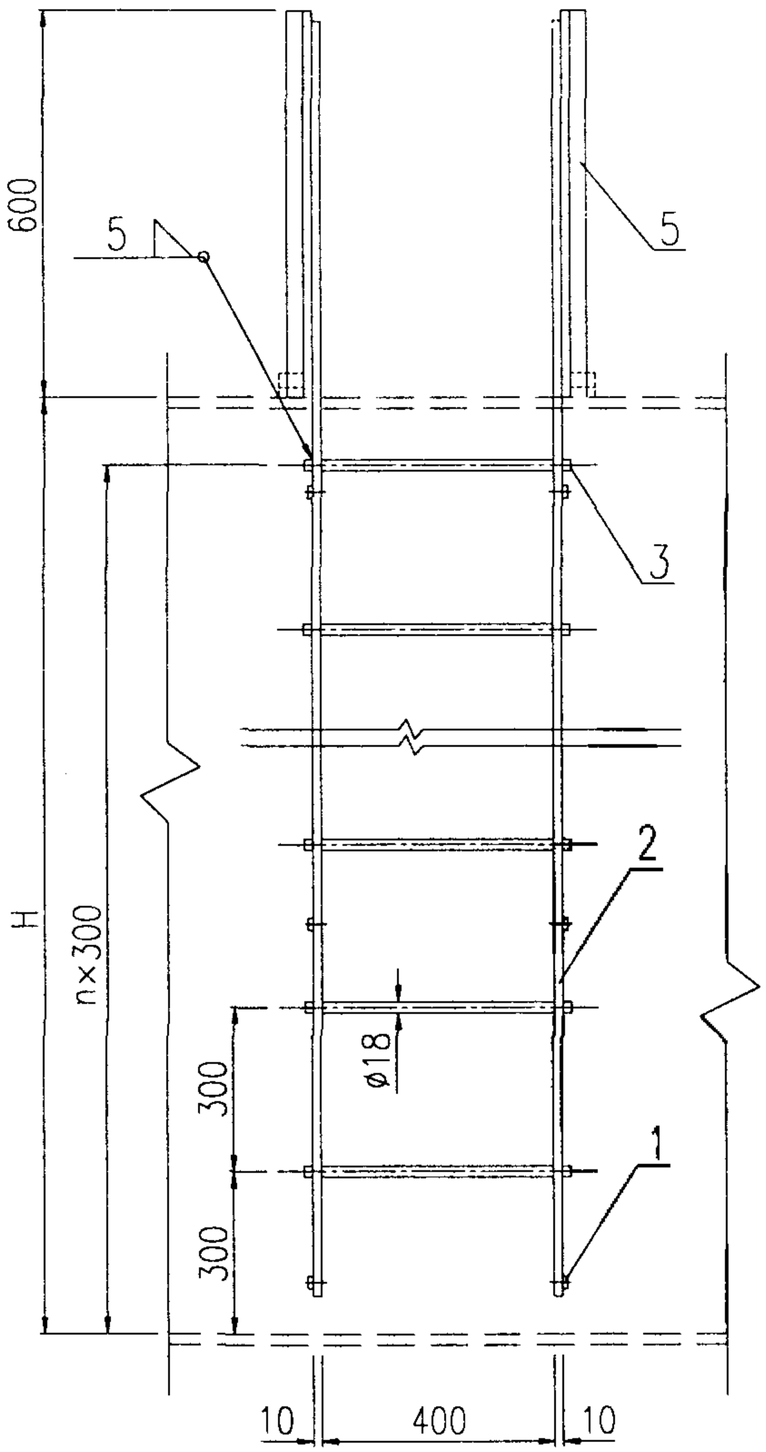

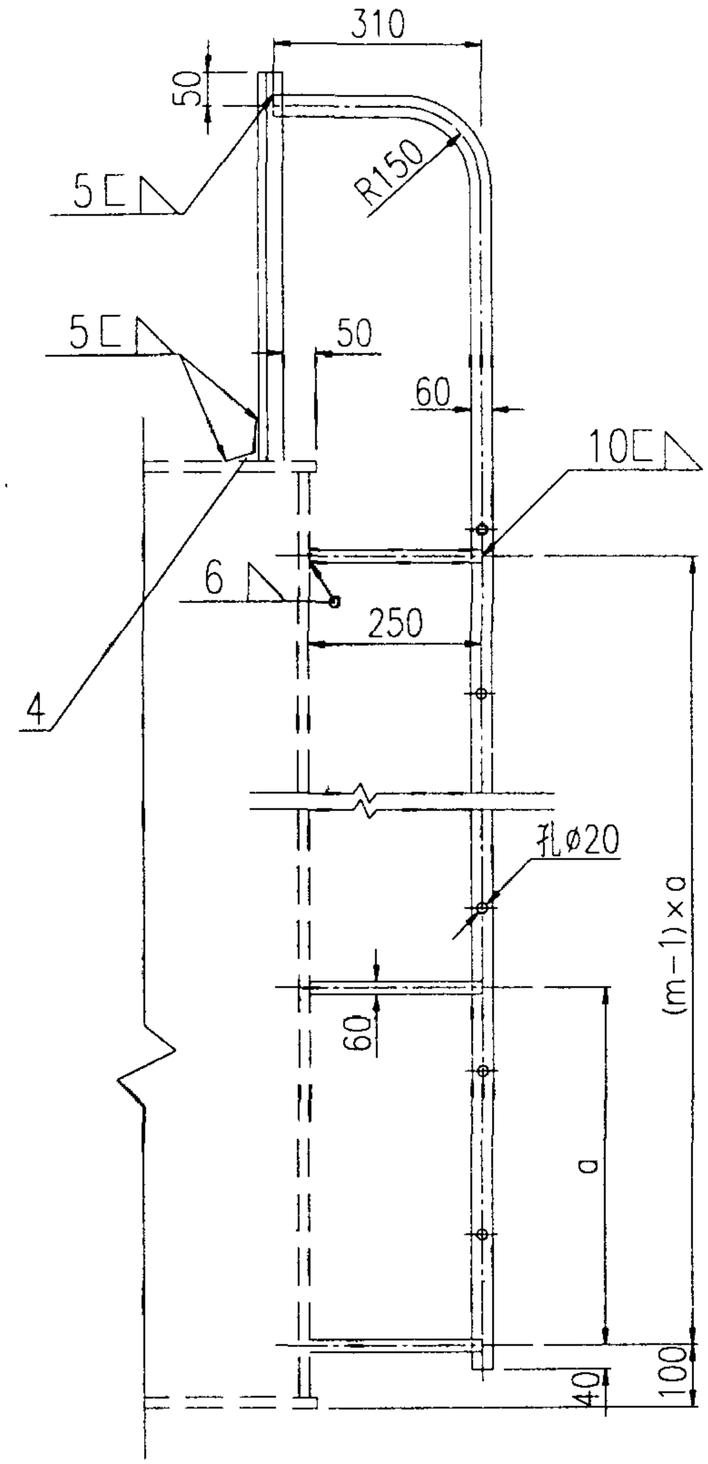

矩形给水箱外人梯(一)				图集号	02S101
审核	校对	设计		页	69

材　料　表

件号	名称	规格	数量	重量(kg) 单重	重量(kg) 共重	备注
H=1500						
1	拉　条	扁钢-60×10，L=250	4	1.18	4.72	m=2,a=1000
2	梯　腿	扁钢-60×10，L=2240	2	10.60	21.20	
3	梯　步	圆钢　ø18　，L=430	5	0.86	4.30	n=5
4	加强撑	角钢L50×50×5，L=60	2	0.23	0.46	
5	支　撑	角钢L50×50×5，L=600	2	2.27	4.54	
总重:35.22 kg						
H=1800						
1	拉　条	扁钢-60×10，L=250	6	1.18	7.08	m=3,a=800
2	梯　腿	扁钢-60×10，L=2540	2	11.94	23.88	
3	梯　步	圆钢　ø18　，L=430	6	0.86	5.16	n=6
4	加强撑	角钢L50×50×5，L=60	2	0.23	0.46	
5	支　撑	角钢L50×50×5，L=600	2	2.27	4.54	
总重:41.12 kg						
H=2000						
1	拉　条	扁钢-60×10，L=250	6	1.18	7.08	m=3,a=900
2	梯　腿	扁钢-60×10，L=2740	2	12.88	25.76	
3	梯　步	圆钢　ø18　，L=430	6	0.86	5.16	n=6
4	加强撑	角钢L50×50×5，L=60	2	0.23	0.46	
5	支　撑	角钢L50×50×5，L=600	2	2.27	4.54	
总重:43.00 kg						

材　料　表

件号	名称	规格	数量	重量(kg) 单重	重量(kg) 共重	备注
H=2400						
1	拉　条	扁钢-60×10，L=250	8	1.18	9.44	m=4,a=700
2	梯　腿	扁钢-60×10，L=3140	2	14.76	29.52	
3	梯　步	圆钢　ø18　，L=430	7	0.86	6.02	n=7
4	加强撑	角钢L50×50×5，L=60	2	0.23	0.46	
5	支　撑	角钢L50×50×5，L=600	2	2.27	4.54	
总重:49.98 kg						
H=2600						
1	拉　条	扁钢-60×10，L=250	8	1.18	9.44	m=4,a=700
2	梯　腿	扁钢-60×10，L=3340	2	15.70	31.40	
3	梯　步	圆钢　ø18　，L=430	8	0.86	6.88	n=8
4	加强撑	角钢L50×50×5，L=60	2	0.23	0.46	
5	支　撑	角钢L50×50×5，L=600	2	2.27	4.54	
总重:52.72 kg						

矩形给水箱外人梯(二)						图集号	02S101
审核	[illegible]	校对	[illegible]	设计	[illegible]	页	70

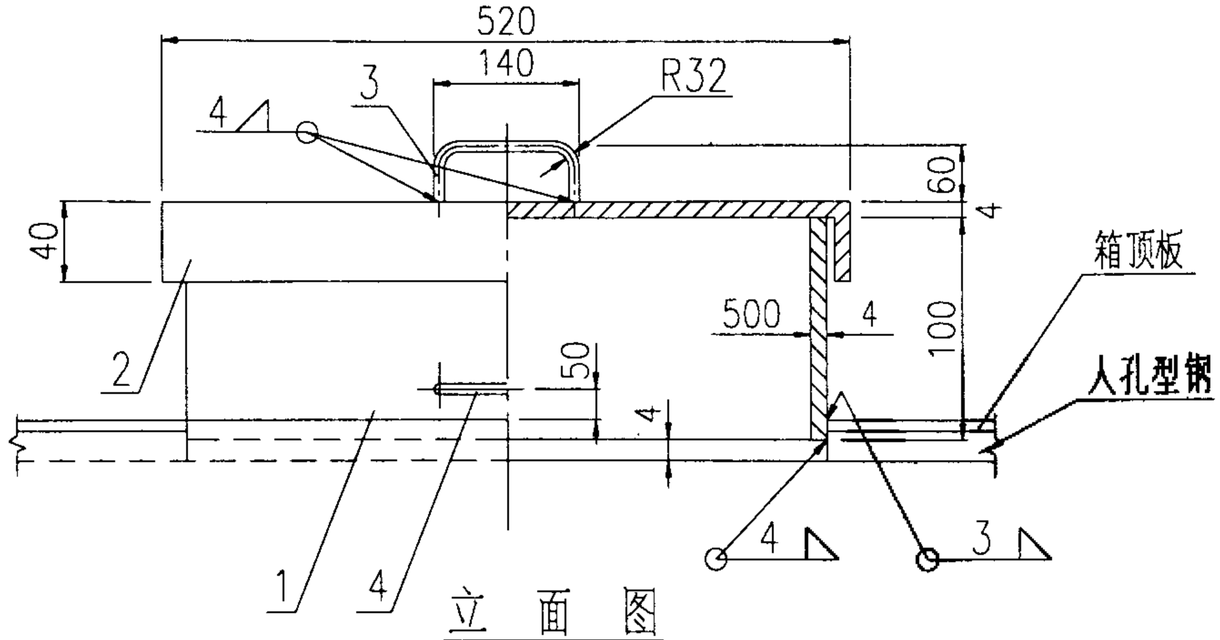

立 面 图

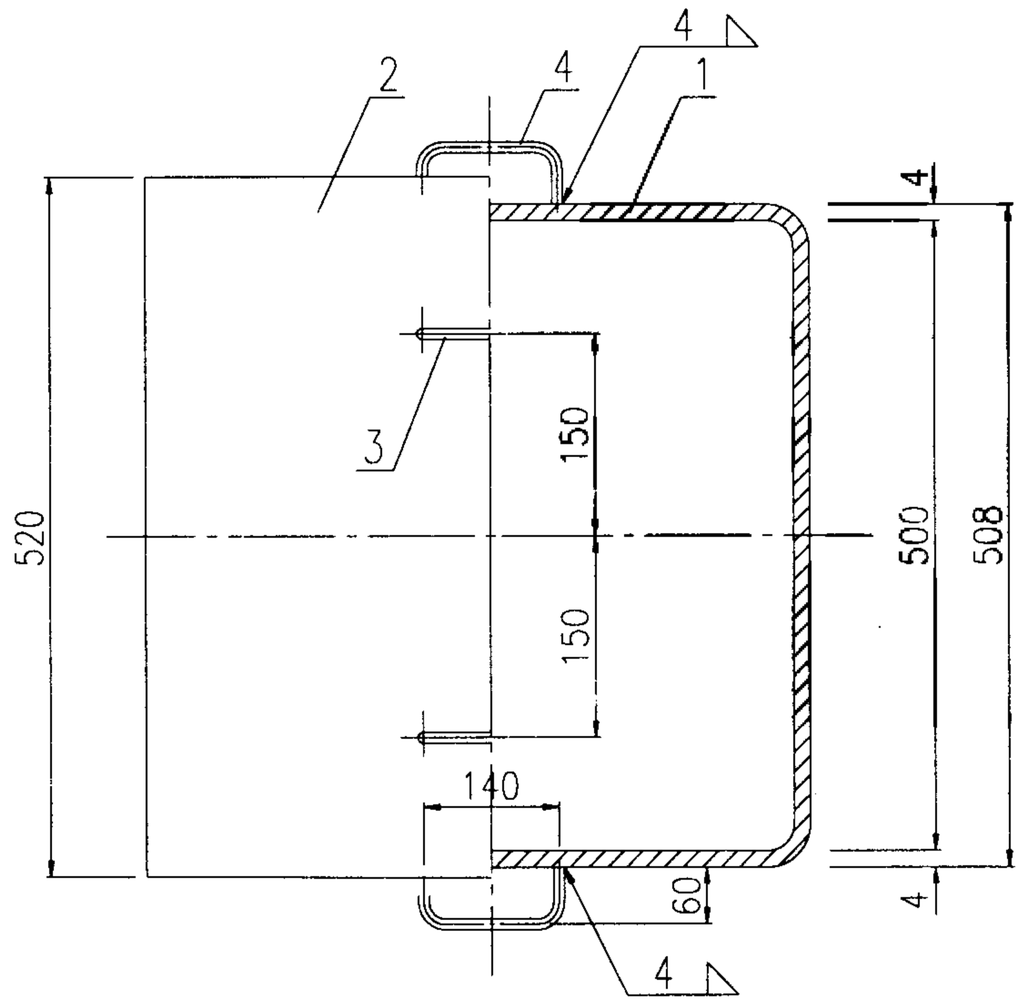

平 面 图

材 料 表

件号	名 称	规 格	数量	重量(kg) 单重	重量(kg) 共重	备 注
1	筒 体	500×500,δ=4,H=100	1	6.24	6.24	
2	盖	520×520,δ=4,H=40	1	11.1	11.1	
3	把 手	ø16, L=232	2	0.37	0.74	
4	锁链孔把	ø16, L=232	2	0.37	0.74	
			总 重: 18.82kg			

矩形给水箱人孔					图集号	02S101
审核	金城	校对	刘长亭	设计	任敬	页 71

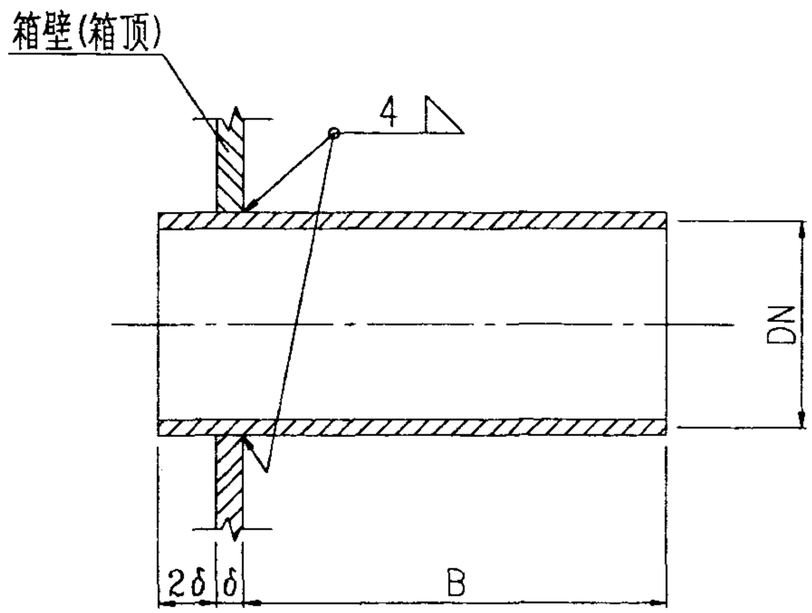

I 型

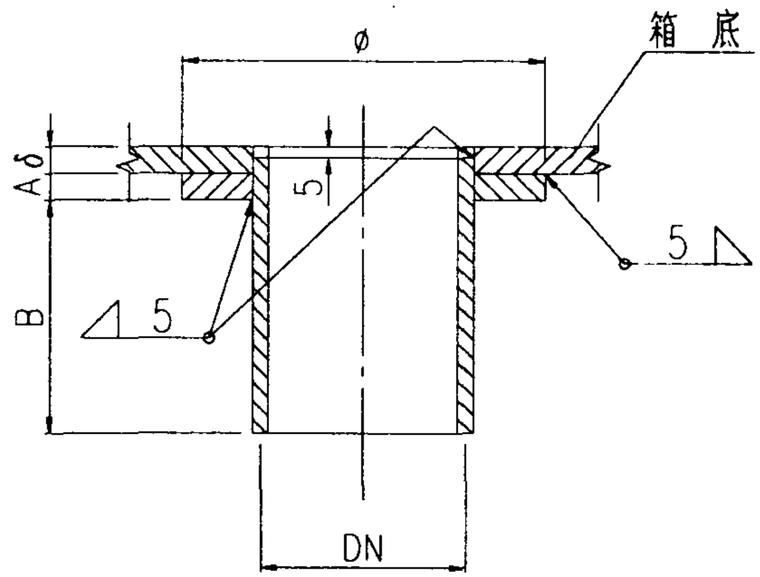

III 型

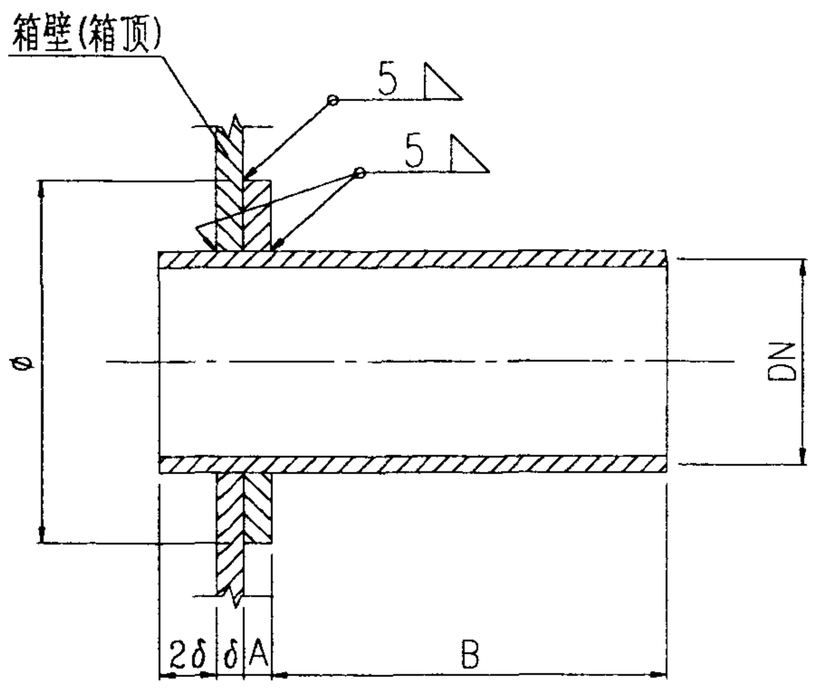

II 型

注:

水箱配管管接头分三种型式:当DN ≤ 50 时,采用 I 型;
当DN > 50 时,采用II型;箱底、箱顶配管接头采用 III 型.

尺 寸 表

DN	20	25	32	40	50	65	80	100	125	150	200	250
ø	40	50	64	80	100	140	140	160	200	240	320	400
A	5	5	5	5	5	5	5	10	10	10	10	10
B	150	150	150	150	150	200	200	200	250	250	250	250

矩形给水箱配管管接头安装图						图集号	02S101
审核	[illegible]	校对	[illegible]	设计	[illegible]	页	72

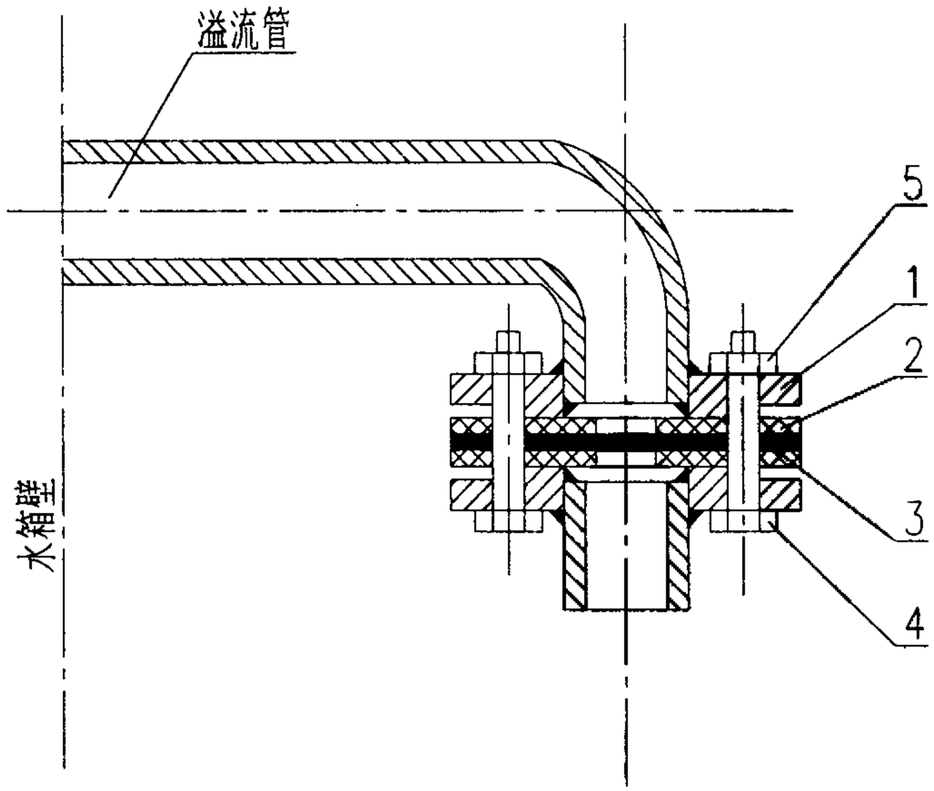

材 料 表

序号	名 称	单位	数量	备 注
1	钢制法兰	个	2	
2	铝垫	个	2	$\delta=3$
3	不锈钢钢丝网(18目)	个	1	
4	螺 栓	个	4	DN≤100
			8	DN>100
5	螺 母	个	4	DN≤100
			8	DN>100

溢 流 管 安 装 图						图集号	02S101
审核	车晓彤	校对	刘强	设计	刘中宝	页	73

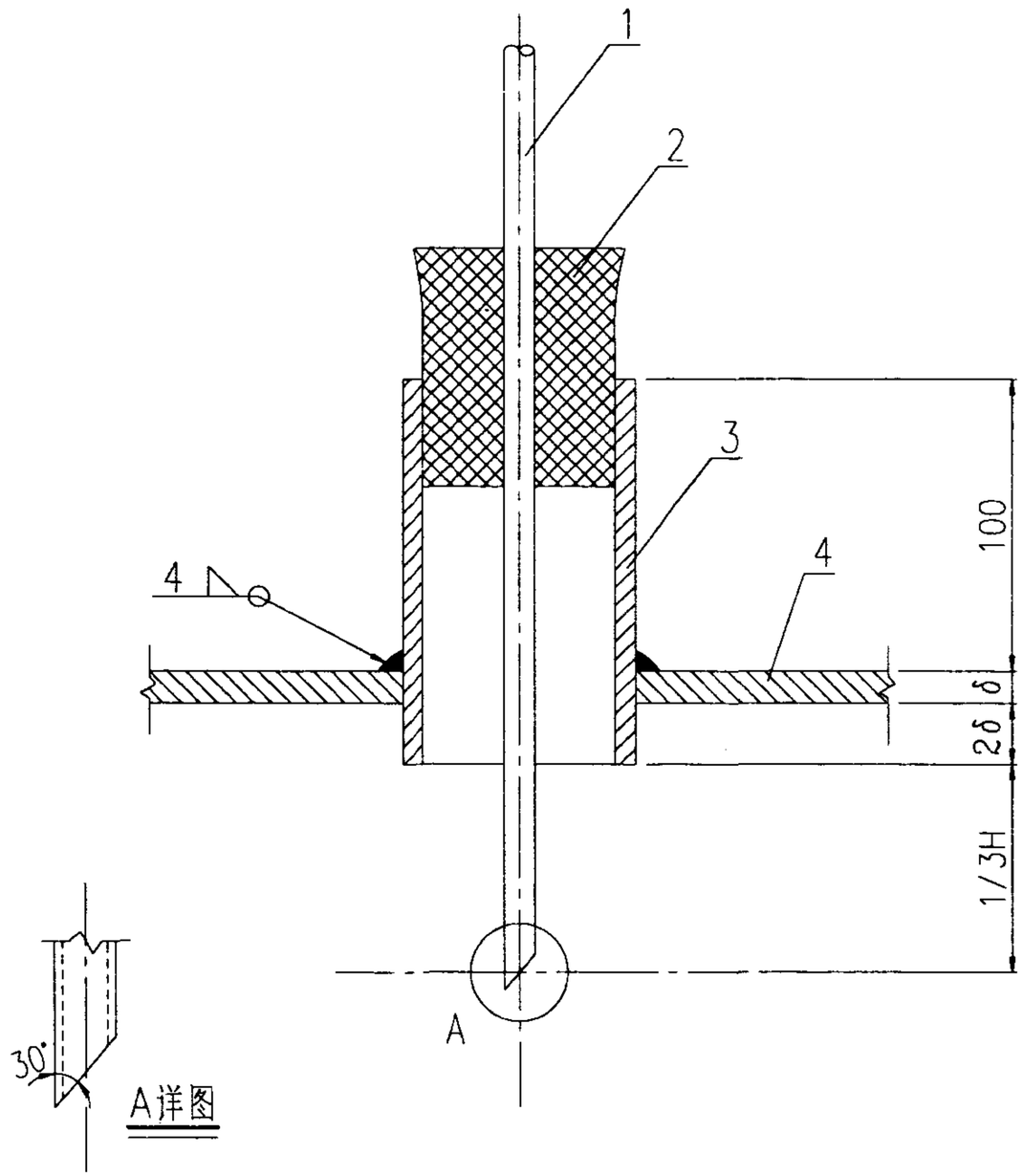

注：H — 水箱高度.

材 料 表

序号	名 称	规 格	材 料	备 注
1	药 液 管	DN12	聚乙烯管	
2	木 塞	6#	木 制	
3	短 管	DN25	焊接钢管	
4	水箱顶板			

药 液 管 详 图						图集号	02S101
审核	车鸣	校对	刘强	设计	刘中会	页	74

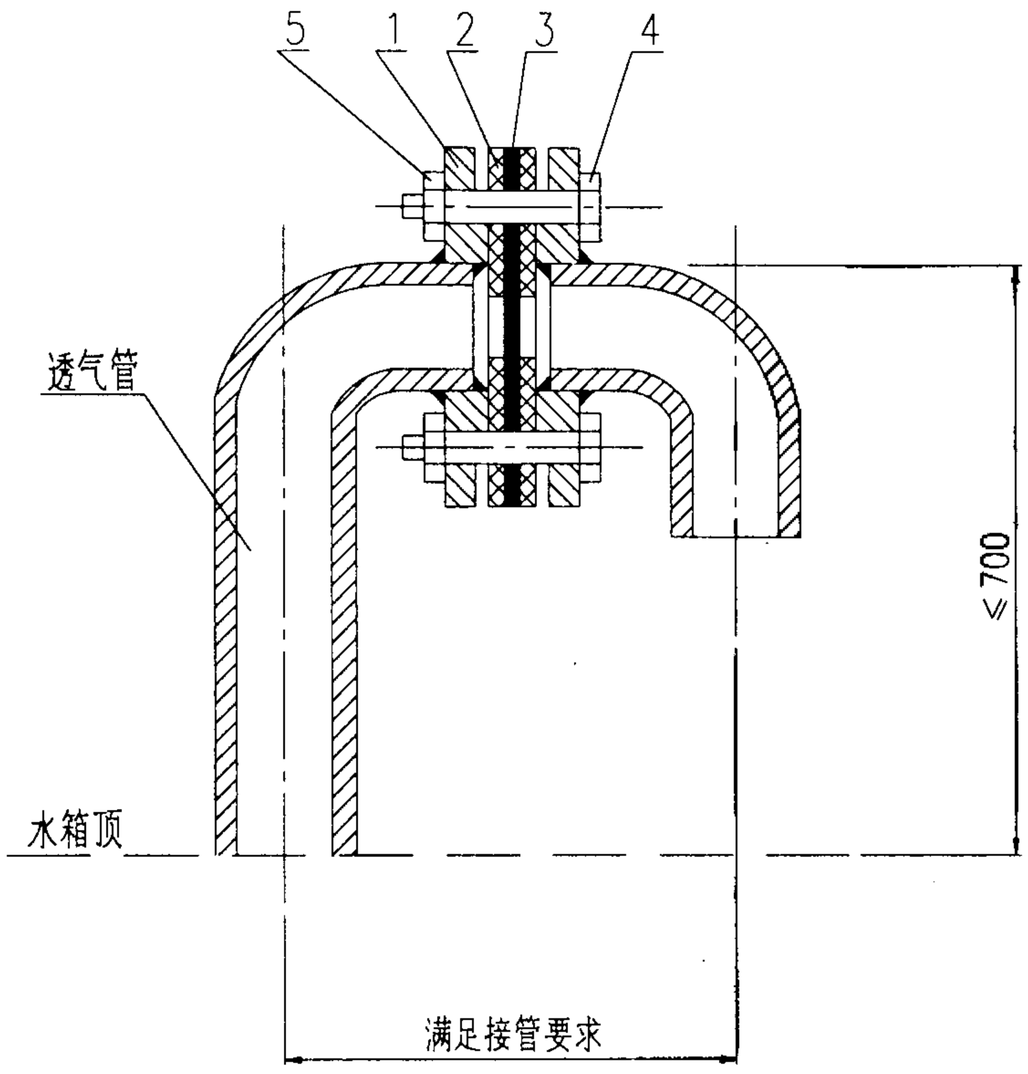

材 料 表

序号	名 称	单位	数量	备 注
1	钢制法兰	个	2	
2	铝垫	个	2	$\delta=3$
3	不锈钢钢丝网(18目)	个	1	
4	螺 栓	个	4	DN≤100
			8	DN>100
5	螺 母	个	4	DN≤100
			8	DN>100

透 气 管 安 装 图						图集号	02S101
审核	车晓	校对	刘强	设计	刘中会	页	75

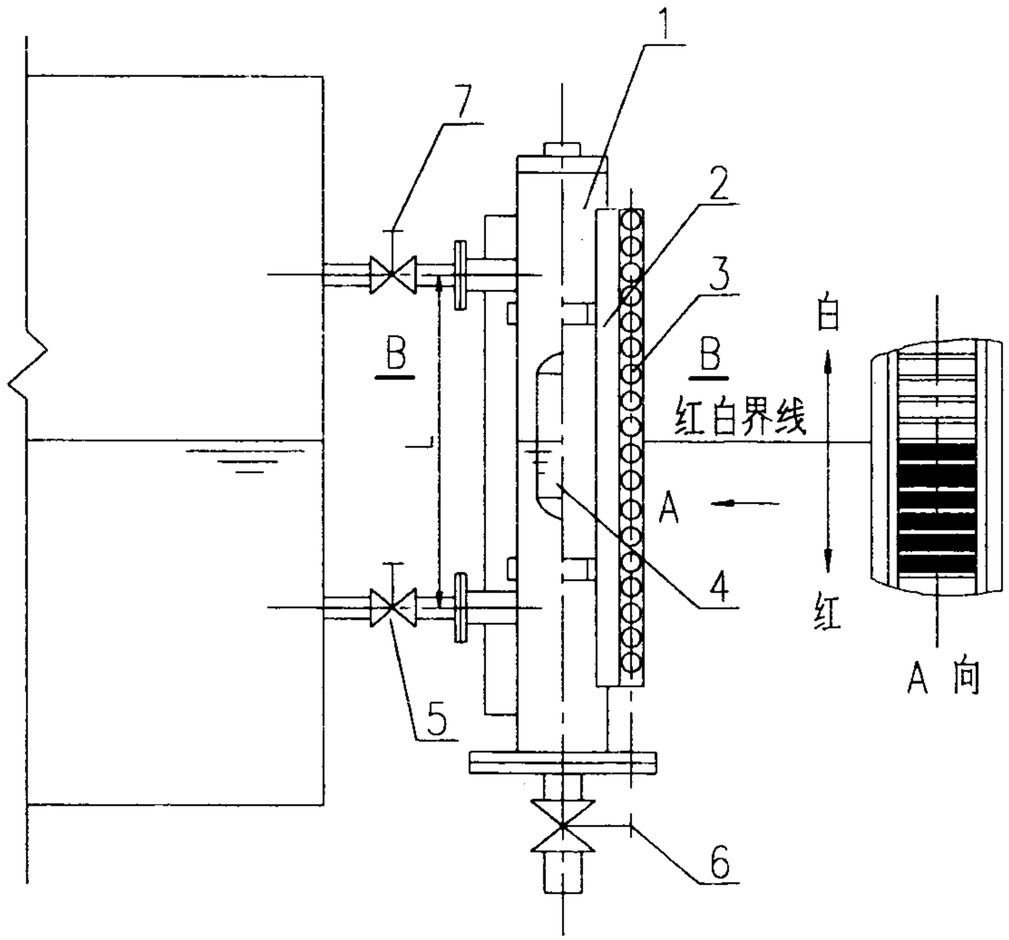

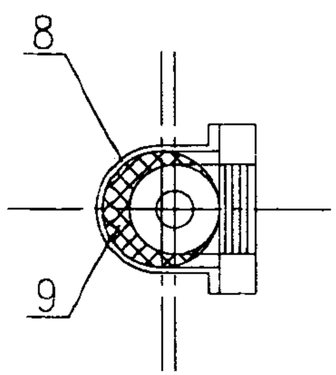

B-B(保温式结构剖面图)

工作原理:

磁耦合液位计在表体内装有磁浮筒,表盘显示器由磁柱排列组合而成,磁柱表面由红,白两种颜色构成.当表体内磁浮筒随贮罐液位上下浮动时,由于磁耦合作用带动表盘显示器的磁柱作180°转体.即液位上升时,磁柱旋转成红色,液位下降时,磁柱旋转成白色.为此,表盘显示器上的磁柱红白分界线就是监测的实际液位,呈液红气白状态(见图).**本图依据北京市邦恒机电高技术有限责任公司提供的技术参数编制。**

编号	名　　称
1	表　体
2	液位显示器
3	磁　柱
4	磁　浮　筒
5	通　液　阀
6	排　污　阀
7	通　气　阀
8	夹　套
9	保　温　层

主要技术参数:

测量范围: 0~8000mm任选
工作压力: 0.3MPa~6.4MPa
工作温度: -40°C~300°C
测量精度: ±2.5mm
显示宽度: 30mm
联接法兰: 按设计要求定
安装中心距:按设计要求定
型　　号: 保温型,非保温型

磁耦合液位计安装图					图集号	02S101
审核	王晓	校对	刘强	设计	刘中会	页	76

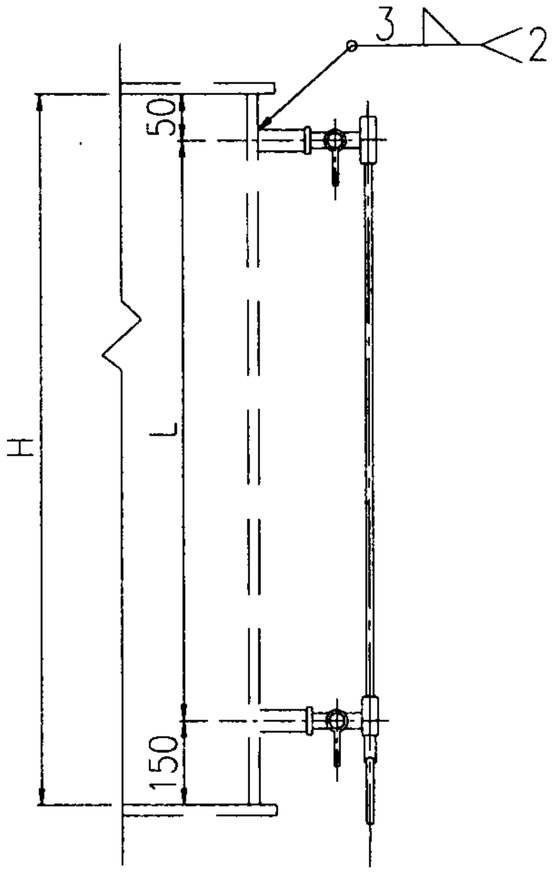

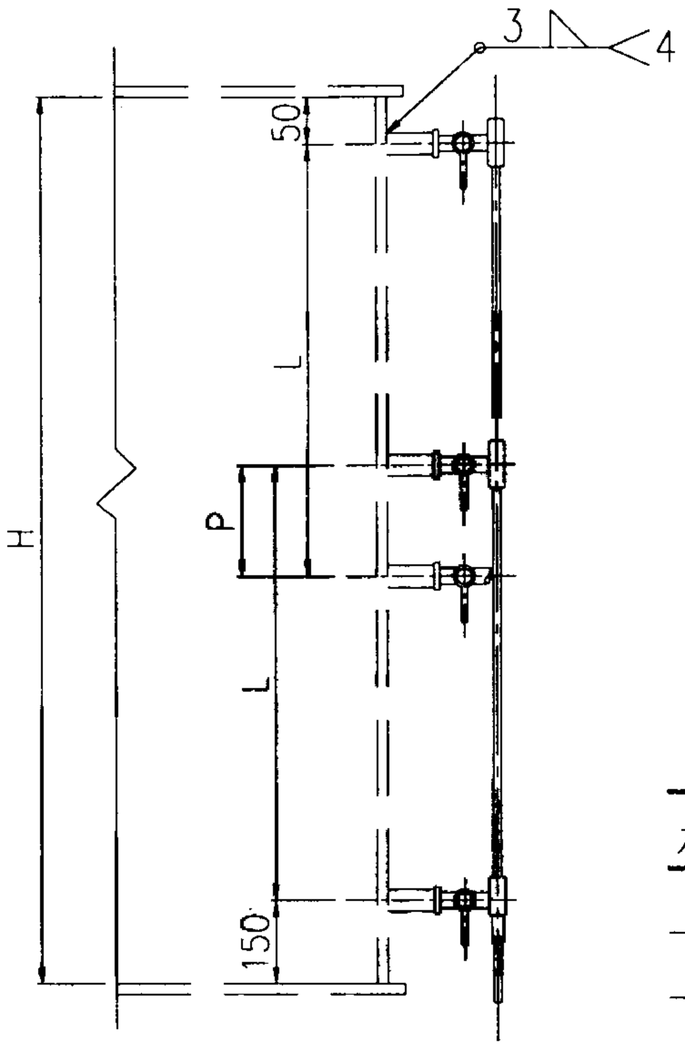

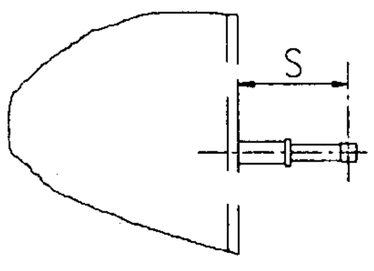

1100≤H<1600

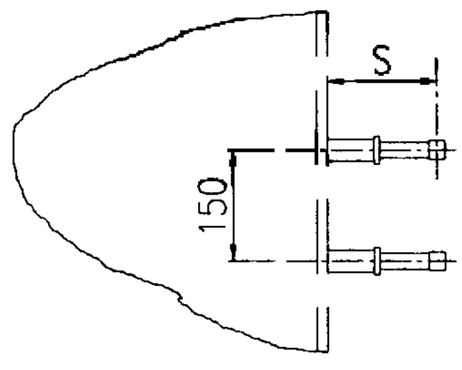

1600≤H<2600

注:

1. 水位计旋塞与水箱之间藉一短管（无缝钢管D30×3）相连,该短管一端与水箱壁焊接,另一端与旋塞丝扣(Dg20)连接.
2. 水位计玻璃管中心线与水箱壁之距离S,可按保温的具体情况作适当的调整.不保温时,S=150毫米.
3. 水位计装配时应保证上下阀门对中,玻璃管中心线允许偏差值为1毫米.

水箱高度(H)	水位计长度(L)	旋塞错开距离(P)	水位计数量(n)
1100	900	——	1
1200	1000	——	1
1400	1200	——	1
1500	1300	——	1
1600	800	200	2
1800	900	200	2
2000	1000	200	2
2400	1200	200	2
2600	1300	200	2

玻璃管水位计安装图						图集号	02S101
审核	李鸣	校对	刘强	设计	刘中全	页	77

主编单位、参编单位联系人及电话

		联 系 人	电 话
主编单位：	中国建筑东北设计研究院	崔长起	（024）23860290-2221
参编单位：	北京永昌盛给排水设备厂	孟繁星	（010）80351607
	上海通华高速船工程有限公司(通华不锈钢压力容器厂)	吴新华	（021）68466855-3012
	天津华泰不锈钢容器有限公司	张庆发	（022）28589822
	北京玻璃钢研究设计院（北京二五一厂）	陈 强	（010）61162648
	北京市海淀智通水处理设备厂	刘 军	（010）62912017
	陕西汇丰环保设备有限公司	金美年	（029）5257849
	北京华日容器涂装有限公司	何美春	（010）63719174
	北京市石景山向阳环保设备厂	田福庆	（010）68668972

以下企业作为本图集的协编单位，在图集的编制过程中，提供了相关的技术资料，对图集的编制工作给予了很大的支待，特表示感谢。

沈阳市新兴水箱厂	（024） 25359376
兰州三意给水设备有限公司	（0931）4682182
北京航空材料研究院功能涂料中心	（010）62455814
北京邦恒机电高科技有限责任公司	（010）68643209

卧式水泵隔振及其安装

批准部门 中华人民共和国建设部　　批准文号 建质[2002]48号

主编单位 上海建筑设计研究院
湖南省建材研究设计院
上海市松江橡胶制品厂　　统一编号 GJBT－475

实行日期 二00二年三月一日　　图 集 号 98S102

主编单位负责人 王迪民 胡主群 孙国君

主编单位技术负责人 奚宏原 郑传常 秦始英

技术审定人 姜山原 刘绍东 陆洪元

设计负责人 陈森 黄群主 邵家辉

目　录

图　名	页
封面	
目录(一)	1
目录(二)	2
目录(三)	3
总说明(一)	4
总说明(二)	5
IS、ISR 型离心泵安装图	6
IS、ISR 型离心泵规格及安装尺寸表(一)	7
IS、ISR 型离心泵规格及安装尺寸表(二)	8
IS、ISR 型离心泵规格及安装尺寸表(三)	9
IS、ISR 型离心泵规格及安装尺寸表(四)	10
IS、ISR 型离心泵规格及安装尺寸表(五)	11
IS、ISR 型离心泵(1450r/min)安装设备材料表(一)	12
IS、ISR 型离心泵(1450r/min)安装设备材料表(二)	13
IS、ISR 型离心泵(1450r/min)安装设备材料表(三)	14
IS、ISR 型离心泵(2900r/min)安装设备材料表(一)	15
IS、ISR 型离心泵(2900r/min)安装设备材料表(二)	16

图　名	页

IS、ISR 型离心泵(1450r/min)钢筋混凝土基座隔振器(垫)选用表(一)…… 17
IS、ISR 型离心泵(1450r/min)钢筋混凝土基座隔振器(垫)选用表(二)…… 18
IS、ISR 型离心泵(1450r/min)钢筋混凝土基座隔振器(垫)选用表(三)…… 19
IS、ISR 型离心泵(2900r/min)钢筋混凝土基座隔振器(垫)选用表(一)…… 20
IS、ISR 型离心泵(2900r/min)钢筋混凝土基座隔振器(垫)选用表(二)…… 21
IS、ISR 型离心泵(1450r/min)型钢基座隔振器(垫)选用表(一)…… 22
IS、ISR 型离心泵(1450r/min)型钢基座隔振器(垫)选用表(二)…… 23
IS、ISR 型离心泵(1450r/min)型钢基座隔振器(垫)选用表(三)…… 24
IS、ISR 型离心泵(2900r/min)型钢基座隔振器(垫)选用表(一)…… 25
IS、ISR 型离心泵(2900r/min)型钢基座隔振器(垫)选用表(二)…… 26
DA_1 型离心泵安装图…… 27
DA_1 型离心泵规格及安装尺寸表(一) …… 28
DA_1 型离心泵规格及安装尺寸表(二) …… 29
DA_1 型离心泵安装设备材料表(一) …… 30
DA_1 型离心泵安装设备材料表(二) …… 31
DA_1 型离心泵钢筋混凝土基座隔振器(垫)选用表(一)…… 32
DA_1 型离心泵钢筋混凝土基座隔振器(垫)选用表(二)…… 33
DA_1 型离心泵型钢基座隔振器(垫)选用表(一) …… 34
DA_1 型离心泵型钢基座隔振器(垫)选用表(二) …… 35
TSWA 型离心泵安装图 …… 36
TSWA 型离心泵规格及安装尺寸表(一) …… 37
TSWA 型离心泵规格及安装尺寸表(二) …… 38

图　名	页

TSWA 型离心泵安装设备材料表…… 39
TSWA 型离心泵钢筋混凝土基座隔振器(垫)选用表(一)…… 40
TSWA 型离心泵钢筋混凝土基座隔振器(垫)选用表(二)…… 41
TSWA 型离心泵型钢基座隔振器(垫)选用表(一) …… 42
TSWA 型离心泵型钢基座隔振器(垫)选用表(二) …… 43
S、SA、SAP 型离心泵安装图…… 44
S、SA、SAP 型离心泵规格及安装尺寸表…… 45
S、SA、SAP 型离心泵安装设备材料表 …… 46
S、SA、SAP 型离心泵钢筋混凝土基座隔振器(垫)选用表… 47
S、SA、SAP 型离心泵型钢基座隔振器(垫)选用表 …… 48
SH 型离心泵安装图 …… 49
SH 型离心泵规格及安装尺寸表 …… 50
SH 型离心泵安装设备材料表…… 51
SH 型离心泵钢筋混凝土基座隔振器(垫)选用表 …… 52
SH 型离心泵型钢基座隔振器(垫)选用表…… 53
钢筋混凝土基座选用表说明(一) …… 54
钢筋混凝土基座选用表说明(二) …… 55
钢筋混凝土基座模板及配筋图…… 56
钢筋混凝土基座地脚螺栓平面位置图…… 57
IS、ISR 型离心泵(1450r/min) 钢筋混凝土基座选用表(一) … 58
IS、ISR 型离心泵(1450r/min) 钢筋混凝土基座选用表(二) … 59
IS、ISR 型离心泵(1450r/min) 钢筋混凝土基座选用表(三) … 60

图　名	页

IS、ISR 型离心泵(2900r/min)钢筋混凝土基座选用表(一)… 61
IS、ISR 型离心泵(2900r/min)钢筋混凝土基座选用表(二)… 62
DA_1 型离心泵钢筋混凝土基座选用表(一) …… 63
DA_1 型离心泵钢筋混凝土基座选用表(二) …… 64
TSWA 型离心泵钢筋混凝土基座选用表 …… 65
S、SA、SAP 型离心泵钢筋混凝土基座选用表…… 66
SH 型离心泵钢筋混凝土基座选用表 …… 67
型钢基座选用表说明 …… 68
型钢基座安装图 …… 69
型钢基座地脚螺栓平面位置图 …… 70
型钢基座安装大样图 …… 71
IS、ISR 型离心泵(1450r/min)型钢基座选用表(一) …… 72
IS、ISR 型离心泵(1450r/min)型钢基座选用表(二) …… 73
IS、ISR 型离心泵(1450r/min)型钢基座选用表(三) …… 74
IS、ISR 型离心泵(2900r/min)型钢基座选用表(一) …… 75
IS、ISR 型离心泵(2900r/min)型钢基座选用表(二) …… 76
DA_1 型离心泵型钢基座选用表(一) …… 77
DA_1 型离心泵型钢基座选用表(二) …… 78
TSWA 型离心泵型钢基座选用表…… 79
S、SA、SAP 型离心泵型钢基座选用表…… 80
SH 型离心泵型钢基座选用表 …… 81
橡胶隔振器、弹簧隔振器安装平面示意图 …… 82

图　名	页

橡胶隔振垫安装平面示意图 …… 83
隔振器(垫)安装立面示意图 …… 84
基座防滑构造参考图 …… 85
JSD 型橡胶隔振器详图 …… 86
ST 型阻尼弹簧隔振器详图 …… 87
ZT 型阻尼弹簧减振器详图 …… 88
SD 型橡胶隔振垫详图 …… 89
SD 型橡胶隔振垫(1 块)安装图 …… 90
SD 型橡胶隔振垫(2 块)安装图 …… 91
SD 型橡胶隔振垫(3 块)安装图 …… 92
SD 型橡胶隔振垫(4 块)安装图 …… 93
SD 型橡胶隔振垫(6 块)安装图 …… 94
SD 型橡胶隔振垫(8 块)安装图 …… 95
SD 型橡胶隔振垫设计参数表(一) …… 96
SD 型橡胶隔振垫设计参数表(二) …… 97
可曲挠同心异径橡胶接头详图 …… 98
可曲挠偏心异径橡胶接头详图 …… 99
可曲挠橡胶弯头详图 …… 100
可曲挠橡胶接头详图 …… 101
可曲挠橡胶接头安装图 …… 102
弹性吊架详图 …… 103
弹性托架详图 …… 104

总 说 明

本图集根据 1995 年 12 月建设部建设[1995]773 号文下达的《一九九五～一九九六年国家建筑标准设计编制工作计划》中给水排水专业部分的工作计划，对 88SS657 图集进行修编。

1. 主编单位和参编单位

1.1 主编单位：上海建筑设计研究院、湖南省建材研究设计院、上海市松江橡胶制品厂。

1.2 参编单位：中国建筑标准设计研究所、山东双轮集团有限公司(原威海水泵厂)。

2. 适用范围

本图集适用于一般工业与民用建筑内下列水泵隔振工程：

2.1 电机功率小于或等于 160kW 、水泵与电机有共用底座的卧式离心水泵机组。

2.2 环境温度不大于 42 ℃，不小于-20 ℃。

当建筑有特殊要求时，其水泵隔振应另行计算确定。

3. 编制依据

3.1 《隔振设计规范》 JBJ22-91 。

3.2 《水泵隔振技术规程》 CECS59:94 。

3.3 全国通用建筑标准设计《水泵隔振及其安装》 88SS657 。

3.4 “卧式水泵隔振试验”报告，试验在 1996 年 7 月由上海建筑设计研究院、中国建筑标准设计研究所、上海市松江橡胶制品厂、上海市青浦淀山湖减振器厂和山东双轮集团有限公司(原威海水泵厂) 等单位共同进行。

3.5 1996 年 9 月国家建筑标准设计“卧式水泵隔振及其安装”修编技术条件审查会会议纪要。

3.6 有关产品样本(1997 年版)。

4. 水泵隔振原则

4.1 本图集的水泵隔振采用以下方法解决：

4.1.1 水泵机组隔振—— 在钢筋混凝土基座或型钢基座下安装橡胶隔振器(垫)或弹簧隔振器。

4.1.2 管道隔振 ——在水泵进、出水管上安装可曲挠橡胶接头(异径接头、弯头)。

4.1.3 支架隔振 ——管道固定采用弹性吊架或弹性托架。

4.2 水泵机组隔振、管道隔振和支架隔振三方面的隔振措施必须配套设置、同时采用，缺一不可。

4.3 本图集隔振元件属于积极隔振类型。隔振元件采用支承式，放在水泵机组基座下面，用以消除或减弱水泵机组对外界（人和建筑物结构体）的影响。

4.4 按本图集配套采用水泵机组隔振、管道隔振和支架隔振技术措施后，隔振效率可在 80%以上。

5. 编制条件

5.1 本图集采用的隔振元件如下：

5.1.1 水泵机组隔振元件采用 JSD 型橡胶隔振器、 ST 型、 ZT 型弹簧隔振器，SD 型橡胶隔振垫。

5.1.2 管道隔振元件采用 KYT 型可曲挠同心异径橡胶接头、 KYP 型可曲挠偏心异径橡胶接头、 KWT 型可曲挠橡胶弯头、 KXT 型可曲挠橡胶接头。

5.1.3 支架隔振元件采用 JTD 型弹性托架、 JTT 型弹性托架。

隔振元件按上海市松江橡胶制品厂和上海市青浦淀山湖减振器厂的产品样本编制。其它生产厂生产的隔振元件符合要求时，经过计算也可采用。

上海市松江橡胶制品厂生产的 KXT 型可曲挠橡胶接头、 KYT 型可曲挠同心异径橡胶接头已于 1997 年 7 月取得中国方圆标志认证委员会质量认证中心颁发的质量体系认证证书(质量体系符合 GB/T 19002: 94 — ISO9002:94 标准，注册号 1997B234)；KXT 型可曲挠橡胶接头同时取得产品质量认证证书(编号 C07 — 460702697)。

5.2 本图集采用的水泵型号如下：

5.2.1 IS 、 ISR 型单级离心泵按山东双轮集团有限公司(原威海水泵厂)产品样本编制。

5.2.2 DA型多级离心泵按山东双轮集团有限公司(原威海水泵厂)产品样本编制。

5.2.3 TSWA 型多级离心泵按上海第一水泵厂和山东双轮集团有限公司(原威海水泵厂)产品样本编制。

5.2.4 S 型 、 SA 型、 SAP 型单级双吸离心泵按长沙通大集团长沙水泵厂产品样本编制。

5.2.5 SH 型单级双吸离心泵按山东双轮集团有限公司(原威海水泵厂)产品样本编制。

山东双轮集团有限公司(原威海水泵厂)生产的单级离心清水泵系列、多级离心清水泵系列、多级消防泵系列已于 1997 年 11 月 17 日取得中国方圆标志认证委员会认证中心颁发的质量体系认证书(质量体系符合 GB/T 19001: 94 — ISO9001: 94 标准，注册号 1997A334)。

长沙通大集团长沙水泵厂生产的多级泵、中开泵、单级悬臂式离心泵系列已于1997年12月16日取得中国国家进出口企业认证机构认可委员会颁发的质量体系认证证书(质量体系符合 GB/T19001 — 1994 idt ISO9001: 1994 标准，注册号97118)。

上海第一水泵厂生产的 TSWA 型系列多级离心泵，在机械工业部、国家计委、国家科委联合发布的机械科[1998] 272 号文中，已被列入机械工业第十八批节能机电产品推广项目。

采用其他水泵厂的产品或采用其它型号的卧式水泵，可根据其水泵机组（连同底座、钢筋混凝土基座或型钢基座）的总质量和转速，参照本图集隔振器（垫）选用表或根据隔振器（垫）的额定载荷选用水泵机组隔振元件。

5.3 水泵配Y系列三相异步电动机。

5.4 水泵机组配带水泵和电机的共用底座。

5.5 支承点数以6个支承点数为主。

5.6 水泵机组安装在地面（指无地下室的底层或地下室的底层）或楼板上（指无地下室的楼板或地下室的楼板）；当水泵机组隔振元件采用橡胶隔振垫时，本图集隔振器(垫)选用表只适用于水泵机组安装在地面、而不适用于安装在楼板上。

6. 隔振元件选用

6.1 水泵机组隔振元件按下列情况采用:

6.1.1 优先采用橡胶隔振器，也可采用弹簧隔振器和橡胶隔振垫。

6.1.2 当在与热源距离小于 1m，或受阳光直射、紫外线照射、或环境温度较低时，应采用弹簧隔振器。

6.1.3 同一台水泵各支承点的隔振元件，其生产厂、型号、性能、块数、层数、面积、尺寸、硬度应完全一致，每个支承点的载荷应基本相等。当形心和重心不相重合，各支承点的隔振元件载荷不相等而影响隔振元件静态压缩量不相等时，应将中间部位的隔振元件挪向载荷较大的一侧，以求载荷的均衡，使水泵机组在静态条件下处于水平位置。

6.2 管道隔振的隔振元件的型号应根据工作压力、真空度和介质适用温度选用，一般按下列顺序采用:

6.2.1 水泵进水管: 1) 可曲挠偏心异径橡胶接头;
2) 可曲挠橡胶接头。

6.2.2 水泵出水管: 1) 可曲挠同心异径橡胶接头;
2) 可曲挠橡胶弯头;
3) 可曲挠橡胶接头。

6.3 支架隔振元件按下列情况采用:

6.3.1 离顶棚较近时采用弹性吊架;

6.3.2 离地面较近时，采用弹性托架。

7. 基座

水泵机组的基座有钢筋混凝土基座和型钢基座两种。一般采用钢筋混凝土基座，在有下列情况时，也可采用型钢基座:

1) 为减轻楼板载荷。
2) 为加快水泵隔振工程的施工进度。
3) 为便于固定水泵机组底座的地脚螺丝。

8. 施工安装要求

8.1 安装橡胶隔振器（垫）处的台基面应平整，高出水泵房地面≥ 50mm，且不得形成积水。

8.2 橡胶隔振器、弹簧隔振器和橡胶隔振垫直接垫在钢筋混凝土基座或型钢基座下部。隔振器（垫）与地面均不粘接，无需固定。

8.3 可曲挠橡胶接头（异径接头、弯头）宜处在自然状态下工作，不能在安装过程中就使可曲挠橡胶接头（异径接头、弯头）处于挠曲、位移的极限偏差状态。管道重量不应压在可曲挠橡胶接头(异径接头、弯头）上。

8.4 安装可曲挠橡胶接头（异径接头、弯头）的法兰时，每一端面的螺栓，应按对角位置逐步均匀地加压拧紧，要求所有螺栓松紧程度应保持一致。在要求较高时，螺母处应添加弹簧垫圈，以防螺母松动。

8.5 使用或贮存橡胶制品，应避免高温，与热源的距离应在 1m 以外。还应避免臭氧、油及强酸、强碱和放射线的辐射。在与油接触的场合，橡胶隔振器（垫）和可曲挠橡胶接头（异径接头、弯头）应采用耐油橡胶。

8.6 橡胶制品外表面严禁油漆。

8.7 在搬运和安装过程中，应注意隔振器（垫）可曲挠橡胶接头(异径接头、弯头)的橡胶体不被锋利物体所损伤。

8.8 橡胶制品应定期检查，如有严重损坏和超过老化时间应及时更换。

8.9 水泵、电机、管道安装技术要求均按有关技术规定执行。

8.10 使用本图集时，为防止声桥的产生，保证隔振效率，在设计和施工时必须避免以下情况:

8.10.1 施工时，水泥砂浆漏入橡胶隔振器（垫）。

8.10.2 金属切削物切入橡胶隔振器（垫）的橡胶体内。

8.10.3 可曲挠橡胶接头（异径接头、弯头）缠包保温材料。

9. 本图集所注尺寸除注明者外均以 mm 计。

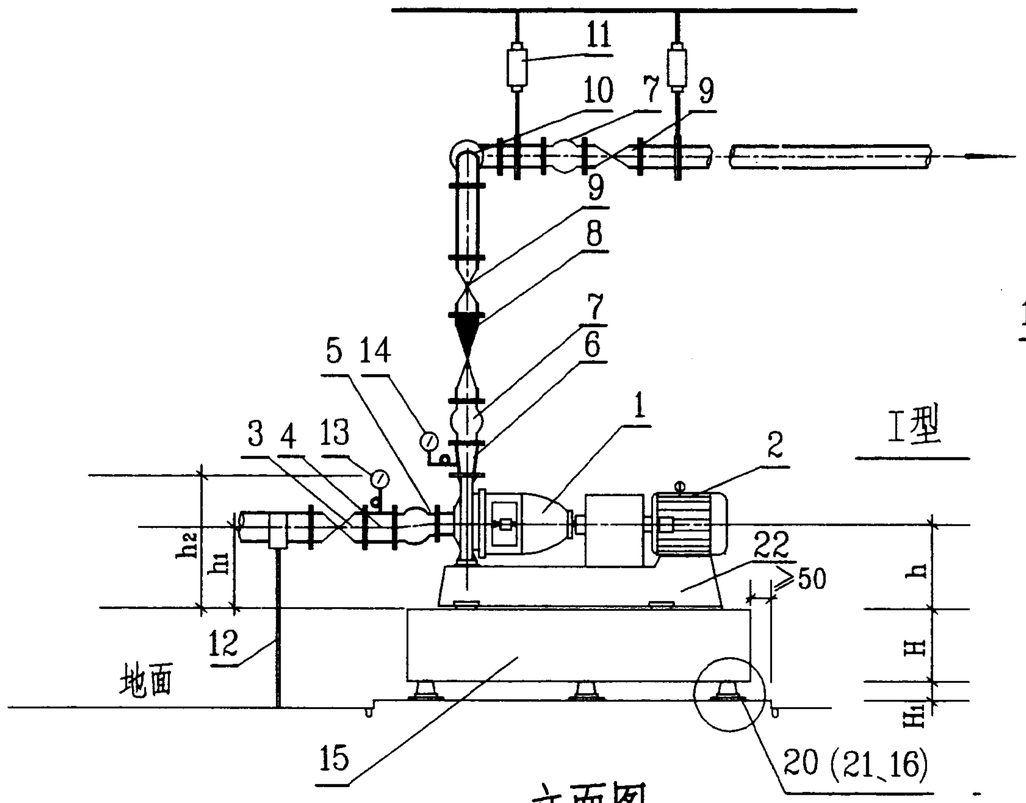

Ⅰ型

立面图

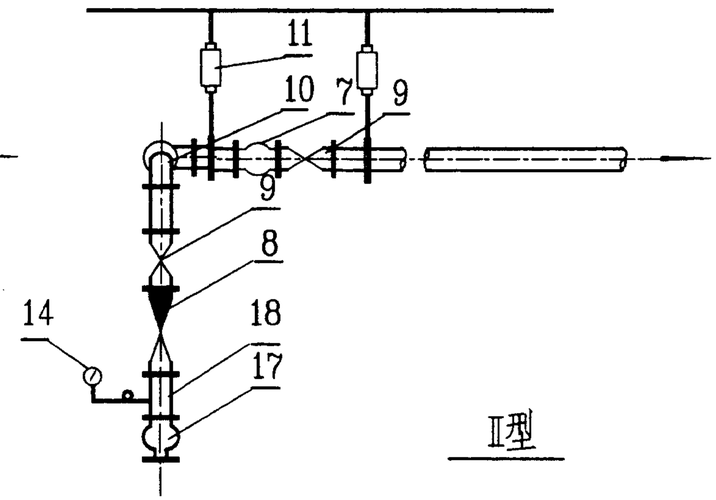

Ⅱ型

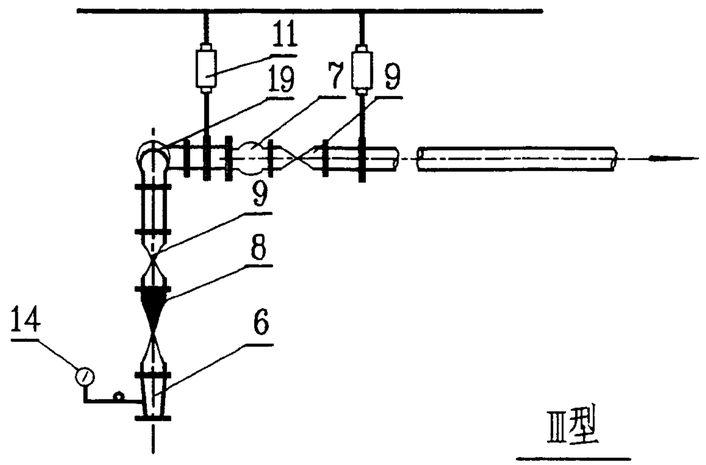

Ⅲ型

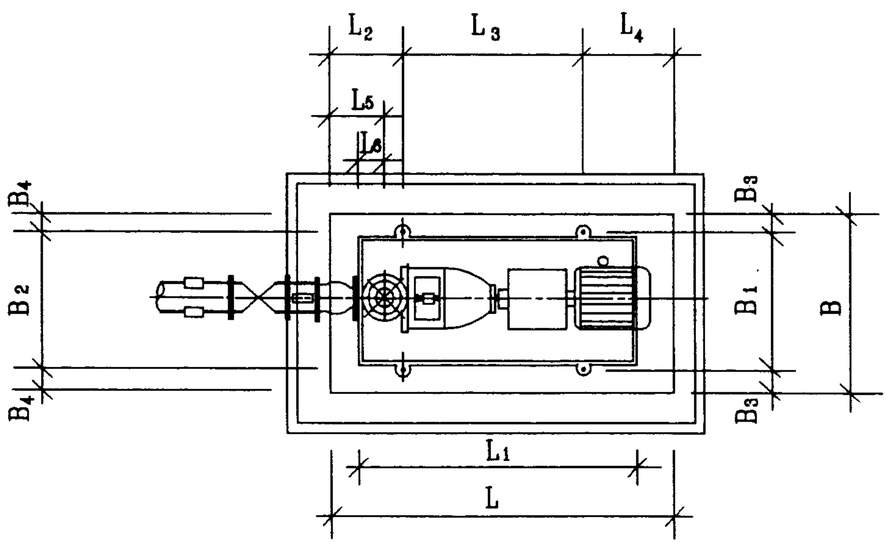

平面图

名称表

编号	名称	编号	名称
1	水泵	12	弹性托架
2	电机	13	真空表
3	阀门	14	压力表
4	钢制短管	15	钢筋混凝土基座或型钢基座
5	可曲挠偏心异径橡胶接头	16	SD型橡胶隔振垫
6	钢制异径管	17	可曲挠同心异径橡胶接头
7	可曲挠橡胶接头	18	钢制短管
8	消声止回阀	19	可曲挠90°橡胶弯头
9	阀门	20	JSD型橡胶隔振器
10	钢制90°弯头	21	ST或ZT型弹簧隔振器
11	弹性吊架	22	水泵机组底座

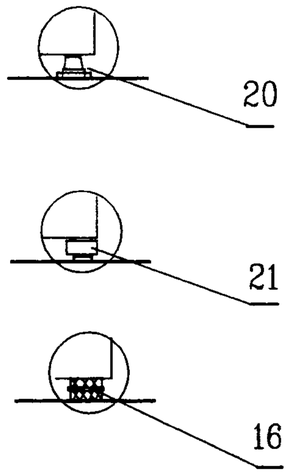

说明:

1. 安装尺寸详见图98S102-7~11,设备材料详见图98S102-12~16,基座详见图98S102-54~62、68~76,安装大样详见图98S102-82~85,机组隔振元件选用详见图98S102-17~26。
2. 水泵进出水管其它布置形式由设计人员自行确定。
3. 出水管配件和附件安装形式由设计人员在Ⅰ.Ⅱ.Ⅲ型中选择。
4. 本图三种隔振元件JSD型隔振器、ST型或ZT型隔振器和SD型橡胶隔振垫可由设计人员根据具体情况任选一种。

IS、ISR型离心泵安装图						图集号	98S102
审核	[illegible]	核对	郑晓玲	设计	刘德康	页	6

IS、ISR 型离心泵规格及安装尺寸表(一)

序号	水泵机组						安装尺寸(mm)																	
	水泵型号	流量 (m^3/h)	扬程 (m)	电机型号	转速 (r/min)	功率 (kw)	L	L_1	L_2	L_3	L_4	L_5	L_6	B	B_1	B_2	B_3	B_4	H 混凝土基座	H 型钢基座	h	h_1	h_2
1	IS50- 32-125	7.5~15	22~18.5	Y90L-2	2900	2.2	1100	920	260	600	240	170	80	600	350	350	125	125	100	106	187	172	327
	ISR50- 32-125	3.75~7.5	5.4~4.6	Y801-4	1450	0.55	1000	820	240	540	220	170	80	600	320	320	140	140	100	106	187	179.5	327
2	IS50- 32-125A	11.2	16	Y90S-2	2900	1.5	1000	820	240	540	220	170	80	600	320	320	140	140	100	106	187	179.5	327
	ISR50- 32-125A	5.6	4	Y801-4	1450	0.55	1000	820	240	540	220	170	80	600	320	320	140	140	100	106	187	187	327
3	IS50- 32-160	7.5~15	34.3~29.6	Y100L-2	2900	3	1100	920	260	600	240	170	80	600	350	350	125	125	100	106	207	192	367
	ISR50- 32-160	3.75~7.5	8.5~7.5	Y801-4	1450	0.55	1000	820	240	540	220	170	80	600	320	320	140	140	100	106	207	199.5	367
4	IS50- 32-160A	11.7	28	Y90L-2	2900	2.2	1100	920	260	600	240	170	80	600	350	350	125	125	100	106	207	199.5	367
	ISR50- 32-160A	5.9	7	Y801-4	1450	0.55	1000	820	240	540	220	170	80	600	320	320	140	140	100	106	207	207	367
5	IS50- 32-160B	10.8	24	Y90L-2	2900	2.2	1100	920	260	600	240	170	80	600	350	350	125	125	100	106	207	199.5	367
	ISR50- 32-160B	5.4	6	Y801-4	1450	0.55	1000	820	240	540	220	170	80	600	320	320	140	140	100	106	207	207	367
6	IS50- 32-200	7.5~15	52.5~48	$Y132S_1$-2	2900	5.5	1100	1020	280	660	260	170	80	650	400	400	125	125	100	106	235	220	415
	ISR50- 32-200	3.75~7.5	13.1~12	Y802-4	1450	0.75	1000	820	240	540	220	170	80	600	320	320	140	140	100	106	235	227.5	415
7	IS50- 32-200A	11.7	44	Y112M-2	2900	4	1100	920	260	600	240	170	80	600	350	350	125	125	100	106	235	227.5	415
	ISR50- 32-200A	5.9	11	Y802-4	1450	0.75	1000	820	240	540	220	170	80	600	320	320	140	140	100	106	235	235	415
8	IS50- 32-200B	10.8	38	Y112M-2	2900	4	1100	920	260	600	240	170	80	600	350	350	125	125	100	106	235	227.5	415
	ISR50- 32-200B	5.4	9.5	Y802-4	1450	0.75	1000	820	240	540	220	170	80	600	320	320	140	140	100	106	235	235	415
9	IS50- 32-250	7.5~15	82~78.5	$Y160M_1$-2	2900	11	1500	1290	330	840	330	200	100	750	490	490	130	130	150	106	290	275	515
	ISR50- 32-250	3.75~7.5	20.5~19.5	Y90L-4	1450	1.5	1200	1020	280	660	260	185	100	650	400	400	125	125	150	106	255	247.5	480
10	IS50- 32-250A	11.7	70	$Y132S_2$-2	2900	7.5	1350	1160	305	740	305	190	100	700	440	440	130	130	150	106	270	262.5	495
	ISR50- 32-250A	5.9	17.5	Y90L-4	1450	1.5	1200	1020	280	660	260	185	100	650	400	400	125	125	150	106	255	255	480
11	IS50- 32-250B	10.8	60	$Y132S_2$-2	2900	7.5	1350	1160	305	740	305	190	100	700	440	440	130	130	150	106	270	262.5	495
	ISR50- 32-250B	5.4	15	Y90S-4	1450	1.1	1200	1020	280	660	260	185	100	650	400	400	125	125	150	106	255	255	480
12	IS65- 50-125	15~30	21.8~18.5	Y100L-2	2900	3	1100	920	260	600	240	170	80	600	350	350	125	125	100	106	187	169.5	327
	ISR65- 50-125	7.5~15	5.35~4.7	Y801-4	1450	0.55	1000	820	240	540	220	170	80	600	320	320	140	140	100	106	187	179.5	327
13	IS65- 50-125A	22.4	16	Y90L-2	2900	2.2	1100	920	260	600	240	170	80	600	350	350	125	125	100	106	187	169.5	327
	ISR65- 50-125A	11.2	4	Y801-4	1450	0.55	1000	820	240	540	220	170	80	600	320	320	140	140	100	106	187	187	327
14	IS65- 50-160	15~30	35~30	$Y132S_1$-2	2900	5.5	1200	1020	280	660	260	170	80	650	400	400	125	125	150	106	207	189.5	367
	ISR65- 50-160	7.5~15	8.8~7.2	Y802-4	1450	0.75	1000	820	240	540	220	170	80	600	320	320	140	140	100	106	207	199.5	367
15	IS65- 50-160A	23.4	28	Y112M-2	2900	4.0	1100	920	260	600	240	170	80	600	350	350	125	125	150	106	207	189.5	367
	ISR65- 50-160A	11.7	7	Y802-4	1450	0.75	1000	820	240	540	220	170	80	600	320	320	140	140	100	106	207	207	367

注：水泵性能和安装尺寸采用山东双轮集团有限公司(原威海水泵厂)1997 年产品样本。

IS、ISR 型离心泵规格及安装尺寸表(二)

序号	水泵机组						安装尺寸(mm)																
	水泵型号	流量 (m^3/h)	扬程 (m)	电机型号	转速 (r/min)	功率 (kw)	L	L_1	L_2	L_3	L_4	L_5	L_6	B	B_1	B_2	B_3	B_4	H 混凝土基座	H 型钢基座	h	h_1	h_2
16	IS65- 50-160B	21.7	24	Y100L-2	2900	3	1100	920	260	600	240	170	80	600	350	350	125	125	150	106	207	189.5	367
	ISR65- 50-160B	10.8	6	Y801-4	1450	0.55	1000	820	240	540	220	170	80	600	320	320	140	140	100	106	207	207	367
17	IS65- 40-200	15~30	53~47	$Y132S_2$-2	2900	7.5	1200	1020	280	660	260	170	100	650	400	400	125	125	150	106	235	217.5	415
	ISR65- 40-200	7.5~15	13.2~11.8	Y90S-4	1450	1.1	1100	920	260	600	240	170	100	600	350	350	125	125	150	106	235	227.5	415
18	IS65- 40-200A	23.4	44	$Y132S_2$-2	2900	7.5	1200	1020	280	660	260	170	100	650	400	400	125	125	150	106	235	217.5	415
	ISR65- 40-200A	11.7	11	Y90S-4	1450	1.1	1100	920	260	600	240	170	100	600	350	350	125	125	150	106	235	235	415
19	IS65- 40-200B	21.7	38	$Y132S_1$-2	2900	5.5	1200	1020	280	660	260	170	100	650	400	400	125	125	150	106	235	217.5	415
	ISR65- 40-200B	10.8	9.5	Y802-4	1450	0.75	1100	920	260	600	240	170	100	600	350	350	125	125	150	106	235	235	415
20	IS65- 40-250	15~30	82~78	$Y160M_2$-2	2900	15	1500	1290	330	840	330	200	100	750	490	490	130	130	150	106	290	272.5	515
	ISR65- 40-250	7.5~15	21~19.4	$Y100L_1$-4	1450	2.2	1200	1020	280	660	260	185	100	650	400	400	125	125	150	106	255	247.5	480
21	IS65- 40-250A	23.4	70	$Y160M_1$-2	2900	11	1500	1290	330	840	330	200	100	750	490	490	130	130	150	106	290	272.5	515
	ISR65- 40-250A	11.7	17.5	$Y100L_1$-4	1450	2.2	1200	1020	280	660	260	185	100	650	400	400	125	125	150	106	255	255	480
22	IS65- 40-250B	21.7	60	$Y160M_1$-2	2900	11	1500	1290	330	840	330	200	100	750	490	490	130	130	150	106	290	272.5	515
	ISR65- 40-250B	10.8	15	Y90L-4	1450	1.5	1200	1020	280	660	260	185	100	650	400	400	125	125	150	106	255	255	480
23	IS65- 40-315	15~30	127~123	$Y200L_1$-2	2900	30	1600	1420	340	940	320	185	125	850	550	550	150	150	150	132	330	312.5	580
	ISR65- 40-315	7.5~15	32.3~31.7	Y112M-4	1450	4	1300	1140	290	740	280	175	125	700	440	440	130	130	150	106	290	282.5	540
24	IS65- 40-315A	23.9	114	$Y200L_1$-2	2900	30	1600	1420	340	940	320	185	125	850	550	550	150	150	150	132	330	312.5	580
	ISR65- 40-315A	11.9	28.5	Y112M-4	1450	4	1300	1140	290	740	280	175	125	700	440	440	130	130	150	106	290	290	540
25	IS65- 40-315B	22.7	103	Y180M-2	2900	22	1500	1290	330	840	330	200	125	750	490	490	130	130	150	106	310	292.5	560
	ISR65- 40-315B	11.3	25.8	$Y100L_2$-4	1450	3	1300	1140	290	740	280	175	125	700	440	440	130	130	150	106	290	290	540
26	IS65- 40-315C	21.4	92	Y160L-2	2900	18.5	1500	1290	330	840	330	200	125	750	490	490	130	130	150	106	310	292.5	560
	ISR65- 40-315C	10.7	23	$Y100L_2$-4	1450	3	1300	1140	290	740	280	175	125	700	440	440	130	130	150	106	290	290	540
27	IS80- 65-125	30~60	22.5~18	$Y132S_1$-2	2900	5.5	1200	1020	280	660	260	170	100	650	400	400	125	125	150	106	207	172	367
	ISR80- 65-125	15~30	5.6~4.5	Y802-4	1450	0.75	1000	820	240	540	220	170	100	600	320	320	140	140	100	106	207	197	367
28	IS80- 65-125A	44.7	16	Y112M-2	2900	4	1100	920	260	600	240	170	100	600	350	350	125	125	150	106	207	172	367
	ISR80- 65-125A	22.4	4	Y801-4	1450	0.55	1000	820	240	540	220	170	100	600	320	320	140	140	100	106	207	197	367
29	IS80- 65-160	30~60	36~29	$Y132S_2$-2	2900	7.5	1200	1020	280	660	260	170	100	650	400	400	125	125	150	106	235	200	415
	ISR80- 65-160	15~30	9~7.2	Y90L-4	1450	1.5	1100	920	260	600	240	170	100	600	350	350	125	125	150	106	235	225	415
30	IS80- 65-160A	46.8	28	$Y132S_2$-2	2900	7.5	1200	1020	280	660	260	170	100	650	400	400	125	125	150	106	235	200	415
	ISR80- 65-160A	23.4	7	Y90S-4	1450	1.1	1100	920	260	600	240	170	100	600	350	350	125	125	150	106	235	225	415

注: 水泵性能和安装尺寸采用山东双轮集团有限公司(原威海水泵厂)1997 年产品样本。

IS、ISR 型离心泵规格及安装尺寸表(三)

序号	水泵机组						安装尺寸(mm)																	
	水泵型号	流量 (m^3/h)	扬程 (m)	电机型号	转速 (r/min)	功率 (kw)	L	L_1	L_2	L_3	L_4	L_5	L_6	B	B_1	B_2	B_3	B_4	H 混凝土基座	H 型钢基座	h	h_1	h_2
31	IS80- 65-160B	43.3	24	$Y132S_1$-2	2900	5.5	1200	1020	280	660	260	170	100	650	400	400	125	125	150	106	235	200	415
	ISR80- 65-160B	21.7	6	Y802-4	1450	0.75	1100	920	260	600	240	170	100	600	350	350	125	125	100	106	235	225	415
32	IS80- 50-200	30~60	53~47	$Y160M_2$-2	2900	15	1300	1140	290	740	280	160	100	700	440	440	130	130	150	106	250	215	450
	ISR80- 50-200	15~30	13.2~11.8	$Y100L_1$-4	1450	2.2	1100	920	260	600	240	170	100	600	350	350	125	125	150	106	235	225	435
33	IS80- 50-200A	46.8	44	$Y160M_1$-2	2900	11	1300	1140	290	740	280	160	100	700	440	440	130	130	150	106	250	215	450
	ISR80- 50-200A	23.4	11	Y90L-4	1450	1.5	1100	920	260	600	240	170	100	600	350	350	125	125	150	106	235	225	435
34	IS80- 50-200B	43.3	38	$Y160M_1$-2	2900	11	1300	1140	290	740	280	160	100	700	440	440	130	130	150	106	250	215	450
	ISR80- 50-200B	21.7	9.5	Y90L-4	1450	1.5	1100	920	260	600	240	170	100	600	350	350	125	125	150	106	235	225	435
35	IS80- 50-250	30~60	84~75	Y180M-2	2900	22	1500	1290	330	840	330	200	125	750	490	490	130	130	150	106	290	255	515
	ISR80- 50-250	15~30	21~18.8	$Y100L_2$-4	1450	3	1200	1020	280	660	260	185	125	650	400	400	125	125	150	106	255	245	480
36	IS80- 50-250A	46.8	70	Y160L-2	2900	18.5	1500	1290	330	840	330	200	125	750	490	490	130	130	150	106	290	255	515
	ISR80- 50-250A	23.4	17.5	$Y100L_2$-4	1450	3	1200	1020	280	660	260	185	125	650	400	400	125	125	150	106	255	245	480
37	IS80- 50-250B	43.3	60	$Y160M_2$-2	2900	15	1500	1290	330	840	330	200	125	750	490	490	130	130	150	106	290	255	515
	ISR80- 50-250B	21.7	15	$Y100L_1$-4	1450	2.2	1200	1020	280	660	260	185	125	650	400	400	125	125	150	106	255	245	480
38	IS80- 50-315	30~60	128~123	$Y200L_2$-2	2900	37	1600	1420	340	940	320	185	125	850	550	550	150	150	150	132	355	320	635
	ISR80- 50-315	15~30	32.5~31.5	Y132S-4	1450	5.5	1300	1160	280	740	300	165	125	700	440	440	130	130	150	106	315	305	595
39	IS80- 50-315A	47.7	114	$Y200L_2$-2	2900	37	1600	1420	340	940	320	185	125	850	550	550	150	150	150	132	355	322	635
	ISR80- 50-315A	23.8	28.5	Y132S-4	1450	5.5	1300	1160	280	740	300	165	125	700	440	440	130	130	150	106	315	305	595
40	IS80- 50-315B	45.4	103	$Y200L_1$-2	2900	30	1600	1420	340	940	320	185	125	850	550	550	150	150	150	132	355	320	635
	ISR80- 50-315B	22.7	25.8	Y132S-4	1450	5.5	1300	1160	280	740	300	165	125	700	440	440	130	130	150	106	315	305	595
41	IS80- 50-315C	42.9	92	$Y200L_1$-2	2900	30	1600	1420	340	940	320	185	125	850	550	550	150	150	150	132	355	320	635
	ISR80- 50-315C	21.4	23	Y112M-4	1450	4	1300	1140	290	740	280	175	125	700	440	440	130	130	150	106	315	305	595
42	IS100- 80-125	60~120	24~16.5	$Y160M_1$-2	2900	11	1300	1140	290	740	280	175	100	700	440	440	130	130	150	106	250	200	430
	ISR100- 80-125	30~60	6~4	Y90L-4	1450	1.5	1100	920	260	600	240	185	100	600	350	350	125	125	100	106	235	210	415
43	IS100- 80-125A	89.4	16	$Y132S_2$-2	2900	7.5	1200	1020	280	660	260	185	100	650	400	400	125	125	150	106	235	185	415
	ISR100- 80-125A	44.7	4	Y90S-4	1450	1.1	1100	920	260	600	240	185	100	600	350	350	125	125	100	106	235	210	415
44	IS100- 80-160	60~120	36~28	$Y160M_2$-2	2900	15	1500	1290	330	840	330	200	100	750	490	490	130	130	150	106	270	220	470
	ISR100- 80-160	30~60	9.2~6.8	$Y100L_1$-4	1450	2.2	1200	1020	280	660	260	185	100	650	400	400	125	125	150	106	235	210	435
45	IS100- 80-160A	93.5	28	$Y160M_1$-2	2900	11	1500	1290	330	840	330	200	100	750	490	490	130	130	150	106	270	220	470
	ISR100- 80-160A	46.8	7	$Y100L_1$-4	1450	2.2	1200	1020	280	660	260	185	100	650	400	400	125	125	150	106	235	210	435

注: 水泵性能和安装尺寸采用山东双轮集团有限公司(原威海水泵厂)1997 年产品样本。

IS 、 ISR 型离心泵规格及安装尺寸表(四)

序号	水泵机组						安装尺寸(mm)																
	水泵型号	流量 (m^3/h)	扬程 (m)	电机型号	转速 (r/min)	功率 (kW)	L	L_1	L_2	L_3	L_4	L_5	L_6	B	B_1	B_2	B_3	B_4	H 混凝土基座	H 型钢基座	h	h_1	h_2
46	IS100- 80-160B	86.6	24	$Y160M_1$-2	2900	11	1500	1290	330	840	330	200	100	750	490	490	130	130	150	106	270	220	470
	ISR100- 80-160B	43.3	6	Y90L-4	1450	1.5	1200	1020	280	660	260	185	100	650	400	400	125	125	150	106	235	210	435
47	IS100- 65-200	60~120	54~47	Y180M-2	2900	22	1500	1290	330	840	330	200	100	750	490	490	130	130	150	106	290	240	515
	ISR100- 65-200	30~60	13.5~11.8	Y112M-4	1450	4	1300	1140	290	740	280	175	100	700	440	440	130	130	150	106	270	245	495
48	IS100- 65-200A	93.5	44	Y160L-2	2900	18.5	1500	1290	330	840	330	200	100	750	490	490	130	130	150	106	290	240	515
	ISR100- 65-200A	46.8	11	$Y100L_2$-4	1450	3	1300	1140	290	740	280	175	100	700	440	440	130	130	150	106	270	245	495
49	IS100- 65-200B	86.6	38	$Y160M_2$-2	2900	15	1500	1290	330	840	330	200	100	750	490	490	130	130	150	106	290	240	515
	ISR100- 65-200B	43.3	9.5	$Y100L_1$-4	1450	2.2	1300	1140	290	740	280	175	100	700	440	440	130	130	150	106	270	245	495
50	IS100- 65-250	60~120	87~74.5	$Y200L_2$-2	2900	37	1600	1420	340	940	320	200	125	850	550	550	150	150	150	132	330	280	580
	ISR100- 65-250	30~60	21.3~19	Y132S-4	1450	5.5	1300	1160	280	740	300	180	125	700	440	440	130	130	150	106	290	265	540
51	IS100- 65-250A	93.5	70	$Y200L_1$-2	2900	30	1600	1420	340	940	320	200	125	850	550	550	150	150	150	132	330	280	580
	ISR100- 65-250A	46.8	17.5	Y132S-4	1450	5.5	1300	1160	280	740	300	180	125	700	440	440	130	130	150	106	290	265	540
52	IS100- 65-250B	86.6	60	$Y200L_1$-2	2900	30	1600	1420	340	940	320	200	125	850	550	550	150	150	150	132	330	280	580
	ISR100- 65-250B	43.3	15	Y112M-4	1450	4	1300	1140	290	740	280	190	125	700	440	440	130	130	150	106	290	265	540
53	IS100- 65-315	60~120	133~118	Y280S-2	2900	75	2000	1820	410	1200	390	200	125	950	670	670	140	140	200	146	375	325	655
	ISR100- 65-315	30~60	34~30	Y160M-4	1450	11	1500	1270	340	840	300	205	125	750	490	490	130	130	150	106	335	310	615
54	IS100- 65-315A	95.5	114	Y250M-2	2900	55	1800	1620	380	1060	360	200	125	850	600	600	125	125	200	132	375	325	655
	ISR100- 65-315A	47.7	28.5	Y132M-4	1450	7.5	1500	1270	340	840	300	205	125	750	490	490	130	130	150	106	335	310	615
55	IS100- 65-315B	90.8	103	Y250M-2	2900	55	1800	1620	380	1060	360	200	125	850	600	600	125	125	200	132	375	325	655
	ISR100- 65-315B	45.4	25.8	Y132M-4	1450	7.5	1500	1270	340	840	300	205	125	750	490	490	130	130	150	106	335	310	615
56	IS100- 65-315C	85.8	92	Y225M-2	2900	45	1800	1620	380	1060	360	200	125	850	600	600	125	125	200	132	375	325	655
	ISR100- 65-315C	42.9	23	Y132M-4	1450	7.5	1500	1270	340	840	300	205	125	750	490	490	130	130	150	106	335	310	615
57	IS125- 100-200	120~240	57.5~44.5	Y225M-2	2900	45	1600	1420	340	940	320	200	125	850	550	550	150	150	150	132	330	267.5	610
	ISR125- 100-200	60~120	14.5~11.0	Y132M-4	1450	7.5	1300	1160	280	740	300	180	125	700	440	440	130	130	150	106	290	252.5	570
58	IS125- 100-200A	187	44	$Y200L_2$-2	2900	37	1600	1420	340	940	320	200	125	850	550	550	150	150	150	132	330	267.5	610
	ISR125- 100-200A	93.5	11	Y132S-4	1450	5.5	1300	1160	280	740	300	180	125	700	440	440	130	130	150	106	290	252.5	570
59	IS125- 100-200B	173	38	$Y200L_1$-2	2900	30	1600	1420	340	940	320	200	125	850	550	550	150	150	150	132	330	267.5	610
	ISR125- 100-200B	86.5	9.5	Y112M-4	1450	4	1300	1140	290	740	280	190	125	700	440	440	130	130	150	106	290	252.5	570
60	IS125- 100-250	120~240	87~72	Y280S-2	2900	75	2000	1820	410	1200	390	200	140	950	670	670	140	140	200	146	375	312.5	655
	ISR125- 100-250	60~120	21.5~18.5	Y160M-4	1450	11	1500	1270	340	840	300	225	140	750	490	490	130	130	150	106	335	297.5	615

注: 水泵性能和安装尺寸采用山东双轮集团有限公司(原威海水泵厂)1997 年产品样本。

IS、ISR 型离心泵规格及安装尺寸表(五)

序号	水泵机组						安装尺寸 (mm)																
	水泵型号	流量 (m^3/h)	扬程 (m)	电机型号	转速 (r/min)	功率 (kW)	L	L_1	L_2	L_3	L_4	L_5	L_6	B	B_1	B_2	B_3	B_4	H 混凝土基座	H 型钢基座	h	h_1	h_2
61	IS125- 100-250A	187	70	Y250M-2	2900	55	1800	1620	380	1060	360	200	140	850	600	600	125	125	200	132	375	312.5	655
	ISR125- 100-250A	93.5	17.5	Y132M-4	1450	7.5	1500	1270	340	840	300	225	140	750	490	490	130	130	150	106	335	297.5	615
62	IS125- 100-250B	173	60	Y225M-2	2900	45	1800	1620	380	1060	360	200	140	850	600	600	125	125	200	132	375	312.5	655
	ISR125- 100-250B	86.5	15	Y132M-4	1450	7.5	1500	1270	340	840	300	225	140	750	490	490	130	130	150	106	335	297.5	615
63	IS125- 100-315	120~240	132.5~120	Y315S-2	2900	110	2000	1820	410	1200	390	200	140	1000	740	740	130	130	200	146	400	337.5	715
	ISR125- 100-315	60~120	33.5~30.5	Y160L-4	1450	15	1600	1420	340	940	320	200	140	850	550	550	150	150	200	132	380	342.5	695
64	IS125- 100-315A	191	114	Y315S-2	2900	110	2000	1820	410	1200	390	200	140	1000	740	740	130	130	200	146	400	337.5	715
	ISR125- 100-315A	95.5	28.5	Y160L-4	1450	15	1600	1420	340	940	320	200	140	850	550	550	150	150	200	132	380	342.5	695
65	IS125- 100-315B	181.6	103	Y280M-2	2900	90	2000	1820	410	1200	390	200	140	950	670	670	140	140	200	146	400	337.5	715
	ISR125- 100-315B	90.8	25.8	Y160M-4	1450	11	1500	1270	340	840	300	225	140	750	490	490	130	130	150	106	360	322.5	675
66	IS125- 100-315C	171.6	92	Y280S-2	2900	75	2000	1820	410	1200	390	200	140	950	670	670	140	140	200	146	400	337.5	715
	ISR125- 100-315C	85.8	23	Y160M-4	1450	11	1500	1270	340	840	300	225	140	750	490	490	130	130	150	106	360	322.5	675
67	IS、ISR125- 100-400	60~120	52~48.5	Y200L-4	1450	30	1800	1620	380	1060	360	220	140	850	600	600	125	125	200	132	430	392.5	785
68	IS、ISR125- 100-400A	93.5	44	Y180L-4	1450	22	1800	1620	380	1060	360	220	140	850	600	600	125	125	200	132	430	392.5	785
69	IS、ISR125- 100-400B	86.5	38	Y180M-4	1450	18.5	1800	1620	380	1060	360	220	140	850	600	600	125	125	200	132	430	392.5	785
70	IS、ISR150- 125-250	120~240	22.5~17.5	Y180M-4	1450	18.5	1600	1420	340	940	320	200	140	850	550	550	150	150	200	132	380	330	735
71	IS、ISR150- 125-250A	187	17.5	Y160L-4	1450	15	1600	1420	340	940	320	200	140	850	550	550	150	150	200	132	380	330	735
72	IS、ISR150- 125-250B	173	15	Y160M-4	1450	11	1500	1270	340	840	300	225	140	750	490	490	130	130	150	106	360	310	715
73	IS、ISR150- 125-315	120~240	34~29	Y200L-4	1450	30	1800	1620	380	1060	360	220	140	850	600	600	125	125	200	132	430	380	785
74	IS、ISR150- 125-315A	187	28	Y180L-4	1450	22	1800	1620	380	1060	360	220	140	850	600	600	125	125	200	132	430	380	785
75	IS、ISR150- 125-315B	173	24	Y180M-4	1450	18.5	1800	1620	380	1060	360	220	140	850	600	600	125	125	200	132	430	380	785
76	IS、ISR150- 125-400	120~240	53~46	Y225M-4	1450	45	1800	1620	380	1060	360	220	140	850	600	600	125	125	200	132	465	415	865
77	IS、ISR150- 125-400A	187	44	Y225S-4	1450	37	1800	1620	380	1060	360	220	140	850	600	600	125	125	200	132	465	415	865
78	IS、ISR150- 125-400B	173	38	Y200L-4	1450	30	1800	1620	380	1060	360	220	140	850	600	600	125	125	200	132	465	415	865
79	IS、ISR200- 150-250	240~460	21.5~17.5	Y225S-4	1450	37	1800	1620	380	1060	360	220	160	850	600	600	125	125	200	132	430	355	805
80	IS、ISR200- 150-250A	374	17.5	Y200L-4	1450	30	1800	1620	380	1060	360	220	160	850	600	600	125	125	200	132	430	355	805
81	IS、ISR200- 150-250B	346	15	Y180L-4	1450	22	1800	1620	380	1060	360	220	160	850	600	600	125	125	200	132	430	355	805
82	IS、ISR200- 150-315	240~460	37~28.5	Y250M-4	1450	55	2000	1840	400	1200	390	210	160	950	670	670	140	140	200	146	465	390	865
83	IS、ISR200- 150-315A	374	28	Y225M-4	1450	45	2000	1820	410	1200	390	220	160	950	670	670	140	140	200	146	465	390	865
84	IS、ISR200- 150-315B	346	24	Y225S-4	1450	37	2000	1820	410	1200	390	220	160	950	670	670	140	140	200	146	465	390	865
85	IS、ISR200- 150-400	240~460	55~45	Y280M-4	1450	90	2000	1840	410	1200	400	210	160	950	670	670	140	140	200	146	465	390	915
86	IS、ISR200- 150-400A	374	44	Y280S-4	1450	75	2000	1840	400	1200	390	210	160	950	670	670	140	140	200	146	465	390	915
87	IS、ISR200- 150-400B	346	38	Y250M-4	1450	55	2000	1840	400	1200	390	210	160	950	670	670	140	140	200	146	465	390	915

注：水泵性能和安装尺寸采用山东双轮集团有限公司(原威海水泵厂)1997 年产品样本。

IS 、 ISR 型离心泵(1450r/min)安装设备材料表(一)

序号	1 水泵型号	2 电机型号	3 阀门	4 钢制短管	5 可曲挠偏心异径橡胶接头		6 钢制异径管	7 可曲挠橡胶接头		8 消声止回阀	9 阀门	10 90° 弯头	13 真空表	14 压力表		17 可曲挠同心异径橡胶接头		18 钢制短管	19 可曲挠90°橡胶弯头	
			DN	DN	DN-dN	型号	DN-dN	DN	型号	DN	DN	DN	-0.1~0(MPa)	型号	压力(MPa)	DN—dN	型号	DN	DN	型号
1	IS 、 ISR50- 32-125	Y801-4	65	65	65~50	KYP- I	40~32	40	KXT-III	40	40	40			0~0.4	40~32	KYT-III	40	40	KWT-III
2	IS 、 ISR50- 32-125A	Y801-4	50	50	◇		40~32	40	KXT-III	40	40	40			0~0.4	40~32	KYT-III	40	40	KWT-III
3	IS 、 ISR50- 32-160	Y801-4	65	65	65~50	KYP- I	40~32	40	KXT-III	40	40	40			0~0.4	40~32	KYT-III	40	40	KWT-III
4	IS 、 ISR50- 32-160A	Y801-4	50	50	◇		40~32	40	KXT-III	40	40	40			0~0.4	40~32	KYT-III	40	40	KWT-III
5	IS 、 ISR50- 32-160B	Y801-4	50	50	◇		40~32	40	KXT-III	40	40	40			0~0.4	40~32	KYT-III	40	40	KWT-III
6	IS 、 ISR50- 32-200	Y802-4	65	65	65~50	KYP- I	40~32	40	KXT-III	40	40	40			0~0.4	40~32	KYT-III	40	40	KWT-III
7	IS 、 ISR50- 32-200A	Y802-4	50	50	◇		40~32	40	KXT-III	40	40	40			0~0.4	40~32	KYT-III	40	40	KWT-III
8	IS 、 ISR50- 32-200B	Y802-4	50	50	◇		40~32	40	KXT-III	40	40	40			0~0.4	40~32	KYT-III	40	40	KWT-III
9	IS 、 ISR50- 32-250	Y90L-4	65	65	65~50	KYP- I	40~32	40	KXT-III	40	40	40			0~0.4	40~32	KYT-III	40	40	KWT-III
10	IS 、 ISR50- 32-250A	Y90L-4	50	50	◇		40~32	40	KXT-III	40	40	40			0~0.4	40~32	KYT-III	40	40	KWT-III
11	IS 、 ISR50- 32-250B	Y90S-4	50	50	◇		40~32	40	KXT-III	40	40	40			0~0.4	40~32	KYT-III	40	40	KWT-III
12	IS 、 ISR65- 50-125	Y801-4	80	80	80~65	KYP- I	65~50	65	KXT-III	65	65	65			0~0.4	65~50	KYT-III	65	65	KWT-III
13	IS 、 ISR65- 50-125A	Y801-4	65	65	◇		—	50	KXT-III	50	50	50			0~0.4	△		50	50	KWT-III
14	IS 、 ISR65- 50-160	Y802-4	80	80	80~65	KYP- I	65~50	65	KXT-III	65	65	65			0~0.4	65~50	KYT-III	65	65	KWT-III
15	IS 、 ISR65- 50-160A	Y802-4	65	65	◇		—	50	KXT-III	50	50	50			0~0.4	△		50	50	KWT-III
16	IS 、 ISR65- 50-160B	Y801-4	65	65	◇		—	50	KXT-III	50	50	50	Z-0.1	Y-0.1	0~0.4	△		50	50	KWT-III
17	IS 、 ISR65- 40-200	Y90S-4	80	80	80~65	KYP- I	65~50	65	KXT-III	65	65	65			0~0.4	65~50	KYT-III	65	65	KWT-III
18	IS 、 ISR65- 40-200A	Y90S-4	65	65	◇		—	50	KXT-III	50	50	50			0~0.4	△		50	50	KWT-III
19	IS 、 ISR65- 40-200B	Y802-4	65	65	◇		—	50	KXT-III	50	50	50			0~0.4	△		50	50	KWT-III
20	IS 、 ISR65- 40-250	$Y100L_1$-4	80	80	80~65	KYP- I	65~50	65	KXT-III	65	65	65			0~0.4	65~50	KYT-III	65	65	KWT-III
21	IS 、 ISR65- 40-250A	$Y100L_1$-4	65	65	◇		—	50	KXT-III	50	50	50			0~0.4	△		50	50	KWT-III
22	IS 、 ISR65- 40-250B	Y90L-4	65	65	◇		—	50	KXT-III	50	50	50			0~0.4	△		50	50	KWT-III
23	IS 、 ISR65- 40-315	Y112M-4	80	80	80~65	KYP- I	65~50	65	KXT-III	65	65	65			0~0.4	65~50	KYT-III	65	65	KWT-III
24	IS 、 ISR65- 40-315A	Y112M-4	65	65	◇		—	50	KXT-III	50	50	50			0~0.4	△		50	50	KWT-III
25	IS 、 ISR65- 40-315B	$Y100L_2$-4	65	65	◇		—	50	KXT-III	50	50	50			0~0.4	△		50	50	KWT-III
26	IS 、 ISR65- 40-315C	$Y100L_2$-4	65	65	◇		—	50	KXT-III	50	50	50			0~0.4	△		50	50	KWT-III
27	IS 、 ISR80- 65-125	Y802-4	100	100	100~80	KYP- I	80~65	80	KXT-III	80	80	80			0~0.4	80~65	KYT-III	80	80	KWT-III
28	IS 、 ISR80- 65-125A	Y801-4	100	100	100~80	KYP- I	80~65	80	KXT-III	80	80	80			0~0.4	80~65	KYT-III	80	80	KWT-III
29	IS 、 ISR80- 65-160	Y90L-4	100	100	100~80	KYP- I	80~65	80	KXT-III	80	80	80			0~0.4	80~65	KYT-III	80	80	KWT-III
30	IS 、 ISR80- 65-160A	Y90S-4	100	100	100~80	KYP- I	80~65	80	KXT-III	80	80	80			0~0.4	80~65	KYT-III	80	80	KWT-III

注: 第 5 项内“◇”符号为 KXT — II 型可曲挠橡胶接头, 第 17 项内“△”符号为 KXT — III 型可曲挠橡胶接头, 管径同水泵吸入或吐出管。

IS 、 ISR 型离心泵(1450r/min)安装设备材料表(二)

序号	1 水泵型号	2 电机型号	3 阀门	4 钢制短管	5 可曲挠偏心异径橡胶接头		6 钢制异径管	7 可曲挠橡胶接头		8 消声止回阀	9 阀门	10 90° 弯头	13 真空表	14 压力表		17 可曲挠同心异径橡胶接头		18 钢制短管	19 可曲挠90°橡胶弯头	
			DN	DN	DN-dN	型号	DN-dN	DN	型号	DN	DN	DN	-0.1~0(MPa)	型号	压力(MPa)	DN—dN	型号	DN	DN	型号
31	IS 、 ISR80- 65-160B	Y802-4	100	100	100~80	KYP- I	80~65	80	KXT-III	80	80	80			0~0.4	80~65	KYT-III	80	80	KWT-III
32	IS 、 ISR80- 50-200	Y100L$_1$-4	100	100	100~80	KYP- I	80~65	80	KXT-III	80	80	80			0~0.4	80~65	KYT-III	80	80	KWT-III
33	IS 、 ISR80- 50-200A	Y90L-4	100	100	100~80	KYP- I	80~65	80	KXT-III	80	80	80			0~0.4	80~65	KYT-III	80	80	KWT-III
34	IS 、 ISR80- 50-200B	Y90L-4	100	100	100~80	KYP- I	80~65	80	KXT-III	80	80	80			0~0.4	80~65	KYT-III	80	80	KWT-III
35	IS 、 ISR80- 50-250	Y100L$_2$-4	100	100	100~80	KYP- I	80~65	80	KXT-III	80	80	80			0~0.4	80~65	KYT-III	80	80	KWT-III
36	IS 、 ISR80- 50-250A	Y100L$_2$-4	100	100	100~80	KYP- I	80~65	80	KXT-III	80	80	80			0~0.4	80~65	KYT-III	80	80	KWT-III
37	IS 、 ISR80- 50-250B	Y100L$_1$-4	100	100	100~80	KYP- I	80~50	80	KXT-III	80	80	80			0~0.4	80~50	KYT-III	80	80	KWT-III
38	IS 、 ISR80- 50-315	Y132S-4	100	100	100~80	KYP- I	80~50	80	KXT-III	80	80	80			0~0.6	80~50	KYT-III	80	80	KWT-III
39	IS 、 ISR80- 50-315A	Y132S-4	100	100	100~80	KYP- I	80~50	80	KXT-III	80	80	80			0~0.4	80~50	KYT-III	80	80	KWT-III
40	IS 、 ISR80- 50-315B	Y132S-4	100	100	100~80	KYP- I	80~50	80	KXT-III	80	80	80			0~0.4	80~50	KYT-III	80	80	KWT-III
41	IS 、 ISR80- 50-315C	Y112M-4	100	100	100~80	KYP- I	80~50	80	KXT-III	80	80	80			0~0.4	80~50	KYT-III	80	80	KWT-III
42	IS 、 ISR100- 80-125	Y90L-4	150	150	150~100	KYP- I	100~80	100	KXT-III	100	100	100			0~0.4	100~80	KYT-III	100	100	KWT-III
43	IS 、 ISR100- 80-125A	Y90S-4	150	150	150~100	KYP- I	100~80	100	KXT-III	100	100	100			0~0.4	100~80	KYT-III	100	100	KWT-III
44	IS 、 ISR100- 80-160	Y100L$_1$-4	150	150	150~100	KYP- I	100~80	100	KXT-III	100	100	80	Z-0.1	Y-0.1	0~0.4	100~80	KYT-III	100	100	KWT-III
45	IS 、 ISR100- 80-160A	Y100L$_1$-4	150	150	150~100	KYP- I	100~80	100	KXT-III	100	100	80			0~0.4	100~80	KYT-III	100	100	KWT-III
46	IS 、 ISR100- 80-160B	Y90L-4	150	150	150~100	KYP- I	100~80	100	KXT-III	100	100	100			0~0.4	100~80	KYT-III	100	100	KWT-III
47	IS 、 ISR100- 65-200	Y112M-4	150	150	150~100	KYP- I	100~80	100	KXT-III	100	100	100			0~0.4	100~80	KYT-III	100	100	KWT-III
48	IS 、 ISR100- 65-200A	Y100L$_2$-4	150	150	150~100	KYP- I	100~80	100	KXT-III	100	100	100			0~0.4	100~80	KYT-III	100	100	KWT-III
49	IS 、 ISR100- 65-200B	Y100L$_1$-4	150	150	150~100	KYP- I	100~80	100	KXT-III	100	100	100			0~0.4	100~80	KYT-III	100	100	KWT-III
50	IS 、 ISR100- 65-250	Y132S-4	150	150	150~100	KYP- I	100~80	100	KXT-III	100	100	100			0~0.4	100~80	KYT-III	100	100	KWT-III
51	IS 、 ISR100- 65-250A	Y132S-4	150	150	150~100	KYP- I	100~80	100	KXT-III	100	100	100			0~0.4	100~80	KYT-III	100	100	KWT-III
52	IS 、 ISR100- 65-250B	Y112M-4	150	150	150~100	KYP- I	100~80	100	KXT-III	100	100	100			0~0.4	100~80	KYT-III	100	100	KWT-III
53	IS 、 ISR100- 65-315	Y160M-4	150	150	150~100	KYP- I	100~80	100	KXT-III	100	100	100			0~0.6	100~80	KYT-III	100	100	KWT-III
54	IS 、 ISR100- 65-315A	Y132M-4	150	150	150~100	KYP- I	100~80	100	KXT-III	100	100	100			0~0.4	100~80	KYT-III	100	100	KWT-III
55	IS 、 ISR100- 65-315B	Y132M-4	150	150	150~100	KYP- I	100~80	100	KXT-III	100	100	100			0~0.4	100~80	KYT-III	100	100	KWT-III
56	IS 、 ISR100- 65-315C	Y132M-4	150	150	150~100	KYP- I	100~80	100	KXT-III	100	100	100			0~0.4	100~80	KYT-III	100	100	KWT-III
57	IS 、 ISR125- 100-200	Y132M-4	200	200	200~125	KYP- I	150~100	150	KXT-III	150	150	150			0~0.4	150~100	KYT-III	150	150	KWT-III
58	IS 、 ISR125- 100-200A	Y132S-4	200	200	200~125	KYP- I	150~100	150	KXT-III	150	150	150			0~0.4	150~100	KYT-III	150	150	KWT-III
59	IS 、 ISR125- 100-200B	Y112M-4	200	200	200~125	KYP- I	150~100	150	KXT-III	150	150	150			0~0.4	150~100	KYT-III	150	150	KWT-III
60	IS 、 ISR125- 100-250	Y160M-4	200	200	200~125	KYP- I	150~100	150	KXT-III	150	150	150			0~0.4	150~100	KYT- II	150	150	KWT-III

IS 、 ISR 型离心泵(1450r/min)安装设备材料表(三)

序号	1	2	3	4	5		6	7		8	9	10	13	14		17		18	19	
	水泵型号	电机型号	阀门	钢制短管	可曲挠偏心异径橡胶接头		钢制异径管	可曲挠橡胶接头		消声止回阀	阀门	90° 弯头	真空表	压力表		可曲挠同心异径橡胶接头		钢制短管	可曲挠90°橡胶弯头	
			DN	DN	DN-dN	型号	DN-dN	DN	型号	DN	DN	DN	-0.1~0(MPa)	型号	压力(MPa)	DN—dN	型号	DN	DN	型号
61	IS 、 ISR125- 100-250A	Y132M-4	200	200	200~125	KYP- I	150~100	150	KXT-III	150	150	150			0~0.4	150~100	KYT-III	150	150	KWT-III
62	IS 、 ISR125- 100-250B	Y132M-4	200	200	200~125	KYP- I	150~100	150	KXT-III	150	150	150			0~0.4	150~100	KYT-III	150	150	KWT-III
63	IS 、 ISR125- 100-315	Y160L-4	200	200	200~125	KYP- I	150~100	150	KXT-III	150	150	150			0~0.6	150~100	KYT-III	150	150	KWT-III
64	IS 、 ISR125- 100-315A	Y160L-4	200	200	200~125	KYP- I	150~100	150	KXT-III	150	150	150			0~0.4	150~100	KYT-III	150	150	KWT-III
65	IS 、 ISR125- 100-315B	Y160M-4	200	200	200~125	KYP- I	150~100	150	KXT-III	150	150	150			0~0.4	150~100	KYT-III	150	150	KWT-III
66	IS 、 ISR125- 100-315C	Y160M-4	200	200	200~125	KYP- I	150~100	150	KXT-III	150	150	150			0~0.4	150~100	KYT-III	150	150	KWT-III
67	IS 、 ISR125- 100-400	Y200L-4	200	200	200~125	KYP- I	150~100	150	KXT-III	150	150	150			0~1.0	150~100	KYT-III	150	150	KWT-III
68	IS 、 ISR125- 100-400A	Y180L-4	200	200	200~125	KYP- I	150~100	150	KXT-III	150	150	150			0~1.0	150~100	KYT-III	150	150	KWT-III
69	IS 、 ISR125- 100-400B	Y180M-4	200	200	200~125	KYP- I	150~100	150	KXT-III	150	150	150			0~0.6	150~100	KYT-III	150	150	KWT-III
70	IS 、 ISR150- 125-250	Y180M-4	250	250	200~150	KYP- I	200~125	200	KXT-III	200	200	200			0~0.4	200~125	KYT-III	200	200	KWT-III
71	IS 、 ISR150- 125-250A	Y160L-4	250	250	200~150	KYP- I	200~125	200	KXT-III	200	200	200			0~0.4	200~125	KYT-III	200	200	KWT-III
72	IS 、 ISR150- 125-250B	Y160M-4	250	250	200~150	KYP- I	200~125	200	KXT-III	200	200	200	Z-0.1	Y-0.1	0~0.4	200~125	KYT-III	200	200	KWT-III
73	IS 、 ISR150- 125-315	Y200L-4	250	250	200~150	KYP- I	200~125	200	KXT-III	200	200	200			0~0.6	200~125	KYT-III	200	200	KWT-III
74	IS 、 ISR150- 125-315A	Y180L-4	250	250	200~150	KYP- I	200~125	200	KXT-III	200	200	200			0~0.4	200~125	KYT-III	200	200	KWT-III
75	IS 、 ISR150- 125-315B	Y180M-4	250	250	200~150	KYP- I	200~125	200	KXT-III	200	200	200			0~0.4	200~125	KYT-III	200	200	KWT-III
76	IS 、 ISR150- 125-400	Y225M-4	250	250	200~150	KYP- I	200~125	200	KXT-III	200	200	200			0~1.0	200~125	KYT-III	200	200	KWT-III
77	IS 、 ISR150- 125-400A	Y225S-4	250	250	200~150	KYP- I	200~125	200	KXT-III	200	200	200			0~1.0	200~125	KYT-III	200	200	KWT-III
78	IS 、 ISR150- 125-400B	Y200L-4	250	250	200~150	KYP- I	200~125	200	KXT-III	200	200	200			0~0.6	200~125	KYT-III	200	200	KWT-III
79	IS 、 ISR200- 150-250	Y225S-4	350	350	350~200*	KYP- I	300~150	300	KXT-III	300	300	300			0~0.4	300~150	KYT-III	300	300	KWT-III
80	IS 、 ISR200- 150-250A	Y200L-4	350	350	350~200*	KYP- I	300~150	300	KXT-III	300	300	300			0~0.4	300~150	KYT-III	300	300	KWT-III
81	IS 、 ISR200- 150-250B	Y180L-4	350	350	350~200*	KYP- I	300~150	300	KXT-III	300	300	300			0~0.4	300~150	KYT-III	300	300	KWT-III
82	IS 、 ISR200- 150-315	Y250M-4	350	350	350~200*	KYP- I	300~150	300	KXT-III	300	300	300			0~0.6	300~150	KYT-III	300	300	KWT-III
83	IS 、 ISR200- 150-315A	Y225M-4	350	350	350~200*	KYP- I	300~150	300	KXT-III	300	300	300			0~0.4	300~150	KYT-III	300	300	KWT-III
84	IS 、 ISR200- 150-315B	Y225S-4	350	350	350~200*	KYP- I	300~150	300	KXT-III	300	300	300			0~0.4	300~150	KYT-III	300	300	KWT-III
85	IS 、 ISR200- 150-400	Y280M-4	350	350	350~200*	KYP- I	300~150	300	KXT-III	300	300	300			0~1.0	300~150	KYT-III	300	300	KWT-III
86	IS 、 ISR200- 150-400A	Y280S-4	350	350	350~200*	KYP- I	300~150	300	KXT-III	300	300	300			0~1.0	300~150	KYT-III	300	300	KWT-III
87	IS 、 ISR200- 150-400B	Y250M-4	350	350	350~200*	KYP- I	300~150	300	KXT-III	300	300	300			0~0.6	300~150	KYT-III	300	300	KWT-III

有“*”者为单独订货加工。

IS 、 ISR 型离心泵(2900r/min)安装设备材料表(一)

序号	1	2	3	4	5		6	7		8	9	10	13	14		17		18	19	
	水泵型号	电机型号	阀门	钢制短管	可曲挠偏心异径橡胶接头		钢制异径管	可曲挠橡胶接头		消声止回阀	阀门	90° 弯头	真空表	压力表		可曲挠同心异径橡胶接头		钢制短管	可曲挠90°橡胶弯头	
			DN	DN	DN-dN	型号	DN-dN	DN	型号	DN	DN	DN	-0.1~0(MPa)	型号	压力(MPa)	DN—dN	型号	DN	DN	型号
1	IS 、 ISR50- 32-125	Y90L-2	80	80	80~50	KYP- I	65~50,50~32	65	KXT-III	65	65	65			0~0.4	65~50	KYP-III	65	65	KWT-III
2	IS 、 ISR50- 32-125A	Y90S-2	65	65	65~50	KYP- I	50~32	50	KXT-III	50	50	50			0~0.4	50~32	KYP-III	50	50	KWT-III
3	IS 、 ISR50- 32-160	Y100L-2	80	80	80~50	KYP- I	65~50,50~32	65	KXT-III	65	65	65			0~0.6	65~50	KYP-III	65	65	KWT-III
4	IS 、 ISR50- 32-160A	Y90L-2	65	65	65~50	KYP- I	50~32	50	KXT-III	50	50	50			0~0.4	50~32	KYP-III	50	50	KWT-III
5	IS 、 ISR50- 32-160B	Y90L-2	65	65	65~50	KYP- I	50~32	50	KXT-III	50	50	50			0~0.4	50~32	KYP-III	50	50	KWT-III
6	IS 、 ISR50- 32-200	$Y132S_1$-2	80	80	80~50	KYP- I	65~50,50~32	65	KXT-III	65	65	65			0~1.0	65~50	KYP-III	65	65	KWT-III
7	IS 、 ISR50- 32-200A	Y112M-2	65	65	65~50	KYP- I	50~32	50	KXT-III	50	50	50			0~0.4	50~32	KYP-III	50	50	KWT-III
8	IS 、 ISR50- 32-200B	Y112M-2	65	65	65~50	KYP- I	50~32	50	KXT-III	50	50	50			0~0.8	50~32	KYP-III	50	50	KWT-III
9	IS 、 ISR50- 32-250	$Y160M_1$-2	80	80	80~50	KYP- I	65~50,50~32	65	KXT- II	65	65	65			0~1.6	65~50	KYP- II	65	65	KWT- II
10	IS 、 ISR50- 32-250A	$Y132S_2$-2	65	65	65~50	KYP- I	50~32	50	KXT-III	50	50	50			0~1.6	50~32	KYP- II	50	50	KWT- II
11	IS 、 ISR50- 32-250B	$Y132S_2$-2	65	65	65~50	KYP- I	50~32	50	KXT-III	50	50	50			0~1.0	50~32	KYP- II	50	50	KWT- II
12	IS 、 ISR65- 50-125	Y100L-2	100	100	100~65	KYP- I	80~50	80	KXT-III	80	80	80			0~0.4	80~50	KYP-III	80	80	KWT-III
13	IS 、 ISR65- 50-125A	Y90L-2	100	100	100~65	KYP- I	80~50	80	KXT-III	80	80	80			0~0.4	80~50	KYP-III	80	80	KWT-III
14	IS 、 ISR65- 50-160	$Y132S_1$-2	100	100	100~65	KYP- I	80~50	80	KXT-III	80	80	80			0~0.6	80~50	KYP-III	80	80	KWT-III
15	IS 、 ISR65- 50-160A	Y112M-2	100	100	100~65	KYP- I	80~50	80	KXT-III	80	80	80			0~0.4	80~50	KYP-III	80	80	KWT-III
16	IS 、 ISR65- 50-160B	Y100L-2	100	100	100~65	KYP- I	80~50	80	KXT-III	80	80	80	Z-0.1	Y-0.1	0~0.4	65~40,80~65	KYP-III	80	80	KWT-III
17	IS 、 ISR65- 40-200	$Y132S_2$-2	100	100	100~65	KYP- I	65~40,80~65	80	KXT-III	65	65	65			0~1.0	65~40	KYP-III	65	65	KWT-III
18	IS 、 ISR65- 40-200A	$Y132S_2$-2	100	100	100~65	KYP- I	65~40	65	KXT-III	65	65	65			0~1.0	65~40	KYP-III	65	65	KWT-III
19	IS 、 ISR65- 40-200B	$Y132S_1$-2	100	100	100~65	KYP- I	65~40	65	KXT-III	65	65	65			0~0.6	65~40,80~65	KYP-III	65	65	KWT-III
20	IS 、 ISR65- 40-250	$Y160M_2$-2	100	100	100~65	KYP- I	65~40,80~65	80	KXT- II	80	80	80			0~1.6	85~40	KYP- II	80	80	KWT- II
21	IS 、 ISR65- 40-250A	$Y160M_1$-2	100	100	100~65	KYP- I	65~40	65	KXT- II	65	65	65			0~1.6	65~40	KYP- II	65	65	KWT- II
22	IS 、 ISR65- 40-250B	$Y160M_1$-2	100	100	100~65	KYP- I	65~40	65	KXT- II	65	65	65			0~2.5	65~40,80~65	KYP- II	65	65	KWT- II
23	IS 、 ISR65- 40-315	$Y200L_1$-2	100	100	100~65	KYP- I	65~40,80~65	80	KXT- I	80	80	80			0~2.5	85~40	KYP- I	80	80	KWT- I
24	IS 、 ISR65- 40-315A	$Y200L_1$-2	100	100	100~65	KYP- I	65~40	65	KXT- I	65	65	65			0~2.5	65~40	KYP- I	65	65	KWT- I
25	IS 、 ISR65- 40-315B	Y180M-2	100	100	100~65	KYP- I	65~40	65	KXT- I	65	65	65			0~2.5	65~40	KYP- I	65	65	KWT- I
26	IS 、 ISR65- 40-315C	Y160L-2	100	100	100~65	KYP- I	65~40	65	KXT- I	65	65	65			0~1.6	65~40	KYP- I	65	65	KWT- I
27	IS 、 ISR80- 65-125	$Y132S_1$-2	150	150	150~100,100~80	KYP- I	100~65	100	KXT-III	100	100	100			0~0.4	100~65	KYP-III	100	100	KWT-III
28	IS 、 ISR80- 65-125A	Y112M-2	150	150	150~100,100~80	KYP- I	100~65	100	KXT-III	100	100	100			0~0.4	100~65	KYP-III	100	100	KWT-III
29	IS 、 ISR80- 65-160	$Y132S_2$-2	150	150	150~100,100~80	KYP- I	100~65	100	KXT-III	100	100	100			0~0.6	100~65	KYP-III	100	100	KWT-III
30	IS 、 ISR80- 65-160A	$Y132S_2$-2	150	150	150~100,100~80	KYP- I	100~65	100	KXT-III	100	100	100			0~0.4	100~65	KYP-III	100	100	KWT-III
31	IS 、 ISR80- 65-160B	$Y132S_1$-2	150	150	150~100,100~80	KYP- I	100~65	100	KXT-III	100	100	100			0~0.4	100~65	KYP-III	100	100	KWT-III
32	IS 、 ISR80- 50-200	$Y160M_2$-2	150	150	150~100,100~80	KYP- I	100~50	100	KXT-III	100	100	100			0~1.0	100~65,65~50	KYP-III	100	100	KWT-III
33	IS 、 ISR80- 50-200A	$Y160M_1$-2	150	150	150~100,100~80	KYP- I	100~50	100	KXT-III	100	100	100			0~1.0	100~65,65~50	KYP-III	100	100	KWT-III

注: 水泵进、出水管管径需有二个管件放大时，只需有一个可曲挠异径橡胶接头，另一个可采用钢制异径管。

IS 、 ISR 型离心泵(2900r/min)安装设备材料表(二)

序号	1	2	3	4	5		6	7		8	9	10	13	14		17		18	19	
	水泵型号	电机型号	阀门	钢制短管	可曲挠偏心异径橡胶接头		钢制异径管	可曲挠橡胶接头		消声止回阀	阀门	90° 弯头	真空表	压力表		可曲挠同心异径橡胶接头		钢制短管	可曲挠90°橡胶弯头	
			DN	DN	DN-dN	型号	DN-dN	DN	型号	DN	DN	DN	-0.1~0(MPa)	型号	压力(MPa)	DN—dN	型号	DN	DN	型号
34	IS 、 ISR80- 50-200B	Y160M$_1$-2	150	150	150~100,100~80	KYP- I	100~50	100	KXT-III	100	100	100			0~0.6	100~65,65~50	KYT-III	100	100	KWT-III
35	IS 、 ISR80- 50-250	Y180M-2	150	150	150~100,100~80	KYP- I	100~50	100	KXT- II	100	100	100			0~1.6	100~65,65~50	KYT- II	100	100	KWT- II
36	IS 、 ISR80- 50-250A	Y160L-2	150	150	150~100,100~80	KYP- I	100~50	100	KXT- II	100	100	100			0~1.6	100~65,65~50	KYT- II	100	100	KWT- II
37	IS 、 ISR80- 50-250B	Y160M$_2$-2	150	150	150~100,100~80	KYP- I	100~50	100	KXT- II	100	100	100			0~1.0	100~65,65~50	KYT- II	100	100	KWT- II
38	IS 、 ISR80- 50-315	Y200L$_2$-2	150	150	150~100,100~80	KYP- I	100~50	100	KXT- I	100	100	100			0~2.5	100~65,65~50	KYT- I	100	100	KWT- I
39	IS 、 ISR80- 50-315A	Y200L$_2$-2	150	150	150~100,100~80	KYP- I	100~50	100	KXT- I	100	100	100			0~2.5	100~65,65~50	KYT- I	100	100	KWT- I
40	IS 、 ISR80- 50-315B	Y200L$_1$-2	150	150	150~100,100~80	KYP- I	100~50	100	KXT- I	100	100	100			0~2.5	100~65,65~50	KYT- I	100	100	KWT- I
41	IS 、 ISR80- 50-315C	Y200L$_1$-2	150	150	150~100,100~80	KYP- I	100~50	100	KXT- I	100	100	100			0~1.6	100~65,65~50	KYT- II	100	100	KWT- II
42	IS 、 ISR100- 80-125	Y160M$_1$-2	200	200	200~150,150~100	KYP- I	150~80	150	KXT-III	150	150	150			0~0.4	150~100,100~80	KYT-III	150	150	KWT-III
43	IS 、 ISR100- 80-125A	Y132S$_2$-2	200	200	200~150,150~100	KYP- I	150~80	150	KXT-III	150	150	150			0~2.5	150~100,100~80	KYT-III	150	150	KWT-III
44	IS 、 ISR100- 80-160	Y160M$_2$-2	200	200	200~150,150~100	KYP- I	150~80	150	KXT-III	150	150	150			0~0.6	150~100,100~80	KYT-III	150	150	KWT-III
45	IS 、 ISR100- 80-160A	Y160M$_1$-2	200	200	200~150,150~100	KYP- I	150~80	150	KXT-III	150	150	150			0~0.4	150~100,100~80	KYT-III	150	150	KWT-III
46	IS 、 ISR100- 80-160B	Y160M$_1$-2	200	200	200~150,150~100	KYP- I	150~80	150	KXT-III	150	150	150			0~0.4	150~100,100~80	KYT-III	150	150	KWT-III
47	IS 、 ISR100- 65-200	Y180M-2	200	200	200~150,150~100	KYP- I	150~100,100~65	150	KXT-III	150	150	150			0~1.0	150~100,100~65	KYT-III	150	150	KWT-III
48	IS 、 ISR100- 65-200A	Y160L-2	200	200	200~150,150~100	KYP- I	150~100,100~65	150	KXT-III	150	150	150	Z-0.1	Y-0.1	0~1.0	150~100,100~65	KYT-III	150	150	KWT-III
49	IS 、 ISR100- 65-200B	Y160M$_2$-2	200	200	200~150,150~100	KYP- I	150~100,100~65	150	KXT-III	150	150	150			0~0.6	150~100,100~65	KYT-III	150	150	KWT-III
50	IS 、 ISR100- 65-250	Y200L$_2$-2	200	200	200~150,150~100	KYP- I	150~100,100~65	150	KXT- II	150	150	150			0~1.6	150~100,100~65	KYT- II	150	150	KWT- II
51	IS 、 ISR100- 65-250A	Y200L$_1$-2	200	200	200~150,150~100	KYP- I	150~100,100~65	150	KXT-III	150	150	150			0~1.6	150~100,100~65	KYT- II	150	150	KWT- II
52	IS 、 ISR100- 65-250B	Y200L$_1$-2	200	200	200~150,150~100	KYP- I	150~100,100~65	150	KXT-III	150	150	150			0~1.0	150~100,100~65	KYT- II	150	150	KWT- II
53	IS 、 ISR100- 65-315	Y280S-2	200	200	200~150,150~100	KYP- I	150~100,100~65	150	KXT- I	150	150	150			0~2.5	150~100,100~65	KYT- I	150	150	KWT- I
54	IS 、 ISR100- 65-315A	Y250M-2	200	200	200~150,150~100	KYP- I	150~100,100~65	150	KXT- II	150	150	150			0~2.5	150~100,100~65	KYT- I	150	150	KWT- I
55	IS 、 ISR100- 65-315B	Y250M-2	200	200	200~150,150~100	KYP- I	150~100,100~65	150	KXT- II	150	150	150			0~2.5	150~100,100~65	KYT- I	150	150	KWT- I
56	IS 、 ISR100- 65-315C	Y225M-2	200	200	200~150,150~100	KYP- I	150~100,100~65	150	KXT- II	150	150	150			0~1.6	150~100,100~65	KYT- I	150	150	KWT- I
57	IS 、 ISR125- 100-200	Y225M-2	250	250	250~200,200~125	KYP- I	200~150,150~100	200	KXT-III	200	200	200			0~1.0	200~150,150~100	KYT- II	200	200	KWT- II
58	IS 、 ISR125- 100-200A	Y200L$_2$-2	250	250	250~200,200~125	KYP- I	200~150,150~100	200	KXT-III	200	200	200			0~1.0	200~150,150~100	KYT-III	200	200	KWT-III
59	IS 、 ISR125- 100-200B	Y200L$_1$-2	250	250	250~200,200~125	KYP- I	200~150,150~100	200	KXT-III	200	200	200			0~0.6	200~150,150~100	KYT-III	200	200	KWT-III
60	IS 、 ISR125- 100-250	Y280S-2	250	250	250~200,200~125	KYP- I	200~150,150~100	200	KXT- II	200	200	200			0~1.6	200~150,150~100	KYT- II	200	200	KWT- II
61	IS 、 ISR125- 100-250A	Y250M-2	250	250	250~200,200~125	KYP- I	200~150,150~100	200	KXT-III	200	200	200			0~1.6	200~150,150~100	KYT- II	200	200	KWT- II
62	IS 、 ISR125- 100-250B	Y225M-2	250	250	250~200,200~125	KYP- I	200~150,150~100	200	KXT-III	200	200	200			0~1.0	200~150,150~100	KYT- II	200	200	KWT- II
63	IS 、 ISR125- 100-315	Y315S-2	250	250	250~200,200~125	KYP- I	200~150,150~100	200	KXT- I	200	200	200			0~2.5	200~150,150~100	KYT- I	200	200	KWT- I
64	IS 、 ISR125- 100-315A	Y315S-2	250	250	250~200,200~125	KYP- I	200~150,150~100	200	KXT- II	200	200	200			0~2.5	200~150,150~100	KYT- I	200	200	KWT- I
65	IS 、 ISR125- 100-315B	Y280M-2	250	250	250~200,200~125	KYP- I	200~150,150~100	200	KXT- II	200	200	200			0~2.5	200~150,150~100	KYT- I	200	200	KWT- I
66	IS 、 ISR125- 100-315C	Y280S-2	250	250	250~200,200~125	KYP- I	200~150,150~100	200	KXT- II	200	200	200			0~1.6	200~150,150~100	KYT- I	200	200	KWT- I

注: 水泵进、出水管管径需有二个管件放大时，只需有一个可曲挠异径橡胶接头，另一个可采用钢制异径管。

IS、ISR 型离心泵(1450r/min)钢筋混凝土基座隔振器(垫)选用表(一)

序号	水泵		电机		底座质量(kg)	钢筋混凝土基座				总质量(kg)	隔振器(垫)选用											
											JSD 型橡胶隔振器			ST 型弹簧隔振器			ZT 型弹簧隔振器			SD 型橡胶隔振垫		
	型号	质量(kg)	型号	质量(kg)		L (mm)	B (mm)	H (mm)	质量(kg)		型号	支承点数	H_1 (mm)	型号	支承点数	H_1 (mm)	型号	支承点数	H_1 (mm)	型号	支承点数	H_1 (mm)
1	IS、ISR50-32-125	32.5	Y801-4	17	43	1000	600	100	150	242.5	JSD-50	6	43	ST-50	6	58	ZT4-3	6	56	SD43-1	4	63
2	IS、ISR50-32-125A	32.5	Y801-4	17	43	1000	600	100	150	242.5	JSD-50	6	43	ST-50	6	58	ZT4-3	6	56	SD43-1	4	63
3	IS、ISR50-32-160	38.5	Y801-4	17	43	1000	600	100	150	248.5	JSD-50	6	43	ST-50	6	57	ZT4-3	6	56	SD43-1	4	63
4	IS、ISR50-32-160A	38.5	Y801-4	17	43	1000	600	100	150	248.5	JSD-50	6	43	ST-50	6	57	ZT4-3	6	56	SD43-1	4	63
5	IS、ISR50-32-160B	38.5	Y801-4	17	43	1000	600	100	150	248.5	JSD-50	6	43	ST-50	6	57	ZT4-3	6	56	SD43-1	4	63
6	IS、ISR50-32-200	46	Y802-4	18	40	1000	600	100	150	254	JSD-50	6	42	ST-50	6	57	ZT4-3	6	56	SD43-1	4	63
7	IS、ISR50-32-200A	46	Y802-4	18	40	1000	600	100	150	254	JSD-50	6	42	ST-50	6	57	ZT4-3	6	56	SD43-1	4	63
8	IS、ISR50-32-200B	46	Y802-4	18	40	1000	600	100	150	254	JSD-50	6	42	ST-50	6	57	ZT4-3	6	56	SD43-1	4	63
9	IS、ISR50-32-250	80	Y90L-4	24	67	1200	650	150	292.5	463.5	JSD-85	6	62	ST-80	6	66	ZT4-4	6	66	SD43-2	4	64
10	IS、ISR50-32-250A	80	Y90L-4	24	67	1200	650	150	292.5	463.5	JSD-85	6	62	ST-80	6	66	ZT4-4	6	66	SD43-2	4	64
11	IS、ISR50-32-250B	80	Y90S-4	21	67	1200	650	150	292.5	460.5	JSD-85	6	62	ST-80	6	66	ZT4-4	6	66	SD43-2	4	64
12	IS、ISR65-50-125	38	Y801-4	17	43	1000	600	100	150	248	JSD-50	6	43	ST-50	6	57	ZT4-3	6	56	SD43-1	4	63
13	IS、ISR65-50-125A	38	Y801-4	17	43	1000	600	100	150	248	JSD-50	6	43	ST-50	6	57	ZT4-3	6	56	SD43-1	4	63
14	IS、ISR65-50-160	40	Y802-4	18	39	1000	600	100	150	247	JSD-50	6	43	ST-50	6	57	ZT4-3	6	56	SD43-1	4	63
15	IS、ISR65-50-160A	40	Y802-4	18	39	1000	600	100	150	247	JSD-50	6	43	ST-50	6	57	ZT4-3	6	56	SD43-1	4	63
16	IS、ISR65-50-160B	40	Y801-4	17	39	1000	600	100	150	246	JSD-50	6	43	ST-50	6	57	ZT4-3	6	56	SD43-1	4	63
17	IS、ISR65-40-200	49	Y90S-4	21	61	1100	600	150	163.4	294.4	JSD-50	6	40	ST-50	6	54	ZT4-3	6	53	SD43-1	6	64
18	IS、ISR65-40-200A	49	Y90S-4	21	61	1100	600	150	163.4	294.4	JSD-50	6	40	ST-50	6	54	ZT4-3	6	53	SD43-1	6	64
19	IS、ISR65-40-200B	49	Y802-4	18	61	1100	600	150	163.4	291.4	JSD-50	6	40	ST-50	6	54	ZT4-3	6	53	SD43-1	6	64
20	IS、ISR65-40-250	87	$Y100L_1$-4	33	64	1200	650	150	292.5	476.5	JSD-85	6	62	ST-80	6	65	ZT4-4	6	65	SD43-2	4	63
21	IS、ISR65-40-250A	87	$Y100L_1$-4	33	64	1200	650	150	292.5	476.5	JSD-85	6	62	ST-80	6	65	ZT4-4	6	65	SD43-2	4	63
22	IS、ISR65-40-250B	87	Y90L-4	24	64	1200	650	150	292.5	467.5	JSD-85	6	62	ST-80	6	65	ZT4-4	6	66	SD43-2	4	63
23	IS、ISR65-40-315	119	Y112M-4	49	86	1300	700	150	341.3	595.3	JSD-120	6	67	ST-120	6	102	ZT3-6	6	94	SD43-2	6	65
24	IS、ISR65-40-315A	119	Y112M-4	49	86	1300	700	150	341.3	595.3	JSD-120	6	67	ST-120	6	102	ZT3-6	6	94	SD43-2	6	65
25	IS、ISR65-40-315B	119	$Y100L_2$-4	37	86	1300	700	150	341.3	583.3	JSD-120	6	67	ST-120	6	102	ZT3-6	6	94	SD43-2	6	65
26	IS、ISR65-40-315C	119	$Y100L_2$-4	37	86	1300	700	150	341.3	583.3	JSD-120	6	67	ST-120	6	102	ZT3-6	6	94	SD43-2	6	65
27	IS、ISR80-65-125	42.5	Y802-4	18	39	1000	600	100	150	249.5	JSD-50	6	43	ST-50	6	57	ZT4-3	6	56	SD43-1	4	63
28	IS、ISR80-65-125A	42.5	Y801-4	17	39	1000	600	100	150	248.5	JSD-50	6	43	ST-50	6	57	ZT4-3	6	56	SD43-1	4	63
29	IS、ISR80-65-160	44	Y90L-4	24	61	1100	600	150	163.4	292.4	JSD-50	6	35	ST-50	6	55	ZT4-3	6	53	SD43-1	6	64
30	IS、ISR80-65-160A	44	Y90S-4	21	61	1100	600	150	163.4	289.4	JSD-50	6	36	ST-50	6	55	ZT4-3	6	54	SD43-1	6	64

IS、ISR 型离心泵(1450r/min)钢筋混凝土基座隔振器(垫)选用表(二)

序号	水泵		电机		底座质量(kg)	钢筋混凝土基座				总质量(kg)	隔振器(垫)选用											
											JSD 型橡胶隔振器			ST 型弹簧隔振器			ZT 型弹簧隔振器			SD 型橡胶隔振垫		
	型号	质量(kg)	型号	质量(kg)		L(mm)	B(mm)	H(mm)	质量(kg)		型号	支承点数	H_1(mm)	型号	支承点数	H_1(mm)	型号	支承点数	H_1(mm)	型号	支承点数	H_1(mm)
31	IS、ISR80-65-160B	44	Y802-4	18	61	1100	600	150	163.4	286.4	JSD-50	6	40	ST-50	6	54	ZT4-3	6	53	SD43-1	6	65
32	IS、ISR80-50-200	51	$Y100L_1$-4	33	61	1100	600	150	163.4	308.4	JSD-85	6	68	ST-60	6	67	ZT3-4	6	67	SD43-1	6	64
33	IS、ISR80-50-200A	51	Y90L-4	24	61	1100	600	150	163.4	299.4	JSD-85	6	69	ST-60	6	68	ZT3-4	6	68	SD43-1	6	64
34	IS、ISR80-50-200B	51	Y90L-4	24	61	1100	600	150	163.4	299.4	JSD-85	6	69	ST-60	6	68	ZT3-4	6	68	SD43-1	6	64
35	IS、ISR80-50-250	81	$Y100L_2$-4	37	64	1200	650	150	292.5	474.5	JSD-85	6	61	ST-80	6	65	ZT4-4	6	65	SD43-2	4	63
36	IS、ISR80-50-250A	81	$Y100L_2$-4	37	64	1200	650	150	292.5	474.5	JSD-85	6	61	ST-80	6	65	ZT4-4	6	65	SD43-2	4	63
37	IS、ISR80-50-250B	81	$Y100L_1$-4	33	64	1200	650	150	292.5	470.5	JSD-85	6	61	ST-80	6	65	ZT4-4	6	65	SD43-2	4	63
38	IS、ISR80-50-315	121	Y132S-4	67	84	1300	700	150	341.3	613.3	JSD-120	6	65	ST-120	6	94	ZT3-6	6	92	SD43-2	6	64
39	IS、ISR80-50-315A	121	Y132S-4	67	84	1300	700	150	341.3	613.3	JSD-120	6	65	ST-120	6	94	ZT3-6	6	92	SD43-2	6	64
40	IS、ISR80-50-315B	121	Y132S-4	67	84	1300	700	150	341.3	613.3	JSD-120	6	65	ST-120	6	94	ZT3-6	6	92	SD43-2	6	64
41	IS、ISR80-50-315C	121	Y112M-4	49	84	1300	700	150	341.3	595.3	JSD-120	6	66	ST-120	6	95	ZT3-6	6	93	SD43-2	6	65
42	IS、ISR100-80-125	43	Y90L-4	24	61	1100	600	150	163.4	291.4	JSD-50	6	40	ST-50	6	54	ZT4-3	6	53	SD43-1	6	65
43	IS、ISR100-80-125A	43	Y90S-4	21	61	1100	600	150	163.4	288.4	JSD-50	6	40	ST-50	6	54	ZT4-3	6	53	SD43-1	6	65
44	IS、ISR100-80-160	63	$Y100L_1$-4	33	64	1200	650	150	292.5	452.5	JSD-85	6	62	ST-80	6	66	ZT4-4	6	66	SD43-2	4	64
45	IS、ISR100-80-160A	63	$Y100L_1$-4	33	64	1200	650	150	292.5	452.5	JSD-85	6	62	ST-80	6	66	ZT4-4	6	66	SD43-2	4	64
46	IS、ISR100-80-160B	63	Y90L-4	24	64	1200	650	150	292.5	443.5	JSD-85	6	63	ST-80	6	66	ZT4-4	6	66	SD43-2	4	64
47	IS、ISR100-65-200	77	Y112M-4	49	86	1300	700	150	341.3	553.3	JSD-120	6	68	ST-80	6	61	ZT4-4	6	61	SD43-2	4	62
48	IS、ISR100-65-200A	77	$Y100L_2$-4	37	86	1300	700	150	341.3	541.3	JSD-120	6	68	ST-80	6	62	ZT4-4	6	62	SD43-2	4	62
49	IS、ISR100-65-200B	77	$Y100L_1$-4	33	86	1300	700	150	341.3	537.3	JSD-120	6	68	ST-80	6	62	ZT4-4	6	62	SD43-2	4	63
50	IS、ISR100-65-250	92	Y132S-4	67	75	1300	700	150	341.3	575.3	JSD-120	6	67	ST-120	6	96	ZT3-6	6	93	SD43-2	6	65
51	IS、ISR100-65-250A	92	Y132S-4	67	75	1300	700	150	341.3	575.3	JSD-120	6	67	ST-120	6	96	ZT3-6	6	93	SD43-2	6	65
52	IS、ISR100-65-250B	92	Y112M-4	49	75	1300	700	150	341.3	557.3	JSD-120	6	68	ST-80	6	62	ZT4-4	6	62	SD43-2	4	65
53	IS、ISR100-65-315	170	Y160M-4	123	105	1500	750	150	421.9	819.9	JSD-150	6	72	ST-160	6	96	ZT4-6	6	93	SD43-2	6	62
54	IS、ISR100-65-315A	170	Y132M-4	81	105	1500	750	150	421.9	777.9	JSD-150	6	75	ST-120	6	88	ZT3-6	6	85	SD43-2	6	63
55	IS、ISR100-65-315B	170	Y132M-4	81	105	1500	750	150	421.9	777.9	JSD-150	6	75	ST-120	6	88	ZT3-6	6	85	SD43-2	6	63
56	IS、ISR100-65-315C	170	Y132M-4	81	105	1500	750	150	421.9	777.9	JSD-150	6	75	ST-120	6	88	ZT3-6	6	85	SD43-2	6	63
57	IS、ISR125-100-200	92.5	Y132M-4	81	75	1300	700	150	341.3	589.8	JSD-120	6	66	ST-120	6	96	ZT3-6	6	93	SD43-2	6	65
58	IS、ISR125-100-200A	92.5	Y132S-4	67	75	1300	700	150	341.3	575.8	JSD-120	6	67	ST-120	6	96	ZT3-6	6	93	SD43-2	6	65
59	IS、ISR125-100-200B	92.5	Y112M-4	49	75	1300	700	150	341.3	557.8	JSD-120	6	67	ST-80	6	96	ZT4-4	6	93	SD43-2	4	65
60	IS、ISR125-100-250	165	Y160M-4	123	135	1500	750	150	421.9	844.9	JSD-150	6	71	ST-160	6	97	ZT4-6	6	94	SD43-3	6	65

IS、ISR 型离心泵(1450r/min)钢筋混凝土基座隔振器(垫)选用表(三)

序号	水泵		电机		底座质量(kg)	钢筋混凝土基座				总质量(kg)	隔振器(垫)选用											
											JSD 型橡胶隔振器			ST 型弹簧隔振器			ZT 型弹簧隔振器			SD 型橡胶隔振垫		
	型号	质量(kg)	型号	质量(kg)		L (mm)	B (mm)	H (mm)	质量(kg)		型号	支承点数	H_1 (mm)	型号	支承点数	H_1 (mm)	型号	支承点数	H_1 (mm)	型号	支承点数	H_1 (mm)
61	IS、ISR125-100-250A	165	Y132M-4	81	135	1500	750	150	421.9	802.9	JSD-150	6	76	ST-160	6	98	ZT4-6	6	94	SD43-2	4	62
62	IS、ISR125-100-250B	165	Y132M-4	81	135	1500	750	150	421.9	802.9	JSD-150	6	76	ST-160	6	98	ZT4-6	4	94	SD43-2	4	62
63	IS、ISR125-100-315	178	Y160L-4	141	185	1600	850	200	680	1184	JSD-210	6	71	ST-220	6	95	ZT44-64	6	93	SD43-3	6	63
64	IS、ISR125-100-315A	178	Y160L-4	141	185	1600	850	200	680	1184	JSD-210	6	71	ST-220	6	95	ZT44-64	6	93	SD43-3	6	63
65	IS、ISR125-100-315B	178	Y160M-4	123	185	1500	750	150	421.9	907.9	JSD-210	6	77	ST-160	6	95	ZT4-6	6	92	SD43-3	6	64
66	IS、ISR125-100-315C	178	Y160M-4	123	185	1500	750	150	421.9	907.9	JSD-210	6	77	ST-160	6	95	ZT4-6	6	92	SD43-3	6	64
67	IS、ISR125-100-400	198	Y200L-4	255	200	1800	850	200	765	1418	JSD-330	6	87	ST-260	6	116	ZT3-8	6	113	SD43-4	6	63
68	IS、ISR125-100-400A	198	Y180L-4	192	200	1800	850	200	765	1355	JSD-330	6	88	ST-260	6	117	ZT44-64	6	90	SD43-4	6	64
69	IS、ISR125-100-400B	198	Y180M-4	172	200	1800	850	200	765	1335	JSD-330	6	88	ST-260	6	117	ZT44-64	6	90	SD43-4	6	64
70	IS、ISR150-125-250	129	Y180M-4	172	150	1600	850	200	680	1131	JSD-210	6	71	ST-220	6	96	ZT44-64	6	94	SD43-3	6	63
71	IS、ISR150-125-250A	129	Y160L-4	141	150	1600	850	200	680	1100	JSD-210	6	71	ST-220	6	97	ZT44-64	6	95	SD43-3	4	63
72	IS、ISR150-125-250B	129	Y160M-4	123	150	1500	750	150	421.9	823.9	JSD-150	6	72	ST-160	6	97	ZT4-6	6	95	SD43-2	4	62
73	IS、ISR150-125-315	206	Y200L-4	255	220	1800	850	200	765	1446	JSD-330	6	87	ST-260	6	114	ZT3-8	6	113	SD43-4	6	63
74	IS、ISR150-125-315A	206	Y180L-4	192	220	1800	850	200	765	1383	JSD-330	6	88	ST-260	6	115	ZT3-8	6	114	SD43-4	6	64
75	IS、ISR150-125-315B	206	Y180M-4	172	220	1800	850	200	765	1363	JSD-330	6	88	ST-260	6	117	ZT3-8	6	115	SD43-4	6	64
76	IS、ISR150-125-400	251	Y225M-4	329	240	1800	850	200	765	1585	JSD-330	6	85	ST-260	6	113	ZT3-8	6	111	SD43-4	6	63
77	IS、ISR150-125-400A	251	Y225S-4	301	240	1800	850	200	765	1557	JSD-330	6	85	ST-260	6	114	ZT3-8	6	111	SD43-4	6	63
78	IS、ISR150-125-400B	251	Y200L-4	255	240	1800	850	200	765	1511	JSD-330	6	86	ST-260	6	114	ZT3-8	6	112	SD43-4	6	63
79	IS、ISR200-150-250	180	Y225S-4	301	229	1800	850	200	765	1475	JSD-330	6	87	ST-260	6	115	ZT3-8	6	112	SD43-4	6	63
80	IS、ISR200-150-250A	180	Y200L-4	255	229	1800	850	200	765	1429	JSD-330	6	87	ST-260	6	116	ZT3-8	6	113	SD43-4	6	63
81	IS、ISR200-150-250B	180	Y180L-4	192	229	1800	850	200	765	1366	JSD-330	6	88	ST-260	6	117	ZT3-8	6	114	SD43-4	6	64
82	IS、ISR200-150-315	245	Y250M-4	410	340	2000	950	200	950	1945	JSD-530	6	89	ST-320	6	114	ZT4-8	6	112	SD43-6	6	64
83	IS、ISR200-150-315A	245	Y225M-4	329	340	2000	950	200	950	1864	JSD-330	6	81	ST-320	6	114	ZT4-8	6	114	SD43-6	6	65
84	IS、ISR200-150-315B	245	Y225S-4	301	340	2000	950	200	950	1836	JSD-330	6	82	ST-320	6	115	ZT4-8	6	114	SD43-6	6	65
85	IS、ISR200-150-400	275	Y280M-4	660	330	2000	950	200	950	2215	JSD-530	6	88	ST-420	6	117	ZT44-85	6	118	SD43-6	6	63
86	IS、ISR200-150-400A	275	Y280S-4	550	330	2000	950	200	950	2105	JSD-530	6	89	ST-420	6	118	ZT44-85	6	118	SD43-6	6	63
87	IS、ISR200-150-400B	275	Y250M-4	410	330	2000	950	200	950	1965	JSD-530	6	89	ST-320	6	113	ZT4-8	6	112	SD43-6	6	64

IS、ISR 型离心泵(2900r/min)钢筋混凝土基座隔振器(垫)选用表(一)

序号	水泵		电机		底座质量(kg)	钢筋混凝土基座				总质量(kg)	隔振器(垫)选用											
											JSD 型橡胶隔振器			ST 型弹簧隔振器			ZT 型弹簧隔振器			SD 型橡胶隔振垫		
	型号	质量(kg)	型号	质量(kg)		L(mm)	B(mm)	H(mm)	质量(kg)		型号	支承点数	H_1(mm)	型号	支承点数	H_1(mm)	型号	支承点数	H_1(mm)	型号	支承点数	H_1(mm)
1	IS、ISR50-32-125	32.5	Y90L-2	25	49	1100	600	100	165	271.5	JSD-50	6	41	ST-50	6	56	ZT4-3	6	54	SD42-1	4	40
2	IS、ISR50-32-125A	32.5	Y90S-2	22	49	1000	600	100	150	253.5	JSD-50	6	43	ST-50	6	56	ZT4-3	6	55	SD42-1	4	40
3	IS、ISR50-32-160	38.5	Y100L-2	34	58	1100	600	100	165	295.5	JSD-50	6	40	ST-50	6	54	ZT4-3	6	53	SD42-1	6	41
4	IS、ISR50-32-160A	38.5	Y90L-2	25	58	1100	600	100	165	286.5	JSD-50	6	41	ST-50	6	55	ZT4-3	6	53	SD42-1	6	41
5	IS、ISR50-32-160B	38.5	Y90L-2	25	58	1100	600	100	165	286.5	JSD-50	6	41	ST-50	6	55	ZT4-3	6	53	SD42-1	6	41
6	IS、ISR50-32-200	46	$Y132S_1$-2	66	64	1100	650	100	165	341	JSD-85	6	67	ST-60	6	66	ZT3-4	6	66	SD42-1	6	41
7	IS、ISR50-32-200A	46	Y112M-2	45	64	1100	600	100	165	320	JSD-85	6	68	ST-60	6	67	ZT3-4	6	67	SD42-1	6	41
8	IS、ISR50-32-200B	46	Y112M-2	45	64	1100	600	100	165	320	JSD-85	6	68	ST-60	6	67	ZT3-4	6	67	SD42-1	6	41
9	IS、ISR50-32-250	80	$Y160M_1$-2	117	96	1500	750	150	421.9	714.9	JSD-150	6	78	ST-120	6	89	ZT3-6	6	89	SD42-2	6	41
10	IS、ISR50-32-250A	80	$Y132S_2$-2	71	96	1350	700	150	354.4	601.4	JSD-120	6	66	ST-120	6	96	ZT3-6	6	93	SD42-2	6	41
11	IS、ISR50-32-250B	80	$Y132S_2$-2	71	96	1350	700	150	354.4	601.4	JSD-120	6	66	ST-120	6	96	ZT3-6	6	93	SD42-2	6	41
12	IS、ISR65-50-125	38	Y100L-2	34	43	1100	600	100	165	280	JSD-50	6	41	ST-50	6	55	ZT4-3	6	54	SD42-1	6	41
13	IS、ISR65-50-125A	38	Y90L-2	25	43	1100	600	100	165	271	JSD-50	6	41	ST-50	6	56	ZT4-3	6	54	SD42-1	4	40
14	IS、ISR65-50-160	40	$Y132S_1$-2	66	54	1200	650	150	292.5	452.5	JSD-85	6	62	ST-80	6	66	ZT4-4	6	66	SD42-2	4	41
15	IS、ISR65-50-160A	40	Y112M-2	45	54	1100	600	150	165	304	JSD-85	6	69	ST-60	6	68	ZT3-4	6	67	SD42-1	6	41
16	IS、ISR65-50-160B	40	Y100L-2	34	54	1100	600	150	165	293	JSD-50	6	40	ST-50	6	55	ZT4-3	6	53	SD42-1	6	41
17	IS、ISR65-40-200	49	$Y132S_2$-2	71	64	1200	650	150	292.5	476.5	JSD-85	6	62	ST-80	6	65	ZT4-4	6	65	SD42-2	4	41
18	IS、ISR65-40-200A	49	$Y132S_2$-2	71	64	1200	650	150	292.5	476.5	JSD-85	6	62	ST-80	6	65	ZT4-4	6	65	SD42-2	4	41
19	IS、ISR65-40-200B	49	$Y132S_1$-2	66	64	1200	650	150	292.5	471.5	JSD-85	6	62	ST-80	6	65	ZT4-4	6	65	SD42-2	4	41
20	IS、ISR65-40-250	87	$Y160M_2$-2	127	69	1500	750	150	421.9	704.9	JSD-150	6	78	ST-120	6	89	ZT3-6	6	90	SD42-2	6	41
21	IS、ISR65-40-250A	87	$Y160M_1$-2	117	69	1500	750	150	421.9	694.9	JSD-120	6	60	ST-120	6	90	ZT3-6	6	90	SD42-2	6	41
22	IS、ISR65-40-250B	87	$Y160M_1$-2	117	69	1500	750	150	421.9	694.9	JSD-120	6	60	ST-120	6	90	ZT3-6	6	90	SD42-2	6	41
23	IS、ISR65-40-315	119	$Y200L_1$-2	235	135	1600	850	150	510	999	JSD-210	6	74	ST-160	6	91	ZT4-6	6	88	SD42-3	6	41
24	IS、ISR65-40-315A	119	$Y200L_1$-2	235	135	1600	850	150	510	999	JSD-210	6	74	ST-160	6	91	ZT4-6	6	88	SD42-3	6	41
25	IS、ISR65-40-315B	119	Y180M-2	173	135	1500	750	150	421.9	848.9	JSD-150	6	73	ST-160	6	96	ZT4-6	6	94	SD42-2	6	40
26	IS、ISR65-40-315C	119	Y160L-2	142	135	1500	750	150	421.9	817.9	JSD-150	6	75	ST-160	6	98	ZT4-6	6	95	SD42-2	6	40
27	IS、ISR80-65-125	42.5	$Y132S_1$-2	66	54	1200	650	150	292.5	455	JSD-85	6	62	ST-80	6	66	ZT4-4	6	66	SD42-2	4	41
28	IS、ISR80-65-125A	42.5	Y112M-2	45	54	1100	600	150	165	306.5	JSD-85	6	69	ST-60	6	67	ZT3-4	6	67	SD42-1	6	41
29	IS、ISR80-65-160	44	$Y132S_2$-2	71	64	1200	650	150	292.5	471.5	JSD-85	6	62	ST-80	6	65	ZT4-4	6	65	SD42-2	4	41
30	IS、ISR80-65-160A	44	$Y132S_2$-2	71	64	1200	650	150	292.5	471.5	JSD-85	6	62	ST-80	6	65	ZT4-4	6	65	SD42-2	4	41
31	IS、ISR80-65-160B	44	$Y132S_1$-2	66	64	1200	650	150	292.5	466.5	JSD-85	6	62	ST-80	6	65	ZT4-4	6	65	SD42-2	4	41
32	IS、ISR80-50-200	51	$Y160M_2$-2	127	64	1300	700	150	341.3	583.3	JSD-120	6	67	ST-120	6	96	ZT3-6	6	93	SD42-2	6	41
33	IS、ISR80-50-200A	51	$Y160M_1$-2	117	64	1300	700	150	341.3	573.3	JSD-120	6	67	ST-120	6	96	ZT3-6	6	93	SD42-2	6	41

IS、ISR 型离心泵(2900r/min)钢筋混凝土基座隔振器(垫)选用表(二)

序号	水泵		电机		底座质量(kg)	钢筋混凝土基座				总质量(kg)	隔振器(垫)选用											
											JSD 型橡胶隔振器			ST 型弹簧隔振器			ZT 型弹簧隔振器			SD 型橡胶隔振垫		
	型号	质量(kg)	型号	质量(kg)		L(mm)	B(mm)	H(mm)	质量(kg)		型号	支承点数	H_1(mm)	型号	支承点数	H_1(mm)	型号	支承点数	H1(mm)	型号	支承点数	H_1(mm)
34	IS、ISR80-50-200B	51	$Y160M_1$-2	117	64	1300	700	150	341.3	573.3	JSD-120	6	67	ST-120	6	97	ZT3-6	6	95	SD42-2	6	41
35	IS、ISR80-50-250	81	Y180M-2	173	85	1500	750	150	421.9	760.9	JSD-150	6	77	ST-120	6	89	ZT3-6	6	87	SD42-2	6	40
36	IS、ISR80-50-250A	81	Y160L-2	142	85	1500	750	150	421.9	729.9	JSD-150	6	78	ST-120	6	90	ZT3-6	6	89	SD42-2	6	41
37	IS、ISR80-50-250B	81	$Y160M_2$-2	127	85	1500	750	150	421.9	714.9	JSD-150	6	78	ST-120	6	91	ZT3-6	6	89	SD42-2	6	41
38	IS、ISR80-50-315	121	$Y200L_2$-2	251	158	1600	850	150	510	1040	JSD-210	6	74	ST-220	6	98	ZT44-64	6	96	SD42-3	6	41
39	IS、ISR80-50-315A	121	$Y200L_2$-2	251	158	1600	850	150	510	1040	JSD-210	6	74	ST-220	6	98	ZT44-64	6	96	SD42-3	6	41
40	IS、ISR80-50-315B	121	$Y200L_1$-2	235	158	1600	850	150	510	1024	JSD-210	6	74	ST-160	6	91	ZT4-6	6	87	SD42-3	6	41
41	IS、ISR80-50-315C	121	$Y200L_1$-2	235	158	1600	850	150	510	1024	JSD-210	6	74	ST-160	6	91	ZT4-6	6	87	SD42-3	6	41
42	IS、ISR100-80-125	43	$Y160M_1$-2	117	67	1300	700	150	341.3	568.3	JSD-120	6	67	ST-120	6	99	ZT3-6	6	95	SD42-2	6	42
43	IS、ISR100-80-125A	43	$Y132S_2$-2	71	67	1200	650	150	292.5	473.5	JSD-85	6	62	ST-80	6	65	ZT4-4	6	65	SD42-2	4	41
44	IS、ISR100-80-160	63	$Y160M_2$-2	127	98	1500	750	150	421.9	709.9	JSD-150	6	78	ST-120	6	91	ZT3-6	6	89	SD42-2	6	41
45	IS、ISR100-80-160A	63	$Y160M_1$-2	117	98	1500	750	150	421.9	699.9	JSD-150	6	78	ST-120	6	92	ZT3-6	6	90	SD42-2	6	41
46	IS、ISR100-80-160B	63	$Y160M_1$-2	117	98	1500	750	150	421.9	699.9	JSD-150	6	78	ST-120	6	92	ZT3-6	6	90	SD42-2	6	41
47	IS、ISR100-65-200	77	Y180M-2	173	96	1500	750	150	421.9	767.9	JSD-150	6	77	ST-120	6	88	ZT3-6	6	86	SD42-2	6	40
48	IS、ISR100-65-200A	77	Y160L-2	142	96	1500	750	150	421.9	736.9	JSD-150	6	78	ST-120	6	90	ZT3-6	6	88	SD42-2	6	40
49	IS、ISR100-65-200B	77	$Y160M_2$-2	127	96	1500	750	150	421.9	721.9	JSD-150	6	78	ST-120	6	91	ZT3-6	6	89	SD42-2	6	41
50	IS、ISR100-65-250	92	$Y200L_2$-2	251	158	1600	850	150	510	1011	JSD-210	6	74	ST-160	6	91	ZT4-6	6	88	SD42-3	6	41
51	IS、ISR100-65-250A	92	$Y200L_1$-2	235	158	1600	850	150	510	995	JSD-210	6	75	ST-160	6	91	ZT4-6	6	88	SD42-3	6	41
52	IS、ISR100-65-250B	92	$Y200L_1$-2	235	158	1600	850	150	510	995	JSD-210	6	75	ST-160	6	91	ZT4-6	6	88	SD42-3	6	41
53	IS、ISR100-65-315	170	Y280S-2	540	200	2000	950	200	950	1860	JSD-330	6	81	ST-320	6	115	ZT4-8	6	114	SD42-6	6	41
54	IS、ISR100-65-315A	170	Y250M-2	402	200	1800	850	200	765	1537	JSD-330	6	86	ST-260	6	114	ZT3-8	6	111	SD42-4	6	40
55	IS、ISR100-65-315B	170	Y250M-2	402	200	1800	850	200	765	1537	JSD-330	6	86	ST-260	6	114	ZT3-8	6	111	SD42-4	6	40
56	IS、ISR100-65-315C	170	Y225M-2	323	200	1800	850	200	765	1458	JSD-330	6	87	ST-260	6	115	ZT3-8	6	112	SD42-4	6	41
57	IS、ISR125-100-200	92.5	Y225M-2	323	115	1600	850	150	510	1040.5	JSD-210	6	74	ST-220	6	98	ZT44-64	6	96	SD42-3	6	41
58	IS、ISR125-100-200A	92.5	$Y200L_2$-2	251	115	1600	850	150	510	968.5	JSD-210	6	75	ST-160	6	92	ZT4-6	6	89	SD42-3	6	41
59	IS、ISR125-100-200B	92.5	$Y200L_1$-2	235	115	1600	850	150	510	952.5	JSD-210	6	76	ST-160	6	93	ZT4-6	6	90	SD42-3	6	41
60	IS、ISR125-100-250	165	Y280S-2	540	220	2000	950	200	950	1875	JSD-330	6	81	ST-320	6	115	ZT4-8	6	114	SD42-6	6	41
61	IS、ISR125-100-250A	165	Y250M-2	402	220	1800	850	200	765	1552	JSD-330	6	85	ST-260	6	113	ZT3-8	6	111	SD42-4	6	40
62	IS、ISR125-100-250B	165	Y225M-2	323	220	1800	850	200	765	1473	JSD-330	6	87	ST-260	6	115	ZT3-8	6	112	SD42-4	6	41
63	IS、ISR125-100-315	178	Y315S-2	900	230	2000	1000	200	1000	2308	JSD-530	6	88	ST-420	6	116	ZT44-85	6	116	SD42-6	6	40
64	IS、ISR125-100-315A	178	Y315S-2	900	230	2000	1000	200	1000	2308	JSD-530	6	88	ST-420	6	116	ZT44-85	6	116	SD42-6	6	40
65	IS、ISR125-100-315B	178	Y280M-2	585	230	2000	950	200	950	1943	JSD-530	6	87	ST-320	6	114	ZT4-8	6	113	SD42-6	6	41
66	IS、ISR125-100-315C	178	Y280S-2	540	230	2000	950	200	950	1898	JSD-330	6	81	ST-320	6	115	ZT4-8	6	113	SD42-6	6	41

IS、ISR 型离心泵(1450r/min)型钢基座隔振器(垫)选用表(一)

序号	水泵		电机		底座质量(kg)	型钢基座				总质量(kg)	隔振器(垫)选用											
											JSD 型橡胶隔振器			ST 型弹簧隔振器			ZT 型弹簧隔振器			SD 型橡胶隔振垫		
	型号	质量(kg)	型号	质量(kg)		L (mm)	B (mm)	H (mm)	质量(kg)		型号	支承点数	H_1 (mm)	型号	支承点数	H_1 (mm)	型号	支承点数	H_1 (mm)	型号	支承点数	H_1 (mm)
1	IS、ISR50-32-125	32.5	Y801-4	17	43	1000	600	106	60	152.5	JSD-50	4	44	ST-40	4	53	ZT3-3	4	51	—	—	—
2	IS、ISR50-32-125A	32.5	Y801-4	17	43	1000	600	106	60	152.5	JSD-50	4	44	ST-40	4	53	ZT3-3	4	51	—	—	—
3	IS、ISR50-32-160	38.5	Y801-4	17	43	1000	600	106	60	158.5	JSD-50	4	43	ST-50	4	57	ZT4-3	4	56	—	—	—
4	IS、ISR50-32-160A	38.5	Y801-4	17	43	1000	600	106	60	158.5	JSD-50	4	43	ST-50	4	57	ZT4-3	4	56	—	—	—
5	IS、ISR50-32-160B	38.5	Y801-4	17	43	1000	600	106	60	158.5	JSD-50	4	43	ST-50	4	57	ZT4-3	4	56	—	—	—
6	IS、ISR50-32-200	46	Y802-4	18	40	1000	600	106	60	164	JSD-50	4	43	ST-50	4	57	ZT4-3	4	56	—	—	—
7	IS、ISR50-32-200A	46	Y802-4	18	40	1000	600	106	60	164	JSD-50	4	43	ST-50	4	57	ZT4-3	4	56	—	—	—
8	IS、ISR50-32-200B	46	Y802-4	18	40	1000	600	106	60	164	JSD-50	4	43	ST-50	4	57	ZT4-3	4	56	—	—	—
9	IS、ISR50-32-250	80	Y90L-4	24	67	1200	650	106	70	241	JSD-50	6	43	ST-50	6	57	ZT4-3	6	56	SD43-1	4	63
10	IS、ISR50-32-250A	80	Y90L-4	24	67	1200	650	106	70	241	JSD-50	6	43	ST-50	6	57	ZT4-3	6	56	SD43-1	4	63
11	IS、ISR50-32-250B	80	Y90S-4	21	67	1200	650	106	70	238	JSD-50	6	43	ST-50	6	57	ZT4-3	6	56	SD43-1	4	63
12	IS、ISR65-50-125	38	Y801-4	17	43	1000	600	106	60	158	JSD-50	4	43	ST-50	4	57	ZT4-3	4	56	—	—	—
13	IS、ISR65-50-125A	38	Y801-4	17	43	1000	600	106	60	158	JSD-50	4	43	ST-50	4	57	ZT4-3	4	56	—	—	—
14	IS、ISR65-50-160	40	Y802-4	18	39	1000	600	106	60	157	JSD-50	4	43	ST-50	4	57	ZT4-3	4	56	—	—	—
15	IS、ISR65-50-160A	40	Y802-4	18	39	1000	600	106	60	157	JSD-50	4	43	ST-50	4	57	ZT4-3	4	56	—	—	—
16	IS、ISR65-50-160B	40	Y801-4	17	39	1000	600	106	60	156	JSD-50	4	43	ST-50	4	57	ZT4-3	4	56	—	—	—
17	IS、ISR65-40-200	49	Y90S-4	21	61	1100	600	106	64	195	JSD-50	6	46	ST-50	4	55	ZT4-3	4	53	SD43-1	4	64
18	IS、ISR65-40-200A	49	Y90S-4	21	61	1100	600	106	64	195	JSD-50	6	46	ST-50	4	55	ZT4-3	4	53	SD43-1	4	64
19	IS、ISR65-40-200B	49	Y802-4	18	61	1100	600	106	64	192	JSD-50	6	46	ST-50	4	55	ZT4-3	4	53	SD43-1	4	64
20	IS、ISR65-40-250	87	$Y100L_1$-4	33	64	1200	650	106	70	254	JSD-50	6	42	ST-50	6	56	ZT4-3	6	55	SD43-1	4	63
21	IS、ISR65-40-250A	87	$Y100L_1$-4	33	64	1200	650	106	70	254	JSD-50	6	42	ST-50	6	56	ZT4-3	6	55	SD43-1	4	63
22	IS、ISR65-40-250B	87	Y90L-4	24	64	1200	650	106	70	245	JSD-50	6	43	ST-50	6	57	ZT4-3	6	56	SD43-1	4	63
23	IS、ISR65-40-315	119	Y112M-4	49	86	1300	700	106	76	330	JSD-85	6	68	ST-60	6	67	ZT3-4	6	67	SD43-1	6	64
24	IS、ISR65-40-315A	119	Y112M-4	49	86	1300	700	106	76	330	JSD-85	6	68	ST-60	6	67	ZT3-4	6	67	SD43-1	6	64
25	IS、ISR65-40-315B	119	$Y100L_2$-4	37	86	1300	700	106	76	318	JSD-85	6	68	ST-60	6	67	ZT3-4	6	67	SD43-1	6	64
26	IS、ISR65-40-315C	119	$Y100L_2$-4	37	86	1300	700	106	76	318	JSD-85	6	68	ST-60	6	67	ZT3-4	6	67	SD43-1	6	64
27	IS、ISR80-65-125	42.5	Y802-4	18	39	1000	600	106	60	159.5	JSD-50	4	43	ST-50	4	57	ZT4-3	4	56	—	—	—
28	IS、ISR80-65-125A	42.5	Y801-4	18	39	1000	600	106	60	159.5	JSD-50	4	43	ST-50	4	57	ZT4-3	4	56	—	—	—
29	IS、ISR80-65-160	44	Y90L-4	24	61	1100	600	106	64	193	JSD-50	6	46	ST-50	4	55	ZT4-3	4	53	SD43-1	4	64
30	IS、ISR80-65-160A	44	Y90S-4	21	61	1100	600	106	64	190	JSD-50	6	46	ST-50	4	55	ZT4-3	4	53	SD43-1	4	64

IS、ISR 型离心泵(1450r/min)型钢基座隔振器(垫)选用表(二)

序号	水泵		电机		底座质量(kg)	型钢基座				总质量(kg)	隔振器(垫)选用											
											JSD 型橡胶隔振器			ST 型弹簧隔振器			ZT 型弹簧隔振器			SD 型橡胶隔振垫		
	型号	质量(kg)	型号	质量(kg)		L(mm)	B(mm)	H(mm)	质量(kg)		型号	支承点数	H_1(mm)	型号	支承点数	H_1(mm)	型号	支承点数	H_1(mm)	型号	支承点数	H_1(mm)
31	IS、ISR80-65-160B	44	Y802-4	18	61	1100	600	106	64	187	JSD-50	4	41	ST-50	4	55	ZT4-3	4	54	SD43-1	4	65
32	IS、ISR80-50-200	51	$Y100L_1$-4	33	61	1100	600	106	64	209	JSD-50	6	46	ST-40	6	55	ZT3-3	6	54	SD43-1	4	64
33	IS、ISR80-50-200A	51	Y90L-4	24	61	1100	600	106	64	200	JSD-50	6	46	ST-40	6	55	ZT3-3	6	54	SD43-1	4	64
34	IS、ISR80-50-200B	51	Y90L-4	24	61	1100	600	106	64	200	JSD-50	6	46	ST-40	6	55	ZT3-3	6	54	SD43-1	4	64
35	IS、ISR80-50-250	81	$Y100L_2$-4	37	64	1200	650	106	70	252	JSD-50	6	43	ST-50	6	56	ZT4-3	6	56	SD43-1	4	63
36	IS、ISR80-50-250A	81	$Y100L_2$-4	37	64	1200	650	106	70	252	JSD-50	6	43	ST-50	6	56	ZT4-3	6	56	SD43-1	4	63
37	IS、ISR80-50-250B	81	$Y100L_1$-4	33	64	1200	650	106	70	248	JSD-50	6	43	ST-50	6	56	ZT4-3	6	56	SD43-1	4	63
38	IS、ISR80-50-315	121	Y132S-4	67	84	1300	700	106	76	348	JSD-85	6	67	ST-60	6	65	ZT3-4	6	65	SD43-1	6	63
39	IS、ISR80-50-315A	121	Y132S-4	67	84	1300	700	106	76	348	JSD-85	6	67	ST-60	6	65	ZT3-4	6	65	SD43-1	6	63
40	IS、ISR80-50-315B	121	Y132S-4	67	84	1300	700	106	76	348	JSD-85	6	67	ST-60	6	65	ZT3-4	6	65	SD43-1	6	63
41	IS、ISR80-50-315C	121	Y112M-4	49	84	1300	700	106	76	330	JSD-85	6	68	ST-60	6	67	ZT3-4	6	67	SD43-1	6	64
42	IS、ISR100-80-125	43	Y90L-4	24	61	1100	600	106	64	192	JSD-50	4	41	ST-50	4	55	ZT4-3	4	53	SD43-1	4	65
43	IS、ISR100-80-125A	43	Y90S-4	21	61	1100	600	106	64	189	JSD-50	4	41	ST-50	4	55	ZT4-3	4	53	SD43-1	4	65
44	IS、ISR100-80-160	63	$Y100L_1$-4	33	64	1200	650	106	70	230	JSD-50	6	44	ST-40	6	53	ZT3-3	6	52	SD43-1	4	63
45	IS、ISR100-80-160A	63	$Y100L_1$-4	33	64	1200	650	106	70	230	JSD-50	6	44	ST-40	6	53	ZT3-3	6	52	SD43-1	4	63
46	IS、ISR100-80-160B	63	Y90L-4	24	64	1200	650	106	70	221	JSD-50	6	45	ST-40	6	53	ZT3-3	6	53	SD43-1	4	63
47	IS、ISR100-65-200	77	Y112M-4	40	86	1300	700	106	76	279	JSD-50	6	41	ST-50	6	55	ZT4-3	6	54	SD43-1	6	65
48	IS、ISR100-65-200A	77	$Y100L_2$-4	37	86	1300	700	106	76	276	JSD-50	6	41	ST-50	6	55	ZT4-3	6	54	SD43-1	6	65
49	IS、ISR100-65-200B	77	$Y100L_1$-4	33	86	1300	700	106	76	272	JSD-50	6	41	ST-50	6	56	ZT4-3	6	54	SD43-1	6	65
50	IS、ISR100-65-250	92	Y132S-4	67	75	1300	700	106	76	310	JSD-85	6	69	ST-60	6	67	ZT3-4	6	67	SD43-1	6	64
51	IS、ISR100-65-250A	92	Y132S-4	67	75	1300	700	106	76	310	JSD-85	6	69	ST-60	6	67	ZT3-4	6	67	SD43-1	6	64
52	IS、ISR100-65-250B	92	Y112M-4	49	75	1300	700	106	76	292	JSD-85	6	69	ST-50	6	55	ZT4-3	6	53	SD43-1	6	65
53	IS、ISR100-65-315	170	Y160M-4	123	105	1500	750	106	85	483	JSD-120	6	69	ST-80	6	65	ZT4-4	6	65	SD43-2	4	63
54	IS、ISR100-65-315A	170	Y132M-4	81	105	1500	750	106	85	441	JSD-85	6	63	ST-80	6	66	ZT4-4	6	67	SD43-2	4	64
55	IS、ISR100-65-315B	170	Y132M-4	81	105	1500	750	106	85	441	JSD-85	6	63	ST-80	6	66	ZT4-4	6	67	SD43-2	4	64
56	IS、ISR100-65-315C	170	Y132M-4	81	105	1500	750	106	85	441	JSD-85	6	63	ST-80	6	66	ZT4-4	6	67	SD43-2	4	64
57	IS、ISR125-100-200	92.5	Y132M-4	81	75	1300	700	106	76	324.5	JSD-85	6	67	ST-60	6	66	ZT3-4	6	66	SD43-1	6	64
58	IS、ISR125-100-200A	92.5	Y132S-4	67	75	1300	700	106	76	310.5	JSD-85	6	69	ST-60	6	67	ZT3-4	6	67	SD43-1	6	64
59	IS、ISR125-100-200B	92.5	Y112M-4	49	75	1300	700	106	76	292.5	JSD-85	6	69	ST-50	6	55	ZT4-3	6	53	SD43-1	6	65
60	IS、ISR125-100-250	165	Y160M-4	123	135	1500	750	106	85	508	JSD-120	6	69	ST-80	6	64	ZT4-4	6	64	SD43-2	4	63

IS 、 ISR 型离心泵(1450r/min)型钢基座隔振器(垫)选用表(三)

序号	水泵		电机		底座质量(kg)	型钢基座				总质量(kg)	隔振器(垫)选用											
											JSD 型橡胶隔振器			ST 型弹簧隔振器			ZT 型弹簧隔振器			SD 型橡胶隔振垫		
	型号	质量(kg)	型号	质量(kg)		L (mm)	B (mm)	H (mm)	质量(kg)		型号	支承点数	H_1 (mm)	型号	支承点数	H_1 (mm)	型号	支承点数	H_1 (mm)	型号	支承点数	H_1 (mm)
61	IS 、 ISR125- 100-250A	165	Y132M-4	81	135	1500	750	106	85	466	JSD-85	6	61	ST-80	6	64	ZT4-4	6	64	SD43-2	4	63
62	IS 、 ISR125- 100-250B	165	Y132M-4	81	135	1500	750	106	85	466	JSD-85	6	61	ST-80	6	64	ZT4-4	6	64	SD43-2	4	63
63	IS 、 ISR125- 100-315	178	Y160L-4	141	185	1600	850	132	109	613	JSD-120	6	64	ST-120	6	94	ZT3-6	6	92	SD43-2	6	64
64	IS 、 ISR125- 100-315A	178	Y160L-4	141	185	1600	850	132	109	613	JSD-120	6	64	ST-120	6	94	ZT3-6	6	92	SD43-2	6	64
65	IS 、 ISR125- 100-315B	178	Y160M-4	123	185	1500	750	106	85	571	JSD-120	6	66	ST-120	6	96	ZT3-6	6	94	SD43-2	6	65
66	IS 、 ISR125- 100-315C	178	Y160M-4	123	185	1500	750	106	85	571	JSD-120	6	66	ST-120	6	96	ZT3-6	6	94	SD43-2	6	65
67	IS 、 ISR125- 100-400	198	Y200L-4	255	200	1800	850	132	114	767	JSD-150	6	74	ST-160	6	98	ZT4-6	6	94	SD43-2	6	63
68	IS 、 ISR125- 100-400A	198	Y180L-4	192	200	1800	850	132	114	704	JSD-150	6	77	ST-120	6	89	ZT3-6	6	87	SD43-2	6	63
69	IS 、 ISR125- 100-400B	198	Y180M-4	172	200	1800	850	132	114	684	JSD-150	6	78	ST-120	6	90	ZT3-6	6	88	SD43-2	6	63
70	IS 、 ISR150- 125-250	129	Y180M-4	172	150	1600	850	132	109	560	JSD-120	6	67	ST120	6	96	ZT3-6	6	93	SD43-2	6	65
71	IS 、 ISR150- 125-250A	129	Y160L-4	141	150	1600	850	132	109	529	JSD-120	6	68	ST-80	6	61	ZT4-4	6	61	SD43-2	4	63
72	IS 、 ISR150- 125-250B	129	Y160M-4	123	150	1500	750	106	85	487	JSD-120	6	68	ST-80	6	63	ZT4-4	6	63	SD43-2	4	63
73	IS 、 ISR150- 125-315	206	Y200L-4	255	220	1800	850	132	114	795	JSD-150	6	72	ST-160	6	96	ZT4-6	6	93	SD43-2	6	62
74	IS 、 ISR150- 125-315A	206	Y180L-4	192	220	1800	850	132	114	732	JSD-150	6	76	ST-120	6	87	ZT3-6	6	85	SD43-2	6	63
75	IS 、 ISR150- 125-315B	206	Y180M-4	172	220	1800	850	132	114	712	JSD-150	6	78	ST-120	6	89	ZT3-6	6	87	SD43-2	6	63
76	IS 、 ISR150- 125-400	251	Y225M-4	329	240	1800	850	132	114	934	JSD-210	6	74	ST-160	6	91	ZT4-6	6	87	SD43-3	6	64
77	IS 、 ISR150- 125-400A	251	Y225S-4	301	240	1800	850	132	114	906	JSD-210	6	75	ST-160	6	92	ZT4-6	6	88	SD43-3	6	65
78	IS 、 ISR150- 125-400B	251	Y200L-4	255	240	1800	850	132	114	860	JSD-210	6	77	ST-160	6	94	ZT4-6	6	90	SD43-3	6	65
79	IS 、 ISR200- 150-250	180	Y225S-4	301	229	1800	850	132	114	824	JSD-150	6	70	ST-160	6	95	ZT4-6	6	92	SD43-2	6	62
80	IS 、 ISR200- 150-250A	180	Y200L-4	255	229	1800	850	132	114	824	JSD-150	6	70	ST-160	6	95	ZT4-6	6	92	SD43-2	6	62
81	IS 、 ISR200- 150-250B	180	Y180L-4	192	229	1800	850	132	114	715	JSD-150	6	78	ST-120	6	89	ZT3-6	6	87	SD43-2	6	63
82	IS 、 ISR200- 150-315	245	Y250M-4	410	340	2000	950	146	144	1139	JSD-210	6	71	ST-220	6	94	ZT44-64	6	92	SD43-3	6	63
83	IS 、 ISR200- 150-315A	245	Y225M-4	329	340	2000	950	146	144	1058	JSD-210	6	73	ST-220	6	96	ZT44-64	6	94	SD43-3	6	63
84	IS 、 ISR200- 150-315B	245	Y225S-4	301	340	2000	950	146	144	1030	JSD-210	6	74	ST-220	6	97	ZT44-64	6	95	SD43-3	6	64
85	IS 、 ISR200- 150-400	275	Y280M-4	660	330	2000	950	146	144	1409	JSD-330	6	86	ST-260	6	114	ZT3-8	6	112	SD43-4	6	63
86	IS 、 ISR200- 150-400A	275	Y280S-4	560	330	2000	950	146	144	1309	JSD-330	6	87	ST-260	6	116	ZT3-8	6	113	SD43-4	6	64
87	IS 、 ISR200- 150-400B	275	Y250M-4	410	330	2000	950	146	144	1159	JSD-210	6	71	ST-220	6	94	ZT44-64	6	93	SD43-4	6	65

IS 、 ISR 型离心泵(2900r/min)型钢基座隔振器(垫)选用表(一)

序号	水泵		电机		底座质量(kg)	型钢基座				总质量(kg)	隔振器(垫)选用											
											JSD 型橡胶隔振器			ST 型弹簧隔振器			ZT 型弹簧隔振器			SD 型橡胶隔振垫		
	型号	质量(kg)	型号	质量(kg)		L (mm)	B (mm)	H (mm)	质量(kg)		型号	支承点数	H_1 (mm)	型号	支承点数	H_1 (mm)	型号	支承点数	H_1 (mm)	型号	支承点数	H_1 (mm)
1	IS 、 ISR50-32-125	32.5	Y90L-2	25	49	1100	600	106	64	170.5	JSD-50	4	42	ST-50	4	56	ZT4-3	4	55	SD42-1	4	42
2	IS 、 ISR50-32-125A	32.5	Y90S-2	22	49	1000	600	106	60	163.5	JSD-50	4	43	ST-40	4	52	ZT3-3	4	51	SD42-1	4	42
3	IS 、 ISR50-32-160	38.5	Y100L-2	34	58	1100	600	106	64	194.5	JSD-50	4	40	ST-50	4	54	ZT4-3	4	53	SD42-1	4	41
4	IS 、 ISR50-32-160A	38.5	Y90L-2	25	58	1100	600	106	64	185.5	JSD-50	4	41	ST-50	4	55	ZT4-3	4	54	SD42-1	4	42
5	IS 、 ISR50-32-160B	38.5	Y90L-2	25	58	1100	600	106	64	185.5	JSD-50	4	41	ST-50	4	55	ZT4-3	4	54	SD42-1	4	42
6	IS 、 ISR50-32-200	46	$Y132S_1$-2	66	64	1100	650	106	67	243	JSD-50	6	44	ST-40	6	52	ZT3-3	6	51	SD42-1	4	40
7	IS 、 ISR50-32-200A	46	Y112M-2	45	64	1100	600	106	64	219	JSD-50	6	45	ST-40	6	53	ZT3-3	6	53	SD42-1	4	41
8	IS 、 ISR50-32-200B	46	Y112M-2	45	64	1100	600	106	64	219	JSD-50	6	45	ST-40	6	53	ZT3-3	6	53	SD42-1	4	41
9	IS 、 ISR50-32-250	80	$Y160M_1$-2	117	96	1500	750	106	85	378	JSD-85	6	64	ST-60	6	63	ZT3-4	6	63	SD42-1	6	40
10	IS 、 ISR50-32-250A	80	$Y132S_2$-2	71	96	1350	700	106	78	325	JSD-85	6	67	ST-60	6	66	ZT3-4	6	66	SD42-1	6	41
11	IS 、 ISR50-32-250B	80	$Y132S_2$-2	71	96	1350	700	106	78	325	JSD-85	6	67	ST-60	6	66	ZT3-4	6	66	SD42-1	6	41
12	IS 、 ISR65-50-125	38	Y100L-2	34	43	1100	600	106	64	179	JSD-50	4	41	ST-50	4	55	ZT4-3	4	54	SD42-1	4	42
13	IS 、 ISR65-50-125A	38	Y90L-2	25	43	1100	600	106	64	170	JSD-50	4	42	ST-50	4	56	ZT4-3	4	55	SD42-1	4	42
14	IS 、 ISR65-50-160	40	$Y132S_1$-2	66	54	1200	650	106	70	230	JSD-50	6	44	ST-40	6	52	ZT3-3	6	52	SD42-1	4	41
15	IS 、 ISR65-50-160A	40	Y112M-2	45	54	1100	600	106	64	203	JSD-50	6	46	ST-40	6	55	ZT3-3	6	54	SD42-1	4	41
16	IS 、 ISR65-50-160B	40	Y100L-2	34	54	1100	600	106	64	192	JSD-50	4	40	ST-50	4	55	ZT4-3	4	54	SD42-1	4	41
17	IS 、 ISR65-40-200	49	$Y132S_2$-2	71	64	1200	650	106	70	254	JSD-50	6	42	ST-50	6	56	ZT4-3	6	55	SD42-1	4	40
18	IS 、 ISR65-40-200A	49	$Y132S_2$-2	71	64	1200	650	106	70	254	JSD-50	6	42	ST-50	6	56	ZT4-3	6	55	SD42-1	4	40
19	IS 、 ISR65-40-200B	49	$Y132S_1$-2	66	64	1200	650	106	70	249	JSD-50	6	43	ST-50	6	56	ZT4-3	6	56	SD42-1	4	40
20	IS 、 ISR65-40-250	87	$Y160M_2$-2	127	69	1500	750	106	85	368	JSD-85	6	65	ST-60	6	64	ZT3-4	6	64	SD42-1	6	40
21	IS 、 ISR65-40-250A	87	$Y160M_1$-2	117	69	1500	750	106	85	358	JSD-85	6	66	ST-60	6	65	ZT3-4	6	64	SD42-1	6	40
22	IS 、 ISR65-40-250B	87	$Y160M_1$-2	117	69	1500	750	106	85	358	JSD-85	6	66	ST-60	6	65	ZT3-4	6	64	SD42-1	6	40
23	IS 、 ISR65-40-315	119	$Y200L_1$-2	235	135	1600	850	132	107	596	JSD-120	6	66	ST-120	6	96	ZT3-6	6	93	SD42-2	6	41
24	IS 、 ISR65-40-315A	119	$Y200L_1$-2	235	135	1600	850	132	107	596	JSD-120	6	66	ST-120	6	96	ZT3-6	6	93	SD42-2	6	41
25	IS 、 ISR65-40-315B	119	Y180M-2	173	135	1500	750	106	85	512	JSD-120	6	68	ST-80	6	62	ZT4-4	6	62	SD42-2	6	42
26	IS 、 ISR65-40-315C	119	Y160L-2	142	135	1500	750	106	85	481	JSD-120	6	69	ST-80	6	64	ZT4-4	6	64	SD42-2	4	41
27	IS 、 ISR80-65-125	42.5	$Y132S_1$-2	66	54	1200	650	106	70	232.5	JSD-50	6	44	ST-40	6	52	ZT3-3	6	52	SD42-2	4	41
28	IS 、 ISR80-65-125A	42.5	Y112M-2	45	54	1100	600	106	64	205.5	JSD-50	6	45	ST-40	6	54	ZT3-3	6	54	SD42-1	4	41
29	IS 、 ISR80-65-160	44	$Y132S_2$-2	71	64	1200	650	106	70	249	JSD-50	6	43	ST-50	6	56	ZT4-3	6	56	SD42-1	4	40
30	IS 、 ISR80-65-160A	44	$Y132S_2$-2	71	64	1200	650	106	70	249	JSD-50	6	43	ST-50	6	56	ZT4-3	6	56	SD42-1	4	40
31	IS 、 ISR80-65-160B	44	$Y132S_1$-2	66	64	1200	650	106	70	244	JSD-50	6	43	ST-50	6	57	ZT4-3	6	56	SD42-1	4	40
32	IS 、 ISR80-50-200	51	$Y160M_2$-2	127	64	1300	700	106	76	318	JSD-85	6	67	ST-60	6	66	ZT3-4	6	65	SD42-1	6	41
33	IS 、 ISR80-50-200A	51	$Y160M_1$-2	117	64	1300	700	106	76	308	JSD-85	6	67	ST-60	6	66	ZT3-4	6	66	SD42-1	6	41

IS、ISR 型离心泵(2900r/min)型钢基座隔振器(垫)选用表(二)

序号	水泵		电机		底座质量(kg)	型钢基座				总质量(kg)	隔振器(垫)选用											
											JSD 型橡胶隔振器			ST 型弹簧隔振器			ZT 型弹簧隔振器			SD 型橡胶隔振垫		
	型号	质量(kg)	型号	质量(kg)		L (mm)	B (mm)	H (mm)	质量(kg)		型号	支承点数	H_1 (mm)	型号	支承点数	H_1 (mm)	型号	支承点数	H1 (mm)	型号	支承点数	H_1 (mm)
34	IS、ISR80-50-200B	51	$Y160M_1$-2	117	64	1300	700	106	76	308	JSD-85	6	67	ST-60	6	66	ZT3-4	6	66	SD42-1	6	41
35	IS、ISR80-50-250	81	Y180M-2	173	85	1500	750	106	85	424	JSD-85	6	64	ST-80	6	64	ZT4-4	6	67	SD42-2	4	41
36	IS、ISR80-50-250A	81	Y160L-2	142	85	1500	750	106	85	393	JSD-85	6	65	ST-60	6	61	ZT3-4	6	61	SD42-1	6	40
37	IS、ISR80-50-250B	81	$Y160M_2$-2	127	85	1500	750	106	85	378	JSD-85	6	65	ST-60	6	62	ZT3-4	6	62	SD42-1	6	40
38	IS、ISR80-50-315	121	$Y200L_2$-2	251	158	1600	850	132	107	637	JSD-120	6	62	ST-120	6	92	ZT3-6	6	90	SD42-2	6	41
39	IS、ISR80-50-315A	121	$Y200L_2$-2	251	158	1600	850	132	107	637	JSD-120	6	62	ST-120	6	92	ZT3-6	6	90	SD42-2	6	41
40	IS、ISR80-50-315B	121	$Y200L_1$-2	235	158	1600	850	132	107	621	JSD-120	6	63	ST-120	6	93	ZT3-6	6	91	SD42-2	6	41
41	IS、ISR80-50-315C	121	$Y200L_1$-2	235	158	1600	850	132	107	621	JSD-120	6	63	ST-120	6	93	ZT3-6	6	91	SD42-2	6	41
42	IS、ISR100-80-125	43	$Y160M_1$-2	117	67	1300	700	106	76	303	JSD-85	6	67	ST-60	6	66	ZT3-4	6	66	SD42-1	6	41
43	IS、ISR100-80-125A	43	$Y132S_2$-2	71	67	1200	650	106	70	251	JSD-50	6	42	ST-50	6	56	ZT4-3	6	55	SD42-1	4	40
44	IS、ISR100-80-160	63	$Y160M_2$-2	127	98	1500	750	106	85	373	JSD-85	6	65	ST-60	6	62	ZT3-4	6	62	SD42-1	6	40
45	IS、ISR100-80-160A	63	$Y160M_1$-2	117	98	1500	750	106	85	363	JSD-85	6	66	ST-60	6	63	ZT3-4	6	63	SD42-1	6	40
46	IS、ISR100-80-160B	63	$Y160M_1$-2	117	98	1500	750	106	85	363	JSD-85	6	66	ST-60	6	63	ZT3-4	6	63	SD42-1	6	40
47	IS、ISR100-65-200	77	Y180M-2	173	96	1500	750	106	85	431	JSD-85	6	62	ST-80	6	66	ZT4-4	6	66	SD42-2	4	41
48	IS、ISR100-65-200A	77	Y160L-2	142	96	1500	750	106	85	400	JSD-85	6	64	ST-80	6	67	ZT4-4	6	67	SD42-2	4	41
49	IS、ISR100-65-200B	77	$Y160M_2$-2	127	96	1500	750	106	85	385	JSD-85	6	65	ST-60	6	61	ZT3-4	6	62	SD42-1	6	40
50	IS、ISR100-65-250	92	$Y200L_2$-2	251	158	1600	850	132	107	608	JSD-120	6	64	ST-120	6	94	ZT3-6	6	91	SD42-2	6	41
51	IS、ISR100-65-250A	92	$Y200L_1$-2	235	158	1600	850	132	107	592	JSD-120	6	65	ST-120	6	95	ZT3-6	6	92	SD42-2	6	41
52	IS、ISR100-65-250B	92	$Y200L_1$-2	235	158	1600	850	132	107	592	JSD-120	6	65	ST-120	6	95	ZT3-6	6	92	SD42-2	6	41
53	IS、ISR100-65-315	170	Y280S-2	540	200	2000	950	146	144	1054	JSD-210	6	72	ST-220	6	96	ZT44-64	6	94	SD42-3	6	41
54	IS、ISR100-65-315A	170	Y250M-2	402	200	1800	850	132	114	886	JSD-210	6	76	ST-160	6	93	ZT4-6	6	89	SD42-3	6	41
55	IS、ISR100-65-315B	170	Y250M-2	402	200	1800	850	132	114	886	JSD-210	6	76	ST-160	6	93	ZT4-6	6	89	SD42-3	6	41
56	IS、ISR100-65-315C	170	Y225M-2	323	200	1800	850	132	114	807	JSD-150	6	71	ST-160	6	96	ZT4-6	6	93	SD42-2	6	40
57	IS、ISR125-100-200	92.5	Y225M-2	323	115	1600	850	132	107	637.5	JSD-120	6	62	ST-120	6	92	ZT3-6	6	90	SD42-2	6	41
58	IS、ISR125-100-200A	92.5	$Y200L_2$-2	251	115	1600	850	132	107	565.5	JSD-120	6	67	ST-120	6	96	ZT3-6	6	93	SD42-2	6	42
59	IS、ISR125-100-200B	92.5	$Y200L_1$-2	235	115	1600	850	132	107	549.5	JSD-120	6	68	ST-120	6	97	ZT3-6	6	93	SD42-2	6	42
60	IS、ISR125-100-250	165	Y280S-2	540	220	2000	950	146	144	1069	JSD-210	6	72	ST-220	6	97	ZT44-64	6	94	SD42-3	6	41
61	IS、ISR125-100-250A	165	Y250M-2	402	220	1800	850	132	114	901	JSD-210	6	75	ST-160	6	92	ZT4-6	6	88	SD42-3	6	41
62	IS、ISR125-100-250B	165	Y225M-2	323	220	1800	850	132	114	822	JSD-150	6	70	ST-160	6	95	ZT4-6	6	92	SD42-3	6	42
63	IS、ISR125-100-315	178	Y315S-2	900	230	2000	1000	146	154	1462	JSD-330	6	85	ST-260	6	113	ZT3-8	6	111	SD42-4	6	41
64	IS、ISR125-100-315A	178	Y315S-2	900	230	2000	1000	146	154	1462	JSD-330	6	85	ST-260	6	113	ZT3-8	6	111	SD42-4	6	41
65	IS、ISR125-100-315B	178	Y280M-2	585	230	2000	950	146	144	1137	JSD-210	6	71	ST-220	6	95	ZT44-64	6	93	SD42-4	6	42
66	IS、ISR125-100-315C	178	Y280S-2	540	230	2000	950	146	144	1092	JSD-210	6	71	ST-220	6	96	ZT44-64	6	94	SD42-3	6	41

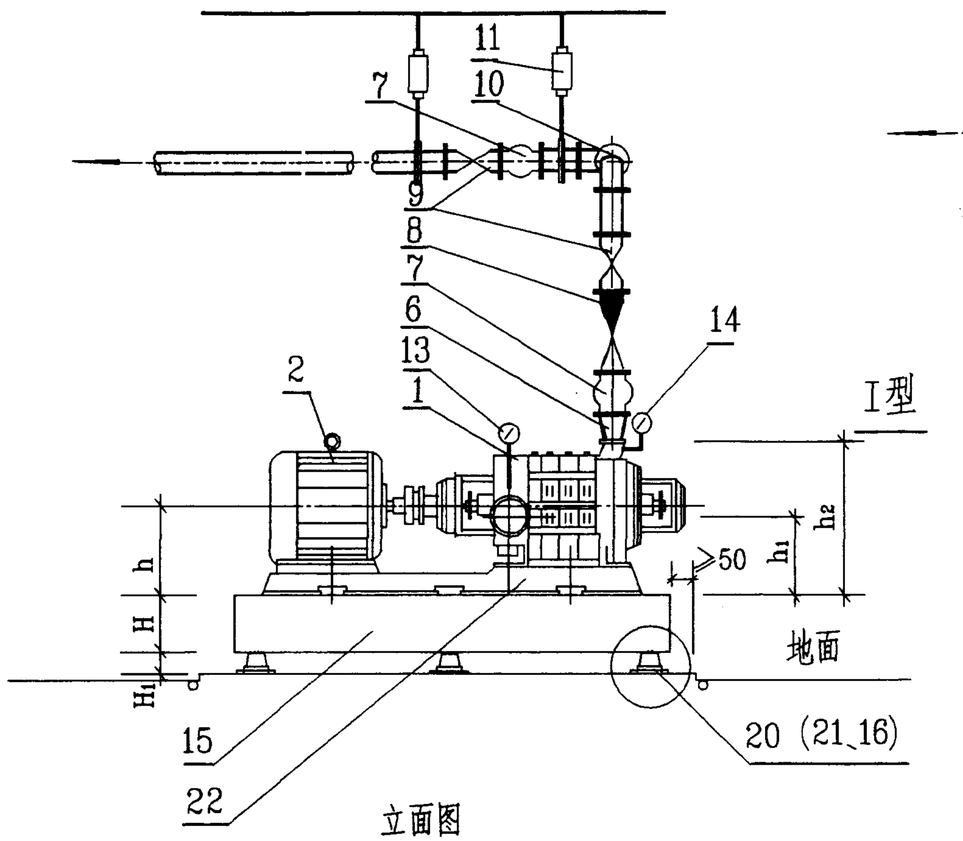

立面图

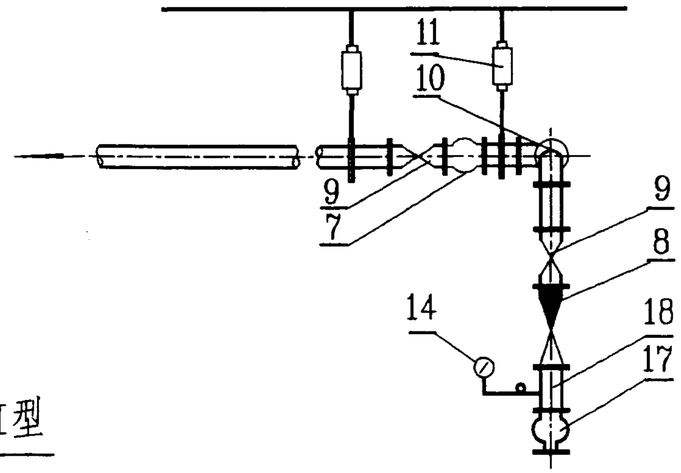

Ⅱ型

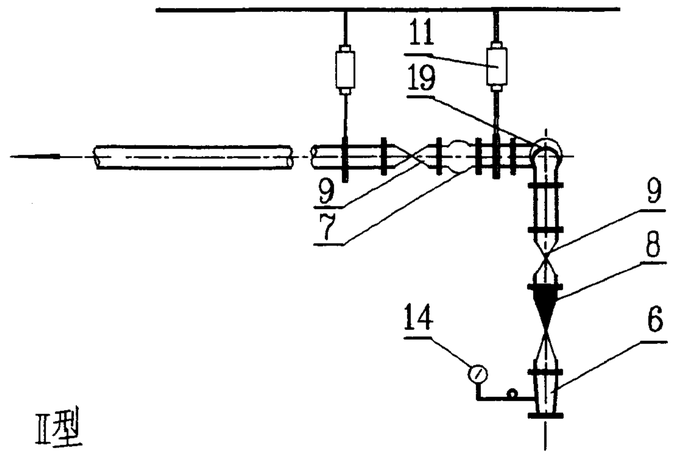

Ⅲ型

名称表

编号	名称	编号	名称
1	水泵	12	弹性托架
2	电机	13	真空表
3	阀门	14	压力表
4	钢制短管	15	钢筋混凝土基座或型钢基座
5	可曲挠偏心异径橡胶接头	16	SD型橡胶隔振垫
6	钢制异径管	17	可曲挠同心异径橡胶接头
7	可曲挠橡胶接头	18	钢制短管
8	消声止回阀	19	可曲挠90°橡胶弯头
9	阀门	20	JSD型橡胶隔振器
10	钢制90°弯头	21	ST或ZT型弹簧隔振器
11	弹性吊架	22	水泵机组底座

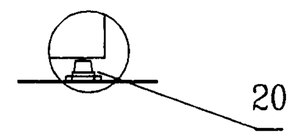

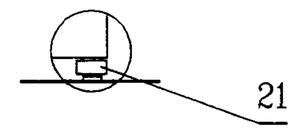

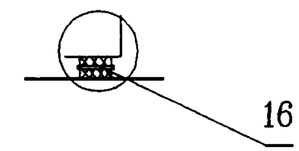

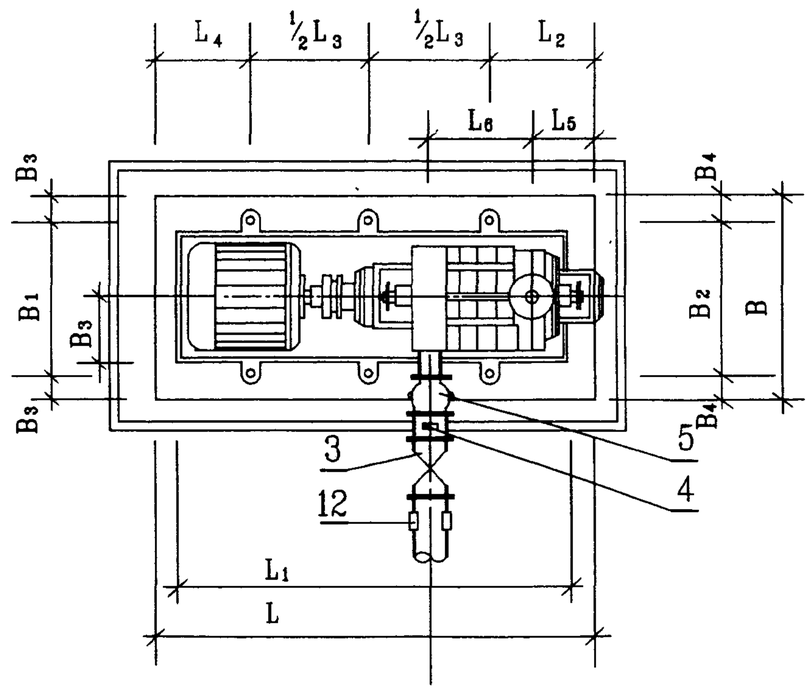

平面图

说明:

1. 安装尺寸详见图 98S102－28~29，设备材料详见图 98S102－30~31，基座详见图 98S102－54~57、63~64、68~71、77~78，安装大样详见图98S102－82~85，机组隔振元件选用详见图 98S102－32~35。
2. 水泵进出水管其它布置形式由设计人员自行确定。
3. 出水管配件和附件安装形式由设计人员在 Ⅰ.Ⅱ.Ⅲ 型中选择。
4. 本图三种隔振元件 JSD型橡胶隔振器、ST或ZT型弹簧隔振器、SD型橡胶隔振垫可由设计人员根据具体情况任选一种。

DA1 型离心泵安装图					图库号	98S102
审核	高小保	校对	郑晓玲	设计	刘结康	页 27

DA_1型离心泵规格及安装尺寸表(一)

序号	水泵机组						安装尺寸(mm)																	
	水泵型号	流量 (m^3/h)	扬程 (m)	电机型号	转速 (r/min)	功率 (kw)	L	L_1	L_2	L_3	L_4	L_5	L_6	B	B_1	B_2	B_3	B_4	H 混凝土基座	H 型钢基座	h	h_1	h_2
1	DA_1—50×2	12.6~23.4	23~13	Y90L-2	2950	2.2	1000	740	255	496	249	193	141	650	288	358	181	146	150	106	240	230	390
2	DA_1—50×3	12.6~23.4	34.5~19.5	Y100L-2	2950	3	1100	830	289	550	261	198	199	650	310	358	170	146	150	106	240	230	390
3	DA_1—50×4	12.6~23.4	46~26	Y112M-2	2950	4	1100	900	283	585	232	163	257	650	350	358	150	146	150	106	240	230	390
4	DA_1—50×5	12.6~23.4	57.5~32.5	$Y132S_1$-2	2950	5.5	1300	1057	361	683	256	241	315	700	378	378	161	161	150	106	235	225	385
5	DA_1—50×6	12.6~23.4	69~39	$Y132S_1$-2	2950	5.5	1300	1057	361	683	256	183	373	700	378	378	161	161	150	106	235	225	385
6	DA_1—50×7	12.6~23.4	80.5~45.5	$Y132S_2$-2	2950	7.5	1500	1230	435	797	268	313	431	700	378	378	161	161	200	106	235	225	385
7	DA_1—50×8	12.6~23.4	92~52	$Y132S_2$-2	2950	7.5	1500	1230	435	797	268	255	489	700	378	378	161	161	200	106	235	225	385
8	DA_1—50×9	12.6~23.4	103.5~58.5	$Y132S_2$-2	2950	7.5	1500	1230	435	797	268	197	547	700	378	378	161	161	200	106	235	225	385
9	DA_1—50×10	12.6~23.4	115~65	$Y160M_1$-2	2950	11	1800	1525	517	970	313	317	605	750	428	362	161	194	200	132	255	245	405
10	DA_1—50×11	12.6~23.4	126.5~71.5	$Y160M_1$-2	2950	11	1800	1525	517	970	313	259	663	750	428	362	161	194	200	132	255	245	405
11	DA_1—50×12	12.6~23.4	138~78	$Y160M_1$-2	2950	11	1800	1525	517	970	313	201	721	750	428	362	161	194	200	132	255	245	405
12	DA_1—80×2	25.2~39.6	25.6~17.6	Y100L-2	2920	3	1100	881	254	606	240	133	192	750	318	412	216	169	150	106	250	227.5	460
13	DA_1—80×3	25.2~39.6	38.4~26.4	$Y132S_1$-2	2920	5.5	1400	1146	377	758	265	291	262	750	386	412	182	169	150	106	250	227.5	460
14	DA_1—80×4	25.2~39.6	51.2~35.2	$Y132S_2$-2	2920	7.5	1400	1146	377	758	265	221	332	750	386	412	182	169	150	106	250	227.5	460
15	DA_1—80×5	25.2~39.6	64~44	$Y132S_2$-2	2920	7.5	1400	1146	377	758	265	151	402	750	386	412	182	169	150	106	250	227.5	460
16	DA_1—80×6	25.2~39.6	76.8~52.8	$Y160M_1$-2	2920	11	1600	1332	420	876	304	293	472	750	418	418	166	166	200	132	260	237.5	470
17	DA_1—80×7	25.2~39.6	89.6~61.6	$Y160M_1$-2	2920	11	1800	1542	520	982	298	294	542	750	418	418	166	166	200	132	260	237.5	470
18	DA_1—80×8	25.2~39.6	102.4~70.4	$Y160M_2$-2	2920	15	1800	1542	520	982	298	224	612	750	418	418	166	166	200	132	260	237.5	470
19	DA_1—80×9	25.2~39.6	115.2~79.2	$Y160M_2$-2	2920	15	1800	1542	520	982	298	154	682	750	418	418	166	166	200	132	260	237.5	470
20	DA_1—80×10	25.2~39.6	128~88	Y160L-2	2920	18.5	2000	1792	598	1109	293	267	752	750	418	418	166	166	200	146	260	237.5	470
21	DA_1—80×11	25.2~39.6	140.8~96.8	Y160L-2	2920	18.5	2000	1792	598	1109	293	197	822	750	418	418	166	166	200	146	260	237.5	470
22	DA_1—80×12	25.2~39.6	153.6~105.6	Y160L-2	2920	18.5	2000	1792	598	1109	293	127	892	750	418	418	166	166	200	146	260	237.5	470
23	DA_1—100×2	36~72	38.8~28.4	$Y160M_1$-2	2940	11	1400	1162	320	800	280	254	217	750	458	458	146	146	150	106	290	265	510
24	DA_1—100×3	36~72	58.2~42.6	$Y160M_2$-2	2940	15	1400	1162	320	800	280	174	297	750	458	458	146	146	150	106	290	265	510
25	DA_1—100×4	36~72	77.6~56.8	Y160L-2	2940	18.5	1500	1286	353	848	299	162	377	750	458	458	146	146	200	106	290	265	510
26	DA_1—100×5	36~72	97~71	Y180M-2	2940	22	1600	1377	399	892	309	166	457	800	460	458	170	171	200	132	290	265	510

注：水泵性能和安装尺寸采用山东双轮集团有限公司(原威海水泵厂)1997年产品样本。

DA_1型离心泵规格及安装尺寸表(二)

序号	水泵机组						安装尺寸(mm)																
	水泵型号	流量 (m^3/h)	扬程 (m)	电机型号	转速 (r/min)	功率 (kw)	L	L_1	L_2	L_3	L_4	L_5	L_6	B	B_1	B_2	B_3	B_4	H 混凝土基座	H 型钢基座	h	h_1	h_2
27	DA_1—100×6	36~72	116~85.2	$Y200L_1$-2	2940	30	1900	1686	557	1016	327	324	537	850	520	460	165	195	200	146	310	285	530
28	DA_1—100×7	36~72	136~99.4	$Y200L_2$-2	2940	37	1900	1686	557	1016	327	244	617	850	520	460	165	195	200	146	310	285	530
29	DA_1—100×8	36~72	155~114	$Y200L_2$-2	2940	37	1900	1686	557	1016	327	164	697	850	520	460	165	195	200	146	310	285	530
30	DA_1—100×9	36~72	175~128	Y225M-2	2940	45	2100	1881	641	1115	344	248	777	850	555	465	147.5	192.5	200	146	335	310	555
31	DA_1—100×10	36~72	194~142	Y225M-2	2940	45	2100	1881	641	1115	344	168	857	850	555	465	147.5	192.5	200	146	335	310	555
32	DA_1—100×11	36~72	213~156	Y250M-2	2940	55	2400	2138	686	1323	391	273	937	900	605	470	147.5	215	200	166	360	335	580
33	DA_1—100×12	36~72	233~170	Y250M-2	2940	55	2400	2138	686	1323	391	193	1017	900	605	470	147.5	215	200	166	360	335	580
34	DA_1—125×2	90~126	46~30	Y180M-2	2950	22	1500	1270	305	876	319	137	288	850	560	560	145	145	200	106	330	292.5	600
35	DA_1—125×3	90~126	69~45	$Y200L_1$-2	2950	30	1800	1535	422	1020	358	254	388	850	560	560	145	145	200	132	330	292.5	600
36	DA_1—125×4	90~126	92~62	$Y200L_2$-2	2950	37	1800	1535	422	1020	358	154	488	850	560	560	145	145	200	132	330	292.5	600
37	DA_1—125×5	90~126	116~75	Y225M-2	2950	45	1900	1666	456	1090	354	138	588	850	560	560	145	145	200	146	330	292.5	600
38	DA_1—125×6	90~126	138~90	Y250M-2	2950	55	2100	1863	511	1207	382	143	688	900	610	560	145	170	200	146	370	332.5	640
39	DA_1—125×7	90~126	161~105	Y280S-2	2950	75	2300	2135	384	1530	386	206	788	1000	670	560	165	220	200	166	400	362.5	670
40	DA_1—125×8	90~126	184~120	Y280S-2	2950	75	2300	2135	384	1530	386	106	888	1000	670	560	165	220	200	166	400	362.5	670
41	DA_1—125×9	90~126	207~135	Y280M-2	2950	90	2600	2386	437	1728	435	233	988	1000	670	560	165	220	250	186	400	362.5	670
42	DA_1—125×10	90~126	230~150	Y280M-2	2950	90	2600	2386	437	1728	435	133	1088	1000	670	560	165	220	250	186	400	362.5	670
43	DA_1—125×11	90~126	253~165	Y315S-2	2950	110	2900	2624	478	1944	478	270	1188	1050	750	560	150	245	250	186	435	397.5	705
44	DA_1—125×12	90~126	276~180	Y315S-2	2950	110	2900	2624	478	1944	478	170	1288	1050	750	560	150	245	250	186	435	397.5	705
45	DA_1—150×2	126~180	60.6~49.2	$Y200L_2$-2	2950	37	1600	1407	296	975	329	69	357	900	535	600	182.5	150	200	132	380	330	700
46	DA_1—150×3	126~180	90.9~73.8	Y250M-2	2950	55	1900	1646	385	1120	395	101	472	900	600	600	150	150	200	146	390	340	710
47	DA_1—150×4	126~180	121~98.4	Y280S-2	2950	75	2100	1830	451	1210	439	110	587	1000	670	600	165	200	200	146	400	350	720
48	DA_1—150×5	126~180	152~123	Y280M-2	2950	90	2300	1996	482	1336	482	26	702	1000	670	600	165	200	200	146	400	350	720
49	DA_1—150×6	126~180	182~148	Y315S-2	2950	110	2500	2310	460	1580	460	188	817	1050	750	600	150	225	250	186	435	385	755
50	DA_1—150×7	126~180	212~172	$Y315M_2$-2	2950	132	2500	2310	460	1580	460	73	932	1050	750	600	150	225	250	186	435	385	755
51	DA_1—150×8	126~180	242~197	$Y315M_2$-2	2950	160	2800	2540	495	1810	495	223	1047	1050	750	600	150	225	250	186	435	385	755
52	DA_1—150×9	126~180	273~221	$Y315M_2$-2	2950	160	2800	2540	495	1810	495	108	1162	1050	750	600	150	225	250	186	435	385	755

注：水泵性能和安装尺寸采用山东双轮集团有限公司(原威海水泵厂)1997年产品样本。

DA_1型离心泵安装设备材料表(一)

序号	1 水泵型号	2 电机型号	3 阀门 DN	4 钢制短管 DN	5 可曲挠偏心异径橡胶接头 DN-dN	型号	6 钢制异径管 DN-dN	7 可曲挠橡胶接头 DN	型号	8 消声止回阀 DN	9 阀门 DN	10 90^0弯头 DN	13 真空表 -0.1~0(MPa)	14 压力表 型号	压力(MPa)	17 可曲挠同心异径橡胶接头 DN—dN	型号	18 钢制短管 DN	19 可曲挠90^0橡胶弯头 DN	型号
1	DA_1—50×2	Y90L-2	100	100	100~80	KYP-Ⅰ	65~50	65	KXT-Ⅲ	65	65	65			0~0.4	65~50	KYT-Ⅲ	65	65	KWT-Ⅲ
2	DA_1—50×3	Y100L-2	100	100	100~80	KYP-Ⅰ	65~50	65	KXT-Ⅲ	65	65	65			0~0.6	65~50	KYT-Ⅲ	65	65	KWT-Ⅲ
3	DA_1—50×4	Y112M-2	100	100	100~80	KYP-Ⅰ	65~50	65	KXT-Ⅲ	65	65	65			0~1.0	65~50	KYT-Ⅲ	65	65	KWT-Ⅲ
4	DA_1—50×5	$Y132S_1$-2	100	100	100~80	KYP-Ⅰ	65~50	65	KXT-Ⅲ	65	65	65			0~1.6	65~50	KYT-Ⅲ	65	65	KWT-Ⅲ
5	DA_1—50×6	$Y132S_1$-2	100	100	100~80	KYP-Ⅰ	65~50	65	KXT-Ⅲ	65	65	65			0~1.6	65~50	KYT-Ⅱ	65	65	KWT-Ⅱ
6	DA_1—50×7	$Y132S_2$-2	100	100	100~80	KYP-Ⅰ	65~50	65	KXT-Ⅱ	65	65	65			0~1.6	65~50	KYT-Ⅱ	65	65	KWT-Ⅱ
7	DA_1—50×8	$Y132S_2$-2	100	100	100~80	KYP-Ⅰ	65~50	65	KXT-Ⅱ	65	65	65			0~1.6	65~50	KYT-Ⅱ	65	65	KWT-Ⅱ
8	DA_1—50×9	$Y132S_2$-2	100	100	100~80	KYP-Ⅰ	65~50	65	KXT-Ⅱ	65	65	65			0~2.5	65~50	KYT-Ⅰ	65	65	KWT-Ⅰ
9	DA_1—50×10	$Y160M_1$-2	100	100	100~80	KYP-Ⅰ	65~50	65	KXT-Ⅱ	65	65	65			0~2.5	65~50	KYT-Ⅰ	65	65	KWT-Ⅰ
10	DA_1—50×11	$Y160M_1$-2	100	100	100~80	KYP-Ⅰ	65~50	65	KXT-Ⅰ	65	65	65			0~2.5	65~50	KYT-Ⅰ	65	65	KWT-Ⅰ
11	DA_1—50×12	$Y160M_1$-2	100	100	100~80	KYP-Ⅰ	65~50	65	KXT-Ⅰ	65	65	65			0~2.5	65~50	KYT-Ⅰ	65	65	KWT-Ⅰ
12	DA_1—80×2	Y100L-2	125	125	125~80	KYP-Ⅰ	100~80	100	KXT-Ⅲ	100	100	100	Z-0.1	Y-0.1	0~0.4	100~80	KYT-Ⅲ	100	100	KWT-Ⅲ
13	DA_1—80×3	$Y132S_1$-2	125	125	125~80	KYP-Ⅰ	100~80	100	KXT-Ⅲ	100	100	100			0~0.6	100~80	KYT-Ⅲ	100	100	KWT-Ⅲ
14	DA_1—80×4	$Y132S_2$-2	125	125	125~80	KYP-Ⅰ	100~80	100	KXT-Ⅲ	100	100	100			0~1.0	100~80	KYT-Ⅲ	100	100	KWT-Ⅲ
15	DA_1—80×5	$Y132S_2$-2	125	125	125~80	KYP-Ⅰ	100~80	100	KXT-Ⅲ	100	100	100			0~1.6	100~80	KYT-Ⅱ	100	100	KWT-Ⅱ
16	DA_1—80×6	$Y160M_1$-2	125	125	125~80	KYP-Ⅰ	100~80	100	KXT-Ⅱ	100	100	100			0~1.6	100~80	KYT-Ⅱ	100	100	KWT-Ⅱ
17	DA_1—80×7	$Y160M_1$-2	125	125	125~80	KYP-Ⅰ	100~80	100	KXT-Ⅱ	100	100	100			0~1.6	100~80	KYT-Ⅱ	100	100	KWT-Ⅱ
18	DA_1—80×8	$Y160M_2$-2	125	125	125~80	KYP-Ⅰ	100~80	100	KXT-Ⅱ	100	100	100			0~2.5	100~80	KYT-Ⅰ	100	100	KWT-Ⅰ
19	DA_1—80×9	$Y160M_2$-2	125	125	125~80	KYP-Ⅰ	100~80	100	KXT-Ⅰ	100	100	100			0~2.5	100~80	KYT-Ⅰ	100	100	KWT-Ⅰ
20	DA_1—80×10	Y160L-2	125	125	125~80	KYP-Ⅰ	100~80	100	KXT-Ⅰ	100	100	100			0~2.5	100~80	KYT-Ⅰ	100	100	KWT-Ⅰ
21	DA_1—80×11	Y160L-2	125	125	125~80	KYP-Ⅰ	100~80	100	KXT-Ⅰ	100	100	100			0~2.5	100~80	KYT-Ⅰ	100	100	KWT-Ⅰ
22	DA_1—80×12	Y160L-2	125	125	125~80	KYP-Ⅰ	100~80	100	KXT-Ⅰ	100	100	100			0~2.5	100~80	KYT-Ⅰ	100	100	KWT-特
23	DA_1—100×2	$Y160M_1$-2	150	150	150~100	KYP-Ⅰ	125~100	125	KXT-Ⅲ	125	125	125			0~0.6	125~100	KYT-Ⅲ	125	125	KWT-Ⅲ
24	DA_1—100×3	$Y160M_2$-2	150	150	150~100	KYP-Ⅰ	125~100	125	KXT-Ⅲ	125	125	125			0~1.0	125~100	KYT-Ⅱ	125	125	KWT-Ⅱ
25	DA_1—100×4	Y160L-2	150	150	150~100	KYP-Ⅰ	125~100	125	KXT-Ⅱ	125	125	125			0~1..6	125~100	KYT-Ⅱ	125	125	KWT-Ⅱ
26	DA_1—100×5	Y180M-2	150	150	150~100	KYP-Ⅰ	125~100	125	KXT-Ⅱ	125	125	125			0~1.6	125~100	KYT-Ⅱ	125	125	KWT-Ⅱ

注：水泵性能和安装尺寸采用山东双轮集团有限公司(原威海水泵厂)1997年产品样本。

DA_1型离心泵安装设备材料表(二)

序号	1 水泵型号	2 电机型号	3 阀门 DN	4 钢制短管 DN	5 可曲挠偏心异径橡胶接头 DN-dN	型号	6 钢制异径管 DN-dN	7 可曲挠橡胶接头 DN	型号	8 消声止回阀 DN	9 阀门 DN	10 90^0弯头 DN	13 真空表 -0.1~0(MPa)	14 压力表 型号	压力(MPa)	17 可曲挠同心异径橡胶接头 DN—dN	型号	18 钢制短管 DN	19 可曲挠90^0橡胶弯头 DN	型号
27	DA_1—100×6	Y200L_1-2	150	150	150~100	KYP-Ⅰ	125~100	125	KXT-Ⅰ	125	125	125			0~2.5	125~100	KYT-Ⅰ	125	125	KWT-Ⅰ
28	DA_1—100×7	Y200 L_2-2	150	150	150~100	KYP-Ⅰ	125~100	125	KXT-Ⅰ	125	125	125			0~2.5	125~100	KYT-Ⅰ	125	125	KWT-Ⅰ
29	DA_1—100×8	Y200 L_2-2	150	150	150~100	KYP-Ⅰ	125~100	125	KXT-Ⅰ	125	125	125			0~2.5	125~100	KYT-特	125	125	KWT-特
30	DA_1—100×9	Y225M-2	150	150	150~100	KYP-Ⅰ	125~100	125	KXT-Ⅰ	125	125	125			0~4.0	125~100	KYT-特	125	125	KWT-特
31	DA_1—100×10	Y225M-2	150	150	150~100	KYP-Ⅰ	125~100	125	KXT-特	125	125	125			0~4.0	125~100	KYT-特	125	125	KWT-特
32	DA_1—100×11	Y250M-2	150	150	150~100	KYP-Ⅰ	125~100	125	KXT-特	125	125	125			0~4.0	125~100	KYT-特	125	125	KWT-特
33	DA_1—100×12	Y250M-2	150	150	150~100	KYP-Ⅰ	125~100	125	KXT-特	125	125	125			0~4.0	125~100	KYT-特	125	125	KWT-特
34	DA_1—125×2	Y180M-2	200	200	200~125	KYP-Ⅰ	150~125	150	KXT-Ⅲ	150	150	150			0~1.0	200~125	KYT-Ⅲ	150	150	KWT-Ⅲ
35	DA_1—125×3	Y200L_1-2	200	200	200~125	KYP-Ⅰ	150~125	150	KXT-Ⅲ	150	150	150			0~1.6	200~125	KYT-Ⅱ	150	150	KWT-Ⅱ
36	DA_1—125×4	Y200L_2-2	200	200	200~125	KYP-Ⅰ	150~125	150	KXT-Ⅱ	150	150	150			0~1.6	200~125	KYT-Ⅱ	150	150	KWT-Ⅱ
37	DA_1—125×5	Y225M-2	200	200	200~125	KYP-Ⅰ	150~125	150	KXT-Ⅰ	150	150	150	Z-0.1	Y-0.1	0~2.5	150~125	KYT-Ⅰ	150	150	KWT-Ⅰ
38	DA_1—125×6	Y250M-2	200	200	200~125	KYP-Ⅰ	150~125	150	KXT-Ⅰ	150	150	150			0~2.5	150~125	KYT-Ⅰ	150	150	KWT-Ⅰ
39	DA_1—125×7	Y280S-2	200	200	200~125	KYP-Ⅰ	150~125	150	KXT-Ⅰ	150	150	150			0~4.0	150~125	KYT-特	150	150	KWT-特
40	DA_1—125×8	Y280S-2	200	200	200~125	KYP-Ⅰ	150~125	150	KXT-特	150	150	150			0~4.0	150~125	KYT-特	150	150	KWT-特
41	DA_1—125×9	Y280M-2	200	200	200~125	KYP-Ⅰ	150~125	150	KXT-特	150	150	150			0~4.0	150~125	KYT-特	150	150	KWT-特
42	DA_1—125×10	Y280M-2	200	200	200~125	KYP-Ⅰ	150~125	150	KXT-特	150	150	150			0~4.0	150~125	KYT-特	150	150	KWT-特
43	DA_1—125×11	Y315S-2	200	200	200~125	KYP-Ⅰ	150~125	150	KXT-特	150	150	150			0~4.0	150~125	KYT-特	150	150	KWT-特
44	DA_1—125×12	Y315S-2	200	200	200~125	KYP-Ⅰ	150~125	150	KXT-特	150	150	150			0~4.0	150~125	KYT-特	150	150	KWT-特
45	DA_1—150×2	Y200L_2-2	250	250	250~150	KYP-Ⅰ	200~150	200	KXT-Ⅲ	200	200	200			0~1.6	200~150	KYT-Ⅱ	200	200	KWT-Ⅱ
46	DA_1—150×3	Y250M-2	250	250	250~150	KYP-Ⅰ	200~150	200	KXT-Ⅱ	200	200	200			0~1.6	200~150	KYT-Ⅱ	200	200	KWT-Ⅱ
47	DA_1—150×4	Y280S-2	250	250	250~150	KYP-Ⅰ	200~150	200	KXT-Ⅰ	200	200	200			0~2.5	200~150	KYT-Ⅰ	200	200	KWT-Ⅰ
48	DA_1—150×5	Y280M-2	250	250	250~150	KYP-Ⅰ	200~150	200	KXT-Ⅰ	200	200	200			0~2.5	200~150	KYT-Ⅰ	200	200	KWT-Ⅰ
49	DA_1—150×6	Y315S-2	250	250	250~150	KYP-Ⅰ	200~150	200	KXT-特	200	200	200			0~4.0	200~150	KYT-特	200	200	KWT-特
50	DA_1—150×7	Y315M_2-2	250	250	250~150	KYP-Ⅰ	200~150	200	KXT-特	200	200	200			0~4.0	200~150	KYT-特	200	200	KWT-特
51	DA_1—150×8	Y315M_2-2	250	250	250~150	KYP-Ⅰ	200~150	200	KXT-特	200	200	200			0~4.0	200~150	KYT-特	200	200	KWT-特
52	DA_1—150×9	Y315M_2-2	250	250	250~150	KYP-Ⅰ	200~150	200	KXT-特	200	200	200			0~4.0	200~150	KYT-特	200	200	KWT-特

DA_1型离心泵钢筋混凝土基座隔振器(垫)选用表(一)

序号	水泵		电机		底座质量(kg)	钢筋混凝土基座				总质量(kg)	隔振器(垫)选用											
											JSD 型橡胶隔振器			ST 型弹簧隔振器			ZT 型弹簧隔振器			SD 型橡胶隔振垫		
	型号	质量(kg)	型号	质量(kg)		L(mm)	B(mm)	H(mm)	质量(kg)		型号	支承点数	H_1(mm)	型号	支承点数	H_1(mm)	型号	支承点数	H_1(mm)	型号	支承点数	H_1(mm)
1	DA_1—50×2	66	Y90L-2	25	45	1000	650	150	244	380	JSD-85	6	66	ST-60	6	63	ZT3--4	6	63	SD42-2	4	42
2	DA_1—50×3	78	Y100L-2	34	50	1100	650	150	268	430	JSD-85	6	64	ST-80	6	67	ZT4-4	6	67	SD42-2	4	41
3	DA_1—50×4	90	Y112M-2	45	52	1100	650	150	268	455	JSD-85	6	62	ST-80	6	65	ZT4-4	6	65	SD42-2	4	41
4	DA_1—50×5	102	$Y132S_1$-2	66	48	1300	700	150	341	557	JSD-120	6	68	ST-120	6	97	ZT3-6	6	94	SD42-2	6	42
5	DA_1—50×6	114	$Y132S_1$-2	66	48	1300	700	150	341	569	JSD-120	6	67	ST-120	6	96	ZT3-6	6	93	SD42-2	6	42
6	DA_1—50×7	126	$Y132S_2$-2	71	64	1500	700	200	525	786	JSD-150	6	75	ST-160	6	98	ZT4-6	6	95	SD42-2	6	40
7	DA_1—50×8	138	$Y132S_2$-2	71	64	1500	700	200	525	798	JSD-150	6	75	ST-160	6	98	ZT4-6	6	95	SD42-2	6	40
8	DA_1—50×9	150	$Y132S_2$-2	71	64	1500	700	200	525	810	JSD-150	6	75	ST-160	6	96	ZT4-6	6	94	SD42-2	6	40
9	DA_1—50×10	162	$Y160M_1$-2	117	74	1800	750	200	675	1028	JSD-210	6	74	ST-160	6	90	ZT4-6	6	85	SD42-3	6	41
10	DA_1—50×11	174	$Y160M_1$-2	117	74	1800	750	200	675	1040	JSD-210	6	73	ST-160	6	89	ZT4-6	6	84	SD42-3	6	41
11	DA_1—50×12	186	$Y160M_1$-2	117	74	1800	750	200	675	1052	JSD-210	6	73	ST-220	6	98	ZT44-64	6	96	SD42-3	6	41
12	DA_1—80×2	113	Y100L-2	34	48	1100	750	150	309	504	JSD-120	6	69	ST-80	6	64	ZT4-4	6	64	SD42-2	4	40
13	DA_1—80×3	129	$Y132S_1$-2	66	54	1400	750	150	393	642	JSD-120	6	64	ST-120	6	94	ZT3-6	6	92	SD42-2	6	41
14	DA_1—80×4	145	$Y132S_2$-2	71	54	1400	750	150	393	663	JSD-120	6	63	ST-120	6	92	ZT3-6	6	91	SD42-2	6	41
15	DA_1—80×5	161	$Y132S_2$-2	71	54	1400	750	150	393	679	JSD-120	6	62	ST-120	6	91	ZT3-6	6	90	SD42-2	6	41
16	DA_1—80×6	177	$Y160M_1$-2	117	60	1600	750	200	600	954	JSD-210	6	75	ST-160	6	91	ZT4-6	6	89	SD42-3	6	41
17	DA_1—80×7	193	$Y160M_1$-2	117	60	1800	750	200	675	1045	JSD-210	6	74	ST-160	6	91	ZT4-6	6	89	SD42-3	6	41
18	DA_1—80×8	209	$Y160M_2$-2	127	70	1800	750	200	675	1081	JSD-210	6	72	ST-220	6	97	ZT44-64	6	94	SD42-3	6	41
19	DA_1—80×9	225	$Y160M_2$-2	127	70	1800	750	200	675	1097	JSD-210	6	72	ST-220	6	97	ZT44-64	6	94	SD42-3	6	41
20	DA_1—80×10	241	Y160L-2	142	78	2000	750	200	750	1211	JSD-210	6	70	ST-220	6	94	ZT44-64	6	92	SD42-4	6	41
21	DA_1—80×11	257	Y160L-2	142	78	2000	750	200	750	1227	JSD-330	6	89	ST-220	6	94	ZT44-64	6	92	SD42-4	6	41
22	DA_1—80×12	273	Y160L-2	142	78	2000	750	200	750	1243	JSD-330	6	89	ST-220	6	93	ZT44-64	6	92	SD42-4	6	41
23	DA_1—100×2	152	$Y160M_1$-2	117	86	1400	750	150	394	749	JSD-150	6	76	ST-120	6	88	ZT3-6	6	86	SD42-2	6	40
24	DA_1—100×3	178	$Y160M_2$-2	127	86	1400	750	150	394	785	JSD-150	6	75	ST-160	6	98	ZT4-6	6	95	SD42-2	6	40
25	DA_1—100×4	204	Y160L-2	142	89	1500	750	200	563	998	JSD-210	6	74	ST-160	6	90	ZT4-6	6	86	SD42-3	6	41
26	DA_1—100×5	230	Y180M-2	173	104	1600	800	200	640	1147	JSD-210	6	71	ST-220	6	96	ZT44-64	6	93	SD42-3	6	40

DA_1型离心泵钢筋混凝土基座隔振器(垫)选用表(二)

序号	水泵		电机		底座质量(kg)	钢筋混凝土基座				总质量(kg)	隔振器(垫)选用											
											JSD 型橡胶隔振器			ST 型弹簧隔振器			ZT 型弹簧隔振器			SD 型橡胶隔振垫		
	型号	质量(kg)	型号	质量(kg)		L(mm)	B(mm)	H(mm)	质量(kg)		型号	支承点数	H_1(mm)	型号	支承点数	H_1(mm)	型号	支承点数	H_1(mm)	型号	支承点数	H_1(mm)
27	DA_1—100×6	256	$Y200L_1$-2	235	135	1900	850	200	808	1434	JSD-330	6	87	ST-260	6	116	ZT3--8	6	113	SD42-4	6	41
28	DA_1—100×7	282	$Y200\ L_2$-2	251	135	1900	850	200	808	1476	JSD-330	6	86	ST-260	6	115	ZT3-8	6	112	SD42-4	6	41
29	DA_1—100×8	308	$Y200\ L_2$-2	251	135	1900	850	200	808	1502	JSD-330	6	85	ST-260	6	113	ZT3-8	6	111	SD42-4	6	40
30	DA_1—100×9	334	Y225M-2	323	158	2100	850	200	893	1708	JSD-330	8	88	ST-220	8	93	ZT44-64	8	91	SD42-4	8	41
31	DA_1—100×10	360	Y225M-2	323	158	2100	850	200	893	1734	JSD-330	8	88	ST-220	8	92	ZT44-64	8	90	SD42-4	8	41
32	DA_1—100×11	386	Y250M-2	402	196	2400	900	200	1080	2064	JSD-330	8	85	ST-260	8	113	ZT3-8	8	111	SD42-4	8	40
33	DA_1—100×12	412	Y250M-2	402	196	2400	900	200	1080	2090	JSD-330	8	84	ST-260	8	112	ZT3-8	8	111	SD42-4	8	40
34	DA_1—125×2	247	Y180M-2	173	106	1500	850	200	638	1164	JSD-210	6	70	ST-220	6	95	ZT44-64	6	93	SD42-3	6	40
35	DA_1—125×3	289	$Y200L_1$-2	235	108	1800	850	200	765	1397	JSD-330	6	88	ST-260	6	116	ZT3-8	6	114	SD42-4	6	41
36	DA_1—125×4	331	$Y200L_2$-2	251	108	1800	850	200	765	1455	JSD-330	6	87	ST-260	6	115	ZT3-8	6	113	SD42-4	6	41
37	DA_1—125×5	373	Y225M-2	323	110	1900	850	200	808	1614	JSD-330	6	85	ST-320	6	117	ZT4-8	6	117	SD42-4	6	40
38	DA_1—125×6	415	Y250M-2	402	147	2100	900	200	945	1909	JSD-330	8	87	ST-260	8	116	ZT3-8	8	113	SD42-4	8	41
39	DA_1—125×7	457	Y280S-2	540	212	2300	1000	200	1150	2359	JSD-330	8	83	ST-320	8	115	ZT4-8	8	114	SD42-6	8	42
40	DA_1—125×8	499	Y280S-2	540	212	2300	1000	200	1150	2401	JSD-330	8	82	ST-320	8	115	ZT4-8	8	114	SD42-6	8	41
41	DA_1—125×9	541	Y280M-2	585	248	2600	1000	250	1625	2999	JSD-530	8	88	ST-420	8	116	ZT44-85	8	117	SD42-6	8	41
42	DA_1—125×10	583	Y280M-2	585	248	2600	1000	250	1625	3041	JSD-530	8	88	ST-420	8	116	ZT44-85	8	116	SD42-6	8	40
43	DA_1—125×11	625	Y315S-2	900	263	2900	1050	250	1903	3691	JSD-530	8	83	ST-480	8	115	ZT3-10	8	115	SD42-8	8	41
44	DA_1—125×12	667	Y315S-2	900	263	2900	1050	250	1903	3733	JSD-530	8	82	ST-480	8	114	ZT3-10	8	115	SD42-8	8	41
45	DA_1—150×2	361	$Y200L_2$-2	251	148	1600	900	200	720	1480	JSD-330	6	85	ST-260	6	115	ZT3-8	6	112	SD42-4	6	41
46	DA_1—150×3	422	Y250M-2	402	165	1900	900	200	855	1844	JSD-330	6	81	ST-320	6	114	ZT4-8	6	114	SD42-6	6	41
47	DA_1—150×4	483	Y280S-2	540	185	2100	1000	200	1050	2258	JSD-330	8	82	ST-320	8	116	ZT4-8	8	115	SD42-6	8	42
48	DA_1—150×5	544	Y280M-2	585	202	2300	1000	200	1150	2481	JSD-330	8	81	ST-320	8	114	ZT4-8	8	113	SD42-6	8	41
49	DA_1—150×6	605	Y315S-2	900	253	2500	1050	250	1641	3399	JSD-530	8	86	ST-480	8	118	ZT3-10	8	118	SD42-8	8	41
50	DA_1—150×7	666	$Y315M_2$-2	1000	253	2500	1050	250	1641	3560	JSD-530	8	84	ST-480	8	116	ZT3-10	8	116	SD42-8	8	41
51	DA_1—150×8	727	$Y315M_2$-2	1100	265	2800	1050	250	1838	3930	JSD-530	8	82	ST-480	8	112	ZT3-10	8	112	SD42-8	8	41
52	DA_1—150×9	788	$Y315M_2$-2	1100	265	2800	1050	250	1838	3991	JSD-650	8	108	ST-640	8	121	ZT4-10	8	112	SD42-8	8	41

DA_1 型离心泵型钢基座隔振器(垫)选用表(一)

序号	水泵		电机		底座质量(kg)	型钢基座				总质量(kg)	隔振器(垫)选用											
											JSD 型橡胶隔振器			ST 型弹簧隔振器			ZT 型弹簧隔振器			SD 型橡胶隔振垫		
	型号	质量(kg)	型号	质量(kg)		L (mm)	B (mm)	H (mm)	质量(kg)		型号	支承点数	H_1 (mm)	型号	支承点数	H_1 (mm)	型号	支承点数	H_1 (mm)	型号	支承点数	H_1 (mm)
1	DA_1—50×2	66	Y90L-2	25	45	1000	650	106	67	203	JSD-50	6	46	ST-40	6	55	ZT3-3	6	54	SD42-1	4	41
2	DA_1—50×3	78	Y100L-2	34	50	1100	650	106	71	233	JSD-50	6	45	ST-50	6	57	ZT4-3	6	57	SD42-1	4	41
3	DA_1—50×4	90	Y112M-2	45	52	1100	650	106	71	258	JSD-50	6	42	ST-50	6	56	ZT4-3	6	55	SD42-1	4	40
4	DA_1—50×5	102	$Y132S_1$-2	66	48	1300	700	106	80	296	JSD-85	6	68	ST-60	6	67	ZT3-4	6	67	SD42-1	6	41
5	DA_1—50×6	114	$Y132S_1$-2	66	48	1300	700	106	80	308	JSD-85	6	67	ST-60	6	66	ZT3-4	6	66	SD42-1	6	41
6	DA_1—50×7	126	$Y132S_2$-2	71	64	1500	700	106	87	348	JSD-85	6	66	ST-60	6	64	ZT3-4	6	64	SD42-1	6	41
7	DA_1—50×8	138	$Y132S_2$-2	71	64	1500	700	106	87	360	JSD-85	6	66	ST-60	6	63	ZT3-4	6	63	SD42-1	6	40
8	DA_1—50×9	150	$Y132S_2$-2	71	64	1500	700	106	87	372	JSD-85	6	66	ST-60	6	63	ZT3-4	6	63	SD42-1	6	40
9	DA_1—50×10	162	$Y160M_1$-2	117	74	1800	750	132	111	464	JSD-85	6	61	ST-60	6	62	ZT3-4	6	62	SD42-2	4	41
10	DA_1—50×11	174	$Y160M_1$-2	117	74	1800	750	132	111	476	JSD-85	6	60	ST-80	6	64	ZT4-4	6	64	SD42-2	4	41
11	DA_1—50×12	186	$Y160M_1$-2	117	74	1800	750	132	111	488	JSD-120	6	69	ST-80	6	64	ZT4-4	6	63	SD42-2	4	41
12	DA_1—80×2	113	Y100L-2	34	48	1100	750	106	77	272	JSD-50	6	41	ST-50	6	56	ZT4-3	6	55	SD42-1	6	42
13	DA_1—80×3	129	$Y132S_1$-2	66	54	1400	750	106	87	336	JSD-85	6	67	ST-60	6	65	ZT3-4	6	64	SD42-1	6	41
14	DA_1—80×4	145	$Y132S_2$-2	71	54	1400	750	106	87	357	JSD-85	6	66	ST-60	6	63	ZT3-4	6	63	SD42-1	6	40
15	DA_1—80×5	161	$Y132S_2$-2	71	54	1400	750	106	87	373	JSD-85	6	66	ST-60	6	63	ZT3-4	6	63	SD42-1	6	40
16	DA_1—80×6	177	$Y160M_1$-2	117	60	1600	750	132	108	462	JSD-85	6	61	ST-60	6	62	ZT3-4	6	62	SD42-2	4	41
17	DA_1—80×7	193	$Y160M_1$-2	117	60	1800	750	132	115	485	JSD-85	6	60	ST-80	6	64	ZT4-4	6	64	SD42-2	4	41
18	DA_1—80×8	209	$Y160M_2$-2	127	70	1800	750	132	115	521	JSD-120	6	68	ST-80	6	62	ZT4-4	6	62	SD42-2	4	40
19	DA_1—80×9	225	$Y160M_2$-2	127	70	1800	750	132	115	537	JSD-120	6	68	ST-120	6	97	ZT3-6	6	95	SD42-2	4	40
20	DA_1—80×10	241	Y160L-2	142	78	2000	750	146	139	600	JSD-120	6	65	ST-120	6	94	ZT3-6	6	92	SD44-2	6	41
21	DA_1—80×11	257	Y160L-2	142	78	2000	750	146	139	616	JSD-120	6	64	ST-120	6	93	ZT3-6	6	91	SD44-2	6	41
22	DA_1—80×12	273	Y160L-2	142	78	2000	750	146	139	632	JSD-120	6	62	ST-120	6	93	ZT3-6	6	90	SD44-2	6	41
23	DA_1—100×2	152	$Y160M_1$-2	117	86	1400	750	106	87	442	JSD-85	6	60	ST-80	6	65	ZT4-4	6	65	SD42-2	4	41
24	DA_1—100×3	178	$Y160M_2$-2	127	86	1400	750	106	87	478	JSD-120	6	69	ST-80	6	64	ZT4-4	6	64	SD42-2	4	41
25	DA_1—100×4	204	Y160L-2	142	89	1500	750	106	90	525	JSD-120	6	68	ST-80	6	61	ZT4-4	6	61	SD42-2	4	40
26	DA_1—100×5	230	Y180M-2	173	104	1600	800	132	113	620	JSD-120	6	65	ST-120	6	93	ZT3-6	6	91	SD42-2	6	41

DA_1型离心泵型钢基座隔振器(垫)选用表(二)

序号	水泵		电机		底座质量(kg)	型钢基座				总质量(kg)	隔振器(垫)选用											
											JSD 型橡胶隔振器			ST 型弹簧隔振器			ZT 型弹簧隔振器			SD 型橡胶隔振垫		
	型号	质量(kg)	型号	质量(kg)		L(mm)	B(mm)	H(mm)	质量(kg)		型号	支承点数	H_1(mm)	型号	支承点数	H_1(mm)	型号	支承点数	H_1(mm)	型号	支承点数	H_1(mm)
27	DA_1—100×6	256	$Y200L_1$-2	235	135	1900	850	146	145	771	JSD-150	6	74	ST-160	6	97	ZT4-6	6	94	SD42-2	6	40
28	DA_1—100×7	282	$Y200L_2$-2	251	135	1900	850	146	145	813	JSD-150	6	71	ST-160	6	96	ZT4-6	6	93	SD42-3	6	42
29	DA_1—100×8	308	$Y200L_2$-2	251	135	1900	850	146	145	839	JSD-150	6	70	ST-160	6	95	ZT4-6	6	92	SD42-3	6	42
30	DA_1—100×9	334	Y200M-2	323	158	2100	850	146	154	969	JSD-150	8	76	ST-120	8	88	ZT3-6	8	85	SD42-2	8	41
31	DA_1—100×10	360	Y225M-2	323	158	2100	850	146	154	995	JSD-150	8	75	ST-160	8	99	ZT4-6	8	95	SD42-2	8	40
32	DA_1—100×11	386	Y250M-2	402	196	2400	900	166	191	1175	JSD-210	8	76	ST-160	8	93	ZT4-6	8	89	SD42-3	8	41
33	DA_1—100×12	412	Y250M-2	402	196	2400	900	166	191	1201	JSD-210	8	75	ST-160	8	92	ZT4-6	8	89	SD42-3	8	41
34	DA_1—125×2	247	Y180M-2	173	106	1500	850	106	98	624	JSD-120	6	63	ST-120	6	93	ZT3-6	6	91	SD42-2	6	41
35	DA_1—125×3	289	$Y200L_1$-2	235	108	1800	850	132	122	754	JSD-150	6	75	ST-160	6	98	ZT4-6	6	95	SD42-2	6	40
36	DA_1—125×4	331	$Y200L_2$-2	251	108	1800	850	132	122	812	JSD-150	6	71	ST-160	6	96	ZT4-6	6	93	SD42-3	6	42
37	DA_1—125×5	373	Y225M-2	323	110	1900	850	146	159	965	JSD-210	6	74	ST-160	6	90	ZT4-6	6	86	SD42-3	6	41
38	DA_1—125×6	415	Y250M-2	402	147	2100	900	146	172	1136	JSD-210	8	77	ST-160	8	94	ZT4-6	8	91	SD42-3	8	42
39	DA_1—125×7	457	Y280S-2	540	212	2300	1000	166	208	1417	JSD-210	8	72	ST-220	8	96	ZT44-64	8	94	SD42-3	8	41
40	DA_1—125×8	499	Y280S-2	540	212	2300	1000	166	208	1459	JSD-210	8	71	ST-220	8	95	ZT44-64	8	93	SD42-3	8	41
41	DA_1—125×9	541	Y280M-2	585	248	2600	1000	186	249	1623	JSD-330	8	89	ST-220	8	93	ZT44-64	8	91	SD42-4	8	41
42	DA_1—125×10	583	Y280M-2	585	248	2600	1000	186	249	1665	JSD-330	8	88	ST-220	8	91	ZT44-64	8	89	SD42-4	8	41
43	DA_1—125×11	625	Y315S-2	900	263	2900	1050	186	275	2063	JSD-330	8	84	ST-260	8	111	ZT3-8	8	110	SD42-4	8	40
44	DA_1—125×12	667	Y315S-2	900	263	2900	1050	186	275	2105	JSD-330	8	83	ST-320	8	117	ZT4-8	8	116	SD42-4	8	41
45	DA_1—150×2	361	$Y200L_2$-2	251	148	1600	900	132	133	893	JSD-210	6	75	ST-160	6	93	ZT4-6	6	89	SD42-3	6	41
46	DA_1—150×3	422	Y250M-2	402	165	1900	900	146	163	1152	JSD-210	6	70	ST-220	6	94	ZT44-64	6	92	SD42-3	6	40
47	DA_1—150×4	483	Y280S-2	540	185	2100	1000	146	181	1389	JSD-210	8	72	ST-220	8	97	ZT44-64	8	94	SD42-3	8	41
48	DA_1—150×5	544	Y280M-2	585	202	2300	1000	146	192	1523	JSD-210	8	70	ST-220	8	94	ZT44-64	8	92	SD42-3	8	40
49	DA_1—150×6	605	Y315S-2	900	253	2500	1050	186	249	2007	JSD-330	8	84	ST-260	8	112	ZT3-8	8	111	SD42-4	8	40
50	DA_1—150×7	666	$Y315M_2$-2	1000	253	2500	1050	186	249	2168	JSD-330	8	83	ST-320	8	116	ZT4-8	8	115	SD42-4	8	40
51	DA_1—150×8	727	$Y315M_2$-2	1100	265	2800	1050	186	269	2361	JSD-330	8	81	ST-320	8	115	ZT4-8	8	113	SD42-6	8	42
52	DA_1—150×9	788	$Y315M_2$-2	1100	265	2800	1050	186	269	2422	JSD-330	8	80	ST-320	8	114	ZT4-8	8	112	SD42-6	8	41

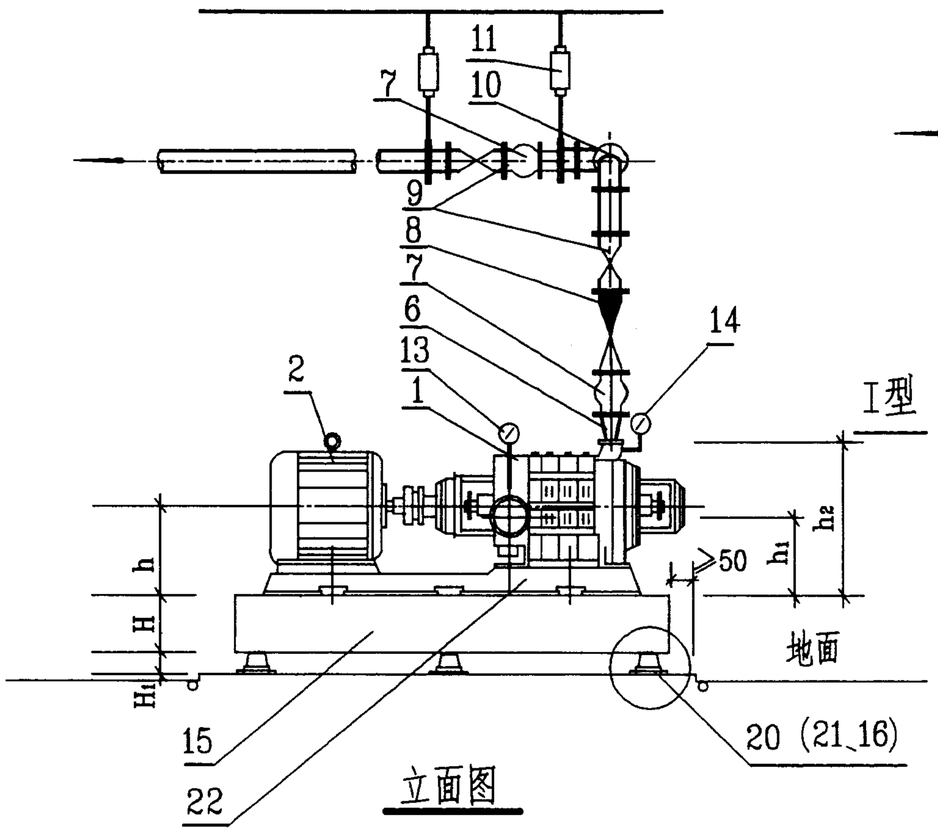

立面图

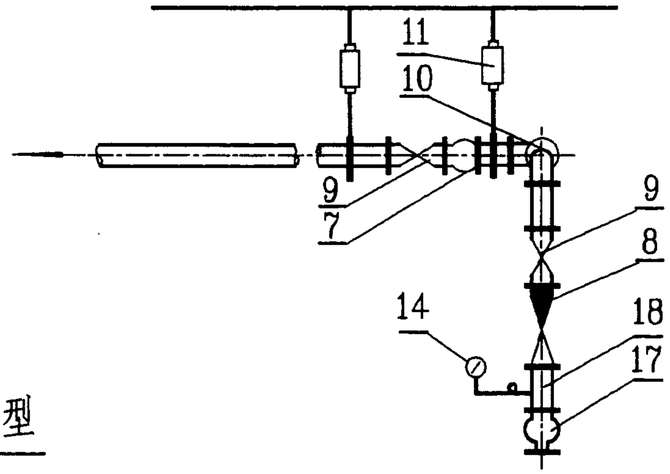

Ⅱ型

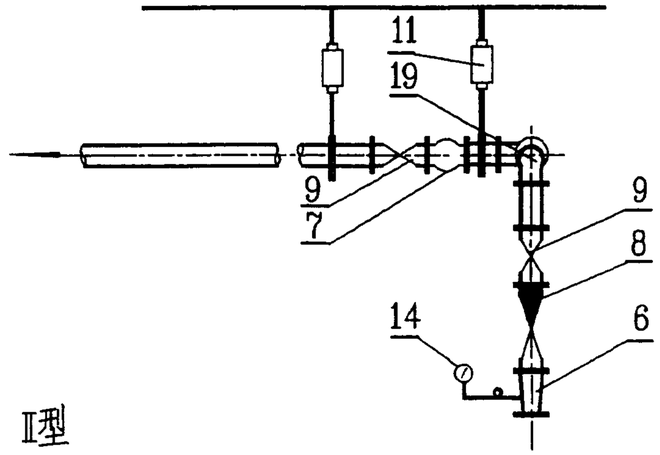

Ⅲ型

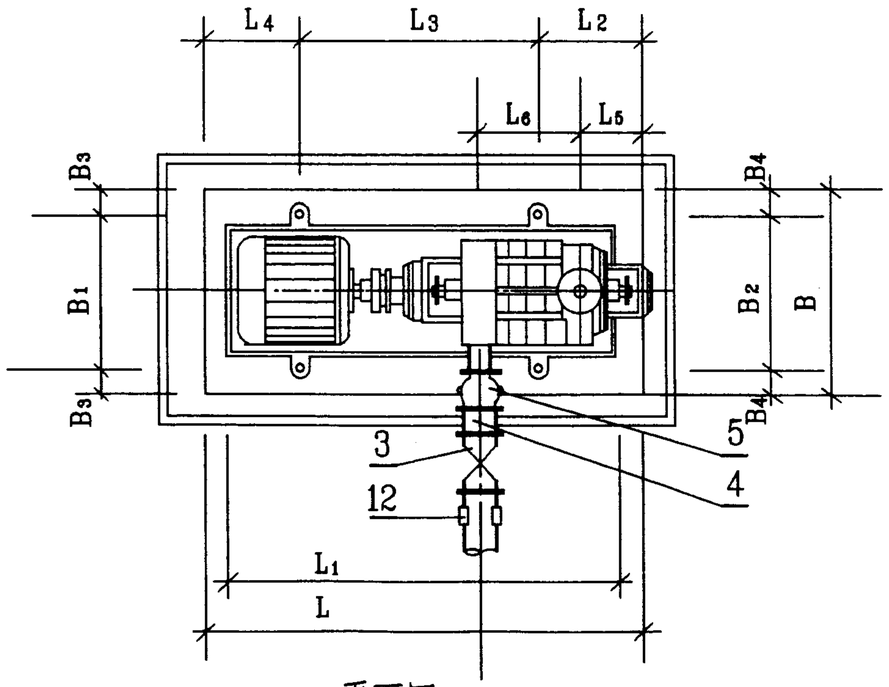

平面图

名称表

编号	名称	编号	名称
1	水泵	12	弹性托架
2	电机	13	真空表
3	阀门	14	压力表
4	钢制短管	15	钢筋混凝土基座或型钢基座
5	可曲挠偏心异径橡胶接头	16	SD型橡胶隔振垫
6	钢制异径管	17	可曲挠同心异径橡胶接头
7	可曲挠橡胶接头	18	钢制短管
8	消声止回阀	19	可曲挠90°橡胶弯头
9	阀门	20	JSD型橡胶隔振器
10	钢制90°弯头	21	ST或ZT型弹簧隔振器
11	弹性吊架	22	水泵机组底座

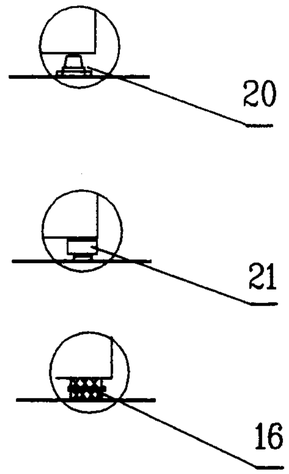

说明:

1. 安装尺寸详见图 98S102－37~38，设备材料详见图 98S102－39，基座详见图 98S102－54~57、65、68~71、79，安装大样详见图98S102－82~85，机组隔振元件选用详见图 98S102－40~43。
2. 水泵进出水管其它布置形式由设计人员自行确定 。
3. 出水管配件和附件安装形式由设计人员在 Ⅰ、Ⅱ、Ⅲ 型中选择。
4. 本图三种隔振元件JSD型 隔振器、ST型或ZT型隔振器 和SD型隔振垫可由设计人员根据具体情况任选一种。

TSWA型离心泵安装图						图集号	98S102
审核	高小泉	校对	郑晓玲	设计	刘德康	页	36

TSWA 型离心泵规格及安装尺寸表(一)

	水泵机组						安装尺寸(mm)																	
序号	水泵型号	流量 (m^3/h)	扬程 (m)	电机型号	转速 (r/min)	功率 (kW)	L	L_1	L_2	L_3	L_4	L_5	L_6	B	B_1	B_2	B_3	B_4	H 混凝土基座	H 型钢基座	h	h_1	h_2
1	50TSWA × 2	15~22	20~16.8	$Y100L_1$-4	1450	2.2	1100	901	260	600	240	212	160	700	335	430	182.5	135	150	106	270	245	480
2	50TSWA × 3	15~22	30~25.2	$Y100L_2$-4	1450	3	1100	901	260	600	240	147	225	700	335	430	182.5	135	150	106	270	245	480
3	50TSWA × 4	15~22	40~33.6	Y112M-4	1450	4	1200	974	300	640	260	157	290	700	375	430	162.5	135	150	106	270	245	480
4	50TSWA × 5	15~22	50~42	Y132S-4	1450	5.5	1400	1153	385	740	275	238	355	700	430	430	135	135	150	106	280	255	490
5	50TSWA × 6	15~22	60~50.4	Y132S-4	1450	5.5	1400	1153	385	740	275	173	420	700	430	430	135	135	150	106	280	255	490
6	50TSWA × 7	15~22	70~58.8	Y132M-4	1450	7.5	1500	1321	415	840	245	203	485	700	430	430	135	135	150	106	280	255	490
7	50TSWA × 8	15~22	80~67.2	Y132M-4	1450	7.5	1500	1321	415	840	245	183	550	700	430	430	135	135	200	106	280	255	490
8	50TSWA × 9	15~22	90~75.6	Y132M-4	1450	7.5	1600	1386	460	860	280	148	615	700	430	430	135	135	200	132	280	255	490
9	75TSWA × 2	30~42	25~20	Y132S-4	1450	5.5	1100	926	240	630	230	157	177	800	410	475	195	162.5	150	106	285	250	535
10	75TSWA × 3	30~42	37.5~30	Y132M-4	1450	7.5	1200	1046	270	690	240	148	257	800	410	475	195	162.5	150	106	295	260	545
11	75TSWA × 4	30~42	50~40	Y160M-4	1450	11	1400	1204	330	790	280	165	337	800	475	475	162.5	162.5	150	106	295	260	545
12	75TSWA × 5	30~42	62.5~50	Y160M-4	1450	11	1500	1284	380	830	290	175	417	800	475	475	162.5	162.5	200	132	295	260	545
13	75TSWA × 6	30~42	75~60	Y160L-4	1450	15	1600	1408	400	900	300	161	497	800	475	475	162.5	162.5	200	132	295	260	545
14	75TSWA × 7	30~42	87.5~70	Y160L-4	1450	15	1700	1488	410	980	310	171	577	800	475	475	162.5	162.5	200	132	295	260	545
15	75TSWA × 8	30~42	100~80	Y180M-4	1450	18.5	1800	1573	415	1070	315	182	657	800	480	480	160	160	200	132	310	275	560
16	75TSWA × 9	30~42	112.5~90	Y180M-4	1450	18.5	1900	1653	425	1150	325	192	737	800	480	480	160	160	200	146	310	275	560
17	100TSWA × 2	62~80	32.4~28	Y160M-4	1450	11	1400	1178	280	825	295	140	255	800	505	505	147.5	147.5	150	106	310	260	610
18	100TSWA × 3	62~80	48.6~42	Y160L-4	1450	15	1500	1322	310	900	290	121	355	800	505	505	147.5	147.5	200	106	310	260	610

注：水泵性能和安装尺寸采用上海第一水泵厂和山东双轮集团有限公司(原威海水泵厂)1997 年产品样本。

TSWA 型离心泵规格及安装尺寸表(二)

	水泵机组						安装尺寸(mm)																	
序号	水泵型号	流量 (m^3/h)	扬程 (m)	电机型号	转速 (r/min)	功率 (kW)	L	L_1	L_2	L_3	L_4	L_5	L_6	B	B_1	B_2	B_3	B_4	H 混凝土基座	H 型钢基座	h	h_1	h_2
19	100TSWA × 4	62~80	64.8~56	Y180L-4	1450	22	1700	1463	390	975	335	150	455	800	505	505	147.5	147.5	200	132	310	260	610
20	100TSWA × 5	62~80	81~70	Y200L-4	1450	30	1800	1601	375	1095	330	133	555	800	525	525	137.5	137.5	200	132	320	270	620
21	100TSWA × 6	62~80	97.2~84	Y200L-4	1450	30	1900	1701	330	1240	330	123	655	800	525	525	137.5	137.5	250	146	320	270	620
22	100TSWA × 7	62~80	113.4~98	Y225S-4	1450	37	2000	1832	355	1330	315	117	755	900	565	565	167.5	167.5	250	146	330	280	630
23	100TSWA × 8	62~80	129.6~112	Y225M-4	1450	45	2200	1959	395	1450	355	156	855	900	565	565	167.5	167.5	250	166	340	290	640
24	100TSWA × 9	62~80	145.8~126	Y225M-4	1450	45	2300	2059	395	1550	355	156	955	900	565	565	167.5	167.5	250	166	340	290	640
25	125TSWA × 2	72~108	46~40	Y180L-4	1450	22	1600	1387	300	975	325	121	325	900	495	565	202.5	167.5	200	132	350	287.5	700
26	125TSWA × 3	72~108	69~60	Y200L-4	1450	30	1800	1549	385	1060	355	139	450	900	565	565	167.5	167.5	200	132	350	287.5	700
27	125TSWA × 4	72~108	92~80	Y225M-4	1450	45	1900	1728	400	1170	330	95	575	900	565	565	167.5	167.5	250	146	360	297.5	710
28	125TSWA × 5	72~108	115~100	Y250M-4	1450	55	2100	1924	470	1270	360	101	700	900	620	620	140	140	250	146	375	312.5	725
29	125TSWA × 6	72~108	138~120	Y280S-4	1450	75	2300	2118	540	1365	395	108	825	1000	675	570	162.5	215	250	166	405	342	755
30	125TSWA × 7	72~108	161~140	Y280S-4	1450	75	2400	2243	585	1430	385	93	950	1000	675	570	162.5	215	250	166	405	342	755
31	125TSWA × 8	72~108	184~160	Y280M-4	1450	90	2600	2419	660	1520	420	107	1075	1000	675	570	162.5	215	250	186	405	342	755
32	125TSWA × 9	72~108	207~180	Y280M-4	1450	90	2700	2544	710	1580	410	92	1200	1000	675	570	162.5	215	200	186	405	342	755
33	150TSWA × 2	119~191	65~54.9	Y225M-4	1480	45	1600	1437	280	1000	320	98	315	900	575	605	162.5	147.5	250	132	370	320	720
34	150TSWA × 3	119~191	97.4~82.3	Y280S-4	1480	75	1900	1735	350	1165	385	149	430	1000	675	610	162.5	195	250	146	385	335	735
35	150TSWA × 4	119~191	129.9~109.7	Y280M-4	1480	90	2100	1922	420	1260	420	172	545	1000	675	610	162.5	195	250	146	395	345	745
36	150TSWA × 5	119~191	162.3~137.2	Y315S-4	1480	110	2300	2129	415	1470	415	193	660	1100	765	620	167.5	240	250	166	430	380	780

注：水泵性能和安装尺寸采用上海第一水泵厂和山东双轮集团有限公司(原威海水泵厂)1997 年产品样本。

TSWA 型离心泵安装设备材料表

序号	1 水泵型号	2 电机型号	3 阀门 DN	4 钢制短管 DN	5 可曲挠偏心异径橡胶接头 DN-dN	型号	6 钢制异径管 DN-dN	7 可曲挠橡胶接头 DN	型号	8 消声止回阀 DN	9 阀门 DN	10 90^0弯头 DN	13 真空表 -0.1~0(MPa)	14 压力表 型号	压力(MPa)	15 可曲挠同心异径橡胶接头 DN—dN	型号	18 钢制短管 DN	19 可曲挠90^0橡胶弯头 DN	型号
1	50TSWA × 2	Y100L$_1$-4	100	100	100~80, 80~50	KYP- I	80~50	80	KXT-III	80	80	80			0~0.4	80~50	KYT-III	80	80	KWT-III
2	50TSWA × 3	Y100L$_2$-4	100	100	100~80, 80~50	KYP- I	80~50	80	KXT-III	80	80	80			0~0.6	80~50	KYT-III	80	80	KWT-III
3	50TSWA × 4	Y112M-4	100	100	100~80, 80~50	KYP- I	80~50	80	KXT-III	80	80	80			0~1.0	80~50	KYT-III	80	80	KWT-III
4	50TSWA × 5	Y132S-4	100	100	100~80, 80~50	KYP- I	80~50	80	KXT-III	80	80	80			0~1.0	80~50	KYT- II	80	80	KWT- II
5	50TSWA × 6	Y132S-4	100	100	100~80, 80~50	KYP- I	80~50	80	KXT-III	80	80	80			0~1.6	80~50	KYT- II	80	80	KWT- II
6	50TSWA × 7	Y132M-4	100	100	100~80, 80~50	KYP- I	80~50	80	KXT- II	80	80	80			0~1.6	80~50	KYT- II	80	80	KWT- II
7	50TSWA × 8	Y132M-4	100	100	100~80, 80~50	KYP- I	80~50	80	KXT- II	80	80	80			0~1.6	80~50	KYT- II	80	80	KWT- II
8	50TSWA × 9	Y132M-4	100	100	100~80, 80~50	KYP- I	80~50	80	KXT- II	80	80	80			0~1.6	80~50	KYT- I	80	80	KWT- I
9	75TSWA × 2	Y132S-4	150	150	150~100,100~80	KYP- I	100~80	100	KXT-III	100	100	100			0~0.6	100~80	KYT-III	100	100	KWT-III
10	75TSWA × 3	Y132M-4	150	150	150~100,100~80	KYP- I	100~80	100	KXT-III	100	100	100			0~1.0	100~80	KYT-III	100	100	KWT-III
11	75TSWA × 4	Y160M-4	150	150	150~100,100~80	KYP- I	100~80	100	KXT-III	100	100	100			0~1.0	100~80	KYT-III	100	100	KWT-III
12	75TSWA × 5	Y160M-4	150	150	150~100,100~80	KYP- I	100~80	100	KXT-III	100	100	100			0~1.6	100~80	KYT- II	100	100	KWT- II
13	75TSWA × 6	Y160L-4	150	150	150~100,100~80	KYP- I	100~80	100	KXT- II	100	100	100			0~1.6	100~80	KYT- II	100	100	KWT- II
14	75TSWA × 7	Y160L-4	150	150	150~100,100~80	KYP- I	100~80	100	KXT- II	100	100	100	Z-0.1	Y-0.1	0~1.6	100~80	KYT- II	100	100	KWT- II
15	75TSWA × 8	Y180M-4	150	150	150~100,100~80	KYP- I	100~80	100	KXT- II	100	100	100			0~2.5	100~80	KYT- I	100	100	KWT- I
16	75TSWA × 9	Y180M-4	150	150	150~100,100~80	KYP- I	100~80	100	KXT- II	100	100	100			0~2.5	100~80	KYT- I	100	100	KWT- I
17	100TSWA × 2	Y160M-4	200	200	200~150,150~100	KYP- I	150~100	150	KXT-III	150	150	150			0.6	150~100	KYT-III	150	150	KWT-III
18	100TSWA × 3	Y160L-4	200	200	200~150,150~100	KYP- I	150~100	150	KXT-III	150	150	150			1.0	150~100	KYT-III	150	150	KWT-III
19	100TSWA × 4	Y180L-4	200	200	200~150,150~100	KYP- I	150~100	150	KXT- II	150	150	150			1.6	150~100	KYT- II	150	150	KWT- II
20	100TSWA × 5	Y200L-4	200	200	200~150,150~100	KYP- I	150~100	150	KXT- II	150	150	150			1.6	150~100	KYT- II	150	150	KWT- II
21	100TSWA × 6	Y200L-4	200	200	200~150,150~100	KYP- I	150~100	150	KXT- I	150	150	150			2.5	150~100	KYT- I	150	150	KWT- I
22	100TSWA × 7	Y225S-4	200	200	200~150,150~100	KYP- I	150~100	150	KXT- I	150	150	150			2.5	150~100	KYT- I	150	150	KWT- I
23	100TSWA × 8	Y225M-4	200	200	200~150,150~100	KYP- I	150~100	150	KXT- I	150	150	150			2.5	150~100	KYT-特	150	150	KWT-特
24	100TSWA × 9	Y225M-4	200	200	200~150,150~100	KYP- I	150~100	150	KXT- I	150	150	150			4.0	150~100	KYT-特	150	150	KWT-特
25	125TSWA × 2	Y180L-4	250	250	250~150,150~125	KYP- I	250~150,150~125	250	KXT-III	250	250	250			1.0	250~150,150~125	KYT-III	250	250	KWT-III
26	125TSWA × 3	Y200L-4	250	250	250~150,150~125	KYP- I	250~150,150~125	250	KXT-III	250	250	250			1.6	250~150,150~125	KYT- II	250	250	KWT- II
27	125TSWA × 4	Y225M-4	250	250	250~150,150~125	KYP- I	250~150,150~125	250	KXT- II	250	250	250			2.5	250~150,150~125	KYT- I	250	250	KWT- I
28	125TSWA × 5	Y250M-4	250	250	250~150,150~125	KYP- I	250~150,150~125	250	KXT- I	250	250	250			2.5	250~150,150~125	KYT- I	250	250	KWT- I
29	125TSWA × 6	Y280S-4	250	250	250~150,150~125	KYP- I	250~150,150~125	250	KXT-特	250	250	250			2.5	250~150,150~125	KYT-特	250	250	KWT-特
30	125TSWA × 7	Y280S-4	250	250	250~150,150~125	KYP- I	250~150,150~125	250	KXT-特	250	250	250			4.0	250~150,150~125	KYT-特	250	250	KWT-特
31	125TSWA × 8	Y280M-4	250	250	250~150,150~125	KYP- I	250~150,150~125	250	KXT-特	250	250	250			4.0	250~150,150~125	KYT-特	250	250	KWT-特
32	125TSWA × 9	Y280M-4	250	250	250~150,150~125	KYP- I	250~150,150~125	250	KXT-特	250	250	250			4.0	250~150,150~125	KYT-特	250	250	KWT-特
33	150TSWA × 2	Y225M-4	250	250	250~150	KYP- I	250~150	250	KXT-III	250	250	250			1.6	250~150	KYT- II	250	250	KWT- II
34	150TSWA × 3	Y280S-4	250	250	250~150	KYP- I	250~150	250	KXT- II	250	250	250			1.6	250~150	KYT- I	250	250	KWT- I
35	150TSWA × 4	Y280M-4	250	250	250~150	KYP- I	250~150	250	KXT- I	250	250	250			2.5	250~150	KYT- I	250	250	KWT- I
36	150TSWA × 5	Y315S-4	250	250	250~150	KYP- I	250~150	250	KXT-特	250	250	250			4.0	250~150	KYT-特	250	250	KWT-特

注：水泵进、出水管管径需有二个管件放大时，只需有一个异径橡胶接头，另一个可采用钢制异径管。

TSWA 型离心泵钢筋混凝土基座隔振器(垫)选用表(一)

序号	水泵		电机		底座质量(kg)	混凝土基座				总质量(kg)	隔振器(垫)选用											
											JSD 型橡胶隔振器			ST 型弹簧隔振器			ZT 型弹簧隔振器			SD 型橡胶隔振垫		
	型号	质量(kg)	型号	质量(kg)		L (mm)	B (mm)	H (mm)	质量(kg)		型号	支承点数	H_1 (mm)	型号	支承点数	H_1 (mm)	型号	支承点数	H_1 (mm)	型号	支承点数	H_1 (mm)
1	50TSWA × 2	135	Y100L_1-4	36	45	1100	700	150	289	505	JSD-120	6	69	ST-80	6	64	ZT4-4	6	64	SD43-2	4	63
2	50TSWA × 3	155	Y100L_2-4	39	47	1100	700	150	289	530	JSD-120	6	68	ST-80	6	63	ZT4-4	6	63	SD43-2	4	62
3	50TSWA × 4	175	Y112M-4	45	50	1200	700	150	315	585	JSD-120	6	67	ST-120	6	99	ZT3-6	6	93	SD43-2	6	65
4	50TSWA × 5	195	Y132S-4	73	52	1400	700	150	368	688	JSD-120	6	63	ST-120	6	94	ZT3-6	6	91	SD43-2	6	64
5	50TSWA × 6	215	Y132S-4	73	53	1400	700	150	368	709	JSD-150	6	78	ST-120	6	91	ZT3-6	6	87	SD43-2	6	63
6	50TSWA × 7	235	Y132M-4	78	61	1500	700	150	394	768	JSD-150	6	76	ST-120	6	90	ZT3-6	6	85	SD43-2	6	63
7	50TSWA × 8	255	Y132M-4	78	64	1500	700	200	525	922	JSD-210	6	76	ST-160	6	94	ZT4-6	6	91	SD43-3	6	64
8	50TSWA × 9	275	Y132M-4	78	67	1600	700	200	560	980	JSD-210	6	75	ST-160	6	93	ZT4-6	6	88	SD43-3	6	64
9	75TSWA × 2	181.5	Y132S-4	73	60	1100	800	150	330	644.5	JSD-120	6	65	ST-120	6	96	ZT3-6	6	93	SD43-2	6	64
10	75TSWA × 3	213	Y132M-4	78	70	1200	800	150	360	721	JSD-150	6	78	ST-120	6	91	ZT3-6	6	87	SD43-2	6	63
11	75TSWA × 4	244.5	Y160M-4	125	75	1400	800	150	420	864.5	JSD-150	6	72	ST-160	6	96	ZT4-6	6	95	SD43-3	6	65
12	75TSWA × 5	276	Y160M-4	125	80	1500	800	200	600	1081	JSD-210	6	73	ST-220	6	97	ZT44-64	6	95	SD43-3	6	63
13	75TSWA × 6	307.5	Y160L-4	155	85	1600	800	200	640	1187.5	JSD-210	6	71	ST-220	6	96	ZT44-64	6	94	SD43-3	6	63
14	75TSWA × 7	339	Y160L-4	155	90	1700	800	200	680	1264	JSD-330	6	89	ST-220	6	95	ZT44-64	6	93	SD43-3	6	62
15	75TSWA × 8	370.5	Y180M-4	177	105	1800	800	200	720	1372.5	JSD-330	6	88	ST-220	6	92	ZT44-64	6	89	SD43-4	6	63
16	75TSWA × 9	402	Y180M-4	177	110	1900	800	200	760	1449	JSD-330	6	87	ST-260	6	115	ZT3-8	6	113	SD43-4	6	63
17	100TSWA × 2	271	Y160M-4	125	90	1400	800	150	420	906	JSD-210	6	75	ST-160	6	92	ZT4-6	6	89	SD43-3	6	64
18	100TSWA × 3	326	Y160L-4	155	100	1500	800	200	600	1181	JSD-210	6	71	ST-220	6	95	ZT44-64	6	93	SD43-3	6	63

TSWA 型离心泵钢筋混凝土基座隔振器(垫)选用表(二)

序号	水泵		电机		底座质量(kg)	混凝土基座				总质量(kg)	隔振器(垫)选用											
											JSD 型橡胶隔振器			ST 型弹簧隔振器			ZT 型弹簧隔振器			SD 型橡胶隔振垫		
	型号	质量(kg)	型号	质量(kg)		L (mm)	B (mm)	H (mm)	质量(kg)		型号	支承点数	H_1 (mm)	型号	支承点数	H_1 (mm)	型号	支承点数	H_1 (mm)	型号	支承点数	H_1 (mm)
19	100TSWA × 4	370	Y180L-4	191	110	1700	800	200	680	1351	JSD-330	6	87	ST-260	6	115	ZT3-8	6	114	SD43-4	6	63
20	100TSWA × 5	413	Y200L-4	260	130	1800	800	200	720	1523	JSD-330	6	85	ST-320	6	116	ZT4-8	6	117	SD43-4	6	62
21	100TSWA × 6	457	Y200L-4	260	150	1900	800	250	950	1817	JSD-330	6	81	ST-320	6	114	ZT4-8	6	113	SD43-6	6	64
22	100TSWA × 7	501	Y225S-4	310	170	2000	900	250	1125	2106	JSD-530	6	88	ST-420	6	118	ZT44-85	6	117	SD43-6	6	63
23	100TSWA × 8	544	Y225M-4	340	200	2200	900	250	1238	2322	JSD-330	8	82	ST-320	8	116	ZT4-8	8	115	SD43-6	8	65
24	100TSWA × 9	588	Y225M-4	340	210	2300	900	250	1294	2432	JSD-330	8	81	ST-320	8	115	ZT4-8	8	113	SD43-6	8	64
25	125TSWA × 2	484	Y180L-4	191	155	1600	900	200	720	1550	JSD-330	6	86	ST-260	6	94	ZT3-8	6	112	SD43-4	6	63
26	125TSWA × 3	567	Y200L-4	260	235	1800	900	200	810	1872	JSD-330	6	83	ST-320	6	116	ZT4-8	6	115	SD43-6	6	65
27	125TSWA × 4	641	Y225M-4	340	245	1900	900	250	1069	2295	JSD-530	6	88	ST-420	6	118	ZT44-85	6	118	SD43-6	6	63
28	125TSWA × 5	720	Y250M-4	430	260	2100	900	250	1181	2591	JSD-330	8	81	ST-320	8	116	ZT4-8	8	114	SD43-6	8	64
29	125TSWA × 6	810	Y280S-4	560	385	2300	1000	250	1438	3193	JSD-530	8	88	ST-420	8	117	ZT44-85	8	117	SD43-6	8	63
30	125TSWA × 7	892	Y280S-4	560	395	2400	1000	250	1500	3347	JSD-530	8	87	ST-420	8	116	ZT44-85	8	116	SD43-6	8	63
31	125TSWA × 8	970	Y280M-4	670	405	2600	1000	250	1625	3670	JSD-530	8	86	ST-480	8	118	ZT3-10	8	118	SD43-8	8	64
32	125TSWA × 9	1049	Y280M-4	670	415	2700	1000	250	1688	3822	JSD-530	8	85	ST-480	8	117	ZT3-10	8	117	SD43-8	8	63
33	150TSWA × 2	522	Y225M-4	340	130	1600	900	200	855	1847	JSD-330	6	82	ST-320	6	116	ZT4-8	6	115	SD43-6	6	64
34	150TSWA × 3	604	Y280S-4	560	180	1900	1000	250	1188	2532	JSD-530	6	87	ST-480	6	120	ZT3-10	6	120	SD43-8	6	64
35	150TSWA × 4	686	Y280M-4	670	220	2100	1000	250	1313	2889	JSD-530	8	88	ST-420	8	113	ZT44-85	8	118	SD43-6	8	64
36	150TSWA × 5	768	Y315S-4	1000	230	2300	1100	250	1581	3579	JSD-530	8	87	ST-480	8	118	ZT3-10	8	120	SD43-8	8	64

TSWA 型离心泵型钢基座隔振器(垫)选用表(一)

序号	水泵		电机		底座质量(kg)	型钢基座				总质量(kg)	隔振器(垫)选用											
											JSD 型橡胶隔振器			ST 型弹簧隔振器			ZT 型弹簧隔振器			SD 型橡胶隔振垫		
	型号	质量(kg)	型号	质量(kg)		L (mm)	B (mm)	H (mm)	质量(kg)		型号	支承点数	H_1 (mm)	型号	支承点数	H_1 (mm)	型号	支承点数	H1 (mm)	型号	支承点数	H_1 (mm)
1	50TSWA × 2	135	Y100L-4	36	45	1100	700	106	69	285	JSD-50	6	41	ST-50	6	55	ZT4-3	6	54	SD43-1	6	65
2	50TSWA × 3	155	$Y100L_2$-4	39	47	1100	700	106	69	310	JSD-85	6	69	ST-60	6	68	ZT3-4	6	68	SD43-1	6	64
3	50TSWA × 4	175	Y112M-4	45	50	1200	700	106	72	342	JSD-85	6	67	ST-60	6	66	ZT3-4	6	66	SD43-1	6	63
4	50TSWA × 5	195	Y132S-4	73	52	1400	700	106	79	399	JSD-85	6	66	ST-60	6	63	ZT3-4	6	63	SD43-1	6	63
5	50TSWA × 6	215	Y132S-4	73	53	1400	700	106	79	420	JSD-85	6	63	ST-80	6	67	ZT4-4	6	68	SD43-1	6	62
6	50TSWA × 7	235	Y132M-4	78	61	1500	700	106	83	457	JSD-85	6	62	ST-80	6	66	ZT4-4	6	66	SD43-2	4	64
7	50TSWA × 8	255	Y132M-4	78	64	1500	700	106	83	480	JSD-120	6	69	ST-80	6	65	ZT4-4	6	65	SD43-2	6	61
8	50TSWA × 9	275	Y132M-4	78	67	1600	700	126	97	517	JSD-120	6	68	ST-80	6	63	ZT4-4	6	63	SD43-2	6	65
9	75TSWA × 2	181.5	Y132S-4	73	60	1100	800	106	74	388.5	JSD-85	6	66	ST-60	6	63	ZT3-4	6	63	SD43-1	6	63
10	75TSWA × 3	213	Y132M-4	78	70	1200	800	106	78	439	JSD-85	6	63	ST-80	6	67	ZT4-4	6	67	SD43-2	6	62
11	75TSWA × 4	244.5	Y160M-4	125	75	1400	800	106	85	529.5	JSD-120	6	68	ST-80	6	63	ZT4-4	6	63	SD43-2	6	65
12	75TSWA × 5	276	Y160M-4	125	80	1500	800	126	88	569	JSD-120	6	66	ST-120	6	61	ZT3-6	6	61	SD43-2	6	65
13	75TSWA × 6	307.5	Y160L-4	155	85	1600	800	126	104	651.5	JSD-120	6	65	ST-120	6	95	ZT3-6	6	92	SD43-2	6	64
14	75TSWA × 7	339	Y160L-4	155	90	1700	800	126	107	691	JSD-150	6	79	ST-120	6	93	ZT3-6	6	90	SD43-2	6	63
15	75TSWA × 8	370.5	Y180M-4	177	105	1800	800	126	111	763.5	JSD-150	6	75	ST-160	6	99	ZT4-6	6	97	SD43-2	6	63
16	75TSWA × 9	402	Y180M-4	177	110	1900	800	146	130	819	JSD-150	6	74	ST-160	6	97	ZT4-6	6	95	SD43-3	6	65
17	100TSWA × 2	271	Y160M-4	125	90	1400	800	106	85	571	JSD-120	6	66	ST-120	6	95	ZT3-6	6	92	SD43-2	6	64
18	100TSWA × 3	326	Y160L-4	155	100	1500	800	106	88	669	JSD-150	6	78	ST-120	6	92	ZT3-6	6	89	SD43-2	6	63

TSWA 型离心泵型钢基座隔振器(垫)选用表(二)

序号	水泵		电机		底座质量(kg)	型钢基座				总质量(kg)	隔振器(垫)选用											
											JSD 型橡胶隔振器			ST 型弹簧隔振器			ZT 型弹簧隔振器			SD 型橡胶隔振垫		
	型号	质量(kg)	型号	质量(kg)		L (mm)	B (mm)	H (mm)	质量(kg)		型号	支承点数	H_1 (mm)	型号	支承点数	H_1 (mm)	型号	支承点数	H1 (mm)	型号	支承点数	H_1 (mm)
19	100TSWA × 4	370	Y180L-4	191	110	1700	800	126	107	778	JSD-210	6	78	ST-160	6	97	ZT4-6	6	94	SD43-3	6	67
20	100TSWA × 5	413	Y200L-4	260	130	1800	800	126	111	914	JSD-210	6	74	ST-160	6	92	ZT4-6	6	88	SD43-3	6	64
21	100TSWA × 6	457	Y200L-4	260	150	1900	800	146	130	997	JSD-210	6	73	ST-220	6	97	ZT44-64	6	96	SD43-3	6	64
22	100TSWA × 7	501	Y225S-4	310	170	2000	900	146	158	1139	JSD-210	6	70	ST-220	6	94	ZT44-64	6	93	SD43-4	6	65
23	100TSWA × 8	544	Y225M-4	340	200	2200	900	166	187	1271	JSD-330	6	88	ST-260	6	117	ZT3-8	6	114	SD43-4	6	64
24	100TSWA × 9	588	Y225M-4	340	210	2300	900	166	193	1331	JSD-330	6	87	ST-260	6	116	ZT3-8	6	113	SD43-4	6	64
25	125TSWA × 2	484	Y180L-4	191	155	1600	900	126	109	939	JSD-210	6	74	ST-160	6	91	ZT4-6	6	87	SD43-3	6	64
26	125TSWA × 3	567	Y200L-4	260	235	1800	900	126	117	1179	JSD-210	6	71	ST-220	6	95	ZT44-64	6	93	SD43-3	6	63
27	125TSWA × 4	641	Y225M-4	340	245	1900	900	146	152	1378	JSD-330	6	86	ST-220	6	89	ZT44-64	6	87	SD43-4	6	64
28	125TSWA × 5	720	Y250M-4	430	260	2100	900	146	162	1572	JSD-330	6	83	ST-320	6	117	ZT4-8	6	116	SD43-4	6	63
29	125TSWA × 6	810	Y280S-4	560	385	2300	1000	166	201	1956	JSD-530	6	88	ST-420	6	119	ZT44-85	6	119	SD43-6	6	64
30	125TSWA × 7	892	Y280S-4	560	395	2400	1000	166	206	2053	JSD-530	6	88	ST-420	6	117	ZT44-85	6	117	SD43-6	6	64
31	125TSWA × 8	970	Y280M-4	670	405	2600	1000	186	241	2286	JSD-530	6	87	ST-420	6	115	ZT44-85	6	115	SD43-6	6	63
32	125TSWA × 9	1049	Y280M-4	670	415	2700	1000	186	247	2381	JSD-530	6	87	ST-420	6	114	ZT44-85	6	114	SD43-6	6	63
33	150TSWA × 2	522	Y225M-4	340	130	1600	900	126	109	1101	JSD-210	6	71	ST-220	6	95	ZT44-64	6	93	SD43-3	6	63
34	150TSWA × 3	604	Y280S-4	560	180	1900	1000	146	160	1504	JSD-330	6	84	ST-260	6	112	ZT3-8	6	111	SD43-4	6	63
35	150TSWA × 4	686	Y280M-4	670	220	2100	1000	146	169	1745	JSD-330	6	81	ST-320	6	114	ZT4-8	6	113	SD43-4	6	62
36	150TSWA × 5	768	Y315S-4	1000	230	2300	1100	166	181	2179	JSD-530	6	87	ST-420	6	116	ZT44-85	6	116	SD43-6	6	63

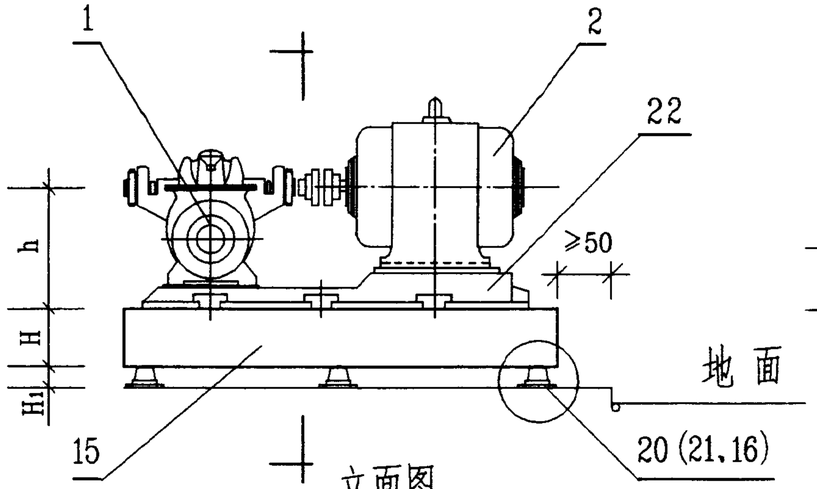

立面图

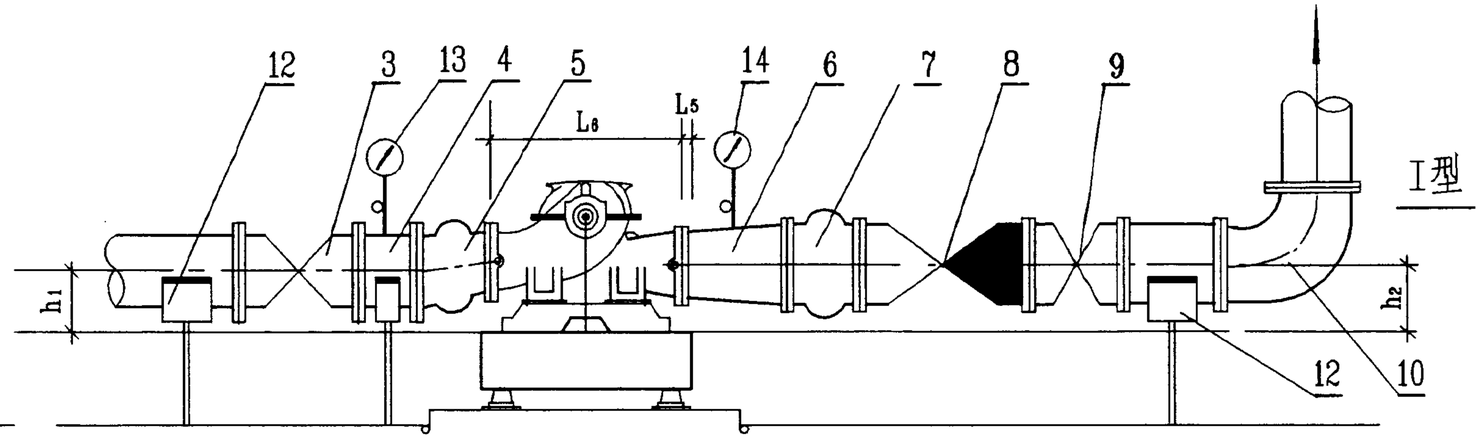

剖面图

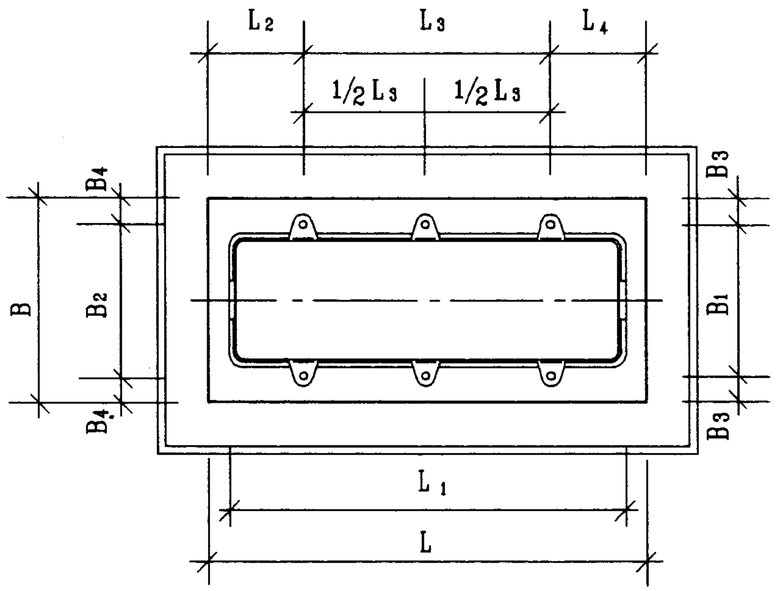

平面图

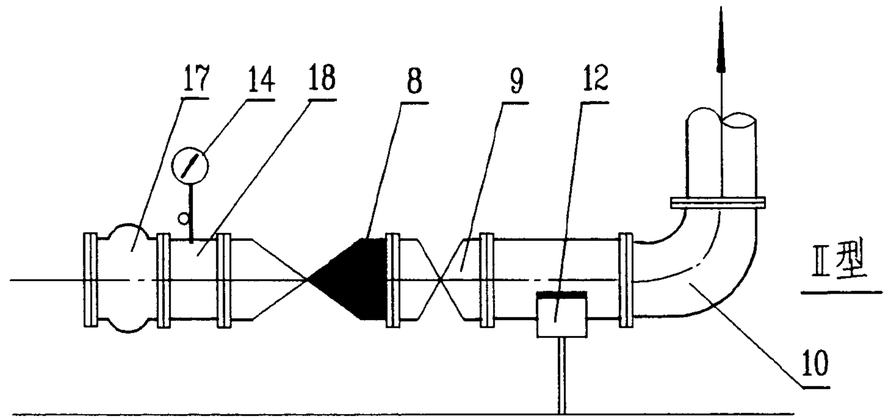

名称表

编号	名称	编号	名称
1	水泵	12	弹性托架
2	电机	13	真空表
3	阀门	14	压力表
4	钢制短管	15	钢筋混凝土基座或型钢基座
5	可曲挠偏心异径橡胶接头	16	SD型橡胶隔振垫
6	钢制异径管	17	可曲挠同心异径橡胶接头
7	可曲挠橡胶接头	18	钢制短管
8	消声止回阀	19	可曲挠90°橡胶弯头
9	阀门	20	JSD型橡胶隔振器
10	钢制90°弯头	21	ST或ZT型弹簧隔振器
		22	水泵机组底座

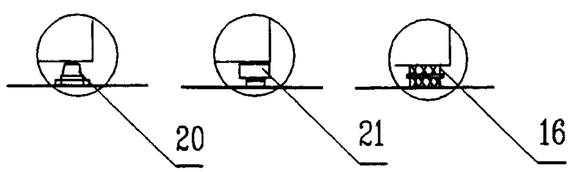

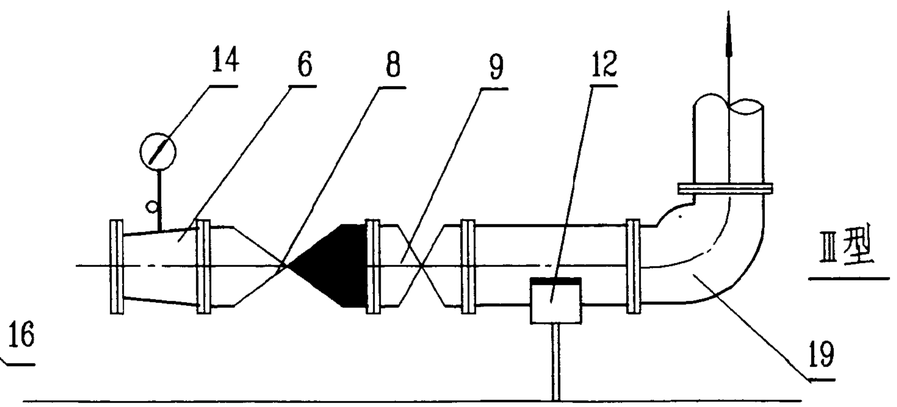

说明:

1. 安装尺寸详见图98S102-45，设备材料详见图98S102-46，基座详见图98S102-54~57、66、68~71、80，安装大样详见图98S102-82~85，机组隔振元件选用详见图98S102-47~48。
2. 水泵进出水管其它布置形式由设计人员自行确定。
3. 出水管配件和附件安装形式由设计人员在I、II、III型中选择。
4. 本图三种隔振元件JSD型橡胶隔振器、ST型或ZT型弹簧隔振器和SD型橡胶隔振垫可由设计人员根据具体情况任选一种。

S、SA、SAP型离心泵安装图						图集号	98S102
审核	王子厚	核对	郑晓玲	设计	刘桂泉	页	44

S、SA、SAP 型离心泵规格及安装尺寸表

序号	水泵型号	流量 (m^3/h)	扬程 (m)	电机型号	转数 (r/min)	功率 (kw)	L	L_1	L_2	L_3	L_4	L_5	L_6	B	B_1	B_2	B_3	B_4	H 混凝土基座	H 型钢基座	h	h_1	h_2
	水泵机组						安装尺寸 (mm)																
1	S150-97 6SA-6	126~216	104~87	Y280S-2	2950	75	1600	1415	375	850	375	175	550	850	640	410	105	220	200	132	400	220	228
2	6SAP-6																						
3	S150-97A 6SA-6A	119~204	91~76	Y280S-2	2950	75	1600	1415	375	850	375	175	550	850	640	410	105	220	200	132	400	220	228
4	6SAP-6A																						
5	S150-97B 6SA-6B	72~108	24~20	Y160M-4	1450	11	1300	1105	295	710	295	100	550	700	450	450	125	125	150	106	400	220	228
6	6SAP-6J																						
7	S150-50 6SA-8	108~193	58~50	$Y200L_1$-2	2950	37	1300	1165	275	750	275	200	450	800	500	390	150	205	150	106	380	195	240
8	6SAP-8																						
9	S150-50A 6SA-8A	108~174	46~39	$Y200L_2$-2	2950	30	1300	1165	275	750	275	200	450	800	500	390	150	205	150	106	380	195	240
10	6SAP-8A																						
11	S150-50B 6SA-8B	108~160	38~32	Y180M-2	2950	22	1200	1077	265	670	265	200	450	800	480	480	160	160	150	106	380	195	240
12	6SAP-8B																						
13	S200-95 8SA-7	216~336	99~87	$Y315M_1$-2	2950	110	1700	1590	350	1000	350	200	650	1000	730	455	135	272.5	200	132	440	220	255
14	S200-95A 8SA-7A	210~314	87~74	Y315S-2	2950	110	1700	1590	350	1000	350	150	650	1000	730	455	135	272.5	200	132	440	220	255
15	S200-95B 8SA-7B	196~300	76~63	Y280S-2	2950	75	1600	1456	375	850	375	150	650	900	655	455	122.5	222.5	200	132	440	220	255
16	S200-63 8SA-10	194~351	71~52	Y280S-2	2950	75	1600	1456	375	850	375	150	600	900	655	455	122.5	222.5	200	132	450	230	280
17	S200-63A 8SA-10A	180~324	58~41	Y250M-2	2950	55	1500	1352	350	800	350	125	600	850	600	455	125	197.5	150	106	450	230	280
18	S200-63 B 8SA-10 B	173~288	48~36	Y225M-2	2950	55	1400	1256	300	800	300	125	600	800	550	550	125	125	150	106	450	230	280

注：水泵性能和安装尺寸采用长沙通大集团长沙水泵厂 1997 年产品样本。

S、SA、SAP 型离心泵安装设备材料表

序号	1 水泵型号	2 电机型号	3 阀门 DN	4 钢制短管 DN	5 可曲挠偏心异径橡胶接头 DN-dN	型号	6 钢制异径管 DN-dN	7 可曲挠橡胶接头 DN	型号	8 消声止回阀 DN	9 阀门 DN	10 90° 弯头 DN	13 真空表 -0.1~0(Mpa)	14 压力表 型号	压力(Mpa)	17 可曲挠同心异径橡胶接头 DN—dN	型号	18 钢制短管 DN	19 可曲挠90°橡胶弯头 DN	型号
1	S150-97 6SA-6	Y280S-2	250	250	250~150	KYP-Ⅰ	200~150, 150~100	200	KXT-Ⅱ	200	200	200			0~2.5	200~150	KYT-Ⅰ	200	200	KWT-Ⅰ
2	6SAP-6																			
3	S150-97A 6SA-6A	Y280S-2	250	250	250~150	KYP-Ⅰ	200~150, 150~100	200	KXT-Ⅱ	200	200	200			0~2.5	200~150	KYT-Ⅱ	200	200	KWT-Ⅱ
4	6SAP-6A																			
5	S150-97B 6SA-6B	Y160M-4	200	200	250~150	KYP-Ⅰ	150~100	150	KXT-Ⅲ	150	150	150			0~1.0	150~100	KYT-Ⅲ	150	150	KWT-Ⅲ
6	6SAP-6J																			
7	S150-50 6SA-8	Y200L1-2	250	250	250~150	KYP-Ⅰ	200~150, 150~100	200	KXT-Ⅲ	200	200	200			0~1.6	200~150	KYT-Ⅲ	200	200	KWT-Ⅲ
8	6SAP-8																			
9	S150-50A 6SA-8A	Y200L2-2	250	250	250~150	KYP-Ⅰ	200~150, 150~100	200	KXT-Ⅲ	200	200	200			0~1.0	200~150	KYT-Ⅲ	200	200	KWT-Ⅲ
10	6SAP-8A																			
11	S150-50B 6SA-8B	Y180M-2	250	250	250~150	KYP-Ⅰ	200~150, 150~100	200	KXT-Ⅲ	200	200	200	Z-0.1	Y-0.1	0~1.0	200~150	KYT-Ⅲ	200	200	KWT-Ⅲ
12	6SAP-8B																			
13	S200-95 8SA-7	Y315M1-2	300	300	300~200	KYP-Ⅰ	250~200, 200~125	250	KXT-Ⅱ	250	250	250			0~2.5	250~200	KYT-Ⅰ	250	250	KWT-Ⅰ
14	S200-95A 8SA-7A	Y315S-2	300	300	300~200	KYP-Ⅰ	250~200, 200~125	250	KXT-Ⅱ	250	250	250			0~2.5	250~200	KYT-Ⅱ	250	250	KWT-Ⅱ
15	S200-95B 8SA-7B	Y280S-2	300	300	300~200	KYP-Ⅰ	250~200, 200~125	250	KXT-Ⅱ	250	250	250			0~1.6	250~200	KYT-Ⅱ	250	250	KWT-Ⅱ
16	S200-63 8SA-10	Y280S-2	300	300	300~200	KYP-Ⅰ	250~200, 200~150	250	KXT-Ⅲ	250	250	250			0~1.6	250~200	KYT-Ⅱ	250	250	KWT-Ⅱ
17	S200-63A 8SA-10A	Y250M-2	300	300	300~200	KYP-Ⅰ	250~200, 200~150	250	KXT-Ⅲ	250	250	250			0~1.6	250~200	KYT-Ⅱ	250	250	KWT-Ⅱ
18	S200-63 B 8SA-10 B	Y225M-2	300	300	300~200	KYP-Ⅰ	250~200, 200~150	250	KXT-Ⅲ	250	250	250			0~1.0	250~200	KYT-Ⅲ	250	250	KWT-Ⅲ

S、SA、SAP 型离心泵钢筋混凝土基座隔振器(垫)选用表

序号	水泵		电机		底座质量(kg)	钢筋混凝土基座				总质量(kg)	隔振器(垫)选用											
											JSD 型橡胶隔振器			ST 型弹簧隔振器			ZT 型弹簧隔振器			SD 型橡胶隔振垫		
	型号	质量(kg)	型号	质量(kg)		L(mm)	B(mm)	H(mm)	质量(kg)		型号	支承点数	H_1(mm)	型号	支承点数	H_1(mm)	型号	支承点数	H_1(mm)	型号	支承点数	H_1(mm)
1	S150-97 6SA-6	150	Y280S-2	549	95	1600	850	200	680	1474	JSD-330	6	85.5	ST-260	6	114.0	ZT3-8	6	111.5	SD42-4	6	40.6
2	6SAP-6	160								1484												
3	S150-97A 6SA-6A	150	Y280S-2	549	95	1600	850	200	680	1474	JSD-330	6	85.5	ST-260	6	114.0	ZT3-8	6	111.5	SD42-4	6	40.6
4	6SAP-6A	160								1484												
5	S150-97B 6SA-6B	150	Y160M-4	123	85	1300	700	150	341.3	699.3	JSD-150	6	77.5	ST-120	6	90.0	ZT3-6	6	88.0	SD42-2	6	40.6
6	6SAP-6J	160								709.3												
7	S150-50 6SA-8	110	$Y200L_1$-2	250	80	1300	800	150	390	830	JSD-150	6	77.5	ST-160	6	96.0	ZT4-6	6	93.0	SD42-2.5	6	40.8
8	6SAP-8	120								840												
9	S150-50A 6SA-8A	110	$Y200L_2$-2	230	80	1300	800	150	390	810	JSD-150	6	72.5	ST-160	6	97.0	ZT4-6	6	94.0	SD42-2.5	6	41.0
10	6SAP-8A	120								820												
11	S150-50B 6SA-8B	110	Y180M-2	178	78	1200	800	150	360	726	JSD-150	6	77.0	ST-160	6	99.5	ZT4-6	6	97.0	SD42-2	6	40.6
12	6SAP-8B	120								736												
13	S200-95 8SA-7	215	$Y315M_1$-2	980	210	1700	1000	200	850	2255	JSD-530	6	87.5	ST-420	6	116.0	ZT44-85	6	116.0	SD42-6	6	40.6
14	S200-95A 8SA-7A	215	Y315S-2	980	210	1700	1000	200	850	2255	JSD-530	6	87.5	ST-420	6	116.0	ZT44-85	6	116.0	SD42-6	6	40.6
15	S200-95B 8SA-7B	215	Y280S-2	549	105	1600	900	200	720	1589	JSD-330	6	84.0	ST-320	6	117.5	ZT4-8	6	116.0	SD42-4	6	40.2
16	S200-63 8SA-10	235	Y280S-2	549	105	1600	900	200	720	1609	JSD-330	6	83.7	ST-320	6	117.0	ZT4-8	6	117.0	SD42-4	6	40.2
17	S200-63A 8SA-10A	235	Y250M-2	403	100	1500	850	150	478.1	1216.1	JSD-330	6	88.8	ST-220	6	93.0	ZT44-64	6	91.5	SD42-3	6	40.0
18	S200-63 B 8SA-10 B	235	Y225M-2	319	120	1400	850	150	446.3	1120.3	JSD-210	6	70.5	ST-220	6	95.0	ZT44-64	6	94.5	SD42-3	6	40.4

S、SA、SAP 型离心泵型钢基座隔振器(垫)选用表

序号	水泵		电机		底座质量(kg)	型钢基座				总质量(kg)	隔振器(垫)选用											
											JSD 型橡胶隔振器			ST 型弹簧隔振器			ZT 型弹簧隔振器			SD 型橡胶隔振垫		
	型号	质量(kg)	型号	质量(kg)		L(mm)	B(mm)	H(mm)	质量(kg)		型号	支承点数	H_1(mm)	型号	支承点数	H_1(mm)	型号	支承点数	H_1(mm)	型号	支承点数	H_1(mm)
1	S150-97 6SA-6	50	Y280S-2	549	95	1600	850	132	112.6	906.6	JSD-210	6	75.0	ST-160	6	91.5	ZT4-6	6	88.0	SD42-2.5	6	40.6
2	6SAP-6	160								916.6												
3	S150-97A 6SA-6A	150	Y280S-2	549	95	1600	850	132	112.6	906.6	JSD-210	6	75.0	ST-160	6	91.5	ZT4-6	6	88.0	SD42-2.5	6	40.6
4	6SAP-6A	160								916.6												
5	S150-97B 6SA-6B	150	Y160M-4	123	85	1300	700	106	79.0	437.0	JSD-85	6	62.0	ST-80	6	65.5	ZT4-4	6	65.5	SD42-1.5	6	41.4
6	6SAP-6J	160								438.0												
7	S150-50 6SA-8	110	$Y200L_1$-2	250	80	1300	800	106	84.8	524.8	JSD-120	6	67.5	ST-80	6	61.0	ZT4-4	6	61.5	SD42-1.5	6	40.6
8	6SAP-8	120								534.8												
9	S150-50A 6SA-8A	110	$Y200L_2$-2	230	80	1300	800	106	84.8	504.8	JSD-120	6	68.0	ST-80	6	62.0	ZT4-4	6	62.5	SD42-1.5	6	40.8
10	6SAP-8A	120								514.8												
11	S150-50B 6SA-8B	110	Y180M-2	178	78	1200	800	106	81.4	447.4	JSD-85	6	61.5	ST-80	6	65.0	ZT4-4	6	65.0	SD42-1.5	6	41.4
12	6SAP-8B	120								457.4												
13	S200-95 8SA-7	215	$Y315M_1$-2	980	210	1700	1000	132	140.6	1545.6	JSD-330	6	83.5	ST-260	6	111.0	ZT3-8	6	110.0	SD42-4	6	40.4
14	S200-95A 8SA-7A	215	Y315S-2	980	210	1700	1000	132	140.6	1545.6	JSD-330	6	83.5	ST-260	6	111.0	ZT3-8	6	110.0	SD42-4	6	40.4
15	S200-95B 8SA-7B	215	Y280S-2	549	105	1600	900	132	116.0	985.0	JSD-210	6	73.0	ST-160	6	89.0	ZT4-6	6	85.0	SD42-3	6	40.6
16	S200-63 8SA-10	235	Y280S-2	549	105	1600	900	132	116.0	1005.0	JSD-210	6	72.5	ST-220	6	98.0	ZT44-64	6	95.0	SD42-3	6	40.8
17	S200-63A 8SA-10A	235	Y250M-2	403	100	1500	850	106	96.0	834.0	JSD-210	6	76.5	ST-160	6	95.0	ZT4-6	6	92.0	SD42-2.5	6	40.8
18	S200-63 B 8SA-10 B	235	Y225M-2	319	120	1400	850	106	90.1	764.1	JSD-150	6	75.0	ST-160	6	97.5	ZT4-6	6	94.5	SD42-2.5	6	41.2

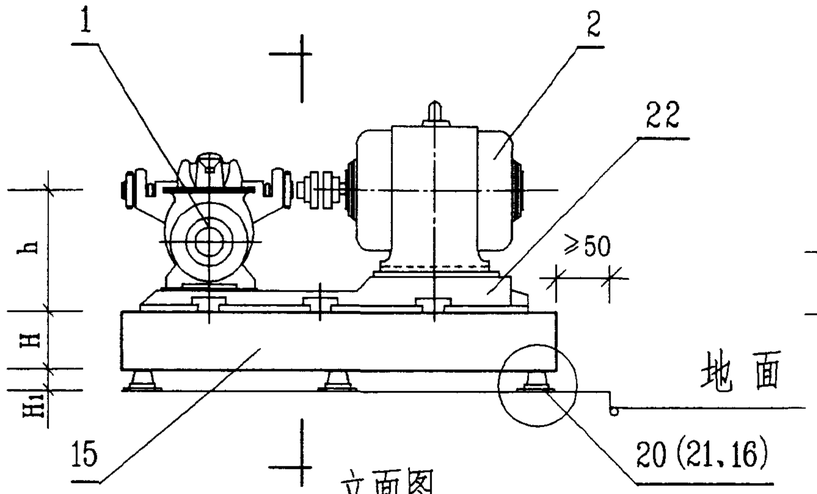

立面图

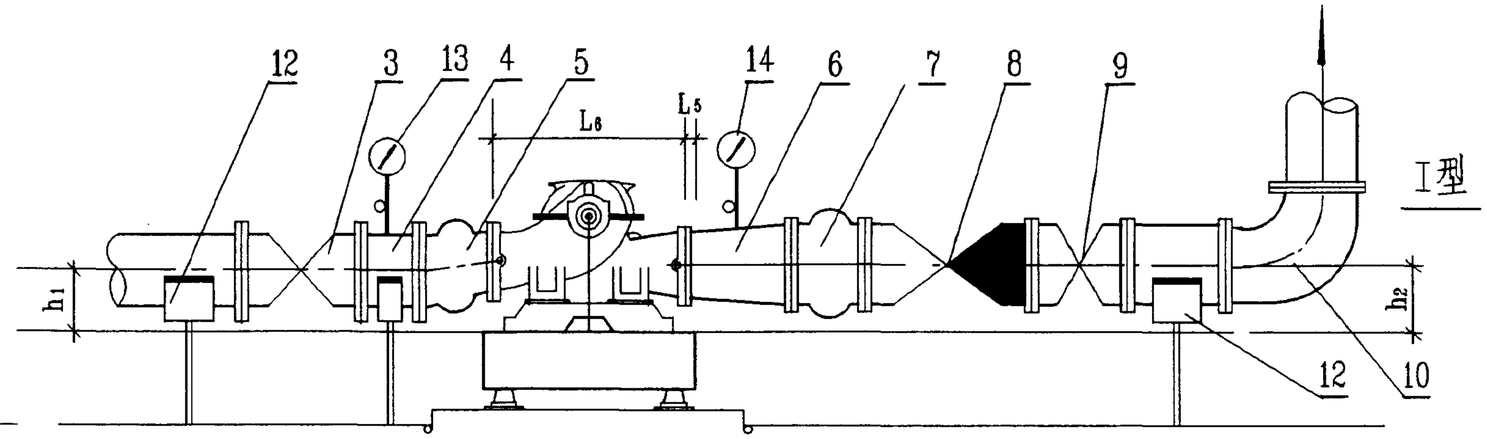

剖面图

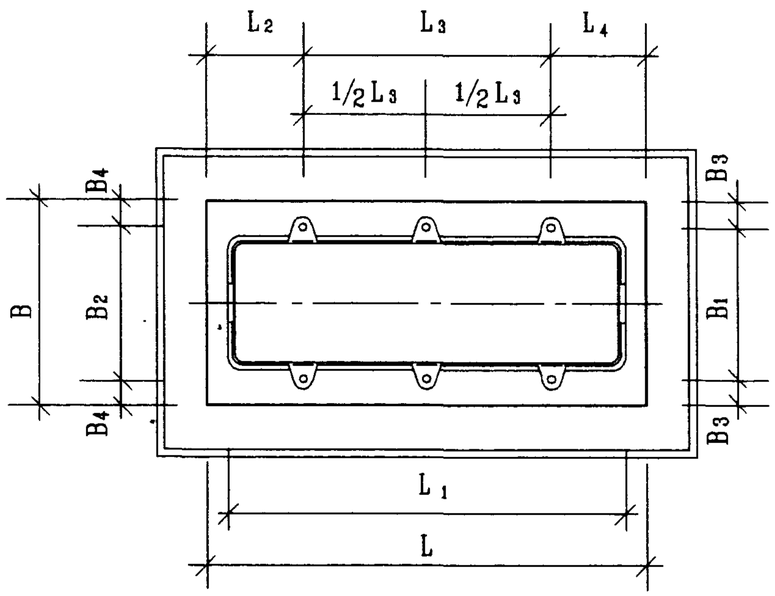

平面图

名称表

编号	名称	编号	名称
1	水泵	12	弹性托架
2	电机	13	真空表
3	阀门	14	压力表
4	钢制短管	15	钢筋混凝土基座或型钢基座
5	可曲挠偏心异径橡胶接头	16	SD型橡胶隔振垫
6	钢制异径管	17	可曲挠同心异径橡胶接头
7	可曲挠橡胶接头	18	钢制短管
8	消声止回阀	19	可曲挠90°橡胶弯头
9	阀门	20	JSD型橡胶隔振器
10	钢制90°弯头	21	ST或ZT型弹簧隔振器
		22	水泵机组底座

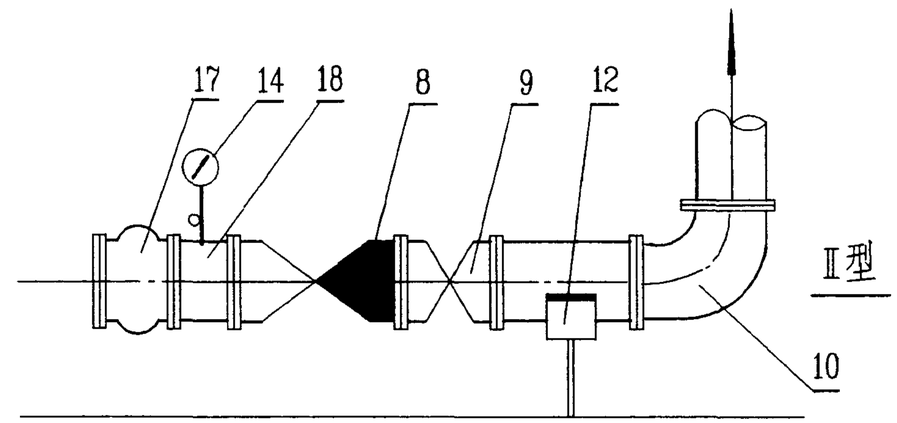

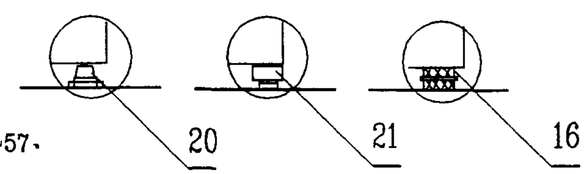

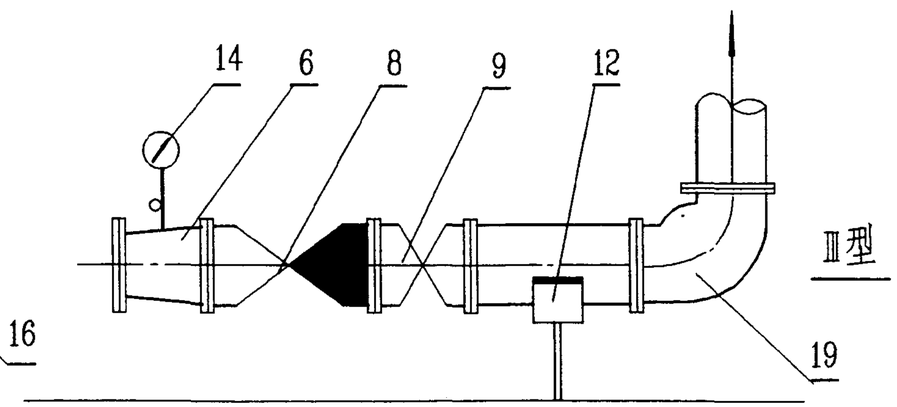

说明:

1. 安装尺寸详见图98S102-50 设备材料详见图98S102-51,基座详见图98S102-54~57、67~71、81,安装大样详见图98S102-82~85,机组隔振元件选用详见图98S102-52~53。
2. 水泵进出水管其它布置形式由设计人员自行确定 。
3. 出水管配件和附件安装形式由设计人员在 I、II、III 型中选择。
4. 本图三种隔振元件 JSD 型橡胶隔振器、ST型或 ZT型 弹簧 隔振器 和 SD型橡胶隔振垫可由设计人员根据具体情况任选一种 。

SH型离心泵安装图						图集号	98S102
审核	李小保	校对	邵晓峰	设计	刘德康	页	49

SH 型离心泵规格及安装尺寸表

序号	水泵机组						安装尺寸(mm)																	
	水泵型号	流量 (m^3/h)	扬程 (m)	电机型号	转数 (r/min)	功率 (kw)	L	L_1	L_2	L_3	L_4	L_5	L_6	B	B_1	B_2	B_3	B_4	H 混凝土基座	H 型钢基座	h	h_1	h_2
1	6SH-6	126~198	84~70	Y250M-2	2950	55	1500	1350	248	896.5	355.5	175	530	850	633	390	108.5	230	150	106	360	180	195
2	6SH-6A	112~180	67~55	Y225M-2	2950	45	1400	1254	238	832	330	150	530	800	578	387	111	206.5	150	106	360	180	195
3	6SH-9	130~220	52~38	$Y200L_2$-2	2950	37	1400	1233	254	810	336	200	450	800	550	392	125	204	150	106	360	180	220
4	6SH-9A	122~198	44~35	$Y200L_1$-2	2950	30	1400	1233	254	810	336	200	450	800	550	392	125	204	150	106	360	180	220
5	8SH-6	180~288	100~80	Y315S-2	2950	110	1800	1615	314	1031	455	100	750	900	678	482	111	209	200	132	470	235	270
6	8SH-6A	172~276	88~77	Y280M-2	2950	90	1700	1581	281	1031	388	100	750	900	678	482	111	209	200	132	470	235	270
7	8SH-9	216~351	69~54	Y280S-2	2950	75	1700	1515	314	994	392	180	620	900	674	482	113	209	200	132	450	200	227.5
8	8SH-9A	180~324	54.5~40	Y250M-2	2950	55	1600	1473	285	963	352	180	620	900	620	474	140	213	200	132	450	200	227.5
9	8SH-13	216~342	48~35	Y250M-2	2950	55	1600	1428	309	865	426	200	550	900	590	482	155	209	200	132	450	215	285
10	8SH-13A	198~310	43~31	$Y200L_2$-2	2950	37	1500	1329	316	801	383	150	550	800	562	482	119	159	150	106	450	240	285
11	10SH-6	360~612	71~56	Y315M-4	1470	132	2000	1853	330	1210	460	50	900	1000	740	740	130	130	250	146	600	260	300
12	10SH-6A	342~540	61~50	Y315S-4	1470	110	2000	1853	330	1210	460	50	900	1000	740	740	130	130	250	146	600	285	300
13	10SH-9	360~612	42.5~32.5	Y280S-4	1470	75	1800	1668	323	1154	323	60	890	1000	780	780	110	110	200	132	560	260	300
14	10SH-9A	324~576	35.5~25	Y280S-4	1470	75	1800	1636	334	1086	375	60	890	1000	780	780	110	110	200	132	560	260	300
15	10SH-13	360~576	27~19	Y250M-4	1470	55	1700	1586	319	1002	379	75	850	950	710	710	120	120	200	132	560	230	330
16	10SH-13A	342~482	22.2~17.4	Y225S-4	1470	37	1700	1503	362	1002	336	75	850	950	710	710	120	120	200	132	560	255	330
17	250S-14	360~576	17.5~11	Y200L-4	1470	30	1600	1407	337	950	313	70	745	800	580	580	110	110	200	132	540	230	325
18	250S-14A	320~504	13.7~8.6	Y180L-4	1470	22	1600	1407	337	950	313	70	745	800	580	580	110	110	200	132	540	255	325
19	12SH-9A	530~893	55~42	$Y315L_1$-4	1470	160	2100	1987	416	1244	440	75	1020	1150	790	930	180	110	250	146	670	305	366
20	12SH-9B	504~835	47.2~37	Y315M-4	1470	132	2100	1987	416	1244	440	75	1020	1150	790	930	180	110	250	146	670	305	366
21	12SH-13	612~900	36.4~29.5	Y315S-4	1470	110	2100	1987	416	1244	440	75	1040	1150	790	930	180	110	250	146	670	295	365
22	12SH-13A	551~810	30~24	Y280S-4	1470	75	2000	1855	432	1200	368	75	1040	1150	720	930	215	110	200	146	670	295	365
23	12SH-19	612~935	23~14	Y280S-4	1470	75	2000	1855	432	1200	368	75	1000	1150	720	930	215	110	200	146	670	270	410
24	12SH-19A	504~900	20~11.5	Y250M-4	1470	55	1800	1676	421	1030	349	75	1000	1150	655	930	247.5	110	200	132	650	300	390
25	12SH-28	612~900	14.5~10	Y225S-4	1470	37	1800	1616	451	1030	319	75	1000	1150	655	930	247.5	110	200	132	650	300	390
26	12SH-28A	522~792	11.8~8.7	Y200L-4	1470	30	1700	1555	432	1000	268	75	1000	1150	590	930	280	110	200	132	650	300	390
27	14SH-13A	864~1332	42~31.5	$Y315L_1$-4	1450	160	2200	2097	453	1300	447	15	1180	1150	820	930	165	110	250	166	790	295	407
28	14SH-19	972~1440	32~22	Y315M-4	1450	132	2200	2025	414	1300	486	75	1100	1150	870	870	140	140	250	166	730	255	420
29	14SH-19A	864~1296	26~16.5	Y280M-4	1450	90	2100	1914	419	1060	621	75	1100	1150	870	870	140	140	250	146	730	305	420
30	14SH-28	972~1440	19.3~12.3	Y280S-4	1450	75	2100	1914	419	1060	621	0	1100	1150	870	870	140	140	200	146	730	305	430
31	14SH-28A	864~1260	16~10	Y280S-4	1450	75	2100	1914	419	1060	621	0	1100	1150	870	870	140	140	200	146	730	355	430

注：水泵性能和安装尺寸采用山东双轮集团有限公司(原威海水泵厂)1997 年产品样本。

SH 型离心泵安装设备材料表

	1	2	3	4	5		6	7		8	9	10	13	14		17		18	19	
序号	水泵型号	电机型号	阀门	钢制短管	可曲挠偏心异径橡胶接头		钢制异径管	可曲挠橡胶接头		消声止回阀	阀门	90^0弯头	真空表	压力表		可曲挠同心异径橡胶接头		钢制短管	可曲挠90^0橡胶弯头	
			DN	DN	DN-dN	型号	DN-dN	DN	型号	DN	DN	DN	-0.1~0(MPa)	型号	压力(MPa)	DN—dN	型号	DN	DN	型号
1	6SH-6	Y250M-2	250	250	250~150	KYP-Ⅰ	200~150,150~100	200	KXT-(Ⅱ)	200	200	200			0~1.0	200~150,150~100	KYT-Ⅱ	200	200	KWT-(Ⅱ)
2	6SH-6A	Y225M-2	250	250	250~150	KYP-Ⅰ	200~150,150~100	200	KXT-(Ⅲ)	200	200	200			0~1.6	200~150,150~100	KYT-Ⅱ	200	200	KWT-(Ⅱ)
3	6SH-9	Y200L$_2$-2	250	250	250~150	KYP-Ⅰ	200~150,150~100	200	KXT-(Ⅲ)	200	200	200			0~1.0	200~150,150~100	KYT-Ⅱ	200	200	KWT-(Ⅱ)
4	6SH-9A	Y200L$_1$-2	250	250	250~150	KYP-Ⅰ	200~150,150~100	200	KXT-(Ⅲ)	200	200	200			0~1.0	250~150,150~100	KYT-Ⅱ	200	200	KWT-(Ⅲ)
5	8SH-6	Y315S-2	300	300	300~200	KYP-Ⅰ	250~200,200~125	250	KXT-(Ⅱ)	250	250	250			0~1.6	250~200,200~125	KYT-Ⅲ	250	250	KWT-特
6	8SH-6A	Y280M-2	300	300	300~200	KYP-Ⅰ	250~200,200~125	250	KXT-(Ⅱ)	250	250	250			0~1.6	250~200,200~125	KYT-Ⅰ	250	250	KWT-(Ⅱ)
7	8SH-9	Y280S-2	350	350	350~250,250~200	KYP-Ⅰ	250~200,200~125	250	KXT-(Ⅲ)	250	250	250			0~1.6	250~200,200~125	KYT-Ⅰ	250	250	KWT-(Ⅱ)
8	8SH-9A	Y250M-2	350	350	350~250,250~200	KYP-Ⅰ	250~200,200~125	250	KXT-(Ⅲ)	250	250	250			0~1.0	250~200,200~125	KYT-Ⅱ	250	250	KWT-(Ⅱ)
9	8SH-13	Y250M-2	350	350	350~250,250~200	KYP-Ⅰ	250~200,200~125	250	KXT-(Ⅲ)	250	250	250			0~0.6	250~200,200~125	KYT-Ⅱ	250	250	KWT-(Ⅲ)
10	8SH-13A	Y200L$_2$-2	300	300	300~200	KYP-Ⅰ	250~200,200~125	250	KXT-(Ⅲ)	250	250	250			0~0.6	250~200,200~125	KYT-Ⅲ	250	250	KWT-(Ⅲ)
11	10SH-6	Y315M-4	450	450	450~400 400~300,300~250	KYP-Ⅰ	350~250,250~150	350	KXT-(Ⅲ)	350	350	350			0~1.6	350~300,300~250		350		
12	10SH-6A	Y315S-4	400	400	400~300,300~250	KYP-Ⅰ	300~250,250~150	300	KXT-(Ⅲ)	300	300	300	Z-0.1	Y-0.1	0~1.6	300~250		300	300	KWT-(Ⅱ)
13	10SH-9	Y280S-4	450	450	450~400 400~300,300~250	KYP-Ⅰ	350~250,250~200	350	KXT-(Ⅲ)	350	350	350			0~1.0	350~300,300~250		350		
14	10SH-9A	Y280S-4	450	450	450~400 400~300,300~250	KYP-Ⅰ	350~250,250~200	350	KXT-(Ⅲ)	350	350	350			0~0.6	350~300,300~250		350		
15	10SH-13	Y250M-4	450	450	450~400 400~300,300~250	KYP-Ⅰ	350~250,250~200	350	KXT-(Ⅲ)	350	350	350			0~0.6	350~300,300~250		350		
16	10SH-13A	Y225S-4	400	400	400~300,300~250	KYP-Ⅰ	300~250,250~200	300	KXT-(Ⅲ)	300	300	300			0~0.6	300~250		300	300	KWT-(Ⅲ)
17	250S-14	Y200L-4	450	450	450~400 400~300,300~250	KYP-Ⅰ	350~250,250~200	350	KXT-(Ⅲ)	350	350	350			0~0.6	350~300,300~250		350		
18	250S-14A	Y180L-4	400	400	400~300,300~250	KYP-Ⅰ	300~250,250~200	300	KXT-(Ⅲ)	300	300	300			0~0.6	300~250		300	300	KWT-(Ⅲ)
19	12SH-9A	Y315L$_1$-4	500	500	500~400,400~300		400~300,300~200	400	KXT-(Ⅲ)	400	400	400			0~0.6	400~300		400		
20	12SH-9B	Y315M-4	500	500	500~400,400~300		400~300,300~200	400	KXT-(Ⅲ)	400	400	400			0~0.6	400~300		400		
21	12SH-13	Y315S-4	500	500	500~400,400~300		400~300,300~250	400	KXT-(Ⅲ)	400	400	400			0~0.6	400~300		400		
22	12SH-13A	Y280S-4	500	500	500~400,400~300		400~300,300~250	400	KXT-(Ⅲ)	400	400	400			0~0.6	400~300		400		
23	12SH-19	Y280S-4	600	600	600~500 500~400,400~300		400~300,300~250	400	KXT-(Ⅲ)	400	400	400			0~0.6	400~300		400		
24	12SH-19A	Y250M-4	500	500	500~400,400~300		400~300,300~250	400	KXT-(Ⅲ)	400	400	400			0~0.6	400~300		400		
25	12SH-28	Y225S-4	500	500	500~400,400~300		400~300,300~250	400	KXT-(Ⅲ)	400	400	400			0~0.6	400~300		400		
26	12SH-28A	Y200L-4	500	500	500~400,400~300		400~300,300~250	400	KXT-(Ⅲ)	400	400	400			0~0.6	400~300		400		
27	14SH-13A	Y315L$_1$-4	700	700	700~550 550~450,450~350		500~400,400~300	500	KXT-(Ⅲ)	500	500	500			0~1.0	500~400,400~350		500		
28	14SH-19	Y315M-4	700	700	700~550 550~450,450~350		500~400,400~300	500	KXT-(Ⅲ)	500	500	500			0~1.0	500~400,400~350		500		
29	14SH-19A	Y280M-4	600	600	600~500 500~450,450~350		500~400,400~300	500	KXT-(Ⅲ)	500	500	500			0~0.6	500~400,400~350		500		
30	14SH-28	Y280S-4	700	700	700~550 550~450,450~350		500~400,400~300	500	KXT-(Ⅲ)	500	500	500			0~0.6	500~400,400~350		500		
31	14SH-28A	Y280S-4	600	600	600~500 500~450,450~350		500~400,400~300	500	KXT-(Ⅲ)	500	500	500			0~0.6	500~400,400~350		500		

注：水泵进、出水管管径需有二个管件放大时，只需有一个异径橡胶接头，另一个可采用钢制异径管。

SH 型离心泵钢筋混凝土基座隔振器(垫)选用表

序号	水泵		电机		底座质量(kg)	钢筋混凝土基座				总质量(kg)	隔振器(垫)选用											
											JSD 型橡胶隔振器			ST 型弹簧隔振器			ZT 型弹簧隔振器			SD 型橡胶隔振垫		
	型号	质量(kg)	型号	质量(kg)		L(mm)	B(mm)	H(mm)	质量(kg)		型号	支承点数	H_1(mm)	型号	支承点数	H_1(mm)	型号	支承点数	H_1(mm)	型号	支承点数	H_1(mm)
1	6SH-6	150	Y250M-2	403	101	1500	850	150	478	1132	JSD-210	6	71	ST-220	6	96	ZT44-64	6	94	SD42-3	6	40
2	6SH-6A	150	Y225M-2	309	101	1400	800	150	420	980	JSD-210	6	73	ST-160	6	90	ZT4-6	6	86	SD42-3	6	41
3	6SH-9	145	$Y200L_2$-2	255	84	1400	800	150	420	904	JSD-210	6	76	ST-160	6	94	ZT4-6	6	90	SD42-3	6	41
4	6SH-9A	145	$Y200L_1$-2	240	84	1400	800	150	420	889	JSD-210	6	76	ST-160	6	95	ZT4-6	6	91	SD42-3	6	41
5	8SH-6	309	Y315S-2	980	180	1800	900	200	810	2279	JSD-530	6	88	ST-420	6	117	ZT44-85	6	117	SD42-6	6	41
6	8SH-6A	309	Y280M-2	620	180	1700	900	200	765	1874	JSD-330	6	82	ST-320	6	114	ZT4-8	6	114	SD42-6	6	41
7	8SH-9	265	Y280S-2	544	180	1700	900	200	765	1754	JSD-330	6	83	ST-320	6	116	ZT4-8	6	116	SD42-6	6	42
8	8SH-9A	265	Y250M-2	403	167	1600	900	200	720	1555	JSD-330	6	84	ST-260	6	112	ZT3-8	6	111	SD42-4	6	40
9	8SH-13	219	Y250M-2	403	180	1600	900	200	720	1522	JSD-330	6	85	ST-260	6	113	ZT3-8	6	111	SD42-4	6	40
10	8SH-13A	219	$Y200L_2$-2	255	156	1500	800	150	450	1080	JSD-210	6	71	ST-220	6	96	ZT44-64	6	94	SD42-3	6	41
11	10SH-6	598	Y315M-4	1100	383	2000	1000	250	1250	3331	JSD-650	6	107	ST-640	6	119	ZT4-10	6	120	SD43-8	6	62
12	10SH-6A	596	Y315S-4	1000	383	2000	1000	250	1250	3229	JSD-650	6	108	ST-640	6	120	ZT4-10	6	121	SD43-8	6	63
13	10SH-9	428	Y280S-4	562	262	1800	1000	200	900	2152	JSD-530	6	88	ST-420	6	118	ZT44-85	6	118	SD43-6	6	63
14	10SH-9A	428	Y280S-4	562	262	1800	1000	200	900	2152	JSD-530	6	88	ST-420	6	118	ZT44-85	6	118	SD43-6	6	63
15	10SH-13	420	Y250M-4	427	230	1700	950	200	808	1885	JSD-330	6	80	ST-320	6	114	ZT4-8	6	114	SD43-6	6	64
16	10SH-13A	419	Y225S-4	284	230	1700	950	200	808	1741	JSD-330	6	82	ST-320	6	115	ZT4-8	6	115	SD43-4	6	62
17	250S-14	405	Y200L-4	270	178	1600	800	200	640	1493	JSD-330	6	86	ST-260	6	114	ZT3-8	6	113	SD43-4	6	63
18	250S-14A	404	Y180L-4	190	178	1600	800	200	640	1412	JSD-330	6	87	ST-260	6	115	ZT3-8	6	113	SD43-4	6	63
19	12SH-9A	770	$Y315L_1$-4	1160	585	2100	1150	250	1510	4025	JSD-530	8	80	ST-640	8	122	ZT4-10	8	123	SD43-8	8	63
20	12SH-9B	770	Y315M-4	1100	585	2100	1150	250	1510	3965	JSD-530	8	81	ST-640	8	123	ZT4-10	8	123	SD43-8	8	63
21	12SH-13	709	Y315S-4	1000	625	2100	1150	250	1510	3804	JSD-530	8	82	ST-480	8	114	ZT3-10	8	114	SD43-8	8	63
22	12SH-13A	709	Y280S-4	562	550	2000	1150	200	1150	2971	JSD-530	6	80	ST-640	6	122	ZT4-10	6	123	SD43-8	6	63
23	12SH-19	478	Y280S-4	562	427	2000	1150	200	1150	2617	JSD-530	6	85	ST-480	6	117	ZT3-10	6	117	SD43-8	6	64
24	12SH-19A	477	Y250M-4	427	427	1800	1150	200	1035	2366	JSD-530	6	87	ST-420	6	116	ZT44-85	6	115	SD43-6	6	63
25	12SH-28	472	Y225S-4	284	374	1800	1150	200	1035	2165	JSD-530	6	88	ST-420	6	117	ZT44-85	6	117	SD43-6	6	63
26	12SH-28A	472	Y200L-4	270	374	1700	1150	200	978	2094	JSD-530	6	88	ST-420	6	118	ZT44-85	6	118	SD43-6	6	64
27	14SH-13A	1000	$Y315L_1$-4	1160	575	2200	1150	250	1581	4613	JSD-650	8	108	ST-640	8	120	ZT4-10	8	121	SD43-8	8	63
28	14SH-19	898	Y315M-4	1100	349	2200	1150	250	1581	3928	JSD-530	8	82	ST-640	8	124	ZT4-10	8	124	SD43-8	8	63
29	14SH-19A	898	Y280M-4	667	349	2100	1100	250	1444	3358	JSD-530	8	87	ST-480	8	118	ZT3-10	8	118	SD43-8	8	64
30	14SH-28	760	Y280S-4	562	349	2100	1100	200	1155	2826	JSD-530	6	82	ST-480	6	114	ZT3-10	6	114	SD43-8	6	63
31	14SH-28A	760	Y280S-4	562	349	2100	1100	200	1155	2826	JSD-530	6	82	ST-480	6	114	ZT3-10	6	114	SD43-8	6	63

SH 型离心泵型钢基座隔振器(垫)选用表

序号	水泵		电机		底座质量(kg)	型钢基座				总质量(kg)	隔振器(垫)选用											
											JSD 型橡胶隔振器			ST 型弹簧隔振器			ZT 型弹簧隔振器			SD 型橡胶隔振垫		
	型号	质量(kg)	型号	质量(kg)		L(mm)	B(mm)	H(mm)	质量(kg)		型号	支承点数	H_1(mm)	型号	支承点数	H_1(mm)	型号	支承点数	H_1(mm)	型号	支承点数	H_1(mm)
1	6SH-6	150	Y250M-2	403	101	1500	850	106	99	753	JSD-150	6	75	ST-120	6	87	ZT3-6	6	84	SD42-2	6	40
2	6SH-6A	150	Y225M-2	309	101	1400	800	106	93	653	JSD-120	6	60	ST-120	6	90	ZT3-6	6	89	SD42-2	6	41
3	6SH-9	145	$Y200L_2$-2	255	84	1400	800	106	93	577	JSD-120	6	66	ST-120	6	96	ZT3-6	6	92	SD42-2	6	41
4	6SH-9A	145	$Y200L_1$-2	240	84	1400	800	106	93	562	JSD-120	6	67	ST-120	6	96	ZT3-6	6	93	SD42-2	6	42
5	8SH-6	309	Y315S-2	980	180	1800	900	132	140	1609	JSD-330	6	84	ST-260	6	111	ZT3-8	6	110	SD42-4	6	40
6	8SH-6A	309	Y280M-2	620	180	1700	900	132	135	1244	JSD-210	6	71	ST-220	6	93	ZT44-64	6	91	SD42-4	6	41
7	8SH-9	265	Y280S-2	544	180	1700	900	132	123	1112	JSD-210	6	72	ST-220	6	95	ZT44-64	6	94	SD42-3	6	41
8	8SH-9A	265	Y250M-2	403	167	1600	900	132	119	954	JSD-210	6	73	ST-160	6	90	ZT4-6	6	86	SD42-3	6	41
9	8SH-13	219	Y250M-2	403	180	1600	900	132	117	919	JSD-210	6	75	ST-160	6	91	ZT4-6	6	88	SD42-3	6	41
10	8SH-13A	219	$Y200L_2$-2	255	156	1500	800	106	94	724	JSD-150	6	76	ST-120	6	91	ZT3-6	6	86	SD42-2	6	41
11	10SH-6	596	Y315M-4	1100	383	2000	1000	146	167	2246	JSD-530	6	88	ST-420	6	116	ZT44-85	6	116	SD43-6	6	64
12	10SH-6A	596	Y315S-4	1000	383	2000	1000	146	167	2146	JSD-530	6	88	ST-420	6	117	ZT44-85	6	117	SD43-6	6	64
13	10SH-9	428	Y280S-4	562	262	1800	1000	132	151	1403	JSD-330	6	86	ST-260	6	114	ZT3-8	6	112	SD43-4	6	63
14	10SH-9A	428	Y280S-4	562	262	1800	1000	132	151	1403	JSD-330	6	86	ST-260	6	114	ZT3-8	6	112	SD43-4	6	63
15	10SH-13	420	Y250M-4	427	230	1700	950	132	143	1220	JSD-330	6	89	ST-220	6	93	ZT44-64	6	92	SD43-4	6	65
16	10SH-13A	419	Y225S-4	284	230	1700	950	132	143	1026	JSD-210	6	71	ST-220	6	95	ZT44-64	6	94	SD43-3	6	63
17	250S-14	405	Y200L-4	270	178	1600	800	132	111	964	JSD-210	6	74	ST-160	6	90	ZT4-6	6	87	SD43-3	6	64
18	250S-14A	404	Y180L-4	190	178	1600	800	132	111	883	JSD-210	6	77	ST-160	6	93	ZT4-6	6	89	SD43-3	6	65
19	12SH-9A	770	$Y315L_1$-4	1160	585	2100	1150	146	195	2710	JSD-530	8	89	ST-320	8	112	ZT4-8	8	110	SD43-6	8	64
20	12SH-9B	770	Y315M-4	1100	585	2100	1150	146	195	2650	JSD-530	8	89	ST-320	8	112	ZT4-8	8	110	SD43-6	8	64
21	12SH-13	709	Y315S-4	1000	625	2100	1150	146	195	2529	JSD-330	8	80	ST-320	8	114	ZT4-8	8	112	SD43-6	8	65
22	12SH-13A	709	Y280S-4	562	550	2000	1150	146	193	2014	JSD-530	6	88	ST-420	6	119	ZT44-85	6	118	SD43-6	6	64
23	12SH-19	478	Y280S-4	562	427	2000	1150	146	193	1660	JSD-330	6	82	ST-320	6	116	ZT4-8	6	115	SD43-4	6	62
24	12SH-19A	477	Y250M-4	427	427	1800	1150	132	164	1495	JSD-330	6	86	ST-260	6	114	ZT3-8	6	112	SD43-4	6	64
25	12SH-28	472	Y225S-4	284	374	1800	1150	132	164	1294	JSD-330	6	88	ST-260	6	116	ZT3-8	6	115	SD43-4	6	64
26	12SH-28A	472	Y200L-4	270	374	1700	1150	132	160	1276	JSD-330	6	89	ST-220	6	92	ZT44-64	6	91	SD43-4	6	64
27	14SH-13A	1000	$Y315L_1$-4	1160	575	2200	1150	166	217	2952	JSD-530	8	88	ST-420	8	118	ZT44-85	8	118	SD43-6	8	63
28	14SH-19	898	Y315M-4	1100	349	2200	1150	166	217	2564	JSD-530	8	89	ST-320	8	113	ZT4-8	8	111	SD43-6	8	64
29	14SH-19A	898	Y280M-4	667	349	2100	1100	146	194	2108	JSD-330	8	85	ST-320	8	116	ZT4-8	8	116	SD43-4	8	63
30	14SH-28	760	Y280S-4	562	349	2100	1100	146	194	1865	JSD-330	8	86	ST-260	8	114	ZT3-8	8	112	SD43-4	8	63
31	14SH-28A	760	Y280S-4	562	349	2100	1100	140	194	1865	JSD-330	8	86	ST-260	8	114	ZT3-8	8	112	SD43-4	8	63

钢筋混凝土基座选用表说明

1 图纸内容

1.1 钢筋混凝土基座图纸分为两部分：一部分为钢筋混凝土基座模板及配筋图(见 56 页)，另一部分为不同型号水泵钢筋混凝土基座选用表(见 58~67 页)。两部分图纸应配合使用。

1.2 钢筋混凝土基座规格、钢筋直径如下表：

规格	高	长	宽	钢筋				最大荷载
	(mm)	(mm)	(mm)	①	②	③	④	标准值(N)
I	100	1100(含 1100)	600~700	Φ 8@150	Φ 8@200	Φ 8@200	Φ 8@150	4000
II	150	1000~1600	600~850	Φ 10@150	Φ 8@200	Φ 8@200	Φ 8@150	12000
III	200	1500~2400	700~1150	Φ 10@150	Φ 8@200	Φ 8@200	Φ 8@150	30000
IV	250	1900~2900	900~1150	Φ 12@150	Φ 10@200	Φ 8@200	Φ 10@150	42000

1.3 钢筋混凝土基座上设备用预埋件(大小尺寸)见地脚螺栓平面位置图(见 57 页)，基座施工时应核对预埋件

2 使用方法

2.1 根据水泵型号和电机型号，分别从 58~67 页钢筋混凝土基座选用表中查出其相应的钢筋混凝土基座的具体尺寸和钢筋。

2.2 根据钢筋混凝土基座模板及配筋图，按本说明中有关要求施工。

2.3 应通过调整隔振器的位置，使隔振器以上基座和设备的总重心与隔振器刚度中心尽量重合。

3 设计规范及材料

3.1 采用规范

建筑结构荷载规范 GBJ9-87 。

混凝土结构设计规范 GBJ10-89 。

3.2 材料：混凝土 C20，钢筋 I 级(ϕ 表示)。

4 计算原则及方法

4.1 计算设定：假定水泵、电机、底座及基座为一刚体，忽略隔振器重量，由于支承结构(地面或楼面)刚度远大于隔振器刚度，计算时不考虑支承结构对隔振系统的影响。

4.2 简化计算方法

1) 对于同一规格的钢筋混凝土基座，在不同型号各类水泵的总重量中，选取最大值作为荷载标准值 p 。

荷载标准值 p=水泵重+电机重+机组底座重+混凝土基座重

荷载设计值 Pn=1.3 × 1.2P

式中 1.3 为动力系数　　1.2 为分项系数。

2) 将 Pn 置于板带中心，将隔振器数量作为支点，按多支点板进行计算。

钢筋混凝土基座选用表说明

5 配筋说明

5.1 ①号②号为钢筋混凝土基座主筋，置于板底。

5.2 在钢筋混凝土基座板面配置φ 8~φ 10 钢筋网(即③，④号钢筋)。

5.3 为了便于控制板面和板底两层钢筋网之间的位置，沿板长和板宽方向配置φ 6@400 “S”型钢筋，长度为 H-30 。

5.4 各种规格的钢筋混凝土基座保护层厚度均为 15mm 。

6 通用钢筋混凝土基座的选用方法

6.1 凡本图集中未列入的各类水泵需要放置隔振垫时，可根据该水泵机座的地脚螺栓尺寸，确定钢筋混凝土基座的长和宽，从钢筋混凝土基座规格表中查出相应的基座类型。

6.2 荷载标准值(水泵重+电机重+机组底座重+混凝土基座重)在上表中最大荷载标准值范围以内者，可从上表中直接查出其钢筋；荷载标准值超出最大荷载标准值者，应由结构设计人员按说明中第四条要求计算配筋。

6.3 钢筋的长度等于相应基座的长、宽、高，减去 30mm 。

7 吊钩设置

7.1 各种规格的钢筋混凝土基座均统一设置四个吊钩，吊钩位于基座侧边中线上(沿长边方向)离开板端 200，对称设置。

7.2 吊钩直径规格：φ 8 。

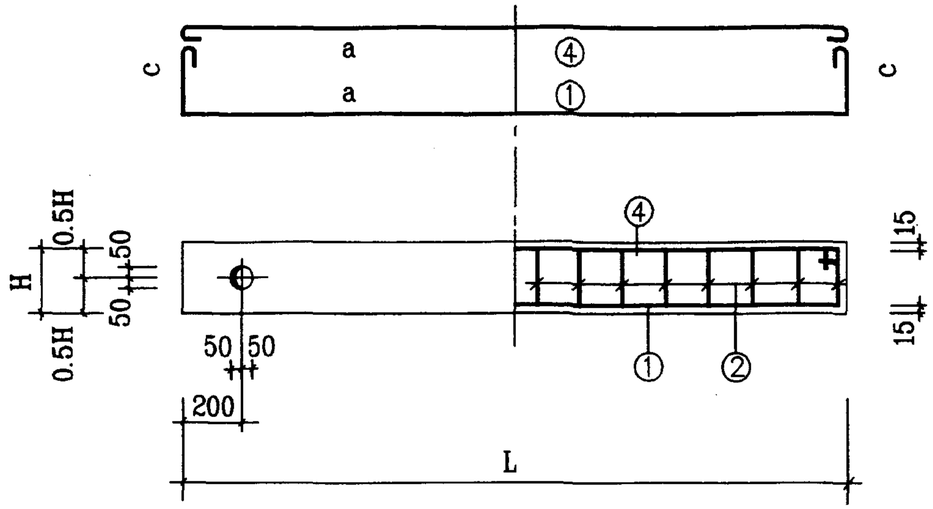

A-A 剖面图

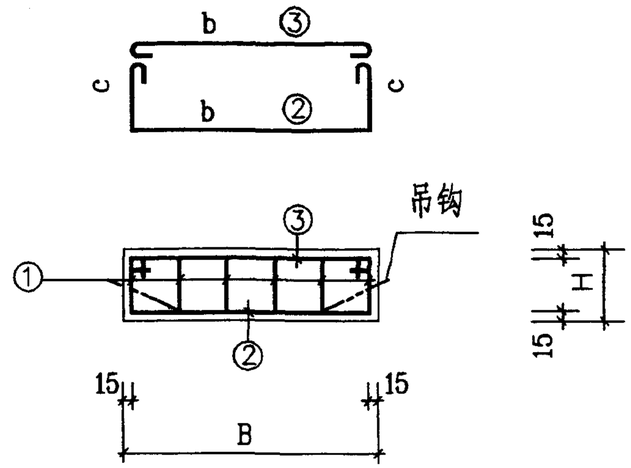

B-B 剖面图

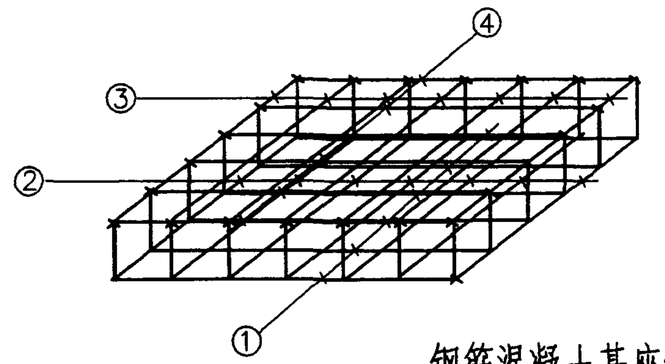

钢筋混凝土基座钢筋骨架示意图

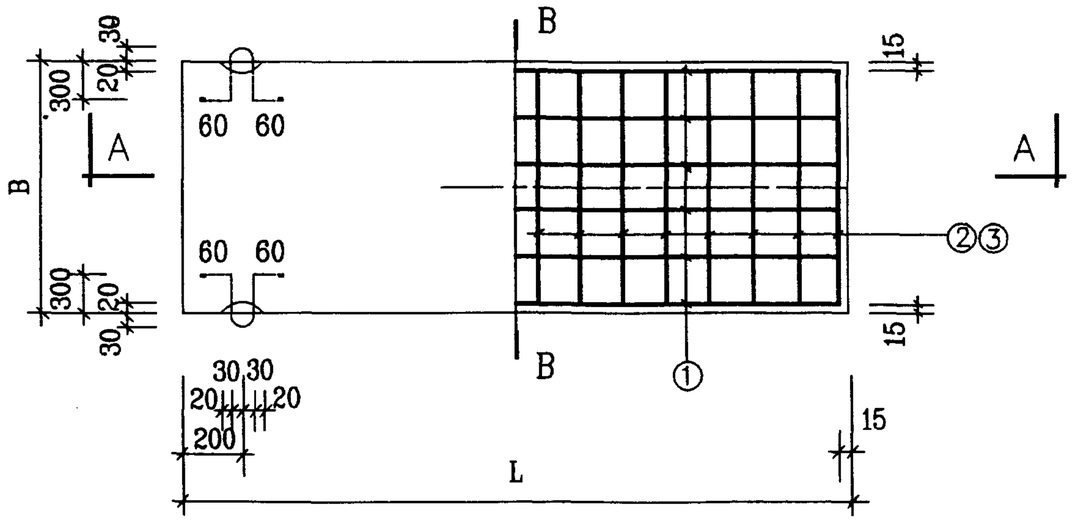

钢筋混凝土基座模板及配筋图

说明:

1. 钢筋混凝土基座混凝土 C 20 钢筋 I 级（以 Φ 表示）。
2. 设备用预埋件（大小尺寸）详见水泵安装图 98S102-57 地脚螺栓平面位置图。

钢筋混凝土基座模板及配筋图						图集号	98S102
审核		校对		设计		页	56

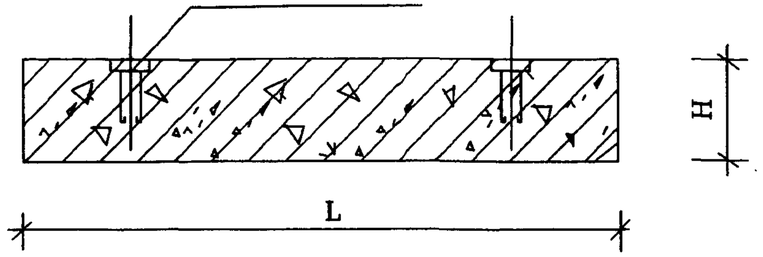

1-1 剖面图

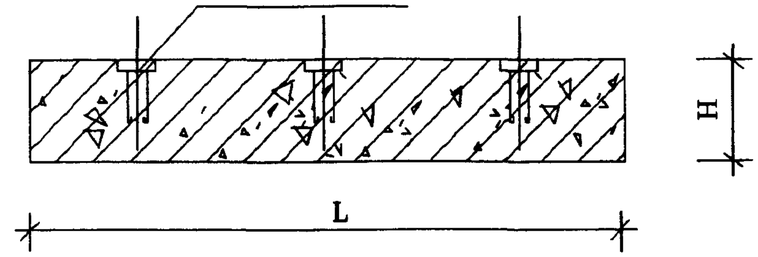

2-2 剖面图

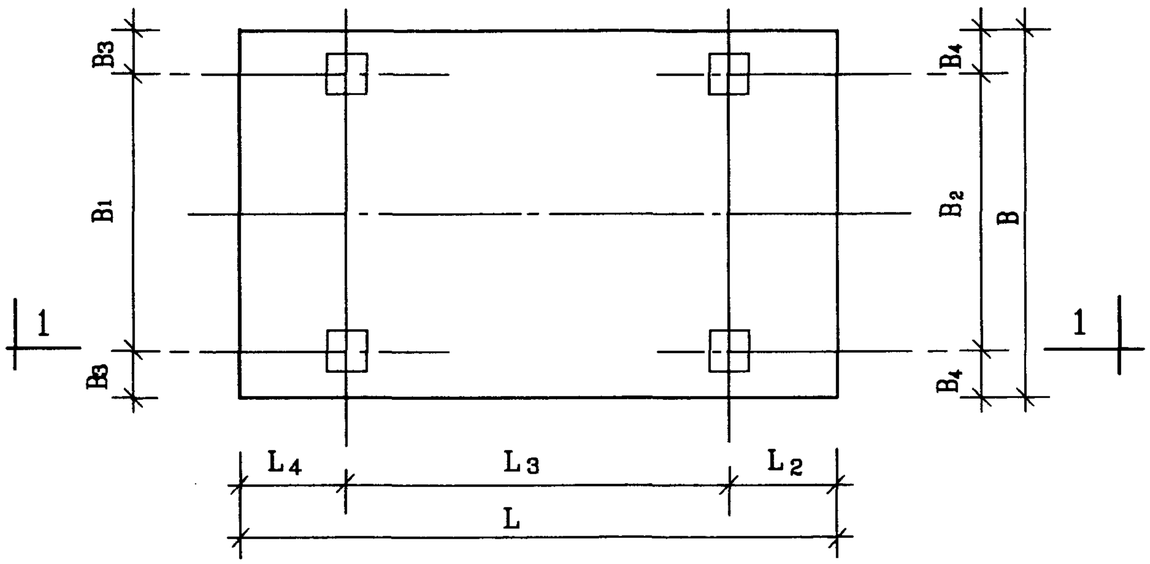

IS.ISR 型、TSWA 型混凝土基座地脚螺栓平面位置图

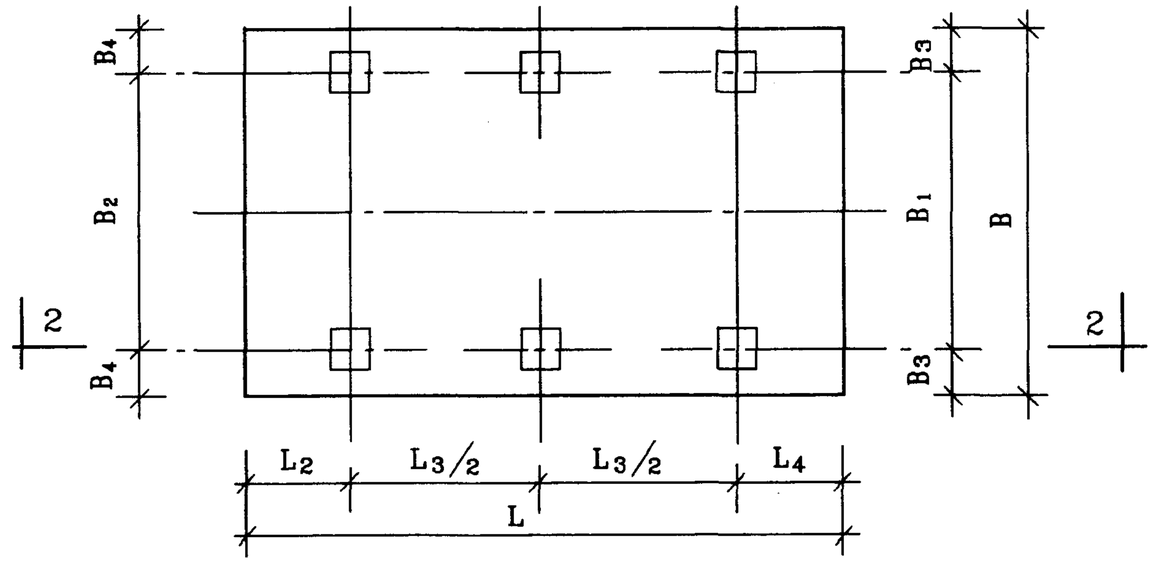

DA1型、S.SA.SAP型、SH 型混凝土基座地脚螺栓平面位置图

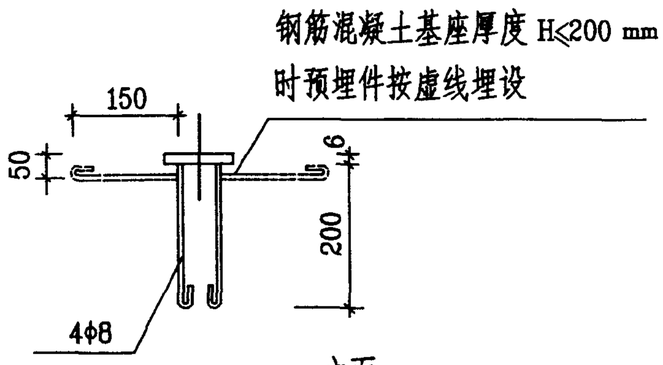

立面

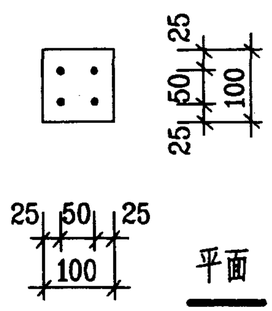

平面

预埋件大样

说明:

本图尺寸详见图98S102-7~11(IS、ISR型)、28~29(DA1型)、37~38(TSWA型)、45(S.SA.SAP型)、50(SH型)。

钢筋混凝土基座地脚螺栓平面位置图						图集号	98S102
审核		校对		设计		页	57

IS 、 ISR 型离心泵(1450r/min)钢筋混凝土基座选用表(一)

序号	水泵型号	电机型号	钢筋混凝土基座尺寸			钢筋表													
			L (mm)	B (mm)	H (mm)	①				②				③			④		
						a	c	直径	数量	b	c	直径	数量	b	直径	数量	a	直径	数量
1	IS 、 ISR50-32-125	Y801-4	1000	600	100	970	70	ϕ 8	5	570	70	ϕ 8	6	570	ϕ 8	6	970	ϕ 8	5
2	IS 、 ISR50-32-125A	Y801-4	1000	600	100	970	70	ϕ 8	5	570	70	ϕ 8	6	570	ϕ 8	6	970	ϕ 8	5
3	IS 、 ISR50-32-160	Y801-4	1000	600	100	970	70	ϕ 8	5	570	70	ϕ 8	6	570	ϕ 8	6	970	ϕ 8	5
4	IS 、 ISR50-32-160A	Y801-4	1000	600	100	970	70	ϕ 8	5	570	70	ϕ 8	6	570	ϕ 8	6	970	ϕ 8	5
5	IS 、 ISR50-32-160B	Y801-4	1000	600	100	970	70	ϕ 8	5	570	70	ϕ 8	6	570	ϕ 8	6	970	ϕ 8	5
6	IS 、 ISR50-32-200	Y802-4	1000	600	100	970	70	ϕ 8	5	570	70	ϕ 8	6	570	ϕ 8	6	970	ϕ 8	5
7	IS 、 ISR50-32-200A	Y802-4	1000	600	100	970	70	ϕ 10	5	570	70	ϕ 8	6	570	ϕ 8	6	970	ϕ 8	5
8	IS 、 ISR50-32-200B	Y802-4	1000	600	100	970	70	ϕ 10	5	570	70	ϕ 8	6	570	ϕ 8	6	970	ϕ 8	5
9	IS 、 ISR50-32-250	Y90L-4	1200	650	150	1170	120	ϕ 10	5	620	120	ϕ 8	7	620	ϕ 8	7	1170	ϕ 8	5
10	IS 、 ISR50-32-250A	Y90L-4	1200	650	150	1170	120	ϕ 10	5	620	120	ϕ 8	7	620	ϕ 8	7	1170	ϕ 8	5
11	IS 、 ISR50-32-250B	Y90S-4	1200	650	150	1170	120	ϕ 10	5	620	120	ϕ 8	7	620	ϕ 8	7	1170	ϕ 8	5
12	IS 、 ISR65-50-125	Y801-4	1000	600	100	970	70	ϕ 8	5	570	70	ϕ 8	6	570	ϕ 8	6	970	ϕ 8	5
13	IS 、 ISR65-50-125A	Y801-4	1000	600	100	970	70	ϕ 8	5	570	70	ϕ 8	6	570	ϕ 8	6	970	ϕ 8	5
14	IS 、 ISR65-50-160	Y802-4	1000	600	100	970	70	ϕ 10	5	570	70	ϕ 8	6	570	ϕ 8	6	970	ϕ 8	5
15	IS 、 ISR65-50-160A	Y802-4	1000	600	100	970	70	ϕ 10	5	570	70	ϕ 8	6	570	ϕ 8	6	970	ϕ 8	5
16	IS 、 ISR65-50-160B	Y801-4	1000	600	100	970	70	ϕ 10	5	570	70	ϕ 8	6	570	ϕ 8	6	970	ϕ 8	5
17	IS 、 ISR65-40-200	Y90S-4	1100	600	150	1070	120	ϕ 10	5	570	120	ϕ 8	6	570	ϕ 8	6	1070	ϕ 8	5
18	IS 、 ISR65-40-200A	Y90S-4	1100	600	150	1070	120	ϕ 10	5	570	120	ϕ 8	6	570	ϕ 8	6	1070	ϕ 8	5
19	IS 、 ISR65-40-200B	Y802-4	1100	600	150	1070	120	ϕ 10	5	570	120	ϕ 8	6	570	ϕ 8	6	1070	ϕ 8	5
20	IS 、 ISR65-40-250	$Y100L_1$-4	1200	650	150	1170	120	ϕ 10	5	620	120	ϕ 8	6	620	ϕ 8	6	1170	ϕ 8	5
21	IS 、 ISR65-40-250A	$Y100L_1$-4	1200	650	150	1170	120	ϕ 10	5	620	120	ϕ 8	6	620	ϕ 8	6	1170	ϕ 8	5
22	IS 、 ISR65-40-250B	Y90L-4	1200	650	150	1170	120	ϕ 10	5	620	120	ϕ 8	6	620	ϕ 8	6	1170	ϕ 8	5
23	IS 、 ISR65-40-315	Y112M-4	1300	700	150	1270	120	ϕ 10	6	670	120	ϕ 8	7	670	ϕ 8	7	1270	ϕ 8	6
24	IS 、 ISR65-40-315A	Y112M-4	1300	700	150	1270	120	ϕ 10	6	670	120	ϕ 8	7	670	ϕ 8	7	1270	ϕ 8	6
25	IS 、 ISR65-40-315B	$Y100L_2$-4	1300	700	150	1270	120	ϕ 10	6	670	120	ϕ 8	7	670	ϕ 8	7	1270	ϕ 8	6
26	IS 、 ISR65-40-315C	$Y100L_2$-4	1300	700	150	1270	120	ϕ 10	6	670	120	ϕ 8	7	670	ϕ 8	7	1270	ϕ 8	6
27	IS 、 ISR80-65-125	Y802-4	1000	600	100	970	70	ϕ 10	5	570	70	ϕ 8	6	570	ϕ 8	6	970	ϕ 8	5
28	IS 、 ISR80-65-125A	Y801-4	1000	600	100	970	70	ϕ 10	5	570	70	ϕ 8	6	570	ϕ 8	6	970	ϕ 8	5
29	IS 、 ISR80-65-160	Y90L-4	1100	600	150	1070	120	ϕ 10	5	570	120	ϕ 8	6	570	ϕ 8	6	1070	ϕ 8	5
30	IS 、 ISR80-65-160A	Y90S-4	1100	600	150	1070	120	ϕ 10	5	570	120	ϕ 8	6	570	ϕ 8	6	1070	ϕ 8	5

IS 、 ISR 型离心泵(1450r/min)钢筋混凝土基座选用表(二)

序号	水泵型号	电机型号	钢筋混凝土基座尺寸			钢筋表													
			L (mm)	B (mm)	H (mm)	①				②				③			④		
						a	c	直径	数量	b	c	直径	数量	b	直径	数量	a	直径	数量
31	IS 、 ISR80- 65-160B	Y802-4	1100	600	150	1070	120	ϕ 10	5	570	120	ϕ 8	6	570	ϕ 8	6	1070	ϕ 8	5
32	IS 、 ISR80- 50-200	$Y100L_1$-4	1100	600	150	1070	120	ϕ 10	5	570	120	ϕ 8	6	570	ϕ 8	6	1070	ϕ 8	5
33	IS 、 ISR80- 50-200A	Y90L-4	1100	600	150	1070	120	ϕ 10	5	570	120	ϕ 8	6	570	ϕ 8	6	1070	ϕ 8	5
34	IS 、 ISR80- 50-200B	Y90L-4	1100	600	150	1070	120	ϕ 10	5	570	120	ϕ 8	6	570	ϕ 8	6	1070	ϕ 8	5
35	IS 、 ISR80- 50-250	$Y100L_2$-4	1200	650	150	1170	120	ϕ 10	5	620	120	ϕ 8	6	620	ϕ 8	6	1170	ϕ 8	5
36	IS 、 ISR80- 50-250A	$Y100L_2$-4	1200	650	150	1170	120	ϕ 10	5	620	120	ϕ 8	6	620	ϕ 8	6	1170	ϕ 8	5
37	IS 、 ISR80- 50-250B	$Y100L_1$-4	1200	650	150	1170	120	ϕ 10	5	620	120	ϕ 8	6	620	ϕ 8	6	1170	ϕ 8	5
38	IS 、 ISR80- 50-315	Y132S-4	1300	700	150	1270	120	ϕ 10	6	670	120	ϕ 8	7	670	ϕ 8	7	1270	ϕ 8	6
39	IS 、 ISR80- 50-315A	Y132S-4	1300	700	150	1270	120	ϕ 10	6	670	120	ϕ 8	7	670	ϕ 8	7	1270	ϕ 8	6
40	IS 、 ISR80- 50-315B	Y132S-4	1300	700	150	1270	120	ϕ 10	6	670	120	ϕ 8	7	670	ϕ 8	7	1270	ϕ 8	6
41	IS 、 ISR80- 50-315C	Y112M-4	1300	700	150	1270	120	ϕ 10	6	670	120	ϕ 8	7	670	ϕ 8	7	1270	ϕ 8	6
42	IS 、 ISR100- 80-125	Y90L-4	1100	600	150	1070	120	ϕ 10	5	570	120	ϕ 8	6	570	ϕ 8	6	1070	ϕ 8	5
43	IS 、 ISR100- 80-125A	Y90S-4	1100	600	150	1070	120	ϕ 10	5	570	120	ϕ 8	6	570	ϕ 8	6	1070	ϕ 8	5
44	IS 、 ISR100- 80-160	$Y100L_1$-4	1200	650	150	1170	120	ϕ 10	5	620	120	ϕ 8	6	620	ϕ 8	6	1170	ϕ 8	5
45	IS 、 ISR100- 80-160A	$Y100L_1$-4	1200	650	150	1170	120	ϕ 10	5	620	120	ϕ 8	6	620	ϕ 8	6	1170	ϕ 8	5
46	IS 、 ISR100- 80-160B	Y90L-4	1200	650	150	1170	120	ϕ 10	5	620	120	ϕ 8	6	620	ϕ 8	6	1170	ϕ 8	5
47	IS 、 ISR100- 65-200	Y112M-4	1300	700	150	1270	120	ϕ 10	5	670	120	ϕ 8	7	670	ϕ 8	7	1270	ϕ 8	5
48	IS 、 ISR100- 65-200A	$Y100L_2$-4	1300	700	150	1270	120	ϕ 10	5	670	120	ϕ 8	7	670	ϕ 8	7	1270	ϕ 8	5
49	IS 、 ISR100- 65-200B	$Y100L_1$-4	1300	700	150	1270	120	ϕ 10	5	670	120	ϕ 8	7	670	ϕ 8	7	1270	ϕ 8	5
50	IS 、 ISR100- 65-250	Y132S-4	1300	700	150	1270	120	ϕ 10	6	670	120	ϕ 8	7	670	ϕ 8	7	1270	ϕ 8	6
51	IS 、 ISR100- 65-250A	Y132S-4	1300	700	150	1270	120	ϕ 10	6	670	120	ϕ 8	7	670	ϕ 8	7	1270	ϕ 8	6
52	IS 、 ISR100- 65-250B	Y112M-4	1300	700	150	1270	120	ϕ 10	6	670	120	ϕ 8	7	670	ϕ 8	7	1270	ϕ 8	6
53	IS 、 ISR100- 65-315	Y160M-4	1500	750	150	1470	120	ϕ 10	7	720	120	ϕ 8	7	720	ϕ 8	7	1470	ϕ 8	7
54	IS 、 ISR100- 65-315A	Y132M-4	1500	750	150	1470	120	ϕ 10	7	720	120	ϕ 8	7	720	ϕ 8	7	1470	ϕ 8	7
55	IS 、 ISR100- 65-315B	Y132M-4	1500	750	150	1470	120	ϕ 10	7	720	120	ϕ 8	7	720	ϕ 8	7	1470	ϕ 8	7
56	IS 、 ISR100- 65-315C	Y132M-4	1500	750	150	1470	120	ϕ 10	7	720	120	ϕ 8	7	720	ϕ 8	7	1470	ϕ 8	7
57	IS 、 ISR125- 100-200	Y132M-4	1300	700	150	1270	120	ϕ 10	6	670	120	ϕ 8	7	670	ϕ 8	7	1270	ϕ 8	6
58	IS 、 ISR125- 100-200A	Y132S-4	1300	700	150	1270	120	ϕ 10	6	670	120	ϕ 8	7	670	ϕ 8	7	1270	ϕ 8	6
59	IS 、 ISR125- 100-200B	Y112M-4	1300	700	150	1270	120	ϕ 10	6	670	120	ϕ 8	7	670	ϕ 8	7	1270	ϕ 8	6
60	IS 、 ISR125- 100-250	Y160M-4	1500	750	150	1470	120	ϕ 10	7	720	120	ϕ 8	7	720	ϕ 8	7	1470	ϕ 8	7

IS 、 ISR 型离心泵(1450r/min)钢筋混凝土基座选用表(三)

序号	水泵型号	电机型号	钢筋混凝土基座尺寸			钢筋表													
			L (mm)	B (mm)	H (mm)	①				②				③			④		
						a	c	直径	数量	b	c	直径	数量	b	直径	数量	a	直径	数量
61	IS 、 ISR125- 100-250A	Y132M-4	1500	750	150	1470	120	ϕ 10	7	720	120	ϕ 8	7	720	ϕ 8	7	1470	ϕ 8	7
62	IS 、 ISR125- 100-250B	Y132M-4	1500	750	150	1470	120	ϕ 10	7	720	120	ϕ 8	7	720	ϕ 8	7	1470	ϕ 8	7
63	IS 、 ISR125- 100-315	Y160L-4	1600	850	200	1570	170	ϕ 10	8	820	170	ϕ 8	10	820	ϕ 8	10	1570	ϕ 8	8
64	IS 、 ISR125- 100-315A	Y160L-4	1600	850	200	1570	170	ϕ 10	8	820	170	ϕ 8	10	820	ϕ 8	10	1570	ϕ 8	8
65	IS 、 ISR125- 100-315B	Y160M-4	1500	750	150	1470	120	ϕ 10	6	720	120	ϕ 8	9	720	ϕ 8	9	1470	ϕ 8	6
66	IS 、 ISR125- 100-315C	Y160M-4	1500	750	150	1470	120	ϕ 10	6	720	120	ϕ 8	9	720	ϕ 8	9	1470	ϕ 8	6
67	IS 、 ISR125- 100-400	Y200L-4	1800	850	200	1770	170	ϕ 10	7	820	170	ϕ 8	10	820	ϕ 8	10	1770	ϕ 8	7
68	IS 、 ISR125- 100-400A	Y180L-4	1800	850	200	1770	170	ϕ 10	7	820	170	ϕ 8	10	820	ϕ 8	10	1770	ϕ 8	7
69	IS 、 ISR125- 100-400B	Y180M-4	1800	850	200	1770	170	ϕ 10	7	820	170	ϕ 8	10	820	ϕ 8	10	1770	ϕ 8	7
70	IS 、 ISR150- 125-250	Y180M-4	1600	850	200	1570	170	ϕ 10	6	820	170	ϕ 8	9	820	ϕ 8	9	1570	ϕ 8	6
71	IS 、 ISR150- 125-250A	Y160L-4	1600	850	200	1570	170	ϕ 10	6	820	170	ϕ 8	9	820	ϕ 8	9	1570	ϕ 8	6
72	IS 、 ISR150- 125-250B	Y160M-4	1500	750	150	1470	120	ϕ 10	6	720	120	ϕ 8	9	720	ϕ 8	9	1470	ϕ 8	6
73	IS 、 ISR150- 125-315	Y200L-4	1800	850	200	1770	170	ϕ 10	7	820	170	ϕ 8	10	820	ϕ 8	10	1770	ϕ 8	7
74	IS 、 ISR150- 125-315A	Y180L-4	1800	850	200	1770	170	ϕ 10	7	820	170	ϕ 8	10	820	ϕ 8	10	1770	ϕ 8	7
75	IS 、 ISR150- 125-315B	Y180M-4	1800	850	200	1770	170	ϕ 10	7	820	170	ϕ 8	10	820	ϕ 8	10	1770	ϕ 8	7
76	IS 、 ISR150- 125-400	Y225M-4	1800	850	200	1770	170	ϕ 10	7	820	170	ϕ 8	10	820	ϕ 8	10	1770	ϕ 8	7
77	IS 、 ISR150- 125-400A	Y225S-4	1800	850	200	1770	170	ϕ 10	7	820	170	ϕ 8	10	820	ϕ 8	10	1770	ϕ 8	7
78	IS 、 ISR150- 125-400B	Y200L-4	1800	850	200	1770	170	ϕ 10	7	820	170	ϕ 8	10	820	ϕ 8	10	1770	ϕ 8	7
79	IS 、 ISR200- 150-250	Y225S-4	1800	850	200	1770	170	ϕ 10	7	820	170	ϕ 8	10	820	ϕ 8	10	1770	ϕ 8	7
80	IS 、 ISR200- 150-250A	Y200L-4	1800	850	200	1770	170	ϕ 10	7	820	170	ϕ 8	10	820	ϕ 8	10	1770	ϕ 8	7
81	IS 、 ISR200- 150-250B	Y180L-4	1800	850	200	1770	170	ϕ 10	7	820	170	ϕ 8	10	820	ϕ 8	10	1770	ϕ 8	7
82	IS 、 ISR200- 150-315	Y250M-4	2000	950	200	1970	170	ϕ 10	8	920	170	ϕ 8	10	920	ϕ 8	10	1970	ϕ 8	8
83	IS 、 ISR200- 150-315A	Y225M-4	2000	950	200	1970	170	ϕ 10	8	920	170	ϕ 8	10	920	ϕ 8	10	1970	ϕ 8	8
84	IS 、 ISR200- 150-315B	Y225S-4	2000	950	200	1970	170	ϕ 10	8	920	170	ϕ 8	10	920	ϕ 8	10	1970	ϕ 8	8
85	IS 、 ISR200- 150-400	Y280M-4	2000	950	200	1970	170	ϕ 10	8	920	170	ϕ 8	10	920	ϕ 8	10	1970	ϕ 8	8
86	IS 、 ISR200- 150-400A	Y280S-4	2000	950	200	1970	170	ϕ 10	8	920	170	ϕ 8	10	920	ϕ 8	10	1970	ϕ 8	8
87	IS 、 ISR200- 150-400B	Y250M-4	2000	950	200	1970	170	ϕ 10	8	920	170	ϕ 8	10	920	ϕ 8	10	1970	ϕ 8	8

IS 、 ISR 型离心泵(2900r/min)钢筋混凝土基座选用表(一)

序号	水泵型号	电机型号	钢筋混凝土基座尺寸			钢筋表													
			L (mm)	B (mm)	H (mm)	①				②				③			④		
						a	c	直径	数量	b	c	直径	数量	b	直径	数量	a	直径	数量
1	IS 、 ISR50-32-125	Y90L-2	1100	600	100	1070	70	φ8	5	570	70	φ8	6	570	φ8	6	1070	φ8	5
2	IS 、 ISR50-32-125A	Y90S-2	1000	600	100	970	70	φ8	5	570	70	φ8	6	570	φ8	6	970	φ8	5
3	IS 、 ISR50-32-160	Y100L-2	1100	600	100	1070	70	φ8	5	570	70	φ8	6	570	φ8	6	1070	φ8	5
4	IS 、 ISR50-32-160A	Y90L-2	1100	600	100	1070	70	φ8	5	570	70	φ8	6	570	φ8	6	1070	φ8	5
5	IS 、 ISR50-32-160B	Y90L-2	1100	600	100	1070	70	φ8	5	570	70	φ8	6	570	φ8	6	1070	φ8	5
6	IS 、 ISR50-32-200	$Y132S_1$-2	1100	650	100	1070	70	φ8	6	620	70	φ8	6	620	φ8	6	1070	φ8	6
7	IS 、 ISR50-32-200A	Y112M-2	1100	600	100	1070	70	φ10	5	570	70	φ8	6	570	φ8	6	1070	φ8	5
8	IS 、 ISR50-32-200B	Y112M-2	1100	600	100	1070	70	φ10	5	570	70	φ8	6	570	φ8	6	1070	φ8	5
9	IS 、 ISR50-32-250	$Y160M_1$-2	1500	750	150	1470	120	φ10	6	720	120	φ8	9	720	φ8	9	1470	φ8	6
10	IS 、 ISR50-32-250A	$Y132S_2$-2	1350	700	150	1320	120	φ10	6	670	120	φ8	8	670	φ8	8	1320	φ8	6
11	IS 、 ISR50-32-250B	$Y132S_2$-2	1350	700	150	1320	120	φ10	6	670	120	φ8	8	670	φ8	8	1320	φ8	6
12	IS 、 ISR65-50-125	Y100L-2	1100	600	100	1070	70	φ8	5	570	70	φ8	6	570	φ8	6	1070	φ8	5
13	IS 、 ISR65-50-125A	Y90L-2	1100	600	100	1070	70	φ8	5	570	70	φ8	6	570	φ8	6	1070	φ8	5
14	IS 、 ISR65-50-160	$Y132S_1$-2	1200	650	150	1170	120	φ10	6	620	120	φ8	7	620	φ8	7	1170	φ8	6
15	IS 、 ISR65-50-160A	Y112M-2	1100	600	150	1070	120	φ10	5	570	120	φ8	6	570	φ8	6	1070	φ8	5
16	IS 、 ISR65-50-160B	Y100L-2	1100	600	150	1070	120	φ10	5	570	120	φ8	6	570	φ8	6	1070	φ8	5
17	IS 、 ISR65-40-200	$Y132S_2$-2	1200	650	150	1170	120	φ10	6	620	120	φ8	7	620	φ8	7	1170	φ8	6
18	IS 、 ISR65-40-200A	$Y132S_2$-2	1200	650	150	1170	120	φ10	6	620	120	φ8	7	620	φ8	7	1170	φ8	6
19	IS 、 ISR65-40-200B	$Y132S_1$-2	1200	650	150	1170	120	φ10	6	620	120	φ8	7	620	φ8	7	1170	φ8	6
20	IS 、 ISR65-40-250	$Y160M_2$-2	1500	750	150	1470	120	φ10	6	720	120	φ8	9	720	φ8	9	1470	φ8	6
21	IS 、 ISR65-40-250A	$Y160M_1$-2	1500	750	150	1470	120	φ10	6	720	120	φ8	9	720	φ8	9	1470	φ8	6
22	IS 、 ISR65-40-250B	$Y160M_1$-2	1500	750	150	1470	120	φ10	6	720	120	φ8	9	720	φ8	9	1470	φ8	6
23	IS 、 ISR65-40-315	$Y200L_1$-2	1600	850	150	1570	120	φ10	9	820	120	φ8	9	820	φ8	9	1570	φ8	9
24	IS 、 ISR65-40-315A	$Y200L_1$-2	1600	850	150	1570	120	φ10	9	820	120	φ8	9	820	φ8	9	1570	φ8	9
25	IS 、 ISR65-40-315B	Y180M-2	1500	750	150	1470	120	φ10	6	720	120	φ8	8	720	φ8	8	1470	φ8	6
26	IS 、 ISR65-40-315C	Y160L-2	1500	750	150	1470	120	φ10	6	720	120	φ8	8	720	φ8	8	1470	φ8	6
27	IS 、 ISR80-65-125	$Y132S_1$-2	1200	650	150	1170	120	φ10	6	620	120	φ8	8	620	φ8	8	1170	φ8	6
28	IS 、 ISR80-65-125A	Y112M-2	1100	600	150	1070	120	φ10	5	570	120	φ8	6	570	φ8	6	1070	φ8	5
29	IS 、 ISR80-65-160	$Y132S_2$-2	1200	650	150	1170	120	φ10	6	620	120	φ8	7	620	φ8	7	1170	φ8	6
30	IS 、 ISR80-65-160A	$Y132S_2$-2	1200	650	150	1170	120	φ10	6	620	120	φ8	7	620	φ8	7	1170	φ8	6
31	IS 、 ISR80-65-160B	$Y132S_1$-2	1200	650	150	1170	120	φ10	6	620	120	φ8	7	620	φ8	7	1170	φ8	6
32	IS 、 ISR80-50-200	$Y160M_2$-2	1300	700	150	1270	120	φ10	6	670	120	φ8	8	670	φ8	8	1270	φ8	6
33	IS 、 ISR80-50-200A	$Y160M_1$-2	1300	700	150	1270	120	φ10	6	670	120	φ8	8	670	φ8	8	1270	φ8	6

IS、ISR 型离心泵(2900r/min)钢筋混凝土基座选用表(二)

序号	水泵型号	电机型号	钢筋混凝土基座尺寸			钢筋表													
			L (mm)	B (mm)	H (mm)	①				②				③			④		
						c a c				c b c				b			a		
						a	c	直径	数量	b	c	直径	数量	b	直径	数量	a	直径	数量
34	IS、ISR80-50-200B	$Y160M_1$-2	1300	700	150	1270	120	φ10	6	670	120	φ8	8	670	φ8	8	1270	φ8	6
35	IS、ISR80-50-250	Y180M-2	1500	750	150	1470	120	φ10	6	720	120	φ8	9	720	φ8	9	1470	φ8	6
36	IS、ISR80-50-250A	Y160L-2	1500	750	150	1470	120	φ10	6	720	120	φ8	9	720	φ8	9	1470	φ8	6
37	IS、ISR80-50-250B	$Y160M_2$-2	1500	750	150	1470	120	φ10	6	720	120	φ8	9	720	φ8	9	1470	φ8	6
38	IS、ISR80-50-315	$Y200L_2$-2	1600	850	150	1570	120	φ10	7	820	120	φ8	9	820	φ8	9	1570	φ8	7
39	IS、ISR80-50-315A	$Y200L_2$-2	1600	850	150	1570	120	φ10	7	820	120	φ8	9	820	φ8	9	1570	φ8	7
40	IS、ISR80-50-315B	$Y200L_1$-2	1600	850	150	1570	120	φ10	7	820	120	φ8	9	820	φ8	9	1570	φ8	7
41	IS、ISR80-50-315C	$Y200L_1$-2	1600	850	150	1570	120	φ10	7	820	120	φ8	9	820	φ8	9	1570	φ8	7
42	IS、ISR100-80-125	$Y160M_1$-2	1300	700	150	1270	120	φ10	6	670	120	φ8	8	670	φ8	8	1270	φ8	6
43	IS、ISR100-80-125A	$Y132S_2$-2	1200	650	150	1170	120	φ10	6	620	120	φ8	7	620	φ8	7	1170	φ8	6
44	IS、ISR100-80-160	$Y160M_2$-2	1500	750	150	1470	120	φ10	6	720	120	φ8	9	720	φ8	9	1470	φ8	6
45	IS、ISR100-80-160A	$Y160M_1$-2	1500	750	150	1470	120	φ10	6	720	120	φ8	9	720	φ8	9	1470	φ8	6
46	IS、ISR100-80-160B	$Y160M_1$-2	1500	750	150	1470	120	φ10	6	720	120	φ8	9	720	φ8	9	1470	φ8	6
47	IS、ISR100-65-200	Y180M-2	1500	750	150	1470	120	φ10	6	720	120	φ8	9	720	φ8	9	1470	φ8	6
48	IS、ISR100-65-200A	Y160L-2	1500	750	150	1470	120	φ10	6	720	120	φ8	9	720	φ8	9	1470	φ8	6
49	IS、ISR100-65-200B	$Y160M_2$-2	1500	750	150	1470	120	φ10	6	720	120	φ8	9	720	φ8	9	1470	φ8	6
50	IS、ISR100-65-250	$Y200L_2$-2	1600	850	150	1570	120	φ10	7	820	120	φ8	9	820	φ8	9	1570	φ8	7
51	IS、ISR100-65-250A	$Y200L_1$-2	1600	850	150	1570	120	φ10	7	820	120	φ8	9	820	φ8	9	1570	φ8	7
52	IS、ISR100-65-250B	$Y200L_1$-2	1600	850	150	1570	120	φ10	7	820	120	φ8	9	820	φ8	9	1570	φ8	7
53	IS、ISR100-65-315	Y280S-2	2000	950	200	1970	170	φ10	8	920	170	φ8	11	920	φ8	11	1970	φ8	8
54	IS、ISR100-65-315A	Y250M-2	1800	850	200	1770	170	φ10	7	820	170	φ8	10	820	φ8	10	1770	φ8	7
55	IS、ISR100-65-315B	Y250M-2	1800	850	200	1770	170	φ10	7	820	170	φ8	10	820	φ8	10	1770	φ8	7
56	IS、ISR100-65-315C	Y225M-2	1800	850	200	1770	170	φ10	7	820	170	φ8	10	820	φ8	10	1770	φ8	7
57	IS、ISR125-100-200	Y225M-2	1600	850	150	1570	120	φ10	7	820	120	φ8	9	820	φ8	9	1570	φ8	7
58	IS、ISR125-100-200A	$Y200L_2$-2	1600	850	150	1570	120	φ10	7	820	120	φ8	9	820	φ8	9	1570	φ8	7
59	IS、ISR125-100-200B	$Y200L_1$-2	1600	850	150	1570	120	φ10	7	820	120	φ8	9	820	φ8	9	1570	φ8	7
60	IS、ISR125-100-250	Y280S-2	2000	950	200	1970	170	φ10	8	920	170	φ8	9	920	φ8	9	1970	φ8	8
61	IS、ISR125-100-250A	Y250M-2	1800	850	200	1770	170	φ10	7	820	170	φ8	11	820	φ8	11	1770	φ8	7
62	IS、ISR125-100-250B	Y225M-2	1800	850	200	1770	170	φ10	7	820	170	φ8	10	820	φ8	10	1770	φ8	7
63	IS、ISR125-100-315	Y315S-2	2000	1000	200	1970	170	φ10	8	970	170	φ8	11	970	φ8	11	1970	φ8	8
64	IS、ISR125-100-315A	Y315S-2	2000	1000	200	1970	170	φ10	8	970	170	φ8	11	970	φ8	11	1970	φ8	8
65	IS、ISR125-100-315B	Y280M-2	2000	950	200	1970	170	φ10	8	920	170	φ8	11	920	φ8	11	1970	φ8	8
66	IS、ISR125-100-315C	Y280S-2	2000	950	200	1970	170	φ10	8	920	170	φ8	11	920	φ8	11	1970	φ8	8

DA_1 型离心泵钢筋混凝土基座选用表(一)

序号	水泵型号	电机型号	钢筋混凝土基座尺寸			钢筋表													
			L (mm)	B (mm)	H (mm)	①				②				③			④		
						a	c	直径	数量	b	c	直径	数量	b	直径	数量	a	直径	数量
1	DA_1—50×2	Y90L-2	1000	650	150	970	120	φ8	5	620	120	φ8	7	620	φ8	7	970	φ8	5
2	DA_1—50×3	Y100L-2	1100	650	150	1070	120	φ8	5	620	120	φ8	7	620	φ8	7	1070	φ8	5
3	DA_1—50×4	Y112M-2	1100	650	150	1070	120	φ8	5	620	120	φ8	7	620	φ8	7	1070	φ8	5
4	DA_1—50×5	$Y132S_1$-2	1300	700	150	1270	120	φ8	5	670	120	φ8	8	670	φ8	8	1270	φ8	5
5	DA_1—50×6	$Y132S_1$-2	1300	700	150	1270	120	φ8	5	670	120	φ8	8	670	φ8	8	1270	φ8	5
6	DA_1—50×7	$Y132S_2$-2	1500	700	200	1470	170	φ10	5	670	170	φ8	9	670	φ8	9	1470	φ8	5
7	DA_1—50×8	$Y132S_2$-2	1500	700	200	1470	170	φ10	5	670	170	φ8	9	670	φ8	9	1470	φ8	5
8	DA_1—50×9	$Y132S_2$-2	1500	700	200	1470	170	φ10	5	670	170	φ8	9	670	φ8	9	1470	φ8	5
9	DA_1—50×10	$Y160M_1$-2	1800	750	200	1770	170	φ10	6	720	170	φ8	10	720	φ8	10	1770	φ8	6
10	DA_1—50×11	$Y160M_1$-2	1800	750	200	1770	170	φ10	6	720	170	φ8	10	720	φ8	10	1770	φ8	6
11	DA_1—50×12	$Y160M_1$-2	1800	750	200	1770	170	φ10	6	720	170	φ8	10	720	φ8	10	1770	φ8	6
12	DA_1—80×2	Y100L-2	1100	750	150	1070	120	φ8	6	720	120	φ8	7	720	φ8	7	1070	φ8	6
13	DA_1—80×3	$Y132S_1$-2	1400	750	150	1370	120	φ8	6	720	120	φ8	8	720	φ8	8	1370	φ8	6
14	DA_1—80×4	$Y132S_2$-2	1400	750	150	1370	120	φ8	6	720	120	φ8	8	720	φ8	8	1370	φ8	6
15	DA_1—80×5	$Y132S_2$-2	1400	750	150	1370	120	φ8	6	720	120	φ8	8	720	φ8	8	1370	φ8	6
16	DA_1—80×6	$Y160M_1$-2	1600	750	200	1570	170	φ10	6	720	170	φ8	9	720	φ8	9	1570	φ8	6
17	DA_1—80×7	$Y160M_1$-2	1800	750	200	1770	170	φ10	6	720	170	φ8	9	720	φ8	9	1770	φ8	6
18	DA_1—80×8	$Y160M_2$-2	1800	750	200	1770	170	φ10	6	720	170	φ8	10	720	φ8	10	1770	φ8	6
19	DA_1—80×9	$Y160M_2$-2	1800	750	200	1770	170	φ10	6	720	170	φ8	10	720	φ8	10	1770	φ8	6
20	DA_1—80×10	Y160L-2	2000	750	200	1970	170	φ10	6	720	170	φ8	10	720	φ8	10	1970	φ8	6
21	DA_1—80×11	Y160L-2	2000	750	200	1970	170	φ10	6	720	170	φ8	11	720	φ8	11	1970	φ8	6
22	DA_1—80×12	Y160L-2	2000	750	200	1970	170	φ10	6	720	170	φ8	11	720	φ8	11	1970	φ8	6
23	DA_1—100×2	$Y160M_1$-2	1400	750	150	1370	120	φ10	6	720	120	φ8	11	720	φ8	11	1370	φ8	6
24	DA_1—100×3	$Y160M_2$-2	1400	750	150	1370	120	φ10	6	720	120	φ8	8	720	φ8	8	1370	φ8	6
25	DA_1—100×4	Y160L-2	1500	750	200	1470	170	φ10	5	720	170	φ8	8	720	φ8	8	1470	φ8	5
26	DA_1—100×5	Y180M-2	1600	800	200	1570	170	φ10	6	770	170	φ8	9	770	φ8	9	1570	φ8	6

DA_1 型离心泵钢筋混凝土基座选用表(二)

序号	水泵型号	电机型号	钢筋混凝土基座尺寸			钢筋表													
			L (mm)	B (mm)	H (mm)	①				②				③			④		
						a	c	直径	数量	b	c	直径	数量	b	直径	数量	a	直径	数量
27	DA_1 — 100 × 6	$Y200L_1$-2	1900	850	200	1870	170	ϕ 10	6	820	170	ϕ 8	10	820	ϕ 8	10	1870	ϕ 8	6
28	DA_1 — 100 × 7	$Y200L_2$-2	1900	850	200	1870	170	ϕ 10	6	820	170	ϕ 8	10	820	ϕ 8	10	1870	ϕ 8	6
29	DA_1 — 100 × 8	$Y200L_2$-2	1900	850	200	1870	170	ϕ 10	6	820	170	ϕ 8	10	820	ϕ 8	10	1870	ϕ 8	6
30	DA_1 — 100 × 9	Y225M-2	2100	850	200	2070	170	ϕ 10	6	820	170	ϕ 8	12	820	ϕ 8	12	2070	ϕ 8	6
31	DA_1 — 100 × 10	Y225M-2	2100	850	200	2070	170	ϕ 10	6	820	170	ϕ 8	12	820	ϕ 8	12	2070	ϕ 8	6
32	DA_1 — 100 × 11	Y250M-2	2400	900	200	2370	170	ϕ 10	7	870	170	ϕ 8	12	870	ϕ 8	12	2370	ϕ 8	7
33	DA_1 — 100 × 12	Y250M-2	2400	900	200	2370	170	ϕ 10	7	870	170	ϕ 8	12	870	ϕ 8	12	2370	ϕ 8	7
34	DA_1 — 125 × 2	Y180M-2	1500	850	200	1470	170	ϕ 10	7	820	170	ϕ 8	8	820	ϕ 8	8	1470	ϕ 8	7
35	DA_1 — 125 × 3	$Y200L_1$-2	1800	850	200	1770	170	ϕ 10	7	820	170	ϕ 8	10	820	ϕ 8	10	1770	ϕ 8	7
36	DA_1 — 125 × 4	$Y200L_2$-2	1800	850	200	1770	170	ϕ 10	7	820	170	ϕ 8	10	820	ϕ 8	10	1770	ϕ 8	7
37	DA_1 — 125 × 5	Y225M-2	1900	850	200	1870	170	ϕ 10	7	820	170	ϕ 8	10	820	ϕ 8	10	1870	ϕ 8	7
38	DA_1 — 125 × 6	Y250M-2	2100	900	200	2070	170	ϕ 10	7	870	170	ϕ 8	12	870	ϕ 8	12	2070	ϕ 8	7
39	DA_1 — 125 × 7	Y280S-2	2300	1000	200	2270	170	ϕ 10	7	970	170	ϕ 8	13	970	ϕ 8	13	2270	ϕ 8	7
40	DA_1 — 125 × 8	Y280S-2	2300	1000	200	2270	170	ϕ 10	7	970	170	ϕ 8	13	970	ϕ 8	13	2270	ϕ 8	7
41	DA_1 — 125 × 9	Y280M-2	2600	1000	250	2570	220	ϕ 12	7	970	220	ϕ 10	14	970	ϕ 8	14	2570	ϕ 10	7
42	DA_1 — 125 × 10	Y280M-2	2600	1000	250	2570	220	ϕ 12	7	970	220	ϕ 10	14	970	ϕ 8	14	2570	ϕ 10	7
43	DA_1 — 125 × 11	Y315S-2	2900	1050	250	2870	220	ϕ 12	8	970	220	ϕ 10	16	970	ϕ 8	16	2870	ϕ 10	8
44	DA_1 — 125 × 12	Y315S-2	2900	1050	250	2870	220	ϕ 12	8	1020	220	ϕ 10	16	1020	ϕ 8	16	2870	ϕ 10	8
45	DA_1 — 150 × 2	$Y200L_2$-2	1600	900	200	1570	170	ϕ 10	7	870	170	ϕ 8	10	870	ϕ 8	10	1570	ϕ 8	7
46	DA_1 — 150 × 3	Y250M-2	1900	900	200	1870	170	ϕ 10	7	870	170	ϕ 8	11	870	ϕ 8	11	1870	ϕ 8	7
47	DA_1 — 150 × 4	Y280S-2	2100	1000	200	2070	170	ϕ 12	7	970	170	ϕ 10	12	970	ϕ 8	12	2070	ϕ 10	7
48	DA_1 — 150 × 5	Y280M-2	2300	1000	200	2270	170	ϕ 12	7	970	170	ϕ 10	13	970	ϕ 8	13	2270	ϕ 10	7
49	DA_1 — 150 × 6	Y315S-2	2500	1050	250	2470	220	ϕ 12	8	1020	220	ϕ 10	14	1020	ϕ 8	14	2470	ϕ 10	8
50	DA_1 — 150 × 7	$Y315M_2$-2	2500	1050	250	2470	220	ϕ 12	8	1020	220	ϕ 10	14	1020	ϕ 8	14	2470	ϕ 10	8
51	DA_1 — 150 × 8	$Y315M_2$-2	2800	1050	250	2770	220	ϕ 12	8	1020	220	ϕ 10	16	1020	ϕ 8	16	2770	ϕ 10	8
52	DA_1 — 150 × 9	$Y315M_2$-2	2800	1050	250	2770	220	ϕ 12	8	1020	220	ϕ 10	16	1020	ϕ 8	16	2770	ϕ 10	8

TSWA 型离心泵钢筋混凝土基座选用表

序号	水泵型号	电机型号	钢筋混凝土基座尺寸			钢筋表													
			L (mm)	B (mm)	H (mm)	①				②				③			④		
						c a c				c b c				b			a		
						a	c	直径	数量	b	c	直径	数量	b	直径	数量	a	直径	数量
1	50TSWA × 2	$Y100L_1$-4	1100	700	150	1070	120	ϕ 10	5	670	120	ϕ 8	7	670	ϕ 8	7	1070	ϕ 8	5
2	50TSWA × 3	$Y100L_2$-4	1100	700	150	1070	120	ϕ 10	5	670	120	ϕ 8	7	670	ϕ 8	7	1070	ϕ 8	5
3	50TSWA × 4	Y112M-4	1200	700	150	1170	120	ϕ 10	5	670	120	ϕ 8	7	670	ϕ 8	7	1170	ϕ 8	5
4	50TSWA × 5	Y132S-4	1400	700	150	1370	120	ϕ 10	5	670	120	ϕ 8	7	670	ϕ 8	7	1370	ϕ 8	5
5	50TSWA × 6	Y132S-4	1400	700	150	1370	120	ϕ 10	5	670	120	ϕ 8	8	670	ϕ 8	8	1370	ϕ 8	5
6	50TSWA × 7	Y132M-4	1500	700	150	1470	120	ϕ 10	5	670	120	ϕ 8	8	670	ϕ 8	8	1470	ϕ 8	5
7	50TSWA × 8	Y132M-4	1500	700	200	1470	170	ϕ 10	5	670	170	ϕ 8	9	670	ϕ 8	9	1470	ϕ 8	5
8	50TSWA × 9	Y132M-4	1600	700	200	1570	170	ϕ 10	5	670	170	ϕ 8	9	670	ϕ 8	9	1570	ϕ 8	5
9	75TSWA × 2	Y132S-4	1100	800	150	1070	120	ϕ 10	5	770	120	ϕ 8	9	770	ϕ 8	9	1070	ϕ 8	5
10	75TSWA × 3	Y132M-4	1200	800	150	1170	120	ϕ 10	5	770	120	ϕ 8	7	770	ϕ 8	7	1170	ϕ 8	5
11	75TSWA × 4	Y160M-4	1400	800	150	1370	120	ϕ 10	5	770	120	ϕ 8	7	770	ϕ 8	7	1370	ϕ 8	5
12	75TSWA × 5	Y160M-4	1500	800	200	1470	170	ϕ 10	5	770	170	ϕ 8	8	770	ϕ 8	8	1470	ϕ 8	5
13	75TSWA × 6	Y160L-4	1600	800	200	1570	170	ϕ 10	5	770	170	ϕ 8	9	770	ϕ 8	9	1570	ϕ 8	5
14	75TSWA × 7	Y160L-4	1700	800	200	1670	170	ϕ 10	6	770	170	ϕ 8	9	770	ϕ 8	9	1670	ϕ 8	6
15	75TSWA × 8	Y180M-4	1800	800	200	1770	170	ϕ 10	6	770	170	ϕ 8	10	770	ϕ 8	10	1770	ϕ 8	6
16	75TSWA × 9	Y180M-4	1900	800	200	1870	170	ϕ 10	6	770	170	ϕ 8	11	770	ϕ 8	11	1870	ϕ 8	6
17	100TSWA × 2	Y160M-4	1400	800	150	1370	120	ϕ 10	5	770	120	ϕ 8	7	770	ϕ 8	7	1370	ϕ 8	5
18	100TSWA × 3	Y160L-4	1500	800	200	1470	120	ϕ 10	5	770	120	ϕ 8	7	770	ϕ 8	7	1470	ϕ 8	5
19	100TSWA × 4	Y180L-4	1700	800	200	1670	170	ϕ 10	6	770	170	ϕ 8	9	770	ϕ 8	9	1670	ϕ 8	6
20	100TSWA × 5	Y200L-4	1800	800	200	1770	170	ϕ 10	6	770	170	ϕ 8	10	770	ϕ 8	10	1770	ϕ 8	6
21	100TSWA × 6	Y200L-4	1900	800	250	1870	220	ϕ 12	6	770	220	ϕ 10	11	770	ϕ 8	11	1870	ϕ 10	6
22	100TSWA × 7	Y225S-4	2000	900	250	1970	220	ϕ 12	7	870	220	ϕ 10	11	870	ϕ 8	11	1970	ϕ 10	7
23	100TSWA × 8	Y225M-4	2200	900	250	2170	220	ϕ 12	7	870	220	ϕ 10	12	870	ϕ 8	12	2170	ϕ 10	7
24	100TSWA × 9	Y225M-4	2300	900	250	2270	220	ϕ 12	7	870	220	ϕ 10	12	870	ϕ 8	12	2270	ϕ 10	7
25	125TSWA × 2	Y180L-4	1600	900	200	1570	170	ϕ 10	6	870	170	ϕ 8	9	870	ϕ 8	9	1570	ϕ 8	6
26	125TSWA × 3	Y200L-4	1800	900	200	1770	170	ϕ 10	7	870	170	ϕ 8	10	870	ϕ 8	10	1770	ϕ 8	7
27	125TSWA × 4	Y225M-4	1900	900	250	1870	220	ϕ 12	7	870	220	ϕ 10	10	870	ϕ 8	10	1870	ϕ 10	7
28	125TSWA × 5	Y250M-4	2100	900	250	2070	220	ϕ 12	7	870	220	ϕ 10	11	870	ϕ 8	11	2070	ϕ 10	7
29	125TSWA × 6	Y280S-4	2300	1000	250	2270	220	ϕ 12	10	970	220	ϕ 10	12	970	ϕ 8	12	2270	ϕ 10	10
30	125TSWA × 7	Y280S-4	2400	1000	250	2370	220	ϕ 12	10	970	220	ϕ 10	13	970	ϕ 8	13	2370	ϕ 10	10
31	125TSWA × 8	Y280M-4	2600	1000	250	2570	220	ϕ 12	10	970	220	ϕ 10	14	970	ϕ 8	14	2570	ϕ 10	10
32	125TSWA × 9	Y280M-4	2700	1000	250	2670	220	ϕ 12	10	970	220	ϕ 10	14	970	ϕ 8	14	2670	ϕ 10	10
33	150TSWA × 2	Y225M-4	1600	900	200	1570	170	ϕ 12	8	870	170	ϕ 10	7	870	ϕ 8	7	1570	ϕ 10	8
34	150TSWA × 3	Y280S-4	1900	1000	250	1870	220	ϕ 12	8	970	220	ϕ 10	9	970	ϕ 8	9	1870	ϕ 10	8
35	150TSWA × 4	Y280M-4	2100	1000	250	2070	220	ϕ 12	8	970	220	ϕ 10	11	970	ϕ 8	11	2070	ϕ 10	8
36	150TSWA × 5	Y315S-4	2300	1100	250	2270	220	ϕ 12	10	1070	220	ϕ 10	12	1070	ϕ 8	12	2270	ϕ 10	10

S、SP、SAP 型离心泵钢筋混凝土基座选用表

序号	水泵型号	电机型号	钢筋混凝土基座尺寸			钢筋表													
			L (mm)	B (mm)	H (mm)	①				②				③			④		
						c a c				c b c				b			a		
						a	c	直径	数量	b	c	直径	数量	b	直径	数量	a	直径	数量
1	S150-97 6SA-6	Y280S-2	1600	850	200	1570	170	φ 10	5	820	170	φ 8	9	820	φ 8	9	1570	φ 8	5
2	6SAP-6																		
3	S150-97A 6SA-6A	Y280S-2	1600	850	200	1570	170	φ 10	5	820	170	φ 8	9	820	φ 8	9	1570	φ 8	5
4	6SAP-6A																		
5	S150-97B 6SA-6B	Y160M-4	1300	700	150	1270	120	φ 8	5	670	120	φ 8	8	670	φ 8	8	1270	φ 8	5
6	6SAP-6J																		
7	S150-50 6SA-8	$Y200L_1$-2	1300	800	150	1270	120	φ 8	5	770	120	φ 8	8	770	φ 8	8	1270	φ 8	5
8	6SAP-8																		
9	S150-50A 6SA-8A	$Y200L_2$-2	1300	800	150	1270	120	φ 8	5	770	120	φ 8	8	770	φ 8	8	1270	φ 8	5
10	6SAP-8A																		
11	S150-50B 6SA-8B	Y180M-2	1200	800	150	1170	120	φ 8	5	770	120	φ 8	7	770	φ 8	7	1170	φ 8	5
12	6SAP-8B																		
13	S200-95 8SA-7	$Y315M_1$-2	1700	1000	200	1670	170	φ 10	6	970	170	φ 8	10	970	φ 8	10	1670	φ 8	6
14	S200-95A 8SA-7A	Y315S-2	1700	1000	200	1670	170	φ 10	6	970	170	φ 8	10	970	φ 8	10	1670	φ 8	6
15	S200-95B 8SA-7B	Y280S-2	1600	900	200	1570	170	φ 10	6	870	170	φ 8	10	870	φ 8	10	1570	φ 8	6
16	S200-63 8SA-10	Y280S-2	1600	900	200	1570	170	φ 10	6	870	170	φ 8	10	870	φ 8	10	1570	φ 8	6
17	S200-63A 8SA-10A	Y250M-2	1500	850	150	1470	120	φ 10	6	820	120	φ 8	8	870	φ 8	8	1470	φ 8	6
18	S200-63 B 8SA-10 B	Y225M-2	1400	850	150	1370	120	φ 10	6	820	120	φ 8	8	820	φ 8	8	1370	φ 8	6

SH 型离心泵钢筋混凝土基座选用表

序号	水泵型号	电机型号	钢筋混凝土基座尺寸			钢筋表													
			L (mm)	B (mm)	H (mm)	①				②				③			④		
						c a c				c b c				b			a		
						a	c	直径	数量	b	c	直径	数量	b	直径	数量	a	直径	数量
1	6SH－6	Y250M-2	1500	850	150	1470	120	ϕ 10	6	820	120	ϕ 8	9	820	ϕ 8	9	1470	ϕ 8	6
2	6SH－6A	Y225M-2	1400	800	150	1370	120	ϕ 10	6	770	120	ϕ 8	9	770	ϕ 8	9	1370	ϕ 8	6
3	6SH－9	$Y200L_2$-2	1400	800	150	1370	120	ϕ 10	6	770	120	ϕ 8	9	770	ϕ 8	9	1370	ϕ 8	6
4	6SH－9A	$Y200L_1$-2	1400	800	150	1370	120	ϕ 10	6	770	120	ϕ 8	9	770	ϕ 8	9	1370	ϕ 8	6
5	8SH－6	Y315S-2	1800	900	200	1770	170	ϕ 10	6	870	170	ϕ 8	11	870	ϕ 8	11	1770	ϕ 8	6
6	8SH－6A	Y280M-2	1700	900	200	1670	170	ϕ 10	6	870	170	ϕ 8	10	870	ϕ 8	10	1670	ϕ 8	6
7	8SH－9	Y280S-2	1700	900	200	1670	170	ϕ 10	6	870	170	ϕ 8	10	870	ϕ 8	10	1670	ϕ 8	6
8	8SH－9A	Y250M-2	1600	900	200	1570	170	ϕ 10	6	870	170	ϕ 8	10	870	ϕ 8	10	1570	ϕ 8	6
9	8SH－13	Y250M-2	1600	900	200	1570	170	ϕ 10	6	870	170	ϕ 8	10	870	ϕ 8	10	1570	ϕ 8	6
10	8SH－13A	$Y200L_2$-2	1500	800	150	1470	120	ϕ 10	6	770	120	ϕ 8	9	770	ϕ 8	9	1470	ϕ 8	6
11	10SH－6	Y315M-4	2000	1000	250	1970	220	ϕ 12	8	970	220	ϕ 10	12	970	ϕ 8	12	1970	ϕ 10	8
12	10SH－6A	Y315S-4	2000	1000	250	1970	220	ϕ 12	8	970	220	ϕ 10	12	970	ϕ 8	12	1970	ϕ 10	8
13	10SH－9	Y280S-4	1800	1000	200	1770	170	ϕ 10	7	970	170	ϕ 8	11	970	ϕ 8	11	1770	ϕ 8	7
14	10SH－9A	Y280S-4	1800	1000	200	1770	170	ϕ 10	7	970	170	ϕ 8	11	970	ϕ 8	11	1770	ϕ 8	7
15	10SH－13	Y250M-4	1700	950	200	1670	170	ϕ 10	6	920	170	ϕ 8	10	920	ϕ 8	10	1670	ϕ 8	6
16	10SH－13A	Y225S-4	1700	950	200	1670	170	ϕ 10	6	920	170	ϕ 8	10	920	ϕ 8	10	1670	ϕ 8	6
17	250S－14	Y200L-4	1600	800	200	1570	170	ϕ 10	6	770	170	ϕ 8	10	770	ϕ 8	10	1570	ϕ 8	6
18	250S－14A	Y180L-4	1600	800	200	1570	170	ϕ 10	6	770	170	ϕ 8	10	770	ϕ 8	10	1570	ϕ 8	6
19	12SH－9A	$Y315M_1$-4	2100	1150	250	2070	220	ϕ 12	9	1120	220	ϕ 10	13	1120	ϕ 8	13	2070	ϕ 10	9
20	12SH－9B	Y315M-4	2100	1150	250	2070	220	ϕ 12	9	1120	220	ϕ 10	13	1120	ϕ 8	13	2070	ϕ 10	9
21	12SH－13	Y315S-4	2100	1150	250	2070	220	ϕ 12	9	1120	220	ϕ 10	13	1120	ϕ 8	13	2070	ϕ 10	9
22	12SH－13A	Y280S-4	2000	1150	200	1970	170	ϕ 12	9	1120	170	ϕ 10	12	1120	ϕ 8	12	1970	ϕ 10	9
23	12SH－19	Y280S-4	2000	1150	200	1970	170	ϕ 10	9	1120	170	ϕ 8	12	1120	ϕ 8	12	1970	ϕ 8	9
24	12SH－19A	Y250M-4	1800	1150	200	1770	170	ϕ 10	9	1120	170	ϕ 8	11	1120	ϕ 8	11	1770	ϕ 8	9
25	12SH－28	Y225S-4	1800	1150	200	1770	170	ϕ 10	9	1120	170	ϕ 8	11	1120	ϕ 8	11	1770	ϕ 8	9
26	12SH－28A	Y200L-4	1700	1150	200	1670	170	ϕ 10	9	1120	170	ϕ 8	11	1120	ϕ 8	11	1670	ϕ 8	9
27	14SH－13A	$Y315L_1$-4	2200	1150	250	2170	220	ϕ 12	9	1120	220	ϕ 10	13	1120	ϕ 8	13	2170	ϕ 10	9
28	14SH－19	Y315M-4	2200	1150	250	2170	220	ϕ 12	9	1120	220	ϕ 10	13	1120	ϕ 8	13	2170	ϕ 10	9
29	14SH－19A	Y280M-4	2100	1100	250	2070	220	ϕ 12	9	1070	220	ϕ 10	13	1070	ϕ 8	13	2070	ϕ 10	9
30	14SH－28	Y280S-4	2100	1100	200	2070	170	ϕ 10	9	1070	170	ϕ 8	13	1070	ϕ 8	13	2070	ϕ 8	9
31	14SH－28A	Y280S-4	2100	1100	200	2070	170	ϕ 10	9	1070	170	ϕ 8	13	1070	ϕ 8	13	2070	ϕ 8	9

型钢基座选用表说明

1 图纸内容

1.1 型钢基座图纸分为两部分，一部分为型钢基座安装图(分四种类型)，另一部分为不同型号水泵的型钢基座选用表格。两部分图纸应配合使用。

1.2 型钢基座上设备用预留螺栓孔的定位尺寸及孔径尺寸详见水泵安装图，应核对无误后，方可施工制作。为螺栓安装留有调节余地，预留螺栓孔平面为椭圆形。

2 使用方法

2.1 根据水泵型号及电机型号,分别从98S102 — 72~76(IS、ISR型)、77~78(DA_1型)、79(TSWA型)、80(S、SA、SAP型)、81(SH型)页型钢基座选用表中查出其相应的型钢基座尺寸及构件尺寸，按照型钢基座安装图安装制作。

3 设计规范及材料

3.1 采用规范

1)《建筑结构荷载规范》 GBJ 9-87。

2)《钢结构设计规范》 GBJ 17-88。

3.2 使用材料

型钢及钢板均采用3号钢，符合GB707-88标准，焊条E43

4 计算原则及方法

型钢基座的钢梁断面，是以隔振器作为支点，型钢按多支点的梁进行计算确定的。

5 注意事项

5.1 槽钢相互焊接拼接成型钢基座时，其焊缝为满焊，焊缝高度不少于6mm。

5.2 型钢基座其钢板与槽钢之间的加劲肋之间距为@250~300。

5.3 型钢基座除锈且清理干净后，刷红丹漆两遍。

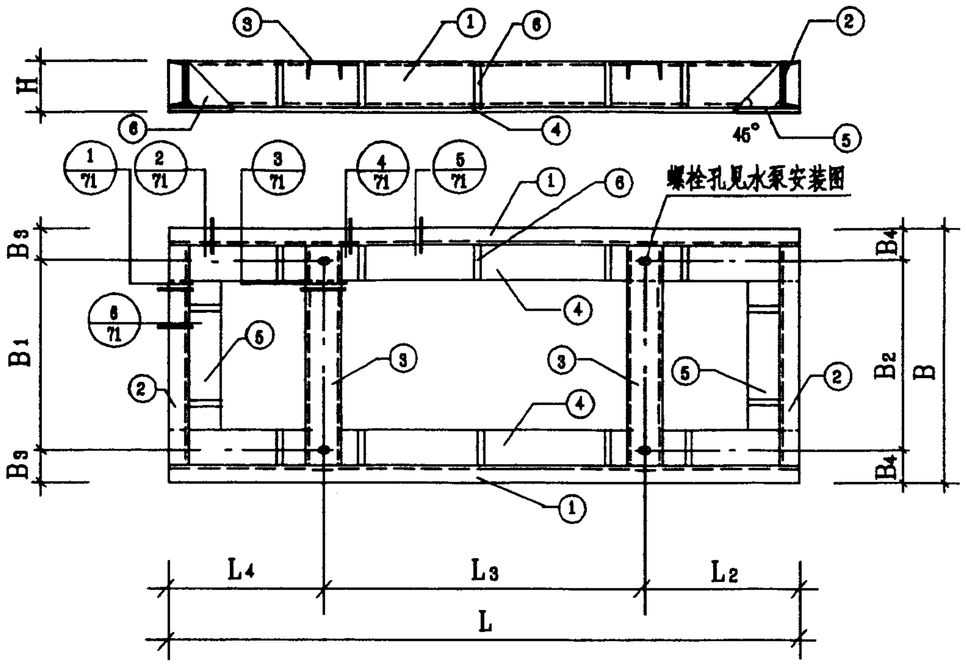

TSWA 型型钢基座

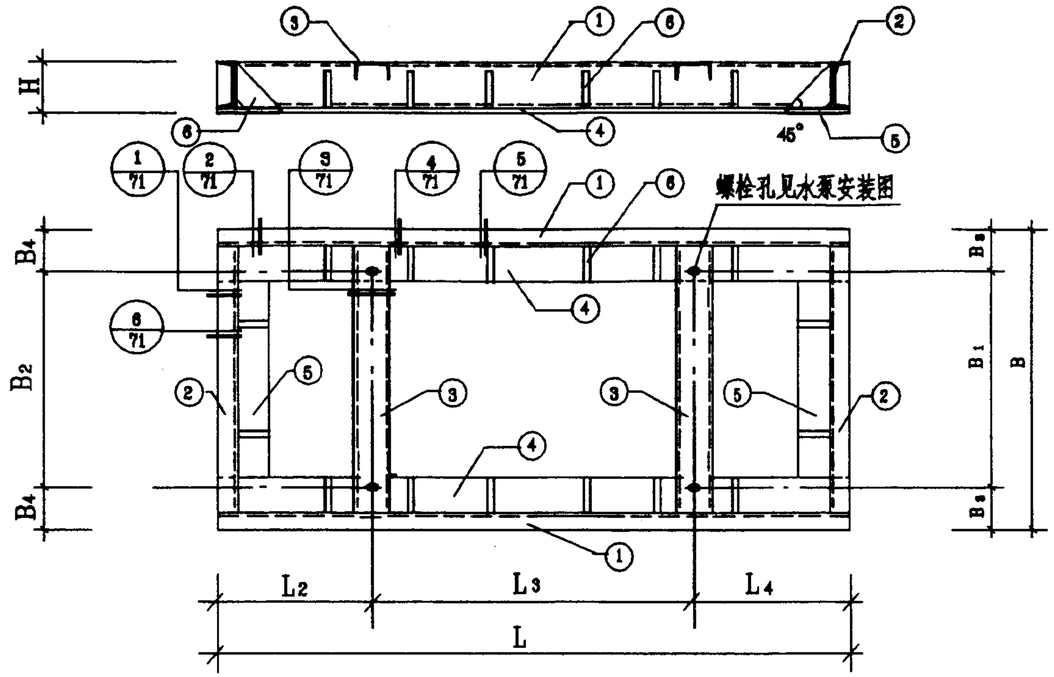

IS、ISR 型型钢基座

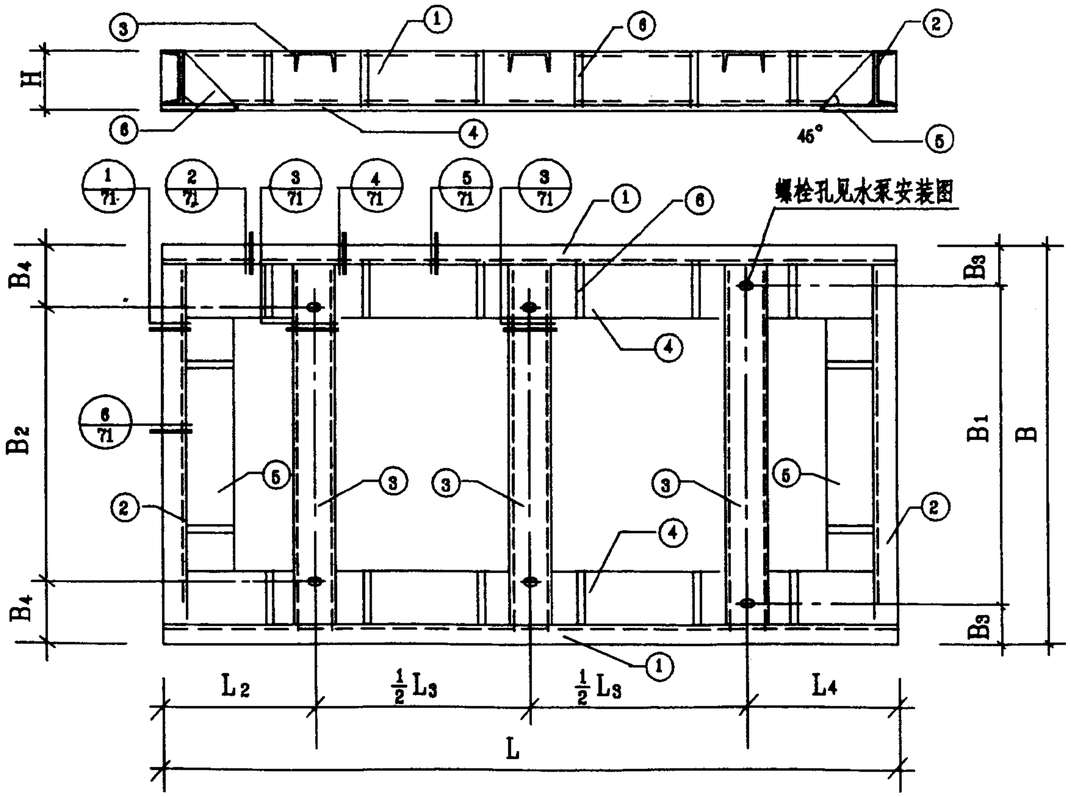

S、SA、SAP型、SH型型钢基座

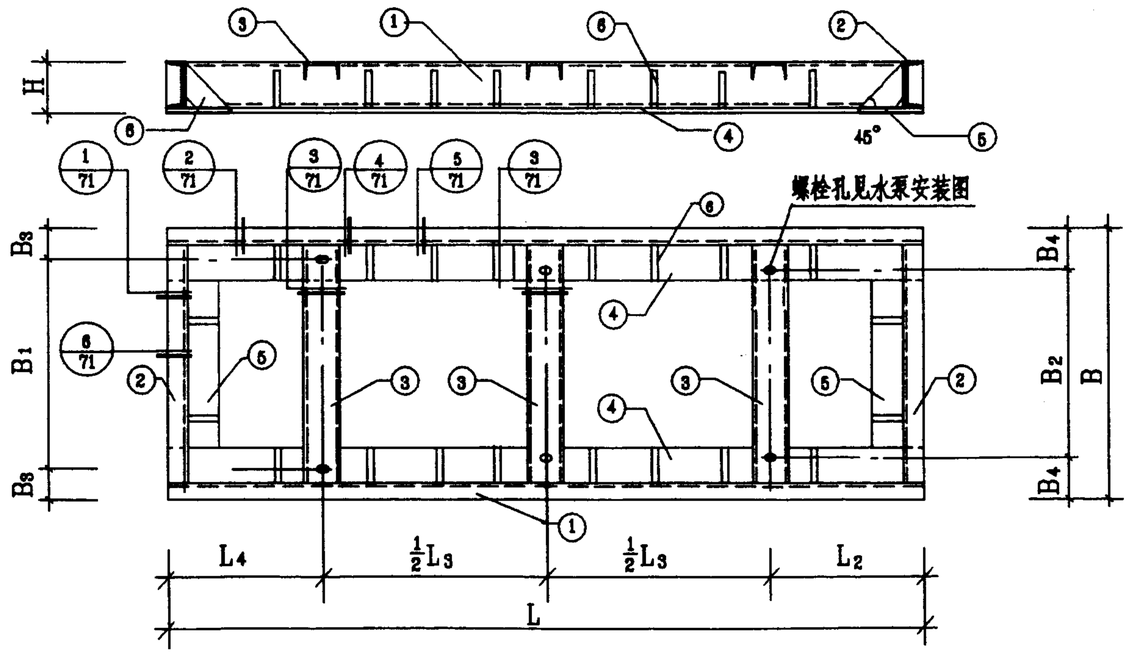

DA1 型型钢基座

型钢基座安装图						图集号	98S102
审核		核对		设计		页	69

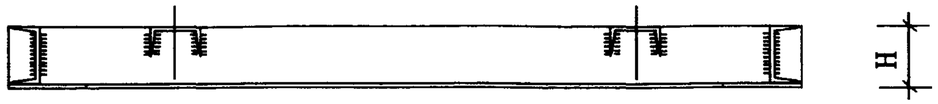

1-1 剖面图

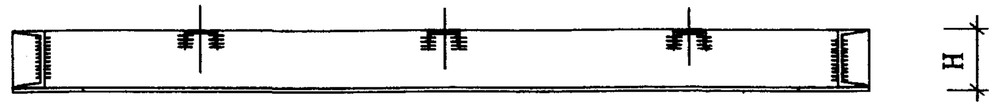

2-2 剖面图

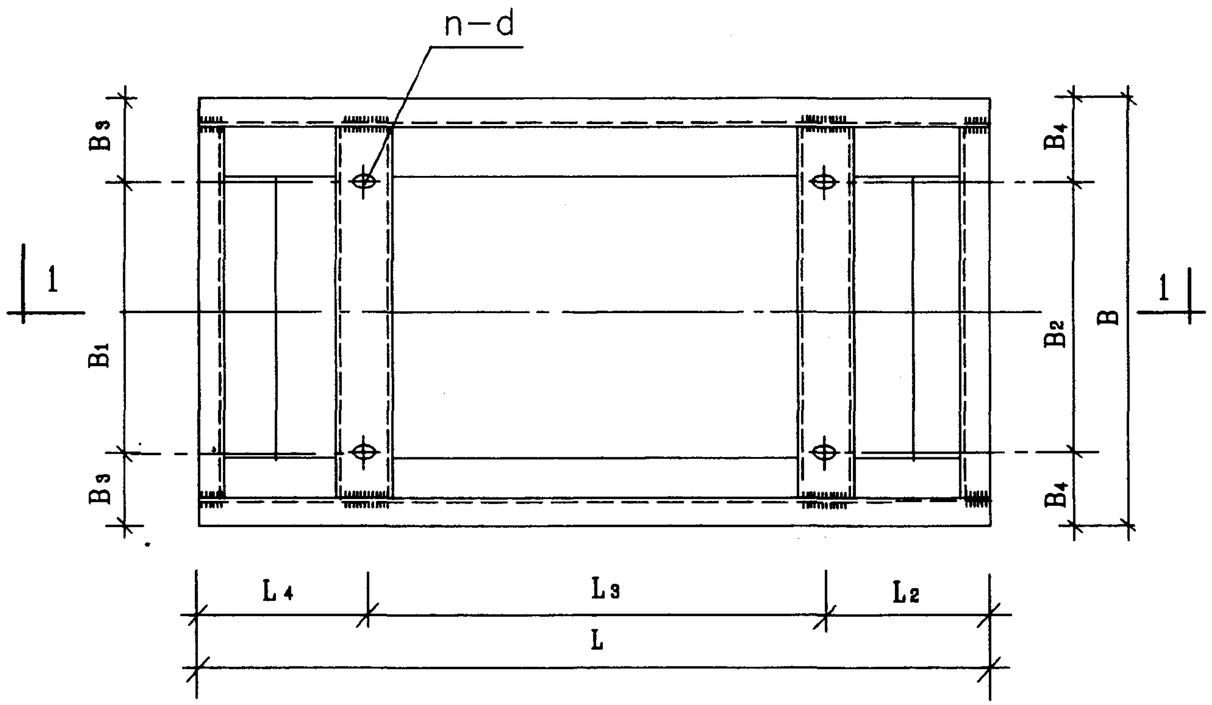

IS、ISR型、TSWA型型钢基座地脚螺栓平面位置图

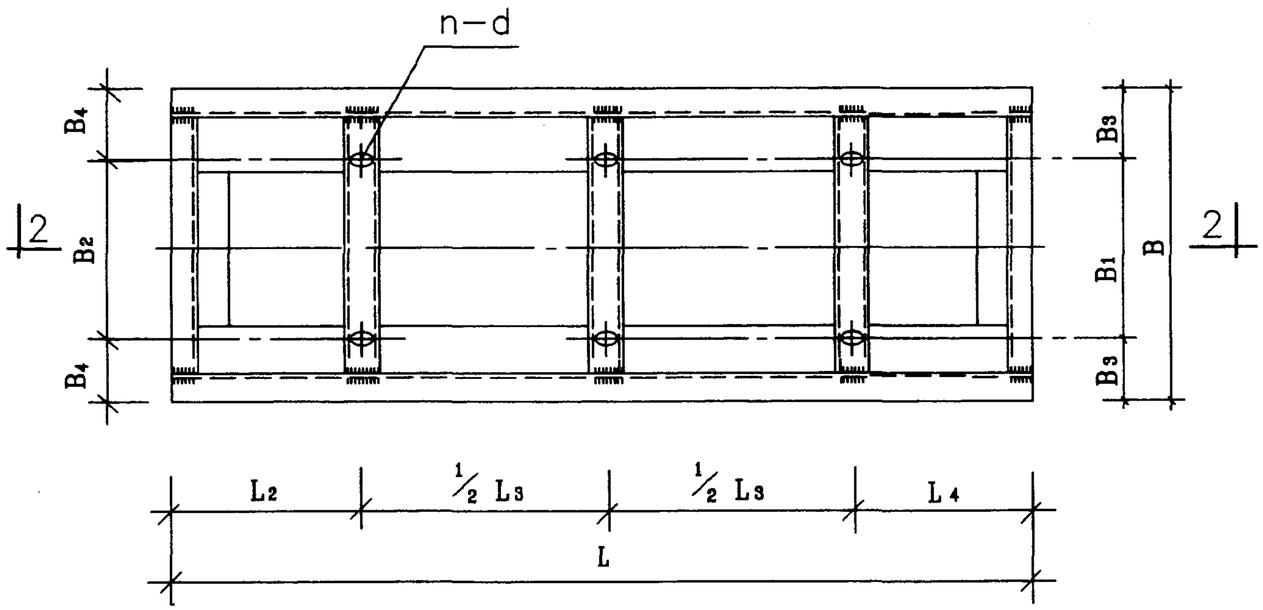

DA1型、S、SA、SAP型、SH型型钢基座地脚螺栓平面位置图

说明

1. 本图尺寸详见图 98S102-7~11(IS、ISR型)、28~29(DA1型)、37~38(TSWA型)、45(S、SA、SAP型)、50(SH型).

型钢基座地脚螺栓平面位置图						图集号	98S102
审核		校对		设计		页	70

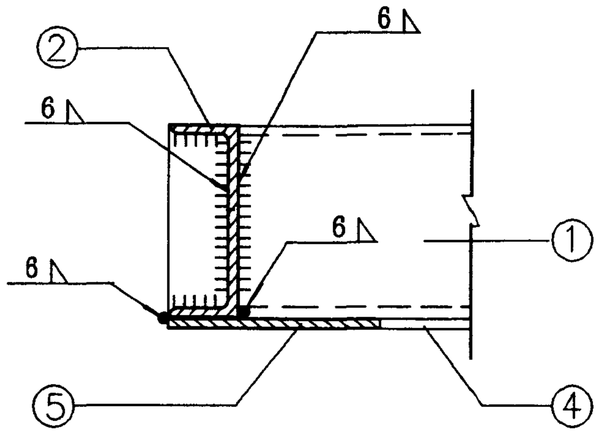

1

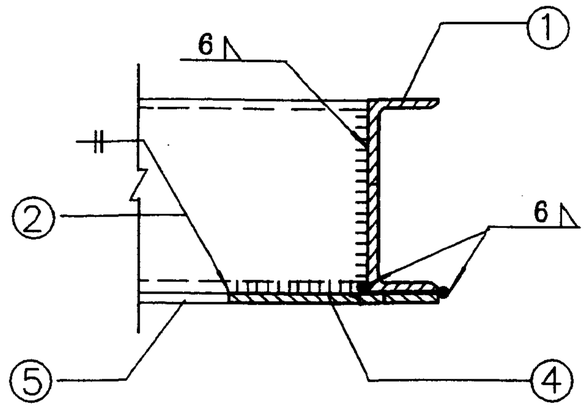

2

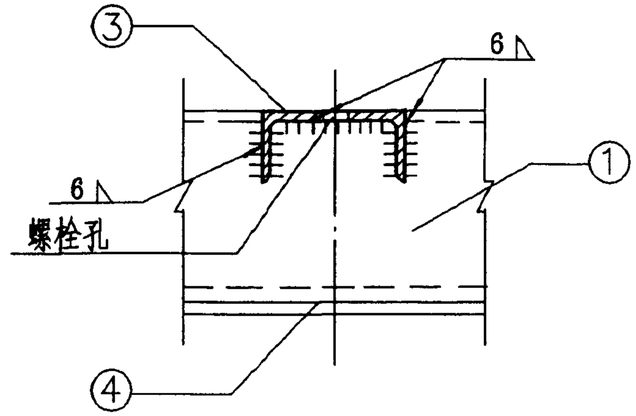

3

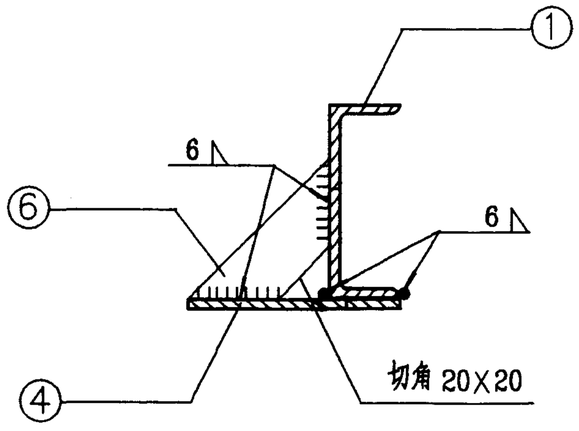

5

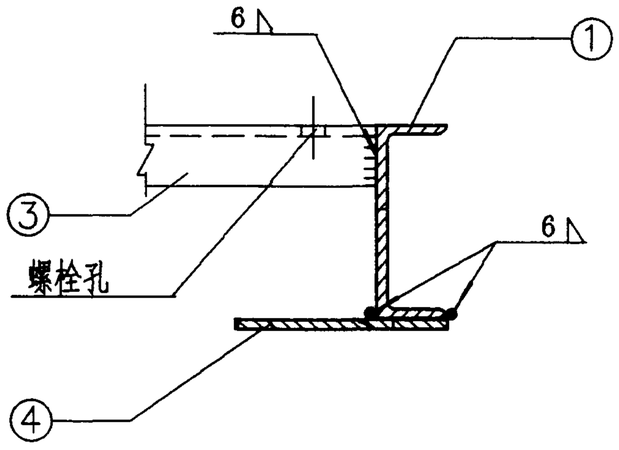

4

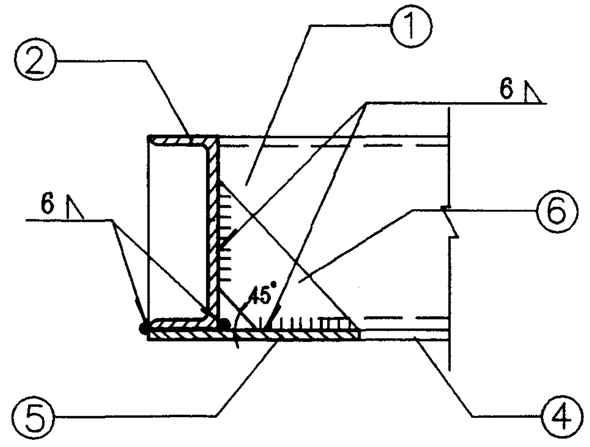

6

型钢基座安装大样图						图集号	98S102
审核		校对		设计		页	71

IS 、 ISR 型离心泵(1450r/min)型钢基座选用表(一)

序号	水泵型号	电机型号	型钢基座尺寸			型钢材料表																	
						①			②			③			④			⑤			⑥		
			L (mm)	B (mm)	H (mm)	规格	数量	单长 (mm)	规格	数量	单长 (mm)	规格	数量	单长 (mm)	规格	数量	单长 (mm)	规格	数量	单长 (mm)	规格	数量	边长 (mm)
1	IS 、 ISR50-32-125	Y801-4	1000	600	106	[10	2	1000	[10	2	504	[8	2	504	-6 × 150	2	1000	-6 × 150	2	300	-6	10	100
2	IS 、 ISR50-32-125A	Y801-4	1000	600	106	[10	2	1000	[10	2	504	[8	2	504	-6 × 150	2	1000	-6 × 150	2	300	-6	10	100
3	IS 、 ISR50-32-160	Y801-4	1000	600	106	[10	2	1000	[10	2	504	[8	2	504	-6 × 150	2	1000	-6 × 150	2	300	-6	10	100
4	IS 、 ISR50-32-160A	Y801-4	1000	600	106	[10	2	1000	[10	2	504	[8	2	504	-6 × 150	2	1000	-6 × 150	2	300	-6	10	100
5	IS 、 ISR50-32-160B	Y801-4	1000	600	106	[10	2	1000	[10	2	504	[8	2	504	-6 × 150	2	1000	-6 × 150	2	300	-6	10	100
6	IS 、 ISR50-32-200	Y802-4	1000	600	106	[10	2	1000	[10	2	504	[8	2	504	-6 × 150	2	1000	-6 × 150	2	300	-6	10	100
7	IS 、 ISR50-32-200A	Y802-4	1000	600	106	[10	2	1000	[10	2	504	[8	2	504	-6 × 150	2	1000	-6 × 150	2	300	-6	10	100
8	IS 、 ISR50-32-200B	Y802-4	1000	600	106	[10	2	1000	[10	2	504	[8	2	504	-6 × 150	2	1000	-6 × 150	2	300	-6	10	100
9	IS 、 ISR50-32-250	Y90L-4	1200	650	106	[10	2	1200	[10	2	554	[8	2	554	-6 × 150	2	1200	-6 × 150	2	350	-6	10	100
10	IS 、 ISR50-32-250A	Y90L-4	1200	650	106	[10	2	1200	[10	2	554	[8	2	554	-6 × 150	2	1200	-6 × 150	2	350	-6	10	100
11	IS 、 ISR50-32-250B	Y90S-4	1200	650	106	[10	2	1200	[10	2	554	[8	2	554	-6 × 150	2	1200	-6 × 150	2	350	-6	10	100
12	IS 、 ISR65-50-125	Y801-4	1000	600	106	[10	2	1000	[10	2	504	[8	2	504	-6 × 150	2	1000	-6 × 150	2	300	-6	10	100
13	IS 、 ISR65-50-125A	Y801-4	1000	600	106	[10	2	1000	[10	2	504	[8	2	504	-6 × 150	2	1000	-6 × 150	2	300	-6	10	100
14	IS 、 ISR65-50-160	Y802-4	1000	600	106	[10	2	1000	[10	2	504	[8	2	504	-6 × 150	2	1000	-6 × 150	2	300	-6	10	100
15	IS 、 ISR65-50-160A	Y802-4	1000	600	106	[10	2	1000	[10	2	504	[8	2	504	-6 × 150	2	1000	-6 × 150	2	300	-6	10	100
16	IS 、 ISR65-50-160B	Y801-4	1000	600	106	[10	2	1000	[10	2	504	[8	2	504	-6 × 150	2	1000	-6 × 150	2	300	-6	10	100
17	IS 、 ISR65-40-200	Y90S-4	1100	600	106	[10	2	1100	[10	2	504	[8	2	504	-6 × 150	2	1100	-6 × 150	2	300	-6	10	100
18	IS 、 ISR65-40-200A	Y90S-4	1100	600	106	[10	2	1100	[10	2	504	[8	2	504	-6 × 150	2	1100	-6 × 150	2	300	-6	10	100
19	IS 、 ISR65-40-200B	Y802-4	1100	600	106	[10	2	1100	[10	2	504	[8	2	504	-6 × 150	2	1100	-6 × 150	2	300	-6	10	100
20	IS 、 ISR65-40-250	$Y100L_1$-4	1200	650	106	[10	2	1200	[10	2	554	[8	2	554	-6 × 150	2	1200	-6 × 150	2	350	-6	10	100
21	IS 、 ISR65-40-250A	$Y100L_1$-4	1200	650	106	[10	2	1200	[10	2	554	[8	2	554	-6 × 150	2	1200	-6 × 150	2	350	-6	10	100
22	IS 、 ISR65-40-250B	Y90L-4	1200	650	106	[10	2	1200	[10	2	554	[8	2	554	-6 × 150	2	1200	-6 × 150	2	350	-6	10	100
23	IS 、 ISR65-40-315	Y112M-4	1300	700	106	[10	2	1300	[10	2	604	[8	2	604	-6 × 150	2	1300	-6 × 150	2	400	-6	10	100
24	IS 、 ISR65-40-315A	Y112M-4	1300	700	106	[10	2	1300	[10	2	604	[8	2	604	-6 × 150	2	1300	-6 × 150	2	400	-6	10	100
25	IS 、 ISR65-40-315B	$Y100L_2$-4	1300	700	106	[10	2	1300	[10	2	604	[8	2	604	-6 × 150	2	1300	-6 × 150	2	400	-6	10	100
26	IS 、 ISR65-40-315C	$Y100L_2$-4	1300	700	106	[10	2	1300	[10	2	604	[8	2	604	-6 × 150	2	1300	-6 × 150	2	400	-6	10	100
27	IS 、 ISR80-65-125	Y802-4	1000	600	106	[10	2	1000	[10	2	504	[8	2	504	-6 × 150	2	1000	-6 × 150	2	300	-6	10	100
28	IS 、 ISR80-65-125A	Y801-4	1000	600	106	[10	2	1000	[10	2	504	[8	2	504	-6 × 150	2	1000	-6 × 150	2	300	-6	10	100
29	IS 、 ISR80-65-160	Y90L-4	1100	600	106	[10	2	1100	[10	2	504	[8	2	504	-6 × 150	2	1100	-6 × 150	2	300	-6	10	100
30	IS 、 ISR80-65-160A	Y90S-4	1100	600	106	[10	2	1100	[10	2	504	[8	2	504	-6 × 150	2	1100	-6 × 150	2	300	-6	10	100

IS 、 ISR 型离心泵(1450r/min)型钢基座选用表(二)

序号	水泵型号	电机型号	型钢基座尺寸			型钢材料表																	
						①			②			③			④			⑤			⑥		
			L (mm)	B (mm)	H (mm)	规格	数量	单长 (mm)	规格	数量	单长 (mm)	规格	数量	单长 (mm)	规格	数量	单长 (mm)	规格	数量	单长 (mm)	规格	数量	边长 (mm)
31	IS 、 ISR80- 65-160B	Y802-4	1100	600	106	[10	2	1100	[10	2	504	[8	2	504	-6 × 150	2	1100	-6 × 150	2	300	-6	10	100
32	IS 、 ISR80- 50-200	Y100L$_1$-4	1100	600	106	[10	2	1100	[10	2	504	[8	2	504	-6 × 150	2	1100	-6 × 150	2	300	-6	10	100
33	IS 、 ISR80- 50-200A	Y90L-4	1100	600	106	[10	2	1100	[10	2	504	[8	2	504	-6 × 150	2	1100	-6 × 150	2	300	-6	10	100
34	IS 、 ISR80- 50-200B	Y90L-4	1100	600	106	[10	2	1100	[10	2	504	[8	2	504	-6 × 150	2	1100	-6 × 150	2	300	-6	10	100
35	IS 、 ISR80- 50-250	Y100L$_2$-4	1200	650	106	[10	2	1200	[10	2	554	[8	2	554	-6 × 150	2	1200	-6 × 150	2	350	-6	10	100
36	IS 、 ISR80- 50-250A	Y100L$_2$-4	1200	650	106	[10	2	1200	[10	2	554	[8	2	554	-6 × 150	2	1200	-6 × 150	2	350	-6	10	100
37	IS 、 ISR80- 50-250B	Y100L$_1$-4	1200	650	106	[10	2	1200	[10	2	554	[8	2	554	-6 × 150	2	1200	-6 × 150	2	350	-6	10	100
38	IS 、 ISR80- 50-315	Y132S-4	1300	700	106	[10	2	1300	[10	2	604	[8	2	604	-6 × 150	2	1300	-6 × 150	2	400	-6	10	100
39	IS 、 ISR80- 50-315A	Y132S-4	1300	700	106	[10	2	1300	[10	2	604	[8	2	604	-6 × 150	2	1300	-6 × 150	2	400	-6	10	100
40	IS 、 ISR80- 50-315B	Y132S-4	1300	700	106	[10	2	1300	[10	2	604	[8	2	604	-6 × 150	2	1300	-6 × 150	2	400	-6	10	100
41	IS 、 ISR80- 50-315C	Y112M-4	1300	700	106	[10	2	1300	[10	2	604	[8	2	604	-6 × 150	2	1300	-6 × 150	2	400	-6	10	100
42	IS 、 ISR100- 80-125	Y90L-4	1100	600	106	[10	2	1100	[10	2	504	[8	2	504	-6 × 150	2	1100	-6 × 150	2	300	-6	10	100
43	IS 、 ISR100- 80-125A	Y90S-4	1100	600	106	[10	2	1100	[10	2	504	[8	2	504	-6 × 150	2	1100	-6 × 150	2	300	-6	10	100
44	IS 、 ISR100- 80-160	Y100L$_1$-4	1200	650	106	[10	2	1200	[10	2	554	[8	2	554	-6 × 150	2	1200	-6 × 150	2	350	-6	10	100
45	IS 、 ISR100- 80-160A	Y100L$_1$-4	1200	650	106	[10	2	1200	[10	2	554	[8	2	554	-6 × 150	2	1200	-6 × 150	2	350	-6	10	100
46	IS 、 ISR100- 80-160B	Y90L-4	1200	650	106	[10	2	1200	[10	2	554	[8	2	554	-6 × 150	2	1200	-6 × 150	2	350	-6	10	100
47	IS 、 ISR100- 65-200	Y112M-4	1300	700	106	[10	2	1300	[10	2	604	[8	2	604	-6 × 150	2	1300	-6 × 150	2	400	-6	10	100
48	IS 、 ISR100- 65-200A	Y100L$_2$-4	1300	700	106	[10	2	1300	[10	2	604	[8	2	604	-6 × 150	2	1300	-6 × 150	2	400	-6	10	100
49	IS 、 ISR100- 65-200B	Y100L$_1$-4	1300	700	106	[10	2	1300	[10	2	604	[8	2	604	-6 × 150	2	1300	-6 × 150	2	400	-6	10	100
50	IS 、 ISR100- 65-250	Y132S-4	1300	700	106	[10	2	1300	[10	2	604	[8	2	604	-6 × 150	2	1300	-6 × 150	2	400	-6	10	100
51	IS 、 ISR100- 65-250A	Y132S-4	1300	700	106	[10	2	1300	[10	2	604	[8	2	604	-6 × 150	2	1300	-6 × 150	2	400	-6	10	100
52	IS 、 ISR100- 65-250B	Y112M-4	1300	700	106	[10	2	1300	[10	2	604	[8	2	604	-6 × 150	2	1300	-6 × 150	2	400	-6	10	100
53	IS 、 ISR100- 65-315	Y160M-4	1500	750	106	[10	2	1500	[10	2	654	[8	2	654	-6 × 150	2	1500	-6 × 150	2	450	-6	12	100
54	IS 、 ISR100- 65-315A	Y132M-4	1500	750	106	[10	2	1500	[10	2	654	[8	2	654	-6 × 150	2	1500	-6 × 150	2	450	-6	12	100
55	IS 、 ISR100- 65-315B	Y132M-4	1500	750	106	[10	2	1500	[10	2	654	[8	2	654	-6 × 150	2	1500	-6 × 150	2	450	-6	12	100
56	IS 、 ISR100- 65-315C	Y132M-4	1500	750	106	[10	2	1500	[10	2	654	[8	2	654	-6 × 150	2	1500	-6 × 150	2	450	-6	12	100
57	IS 、 ISR125- 100-200	Y132M-4	1300	700	106	[10	2	1300	[10	2	604	[8	2	604	-6 × 150	2	1300	-6 × 150	2	400	-6	10	100
58	IS 、 ISR125- 100-200A	Y132S-4	1300	700	106	[10	2	1300	[10	2	604	[8	2	604	-6 × 150	2	1300	-6 × 150	2	400	-6	10	100
59	IS 、 ISR125- 100-200B	Y112M-4	1300	700	106	[10	2	1300	[10	2	604	[8	2	604	-6 × 150	2	1300	-6 × 150	2	400	-6	10	100
60	IS 、 ISR125- 100-250	Y160M-4	1500	750	106	[10	2	1500	[10	2	654	[8	2	654	-6 × 150	2	1500	-6 × 150	2	450	-6	12	100

IS 、 ISR 型离心泵(1450r/min)型钢基座选用表(三)

序号	水泵型号	电机型号	型钢基座尺寸			型钢材料表																	
						①			②			③			④			⑤			⑥		
			L (mm)	B (mm)	H (mm)	规格	数量	单长 (mm)	规格	数量	单长 (mm)	规格	数量	单长 (mm)	规格	数量	单长 (mm)	规格	数量	单长 (mm)	规格	数量	边长 (mm)
61	IS、ISR125-100-250A	Y132M-4	1500	750	106	[10	2	1500	[10	2	654	[8	2	654	-6×150	2	1500	-6×150	2	450	-6	12	100
62	IS、ISR125-100-250B	Y132M-4	1500	750	106	[10	2	1500	[10	2	654	[8	2	654	-6×150	2	1500	-6×150	2	450	-6	12	100
63	IS、ISR125-100-315	Y160L-4	1600	850	132	[126	2	1600	[12.6	2	744	[10	2	774	-6×150	2	1600	-6×150	2	550	-6	14	95
64	IS、ISR125-100-315A	Y160L-4	1600	850	132	[126	2	1600	[126	2	744	[10	2	774	-6×150	2	1600	-6×150	2	550	-6	14	95
65	IS、ISR125-100-315B	Y160M-4	1500	750	106	[10	2	1500	[10	2	654	[8	2	654	-6×150	2	1500	-6×150	2	450	-6	12	100
66	IS、ISR125-100-315C	Y160M-4	1500	750	106	[10	2	1500	[10	2	654	[8	2	654	-6×150	2	1500	-6×150	2	450	-6	12	100
67	IS、ISR125-100-400	Y200L-4	1800	850	132	[126	2	1800	[126	2	744	[10	2	744	-6×150	2	1800	-6×150	2	550	-6	16	95
68	IS、ISR125-100-400A	Y180L-4	1800	850	132	[126	2	1800	[126	2	744	[10	2	744	-6×150	2	1800	-6×150	2	550	-6	16	95
69	IS、ISR125-100-400B	Y180M-4	1800	850	132	[126	2	1800	[126	2	744	[10	2	744	-6×150	2	1800	-6×150	2	550	-6	16	95
70	IS、ISR150-125-250	Y180M-4	1600	850	132	[126	2	1600	[126	2	744	[10	2	744	-6×150	2	1600	-6×150	2	550	-6	12	95
71	IS、ISR150-125-250A	Y160L-4	1600	850	132	[126	2	1600	[126	2	744	[10	2	744	-6×150	2	1600	-6×150	2	550	-6	12	95
72	IS、ISR150-125-250B	Y160M-4	1500	750	106	[10	2	1500	[10	2	654	[8	2	654	-6×150	2	1500	-6×150	2	450	-6	12	100
73	IS、ISR150-125-315	Y200L-4	1800	850	132	[126	2	1800	[126	2	744	[10	2	744	-6×150	2	1800	-6×150	2	550	-6	16	95
74	IS、ISR150-125-315A	Y180L-4	1800	850	132	[126	2	1800	[126	2	744	[10	2	744	-6×150	2	1800	-6×150	2	550	-6	16	95
75	IS、ISR150-125-315B	Y180M-4	1800	850	132	[126	2	1800	[126	2	744	[10	2	744	-6×150	2	1800	-6×150	2	550	-6	16	95
76	IS、ISR150-125-400	Y225M-4	1800	850	132	[126	2	1800	[126	2	744	[10	2	744	-6×150	2	1800	-6×150	2	550	-6	16	95
77	IS、ISR150-125-400A	Y225S-4	1800	850	132	[126	2	1800	[126	2	744	[10	2	744	-6×150	2	1800	-6×150	2	550	-6	16	95
78	IS、ISR150-125-400B	Y200L-4	1800	850	132	[126	2	1800	[126	2	744	[10	2	744	-6×150	2	1800	-6×150	2	550	-6	16	95
79	IS、ISR200-150-250	Y225S-4	1800	850	132	[126	2	1800	[126	2	744	[10	2	744	-6×150	2	1800	-6×150	2	550	-6	16	95
80	IS、ISR200-150-250A	Y200L-4	1800	850	132	[126	2	1800	[126	2	744	[10	2	744	-6×150	2	1800	-6×150	2	550	-6	16	95
81	IS、ISR200-150-250B	Y180L-4	1800	850	132	[126	2	1800	[126	2	744	[10	2	744	-6×150	2	1800	-6×150	2	550	-6	16	95
82	IS、ISR200-150-315	Y250M-4	2000	950	146	[14a	2	2000	[14a	2	834	[126	2	834	-6×150	2	2000	-6×150	2	650	-6	16	90
83	IS、ISR200-150-315A	Y225M-4	2000	950	146	[14a	2	2000	[14a	2	834	[126	2	834	-6×150	2	2000	-6×150	2	650	-6	16	90
84	IS、ISR200-150-315B	Y225S-4	2000	950	146	[14a	2	2000	[14a	2	834	[126	2	834	-6×150	2	2000	-6×150	2	650	-6	16	90
85	IS、ISR200-150-400	Y280M-4	2000	950	146	[14a	2	2000	[14a	2	834	[126	2	834	-6×200	2	2000	-6×200	2	550	-6	16	140
86	IS、ISR200-150-400A	Y280S-4	2000	950	146	[14a	2	2000	[14a	2	834	[126	2	834	-6×200	2	2000	-6×200	2	550	-6	16	140
87	IS、ISR200-150-400B	Y250M-4	2000	950	146	[14a	2	2000	[14a	2	834	[126	2	834	-6×200	2	2000	-6×200	2	550	-6	16	140

IS 、 ISR 型离心泵(2900r/min)型钢基座选用表(一)

序号	水泵型号	电机型号	型钢基座尺寸			型钢材料表																	
						①			②			③			④			⑤			⑥		
			L (mm)	B (mm)	H (mm)	规格	数量	单长 (mm)	规格	数量	单长 (mm)	规格	数量	单长 (mm)	规格	数量	单长 (mm)	规格	数量	单长 (mm)	规格	数量	边长 (mm)
1	IS 、 ISR50-32-125	Y90L-2	1100	600	106	[10	2	1100	[10	2	504	[8	2	504	-6 × 150	2	1100	-6 × 150	2	300	-6	10	100
2	IS 、 ISR50-32-125A	Y90S-2	1000	600	106	[10	2	1000	[10	2	504	[8	2	504	-6 × 150	2	1000	-6 × 150	2	300	-6	10	100
3	IS 、 ISR50-32-160	Y100L-2	1100	600	106	[10	2	1100	[10	2	504	[8	2	504	-6 × 150	2	1100	-6 × 150	2	300	-6	10	100
4	IS 、 ISR50-32-160A	Y90L-2	1100	600	106	[10	2	1100	[10	2	504	[8	2	504	-6 × 150	2	1100	-6 × 150	2	300	-6	10	100
5	IS 、 ISR50-32-160B	Y90L-2	1100	600	106	[10	2	1100	[10	2	504	[8	2	504	-6 × 150	2	1100	-6 × 150	2	300	-6	10	100
6	IS 、 ISR50-32-200	$Y132S_1$-2	1100	650	106	[10	2	1100	[10	2	554	[8	2	554	-6 × 150	2	1100	-6 × 150	2	350	-6	10	100
7	IS 、 ISR50-32-200A	Y112M-2	1100	600	106	[10	2	1100	[10	2	504	[8	2	504	-6 × 150	2	1100	-6 × 150	2	300	-6	10	100
8	IS 、 ISR50-32-200B	Y112M-2	1100	600	106	[10	2	1100	[10	2	504	[8	2	504	-6 × 150	2	1100	-6 × 150	2	300	-6	10	100
9	IS 、 ISR50-32-250	$Y160M_1$-2	1500	750	106	[10	2	1500	[10	2	654	[8	2	654	-6 × 150	2	1500	-6 × 150	2	450	-6	12	100
10	IS 、 ISR50-32-250A	$Y132S_2$-2	1350	700	106	[10	2	1350	[10	2	604	[8	2	604	-6 × 150	2	1350	-6 × 150	2	400	-6	12	100
11	IS 、 ISR50-32-250B	$Y132S_2$-2	1350	700	106	[10	2	1350	[10	2	604	[8	2	604	-6 × 150	2	1350	-6 × 150	2	400	-6	12	100
12	IS 、 ISR65-50-125	Y100L-2	1100	600	106	[10	2	1100	[10	2	504	[8	2	504	-6 × 150	2	1100	-6 × 150	2	300	-6	10	100
13	IS 、 ISR65-50-125A	Y90L-2	1100	600	106	[10	2	1100	[10	2	504	[8	2	504	-6 × 150	2	1100	-6 × 150	2	300	-6	10	100
14	IS 、 ISR65-50-160	$Y132S_1$-2	1200	650	106	[10	2	1200	[10	2	554	[8	2	554	-6 × 150	2	1200	-6 × 150	2	350	-6	10	100
15	IS 、 ISR65-50-160A	Y112M-2	1100	600	106	[10	2	1100	[10	2	504	[8	2	504	-6 × 150	2	1100	-6 × 150	2	300	-6	10	100
16	IS 、 ISR65-50-160B	Y100L-2	1100	600	106	[10	2	1100	[10	2	504	[8	2	504	-6 × 150	2	1100	-6 × 150	2	300	-6	10	100
17	IS 、 ISR65-40-200	$Y132S_2$-2	1200	650	106	[10	2	1200	[10	2	554	[8	2	554	-6 × 150	2	1200	-6 × 150	2	350	-6	10	100
18	IS 、 ISR65-40-200A	$Y132S_2$-2	1200	650	106	[10	2	1200	[10	2	554	[8	2	554	-6 × 150	2	1200	-6 × 150	2	350	-6	10	100
19	IS 、 ISR65-40-200B	$Y132S_1$-2	1200	650	106	[10	2	1200	[10	2	554	[8	2	554	-6 × 150	2	1200	-6 × 150	2	350	-6	10	100
20	IS 、 ISR65-40-250	$Y160M_2$-2	1500	750	106	[10	2	1500	[10	2	654	[8	2	654	-6 × 150	2	1500	-6 × 150	2	450	-6	12	100
21	IS 、 ISR65-40-250A	$Y160M_1$-2	1500	750	106	[10	2	1500	[10	2	654	[8	2	654	-6 × 150	2	1500	-6 × 150	2	450	-6	12	100
22	IS 、 ISR65-40-250B	$Y160M_1$-2	1500	750	106	[10	2	1500	[10	2	654	[8	2	654	-6 × 150	2	1500	-6 × 150	2	450	-6	12	100
23	IS 、 ISR65-40-315	$Y200L_1$-2	1600	850	132	[12.6	2	1600	[12.6	2	744	[10	2	744	-6 × 150	2	1600	-6 × 150	2	550	-6	14	95
24	IS 、 ISR65-40-315A	$Y200L_1$-2	1600	850	132	[12.6	2	1600	[12.6	2	744	[10	2	744	-6 × 150	2	1600	-6 × 150	2	550	-6	14	95
25	IS 、 ISR65-40-315B	Y180M-2	1500	750	106	[10	2	1500	[10	2	654	[8	2	654	-6 × 150	2	1500	-6 × 150	2	450	-6	12	100
26	IS 、 ISR65-40-315C	Y160L-2	1500	750	106	[10	2	1500	[10	2	654	[8	2	654	-6 × 150	2	1500	-6 × 150	2	450	-6	12	100
27	IS 、 ISR80-65-125	$Y132S_1$-2	1200	650	106	[10	2	1200	[10	2	554	[8	2	554	-6 × 150	2	1200	-6 × 150	2	350	-6	10	100
28	IS 、 ISR80-65-125A	Y112M-2	1100	600	106	[10	2	1100	[10	2	504	[8	2	504	-6 × 150	2	1100	-6 × 150	2	300	-6	10	100
29	IS 、 ISR80-65-160	$Y132S_2$-2	1200	650	106	[10	2	1200	[10	2	554	[8	2	554	-6 × 150	2	1200	-6 × 150	2	350	-6	10	100
30	IS 、 ISR80-65-160A	$Y132S_2$-2	1200	650	106	[10	2	1200	[10	2	554	[8	2	554	-6 × 150	2	1200	-6 × 150	2	350	-6	10	100
31	IS 、 ISR80-65-160B	$Y132S_1$-2	1200	650	106	[10	2	1200	[10	2	554	[8	2	554	-6 × 150	2	1200	-6 × 150	2	350	-6	10	100
32	IS 、 ISR80-50-200	$Y160M_2$-2	1300	700	106	[10	2	1300	[10	2	604	[8	2	604	-6 × 150	2	1300	-6 × 150	2	400	-6	12	100
33	IS 、 ISR80-50-200A	$Y160M_1$-2	1300	700	106	[10	2	1300	[10	2	604	[8	2	604	-6 × 150	2	1300	-6 × 150	2	400	-6	12	100

IS 、 ISR 型离心泵(2900r/min)型钢基座选用表(二)

序号	水泵型号	电机型号	型钢基座尺寸			型钢材料表																	
						①			②			③			④			⑤			⑥		
			L (mm)	B (mm)	H (mm)	规格	数量	单长 (mm)	规格	数量	单长 (mm)	规格	数量	单长 (mm)	规格	数量	单长 (mm)	规格	数量	单长 (mm)	规格	数量	边长 (mm)
34	IS 、 ISR80-50-200B	$Y160M_1$-2	1300	700	106	[10	2	1300	[10	2	604	[8	2	604	-6 × 150	2	1300	-6 × 150	2	400	-6	12	100
35	IS 、 ISR80-50-250	Y180M-2	1500	750	106	[10	2	1500	[10	2	654	[8	2	654	-6 × 150	2	1500	-6 × 150	2	450	-6	12	100
36	IS 、 ISR80-50-250A	Y160L-2	1500	750	106	[10	2	1500	[10	2	654	[8	2	654	-6 × 150	2	1500	-6 × 150	2	450	-6	12	100
37	IS 、 ISR80-50-250B	$Y160M_2$-2	1500	750	106	[10	2	1500	[10	2	654	[8	2	654	-6 × 150	2	1500	-6 × 150	2	450	-6	12	100
38	IS 、 ISR80-50-315	$Y200L_2$-2	1600	850	132	[126	2	1600	[126	2	744	[10	2	744	-6 × 150	2	1600	-6 × 150	2	550	-6	14	95
39	IS 、 ISR80-50-315A	$Y200L_2$-2	1600	850	132	[126	2	1600	[126	2	744	[10	2	744	-6 × 150	2	1600	-6 × 150	2	550	-6	14	95
40	IS 、 ISR80-50-315B	$Y200L_1$-2	1600	850	132	[126	2	1600	[126	2	744	[10	2	744	-6 × 150	2	1600	-6 × 150	2	550	-6	14	95
41	IS 、 ISR80-50-315C	$Y200L_1$-2	1600	850	132	[126	2	1600	[126	2	744	[10	2	744	-6 × 150	2	1600	-6 × 150	2	550	-6	14	95
42	IS 、 ISR100-80-125	$Y160M_1$-2	1300	700	106	[10	2	1300	[10	2	604	[8	2	604	-6 × 150	2	1300	-6 × 150	2	400	-6	12	100
43	IS 、 ISR100-80-125A	$Y132S_2$-2	1200	650	106	[10	2	1200	[10	2	554	[8	2	554	-6 × 150	2	1200	-6 × 150	2	350	-6	10	100
44	IS 、 ISR100-80-160	$Y160M_2$-2	1500	750	106	[10	2	1500	[10	2	654	[8	2	654	-6 × 150	2	1500	-6 × 150	2	450	-6	12	100
45	IS 、 ISR100-80-160A	$Y160M_1$-2	1500	750	106	[10	2	1500	[10	2	654	[8	2	654	-6 × 150	2	1500	-6 × 150	2	450	-6	12	100
46	IS 、 ISR100-80-160B	$Y160M_1$-2	1500	750	106	[10	2	1500	[10	2	654	[8	2	654	-6 × 150	2	1500	-6 × 150	2	450	-6	12	100
47	IS 、 ISR100-65-200	Y180M-2	1500	750	106	[10	2	1500	[10	2	654	[8	2	654	-6 × 150	2	1500	-6 × 150	2	450	-6	12	100
48	IS 、 ISR100-65-200A	Y160L-2	1500	750	106	[10	2	1500	[10	2	654	[8	2	654	-6 × 150	2	1500	-6 × 150	2	450	-6	12	100
49	IS 、 ISR100-65-200B	$Y160M_2$-2	1500	750	106	[10	2	1500	[10	2	654	[8	2	654	-6 × 150	2	1500	-6 × 150	2	450	-6	12	100
50	IS 、 ISR100-65-250	$Y200L_2$-2	1600	850	132	[126	2	1600	[126	2	744	[10	2	744	-6 × 150	2	1600	-6 × 150	2	550	-6	14	95
51	IS 、 ISR100-65-250A	$Y200L_1$-2	1600	850	132	[126	2	1600	[126	2	744	[10	2	744	-6 × 150	2	1600	-6 × 150	2	550	-6	14	95
52	IS 、 ISR100-65-250B	$Y200L_1$-2	1600	850	132	[126	2	1600	[126	2	744	[10	2	744	-6 × 150	2	1600	-6 × 150	2	550	-6	14	95
53	IS 、 ISR100-65-315	Y280S-2	2000	950	146	[14a	2	2000	[14a	2	834	[126	2	834	-6 × 150	2	2000	-6 × 150	2	650	-6	16	90
54	IS 、 ISR100-65-315A	Y250M-2	1800	850	132	[126	2	1800	[126	2	744	[10	2	744	-6 × 150	2	1800	-6 × 150	2	550	-6	16	95
55	IS 、 ISR100-65-315B	Y250M-2	1800	850	132	[126	2	1800	[126	2	744	[10	2	744	-6 × 150	2	1800	-6 × 150	2	550	-6	16	95
56	IS 、 ISR100-65-315C	Y225M-2	1800	850	132	[126	2	1800	[126	2	744	[10	2	744	-6 × 150	2	1800	-6 × 150	2	550	-6	16	95
57	IS 、 ISR125-100-200	Y225M-2	1600	850	132	[126	2	1600	[126	2	744	[10	2	744	-6 × 150	2	1600	-6 × 150	2	550	-6	14	95
58	IS 、 ISR125-100-200A	$Y200L_2$-2	1600	850	132	[126	2	1600	[126	2	744	[10	2	744	-6 × 150	2	1600	-6 × 150	2	550	-6	14	95
59	IS 、 ISR125-100-200B	$Y200L_1$-2	1600	850	132	[126	2	1600	[126	2	744	[10	2	744	-6 × 150	2	1600	-6 × 150	2	550	-6	14	95
60	IS 、 ISR125-100-250	Y280S-2	2000	950	146	[14a	2	2000	[14a	2	834	[126	2	834	-6 × 150	2	2000	-6 × 150	2	650	-6	16	90
61	IS 、 ISR125-100-250A	Y250M-2	1800	850	132	[126	2	1800	[126	2	744	[10	2	744	-6 × 150	2	1800	-6 × 150	2	550	-6	16	95
62	IS 、 ISR125-100-250B	Y225M-2	1800	850	132	[126	2	1800	[126	2	744	[10	2	744	-6 × 150	2	1800	-6 × 150	2	550	-6	16	95
63	IS 、 ISR125-100-315	Y315S-2	2000	1000	146	[14a	2	2000	[14a	2	884	[126	2	884	-6 × 200	2	2000	-6 × 200	2	600	-6	16	140
64	IS 、 ISR125-100-315A	Y315S-2	2000	1000	146	[14a	2	2000	[14a	2	884	[126	2	884	-6 × 200	2	2000	-6 × 200	2	600	-6	16	140
65	IS 、 ISR125-100-315B	Y280M-2	2000	950	146	[14a	2	2000	[14a	2	834	[126	2	834	-6 × 200	2	2000	-6 × 200	2	550	-6	16	140
66	IS 、 ISR125-100-315C	Y280S-2	2000	950	146	[14a	2	2000	[14a	2	834	[126	2	834	-6 × 150	2	2000	-6 × 150	2	650	-6	16	90

DA_1型离心泵型钢基座选用表(一)

序号	水泵型号	电机型号	型钢基座尺寸			型钢材料表																	
						①			②			③			④			⑤			⑥		
			L (mm)	B (mm)	H (mm)	规格	数量	单长 (mm)	规格	数量	单长 (mm)	规格	数量	单长 (mm)	规格	数量	单长 (mm)	规格	数量	单长 (mm)	规格	数量	边长 (mm)
1	DA_1 — 50 × 2	Y90L-2	1000	650	106	[10	2	1000	[10	2	554	[8	3	554	-6 × 150	2	1000	-6 × 150	2	350	-6	10	100
2	DA_1 — 50 × 3	Y100L-2	1100	650	106	[10	2	1100	[10	2	554	[8	3	554	-6 × 150	2	1100	-6 × 150	2	350	-6	10	100
3	DA_1 — 50 × 4	Y112M-2	1100	650	106	[10	2	1100	[10	2	554	[8	3	554	-6 × 150	2	1100	-6 × 150	2	350	-6	10	100
4	DA_1 — 50 × 5	$Y132S_1$-2	1300	700	106	[10	2	1300	[10	2	604	[8	3	604	-6 × 150	2	1300	-6 × 150	2	400	-6	10	100
5	DA_1 — 50 × 6	$Y132S_1$-2	1300	700	106	[10	2	1300	[10	2	604	[8	3	604	-6 × 150	2	1300	-6 × 150	2	400	-6	10	100
6	DA_1 — 50 × 7	$Y132S_2$-2	1500	700	106	[10	2	1500	[10	2	604	[8	3	604	-6 × 150	2	1500	-6 × 150	2	400	-6	14	100
7	DA_1 — 50 × 8	$Y132S_2$-2	1500	700	106	[10	2	1500	[10	2	604	[8	3	604	-6 × 150	2	1500	-6 × 150	2	400	-6	14	100
8	DA_1 — 50 × 9	$Y132S_2$-2	1500	700	106	[10	2	1500	[10	2	604	[8	3	604	-6 × 150	2	1500	-6 × 150	2	400	-6	14	100
9	DA_1 — 50 × 10	$Y160M_1$-2	1800	750	132	[12.6	2	1800	[12.6	2	644	[8	3	644	-6 × 150	2	1800	-6 × 150	2	450	-6	14	95
10	DA_1 — 50 × 11	$Y160M_1$-2	1800	750	132	[12.6	2	1800	[12.6	2	644	[8	3	644	-6 × 150	2	1800	-6 × 150	2	450	-6	14	95
11	DA_1 — 50 × 12	$Y160M_1$-2	1800	750	132	[12.6	2	1800	[12.6	2	644	[8	3	644	-6 × 150	2	1800	-6 × 150	2	450	-6	14	95
12	DA_1 — 80 × 2	Y100L-2	1100	750	106	[10	2	1100	[10	2	654	[8	3	654	-6 × 150	2	1100	-6 × 150	2	450	-6	10	100
13	DA_1 — 80 × 3	$Y132S_1$-2	1400	750	106	[10	2	1400	[10	2	654	[8	3	654	-6 × 150	2	1400	-6 × 150	2	450	-6	14	100
14	DA_1 — 80 × 4	$Y132S_2$-2	1400	750	106	[10	2	1400	[10	2	654	[8	3	654	-6 × 150	2	1400	-6 × 150	2	450	-6	14	100
15	DA_1 — 80 × 5	$Y132S_2$-2	1400	750	106	[10	2	1400	[10	2	654	[8	3	654	-6 × 150	2	1400	-6 × 150	2	450	-6	14	100
16	DA_1 — 80 × 6	$Y160M_1$-2	1600	750	132	[12.6	2	1600	[12.6	2	644	[10	3	644	-6 × 150	2	1600	-6 × 150	2	450	-6	14	95
17	DA_1 — 80 × 7	$Y160M_1$-2	1800	750	132	[12.6	2	1800	[12.6	2	644	[10	3	644	-6 × 150	2	1800	-6 × 150	2	450	-6	14	95
18	DA_1 — 80 × 8	$Y160M_2$-2	1800	750	132	[12.6	2	1800	[12.6	2	644	[10	3	644	-6 × 150	2	1800	-6 × 150	2	450	-6	14	95
19	DA_1 — 80 × 9	$Y160M_2$-2	1800	750	132	[12.6	2	1800	[12.6	2	644	[10	3	644	-6 × 150	2	1800	-6 × 150	2	450	-6	14	95
20	DA_1 — 80 × 10	Y160L-2	2000	750	146	[14a	2	2000	[14a	2	634	[12.6	3	634	-6 × 150	2	2000	-6 × 150	2	450	-6	16	90
21	DA_1 — 80 × 11	Y160L-2	2000	750	146	[14a	2	2000	[14a	2	634	[12.6	3	634	-6 × 150	2	2000	-6 × 150	2	450	-6	16	90
22	DA_1 — 80 × 12	Y160L-2	2000	750	146	[14a	2	2000	[14a	2	634	[12.6	3	634	-6 × 150	2	2000	-6 × 150	2	450	-6	16	90
23	DA_1 — 100 × 2	$Y160M_1$-2	1400	750	106	[10	2	1400	[10	2	654	[8	3	654	-6 × 150	2	1400	-6 × 150	2	450	-6	14	100
24	DA_1 — 100 × 3	$Y160M_2$-2	1400	750	106	[10	2	1400	[10	2	654	[8	3	654	-6 × 150	2	1400	-6 × 150	2	450	-6	14	100
25	DA_1 — 100 × 4	Y160L-2	1500	750	106	[10	2	1500	[10	2	654	[8	3	654	-6 × 150	2	1500	-6 × 150	2	450	-6	14	100
26	DA_1 — 100 × 5	Y180M-2	1600	800	132	[12.6	2	1600	[12.6	2	694	[10	3	694	-6 × 150	2	1600	-6 × 150	2	500	-6	16	95

DA_1型离心泵型钢基座选用表(二)

序号	水泵型号	电机型号	型钢基座尺寸			型钢材料表																	
						①			②			③			④			⑤			⑥		
			L (mm)	B (mm)	H (mm)	规格	数量	单长 (mm)	规格	数量	单长 (mm)	规格	数量	单长 (mm)	规格	数量	单长 (mm)	规格	数量	单长 (mm)	规格	数量	边长 (mm)
27	DA_1 — 100 × 6	$Y200L_1$-2	1900	850	146	[14a	2	1900	[14a	2	734	[12.6	3	734	-6 × 150	2	1900	-6 × 150	2	550	-6	18	90
28	DA_1 — 100 × 7	$Y200L_2$-2	1900	850	146	[14a	2	1900	[14a	2	734	[12.6	3	734	-6 × 150	2	1900	-6 × 150	2	550	-6	18	90
29	DA_1 — 100 × 8	$Y200L_2$-2	1900	850	146	[14a	2	1900	[14a	2	734	[12.6	3	734	-6 × 150	2	1900	-6 × 150	2	550	-6	18	90
30	DA_1 — 100 × 9	Y225M-2	2100	850	146	[14a	2	2100	[14a	2	734	[12.6	3	734	-6 × 150	2	2100	-6 × 150	2	550	-6	18	90
31	DA_1 — 100 × 10	Y225M-2	2100	850	146	[14a	2	2100	[14a	2	734	[12.6	3	734	-6 × 150	2	2100	-6 × 150	2	550	-6	18	90
32	DA_1 — 100 × 11	Y250M-2	2400	900	166	[16a	2	2400	[16a	2	774	[14a	3	774	-6 × 200	2	2400	-6 × 200	2	600	-6	18	135
33	DA_1 — 100 × 12	Y250M-2	2400	900	166	[16a	2	2400	[16a	2	774	[14a	3	774	-6 × 200	2	2400	-6 × 200	2	600	-6	18	135
34	DA_1 — 125 × 2	Y180M-2	1500	850	106	[10	2	1500	[10	2	754	[8	3	754	-6 × 150	2	1500	-6 × 150	2	550	-6	16	100
35	DA_1 — 125 × 3	$Y200L_1$-2	1800	850	132	[12.6	2	1800	[12.6	2	744	[10	3	744	-6 × 150	2	1800	-6 × 150	2	550	-6	16	95
36	DA_1 — 125 × 4	$Y200L_2$-2	1800	850	132	[12.6	2	1800	[12.6	2	744	[10	3	744	-6 × 150	2	1800	-6 × 150	2	550	-6	16	95
37	DA_1 — 125 × 5	Y225M-2	1900	850	146	[14a	2	1900	[14a	2	734	[12.6	3	734	-6 × 200	2	1900	-6 × 200	2	450	-6	16	140
38	DA_1 — 125 × 6	Y250M-2	2100	900	146	[14a	2	2100	[14a	2	784	[12.6	3	784	-6 × 200	2	2100	-6 × 200	2	500	-6	16	140
39	DA_1 — 125 × 7	Y280S-2	2300	1000	166	[16a	2	2300	[16a	2	874	[12.6	3	874	-6 × 200	2	2300	-6 × 200	2	600	-6	16	135
40	DA_1 — 125 × 8	Y280S-2	2300	1000	166	[16a	2	2300	[16a	2	874	[12.6	3	874	-6 × 200	2	2300	-6 × 200	2	600	-6	16	135
41	DA_1 — 125 × 9	Y280M-2	2600	1000	186	[18a	2	2600	[18a	2	864	[14a	3	864	-6 × 200	2	2600	-6 × 200	2	600	-6	20	130
42	DA_1 — 125 × 10	Y280M-2	2600	1000	186	[18a	2	2600	[18a	2	864	[14a	3	864	-6 × 200	2	2600	-6 × 200	2	600	-6	20	130
43	DA_1 — 125 × 11	Y315S-2	2900	1050	186	[18a	2	2900	[18a	2	914	[14a	3	914	-6 × 200	2	2900	-6 × 200	2	650	-6	20	130
44	DA_1 — 125 × 12	Y315S-2	2900	1050	186	[18a	2	2900	[18a	2	914	[14a	3	914	-6 × 200	2	2900	-6 × 200	2	650	-6	20	130
45	DA_1 — 150 × 2	$Y200L_2$-2	1600	900	132	[12.6	2	1600	[12.6	2	794	[10	3	794	-6 × 200	2	1600	-6 × 200	2	500	-6	16	145
46	DA_1 — 150 × 3	Y250M-2	1900	900	146	[14a	2	1900	[14a	2	784	[12.6	3	784	-6 × 200	2	1900	-6 × 200	2	500	-6	16	140
47	DA_1 — 150 × 4	Y280S-2	2100	1000	146	[14a	2	2100	[14a	2	884	[12.6	3	884	-6 × 200	2	2100	-6 × 200	2	600	-6	16	140
48	DA_1 — 150 × 5	Y280M-2	2300	1000	146	[14a	2	2300	[14a	2	884	[12.6	3	884	-6 × 200	2	2300	-6 × 200	2	600	-6	16	140
49	DA_1 — 150 × 6	Y315S-2	2500	1050	186	[18a	2	2500	[18a	2	914	[14a	3	914	-6 × 200	2	2500	-6 × 200	2	650	-6	20	130
50	DA_1 — 150 × 7	$Y315M_2$-2	2500	1050	186	[18a	2	2500	[18a	2	914	[14a	3	914	-6 × 200	2	2500	-6 × 200	2	650	-6	20	130
51	DA_1 — 150 × 8	$Y315M_2$-2	2800	1050	186	[18a	2	2800	[18a	2	914	[14a	3	914	-6 × 200	2	2800	-6 × 200	2	650	-6	20	130
52	DA_1 — 150 × 9	$Y315M_2$-2	2800	1050	186	[18a	2	2800	[18a	2	914	[14a	3	914	-6 × 200	2	2800	-6 × 200	2	650	-6	20	130

TSWA 型离心泵型钢基座选用表

序号	水泵型号	电机型号	型钢基座尺寸			型钢材料表																	
						①			②			③			④			⑤			⑥		
			L (mm)	B (mm)	H (mm)	规格	数量	单长 (mm)	规格	数量	单长 (mm)	规格	数量	单长 (mm)	规格	数量	单长 (mm)	规格	数量	单长 (mm)	规格	数量	边长 (mm)
1	50TSWA × 2	Y100L$_1$-4	1100	700	106	[10	2	1100	[10	2	604	[8	2	604	-6 × 150	2	1100	-6 × 150	2	400	-6	10	100
2	50TSWA × 3	Y100L$_2$-4	1100	700	106	[10	2	1100	[10	2	604	[8	2	604	-6 × 150	2	1100	-6 × 150	2	400	-6	10	100
3	50TSWA × 4	Y112M-4	1200	700	106	[10	2	1200	[10	2	604	[8	2	604	-6 × 150	2	1200	-6 × 150	2	400	-6	10	100
4	50TSWA × 5	Y132S-4	1400	700	106	[10	2	1400	[10	2	604	[8	2	604	-6 × 150	2	1400	-6 × 150	2	400	-6	10	100
5	50TSWA × 6	Y132S-4	1400	700	106	[10	2	1400	[10	2	604	[8	2	604	-6 × 150	2	1400	-6 × 150	2	400	-6	10	100
6	50TSWA × 7	Y132M-4	1500	700	106	[10	2	1500	[10	2	604	[8	2	604	-6 × 150	2	1500	-6 × 150	2	400	-6	12	100
7	50TSWA × 8	Y132M-4	1500	700	106	[10	2	1500	[10	2	604	[8	2	604	-6 × 150	2	1500	-6 × 150	2	400	-6	12	100
8	50TSWA × 9	Y132M-4	1600	700	132	[12.6	2	1600	[126	2	594	[10	2	594	-6 × 150	2	1600	-6 × 150	2	400	-6	12	95
9	75TSWA × 2	Y132S-4	1100	800	106	[10	2	1100	[10	2	704	[8	2	704	-6 × 150	2	1100	-6 × 150	2	500	-6	10	100
10	75TSWA × 3	Y132M-4	1200	800	106	[10	2	1200	[10	2	704	[8	2	704	-6 × 150	2	1200	-6 × 150	2	500	-6	10	100
11	75TSWA × 4	Y160M-4	1400	800	106	[10	2	1400	[10	2	704	[8	2	704	-6 × 150	2	1400	-6 × 150	2	500	-6	10	100
12	75TSWA × 5	Y160M-4	1500	800	106	[10	2	1500	[10	2	704	[8	2	704	-6 × 150	2	1500	-6 × 150	2	500	-6	10	100
13	75TSWA × 6	Y160L-4	1600	800	132	[12.6	2	1600	[126	2	694	[10	2	694	-6 × 150	2	1600	-6 × 150	2	500	-6	12	95
14	75TSWA × 7	Y160L-4	1700	800	132	[12.6	2	1700	[126	2	694	[10	2	694	-6 × 150	2	1700	-6 × 150	2	500	-6	12	95
15	75TSWA × 8	Y180M-4	1800	800	132	[12.6	2	1800	[126	2	694	[10	2	694	-6 × 150	2	1800	-6 × 150	2	500	-6	14	95
16	75TSWA × 9	Y180M-4	1900	800	146	[14a	2	1900	[14a	2	684	[126	2	684	-6 × 150	2	1900	-6 × 150	2	500	-6	14	90
17	100TSWA × 2	Y160M-4	1400	800	106	[10	2	1400	[10	2	704	[8	2	704	-6 × 150	2	1400	-6 × 150	2	500	-6	10	100
18	100TSWA × 3	Y160L-4	1500	800	106	[10	2	1500	[10	2	704	[8	2	704	-6 × 150	2	1500	-6 × 150	2	500	-6	10	100
19	100TSWA × 4	Y180L-4	1700	800	132	[12.6	2	1700	[126	2	694	[10	2	694	-6 × 150	2	1700	-6 × 150	2	500	-6	14	95
20	100TSWA × 5	Y200L-4	1800	800	132	[12.6	2	1800	[126	2	694	[10	2	694	-6 × 150	2	1800	-6 × 150	2	500	-6	14	95
21	100TSWA × 6	Y200L-4	1900	800	146	[14a	2	1900	[14a	2	684	[126	2	684	-6 × 150	2	1900	-6 × 150	2	500	-6	14	90
22	100TSWA × 7	Y225S-4	2000	900	146	[14a	2	2000	[14a	2	784	[126	2	784	-6 × 200	2	2000	-6 × 200	2	500	-6	16	140
23	100TSWA × 8	Y225M-4	2200	900	166	[16a	2	2200	[16a	2	774	[14a	2	774	-6 × 200	2	2200	-6 × 200	2	500	-6	18	135
24	100TSWA × 9	Y225M-4	2300	900	166	[16a	2	2300	[16a	2	774	[14a	2	774	-6 × 200	2	2300	-6 × 200	2	500	-6	18	135
25	125TSWA × 2	Y180L-4	1600	900	132	[12.6	2	1600	[126	2	794	[10	2	794	-6 × 150	2	1600	-6 × 150	2	600	-6	14	95
26	125TSWA × 3	Y200L-4	1800	900	132	[12.6	2	1800	[126	2	794	[10	2	794	-6 × 150	2	1800	-6 × 150	2	600	-6	16	95
27	125TSWA × 4	Y225M-4	1900	900	146	[14a	2	1900	[14a	2	784	[126	2	784	-6 × 200	2	1900	-6 × 200	2	500	-6	16	140
28	125TSWA × 5	Y250M-4	2100	900	146	[14a	2	2100	[14a	2	784	[126	2	784	-6 × 200	2	2100	-6 × 200	2	500	-6	16	140
29	125TSWA × 6	Y280S-4	2300	1000	166	[16a	2	2300	[16a	2	874	[14a	2	874	-6 × 200	2	2300	-6 × 200	2	600	-6	18	135
30	125TSWA × 7	Y280S-4	2400	1000	166	[16a	2	2400	[16a	2	874	[14a	2	874	-6 × 200	2	2400	-6 × 200	2	600	-6	20	135
31	125TSWA × 8	Y280M-4	2600	1000	186	[18a	2	2600	[18a	2	864	[16a	2	864	-6 × 200	2	2600	-6 × 200	2	600	-6	20	130
32	125TSWA × 9	Y280M-4	2700	1000	186	[18a	2	2700	[18a	2	864	[16a	2	864	-6 × 200	2	2700	-6 × 200	2	600	-6	20	130
33	150TSWA × 2	Y225M-4	1600	900	132	[12.6	2	1600	[126	2	794	[10	2	794	-6 × 150	2	1600	-6 × 150	2	600	-6	14	95
34	150TSWA × 3	Y280S-4	1900	1000	146	[14a	2	1900	[14a	2	884	[126	2	884	-6 × 200	2	1900	-6 × 200	2	600	-6	16	140
35	150TSWA × 4	Y280M-4	2100	1000	146	[14a	2	2100	[14a	2	884	[126	2	884	-6 × 200	2	2100	-6 × 200	2	600	-6	16	140
36	150TSWA × 5	Y315S-4	2300	1100	166	[16a	2	2300	[16a	2	974	[14a	2	974	-6 × 200	2	2300	-6 × 200	2	700	-6	18	135

S、SP、SAP 型离心泵钢型钢基座选用表

序号	水泵型号	电机型号	型钢基座尺寸			型钢材料表																	
						①			②			③			④			⑤			⑥		
			L (mm)	B (mm)	H (mm)	规格	数量	单长 (mm)	规格	数量	单长 (mm)	规格	数量	单长 (mm)	规格	数量	单长 (mm)	规格	数量	单长 (mm)	规格	数量	单长 (mm)
1	S150-97 6SA-6	Y280S-2	1600	850	132	[12.6	2	1600	[12.6	2	744	[10	3	744	-6 × 150	2	1600	-6 × 150	2	550	-6	16	95
2	6SAP-6																						
3	S150-97A 6SA-6A	Y280S-2	1600	850	132	[12.6	2	1600	[12.6	2	744	[10	3	744	-6 × 150	2	1600	-6 × 150	2	550	-6	16	95
4	6SAP-6A																						
5	S150-97B 6SA-6B	Y160M-4	1300	700	106	[10	2	1300	[10	2	604	[8	3	604	-6 × 150	2	1300	-6 × 150	2	400	-6	10	100
6	6SAP-6J																						
7	S150-50 6SA-8	$Y200L_1$-2	1300	800	106	[10	2	1300	[10	2	704	[8	3	704	-6 × 150	2	1300	-6 × 150	2	500	-6	10	100
8	6SAP-8																						
9	S150-50A 6SA-8A	$Y200L_2$-2	1300	800	106	[10	2	1300	[10	2	704	[8	3	704	-6 × 150	2	1300	-6 × 150	2	500	-6	10	100
10	6SAP-8A																						
11	S150-50B 6SA-8B	Y180M-2	1200	800	106	[10	2	1200	[10	2	704	[8	3	704	-6 × 150	2	1200	-6 × 150	2	500	-6	10	100
12	6SAP-8B																						
13	S200-95 8SA-7	$Y315M_1$-2	1700	1000	132	[12.6	2	1700	[12.6	2	894	[10	3	894	-6 × 200	2	1700	-6 × 200	2	600	-6	16	145
14	S200-95A 8SA-7A	Y315S-2	1700	1000	132	[12.6	2	1700	[12.6	2	894	[10	3	894	-6 × 200	2	1700	-6 × 200	2	600	-6	16	145
15	S200-95B 8SA-7B	Y280S-2	1600	900	132	[12.6	2	1600	[12.6	2	794	[10	3	794	-6 × 150	2	1600	-6 × 150	2	600	-6	16	95
16	S200-63 8SA-10	Y280S-2	1600	900	132	[12.6	2	1600	[12.6	2	794	[10	3	794	-6 × 150	2	1600	-6 × 150	2	600	-6	16	95
17	S200-63A 8SA-10A	Y250M-2	1500	850	106	[10	2	1500	[10	2	754	[8	3	754	-6 × 150	2	1500	-6 × 150	2	550	-6	16	100
18	S200-63 B 8SA-10 B	Y225M-2	1400	850	106	[10	2	1400	[10	2	754	[8	3	754	-6 × 150	2	1400	-6 × 150	2	550	-6	16	100

SH 型离心泵型钢基座选用表

序号	水泵型号	电机型号	型钢基座尺寸			型钢材料表																	
						①			②			③			④			⑤			⑥		
			L (mm)	B (mm)	H (mm)	规格	数量	单长 (mm)	规格	数量	单长 (mm)	规格	数量	单长 (mm)	规格	数量	单长 (mm)	规格	数量	单长 (mm)	规格	数量	边长 (mm)
1	6SH－6	Y250M-2	1500	850	106	[10	2	1500	[10	2	754	[8	3	754	-6 × 150	2	1500	-6 × 150	2	550	-6	16	100
2	6SH－6A	Y225M-2	1400	800	106	[10	2	1400	[10	2	704	[8	3	704	-6 × 150	2	1400	-6 × 150	2	500	-6	14	100
3	6SH－9	$Y200L_2$-2	1400	800	106	[10	2	1400	[10	2	704	[8	3	704	-6 × 150	2	1400	-6 × 150	2	500	-6	14	100
4	6SH－9A	$Y200L_1$-2	1400	800	106	[10	2	1400	[10	2	704	[8	3	704	-6 × 150	2	1400	-6 × 150	2	500	-6	14	100
5	8SH－6	Y315S-2	1800	900	132	[12.6	2	1800	[12.6	2	794	[10	3	794	-6 × 200	2	1800	-6 × 200	2	500	-6	16	145
6	8SH－6A	Y280M-2	1700	900	132	[12.6	2	1700	[12.6	2	794	[10	3	794	-6 × 200	2	1700	-6 × 200	2	500	-6	16	145
7	8SH－9	Y280S-2	1700	900	132	[12.6	2	1700	[12.6	2	794	[10	3	794	-6 × 200	2	1700	-6 × 200	2	500	-6	16	145
8	8SH－9A	Y250M-2	1600	900	132	[12.6	2	1600	[12.6	2	794	[10	3	794	-6 × 150	2	1600	-6 × 150	2	600	-6	16	95
9	8SH－13	Y250M-2	1600	900	132	[12.6	2	1600	[12.6	2	794	[10	3	794	-6 × 150	2	1600	-6 × 150	2	600	-6	16	95
10	8SH－13A	$Y200L_2$-2	1500	800	106	[10	2	1500	[10	2	704	[8	3	704	-6 × 150	2	1500	-6 × 150	2	500	-6	14	100
11	10SH－6	Y315M-4	2000	1000	146	[14a	2	2000	[14a	2	884	[126	3	884	-6 × 200	2	2000	-6 × 200	2	600	-6	16	140
12	10SH－6A	Y315S-4	2000	1000	146	[14a	2	2000	[14a	2	884	[126	3	884	-6 × 200	2	2000	-6 × 200	2	600	-6	16	140
13	10SH－9	Y280S-4	1800	1000	132	[12.6	2	1800	[12.6	2	894	[10	3	894	-6 × 200	2	1800	-6 × 200	2	600	-6	16	145
14	10SH－9A	Y280S-4	1800	1000	132	[12.6	2	1800	[12.6	2	894	[10	3	894	-6 × 200	2	1800	-6 × 200	2	600	-6	16	145
15	10SH－13	Y250M-4	1700	950	132	[12.6	2	1700	[12.6	2	844	[10	3	844	-6 × 200	2	1700	-6 × 200	2	550	-6	16	145
16	10SH－13A	Y225S-4	1700	950	132	[12.6	2	1700	[12.6	2	844	[10	3	844	-6 × 200	2	1700	-6 × 200	2	550	-6	16	145
17	250S－14	Y200L-4	1600	800	132	[12.6	2	1600	[12.6	2	694	[10	3	694	-6 × 150	2	1600	-6 × 150	2	500	-6	16	95
18	250S－14A	Y180L-4	1600	800	132	[12.6	2	1600	[12.6	2	694	[10	3	694	-6 × 150	2	1600	-6 × 150	2	500	-6	16	95
19	12SH－9A	$Y315M_1$-4	2100	1150	146	[14a	2	2100	[14a	2	1034	[126	3	1034	-6 × 200	2	2100	-6 × 200	2	750	-6	16	145
20	12SH－9B	Y315M-4	2100	1150	146	[14a	2	2100	[14a	2	1034	[126	3	1034	-6 × 200	2	2100	-6 × 200	2	750	-6	16	145
21	12SH－13	Y315S-4	2100	1150	146	[14a	2	2100	[14a	2	1034	[126	3	1034	-6 × 200	2	2100	-6 × 200	2	750	-6	16	145
22	12SH－13A	Y280S-4	2000	1150	146	[14a	2	2000	[14a	2	1034	[126	3	1034	-6 × 200	2	2000	-6 × 200	2	750	-6	16	145
23	12SH－19	Y280S-4	2000	1150	146	[14a	2	2000	[14a	2	1034	[126	3	1034	-6 × 200	2	2000	-6 × 200	2	750	-6	16	145
24	12SH－19A	Y250M-4	1800	1150	132	[12.6	2	1800	[12.6	2	1044	[10	3	1044	-6 × 200	2	1800	-6 × 200	2	750	-6	16	145
25	12SH－28	Y225S-4	1800	1150	132	[12.6	2	1800	[12.6	2	1044	[10	3	1044	-6 × 200	2	1800	-6 × 200	2	750	-6	16	145
26	12SH－28A	Y200L-4	1700	1150	132	[12.6	2	1700	[12.6	2	1044	[10	3	1044	-6 × 200	2	1700	-6 × 200	2	750	-6	16	145
27	14SH－13A	$Y315L_1$-4	2200	1150	166	[16a	2	2200	[16a	2	1024	[14a	3	1024	-6 × 200	2	2200	-6 × 200	2	750	-6	16	135
28	14SH－19	Y315M-4	2200	1150	166	[16a	2	2200	[16a	2	1024	[14a	3	1024	-6 × 200	2	2200	-6 × 200	2	750	-6	16	135
29	14SH－19A	Y280M-4	2100	1100	146	[14a	2	2100	[14a	2	984	[126	3	984	-6 × 200	2	2100	-6 × 200	2	700	-6	18	140
30	14SH－28	Y280S-4	2100	1100	146	[14a	2	2100	[14a	2	984	[126	3	984	-6 × 200	2	2100	-6 × 200	2	700	-6	18	140
31	14SH－28A	Y280S-4	2100	1100	146	[14a	2	2100	[14a	2	984	[126	3	984	-6 × 200	2	2100	-6 × 200	2	700	-6	18	140

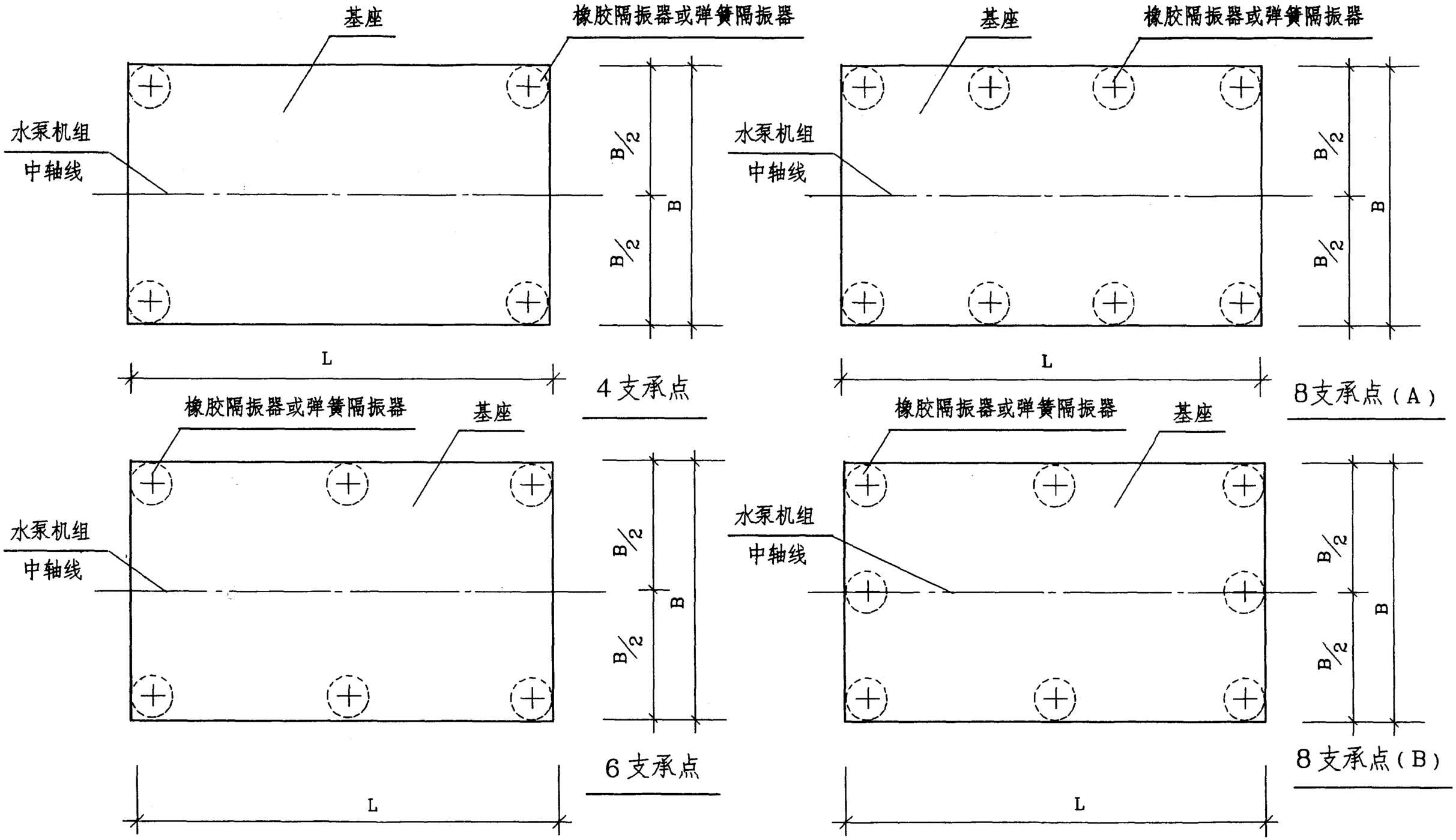

橡胶隔振器或弹簧隔振器安装平面示意图

说明:

1. 橡胶隔振器、弹簧隔振器安装立面示意图详见98S102-84。
2. 本图尺寸详见98S102-7~11(IS、ISR型)、28~29(DA1型)、37~38(TSWA型)、45(S、SA、SAP型)、50(SH型)。
3. 图上橡胶隔振器、弹簧隔振器与基座边线的距离以隔振器(垫)承压面不出基座边线为准。
4. 中间部位的隔振器位置可根据需要左右移动。
5. 8支承点一般采用A方式。

橡胶隔振器、弹簧隔振器安装平面示意图						图集号	98S102
审核	張 淼	校对	李[illegible]	设计	[illegible]	页	82

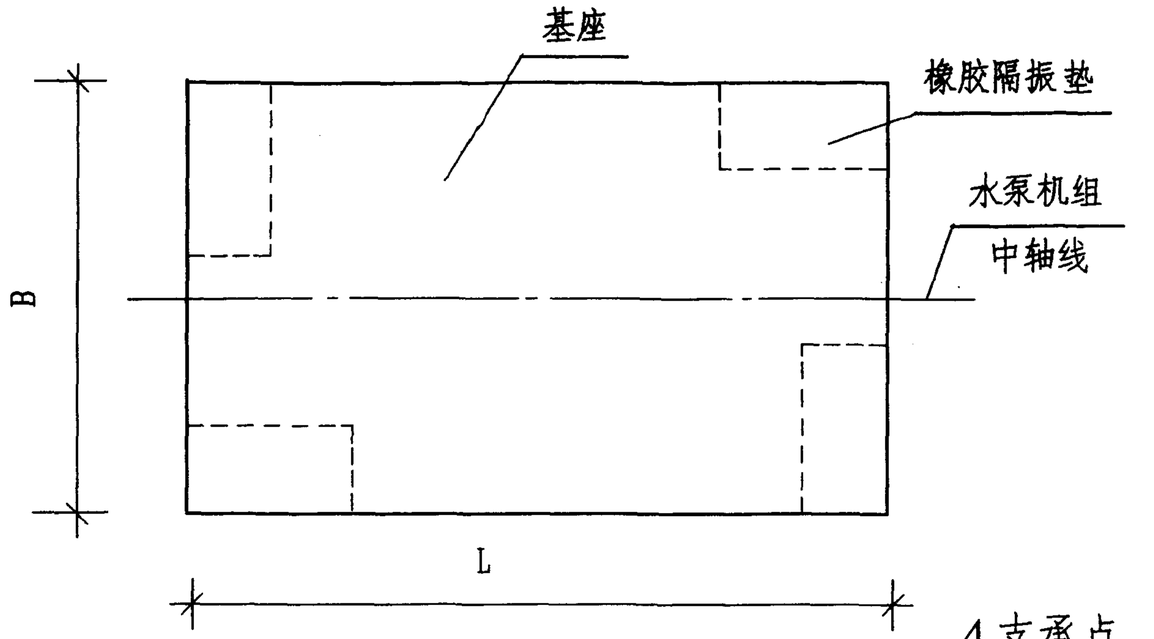

4支承点

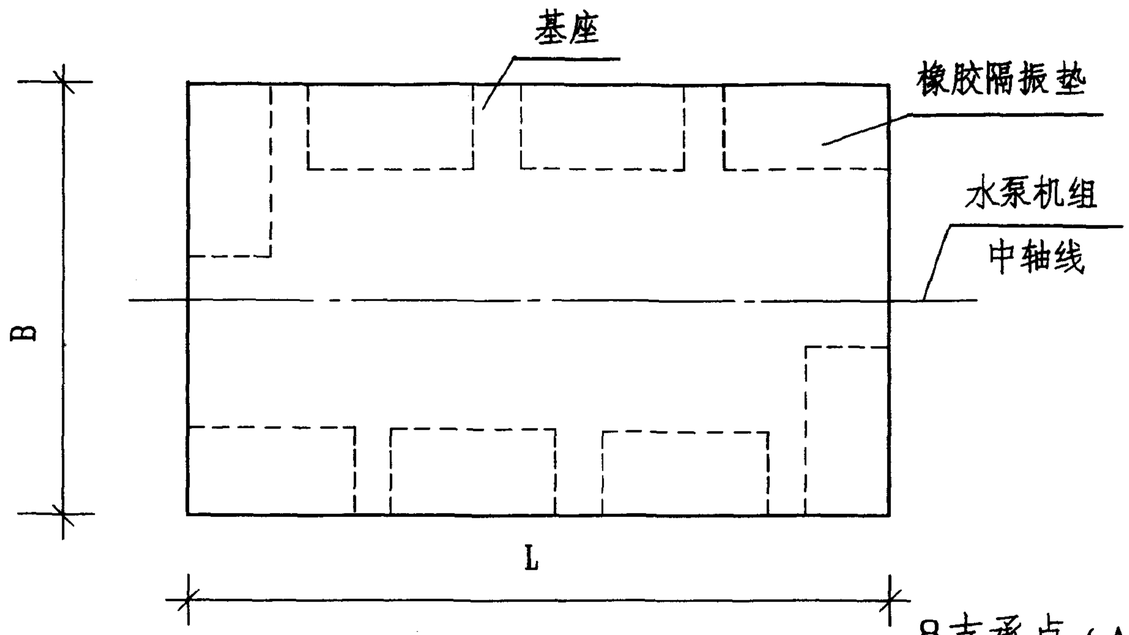

8支承点（A）

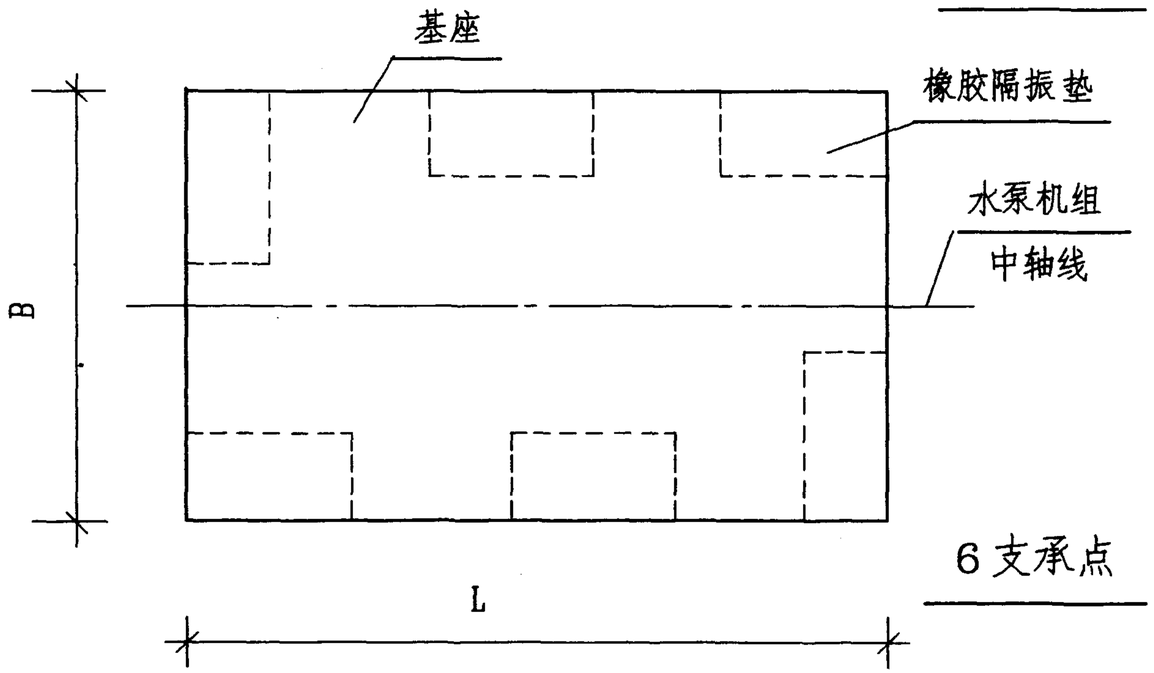

6支承点

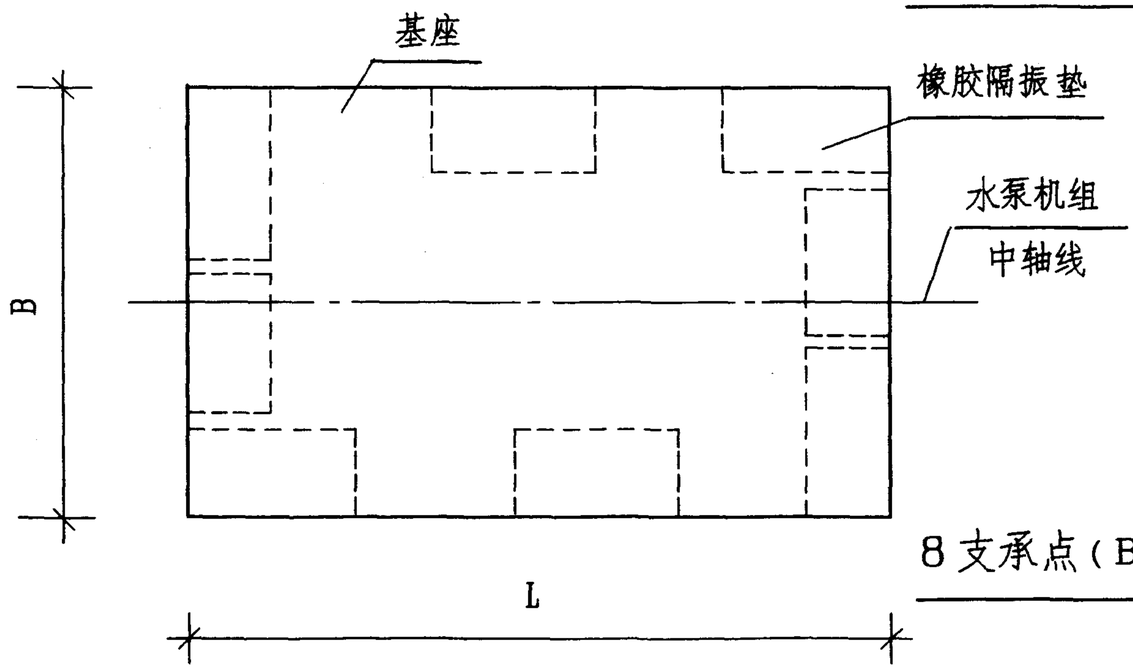

8支承点（B）

橡胶隔振垫安装平面示意图

说明:

1. 橡胶隔振垫安装立面示意图详见98S102－84。
2. 本图尺寸详见98S102－7~11(IS、ISR型)、28~29(DA1型)、37~38(TSWA型)、45(S、SA、SAP型)、50(SH型)。
3. 中间部位的橡胶隔振垫位置可根据需要左右移动。
4. 橡胶隔振垫在1、2、3、4、6、8块时的安装图详见98S102－90~95。

橡胶隔振垫安装平面示意图						图集号	98S102
审核	张森	校对	李[illegible]	设计	[illegible]	页	83

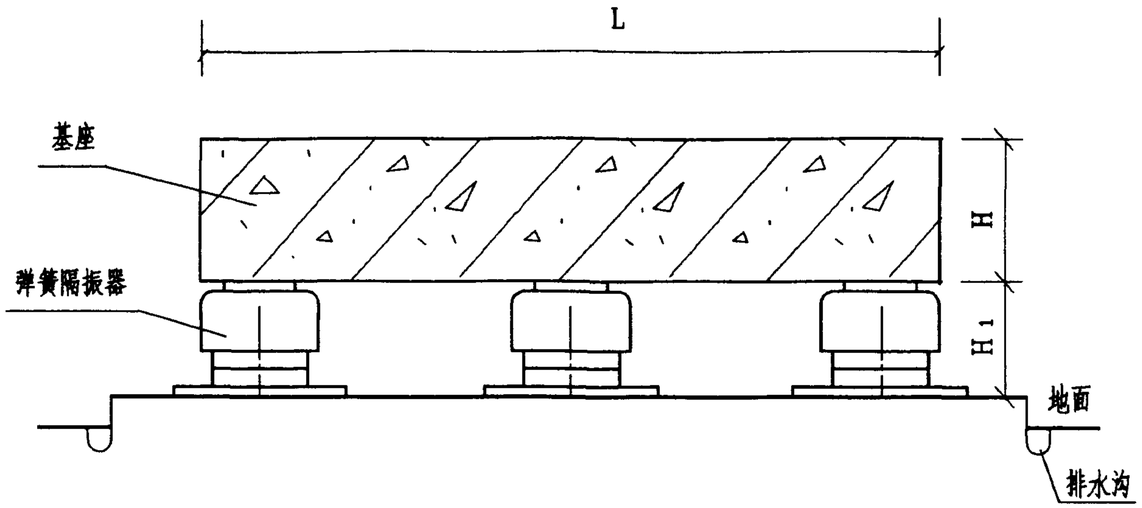

弹簧隔振器安装立面示意图

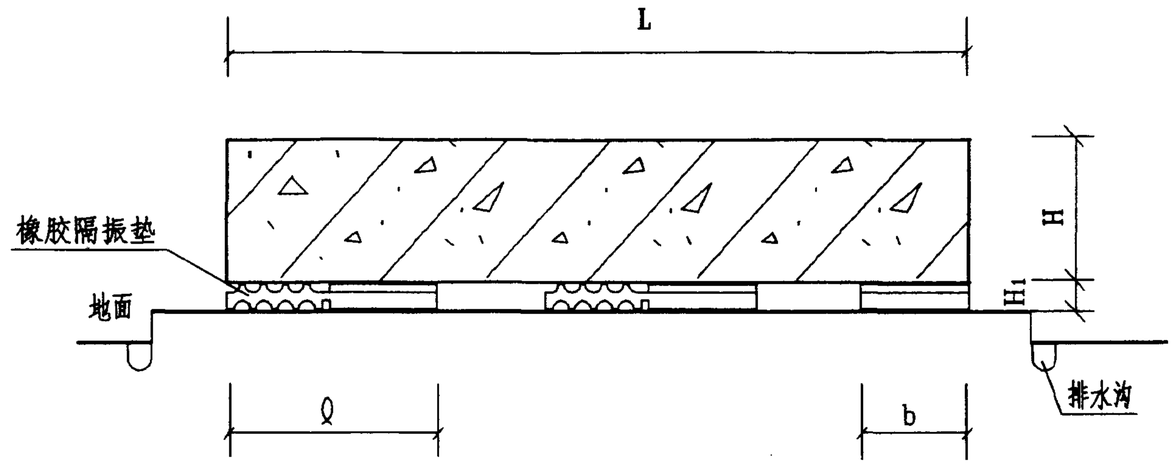

单层隔振垫安装立面示意图

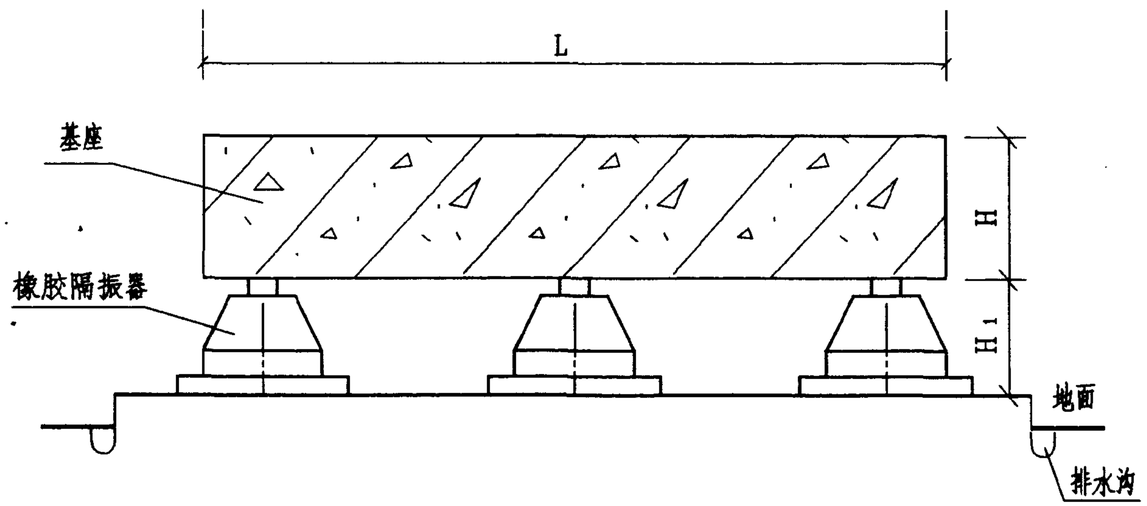

橡胶隔振器安装立面示意图

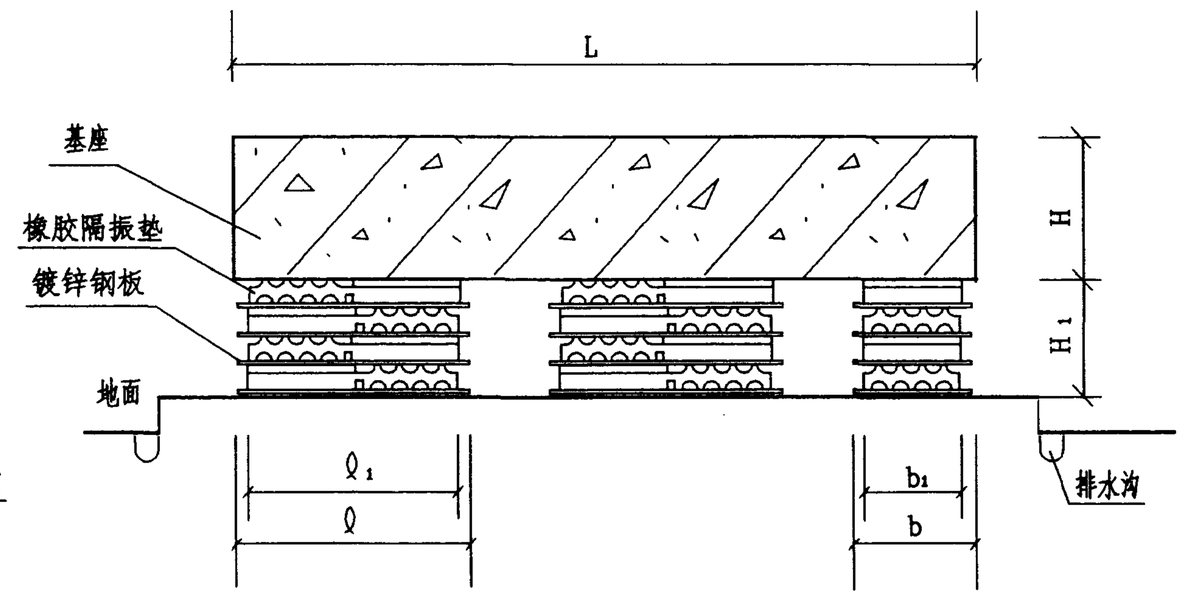

多层隔振垫安装立面示意图

说明:

H与H1尺寸详见图 98S102-17~26(IS、ISR型)、32~35(DA1型)、40~43(TSWA型)、47~48(S、SA、SAP型)、52~53(SH型).

隔振器(垫)安装立面示意图						图集号	98S102
审核	張森	校对	李玉珍	设计	王山原	页	84

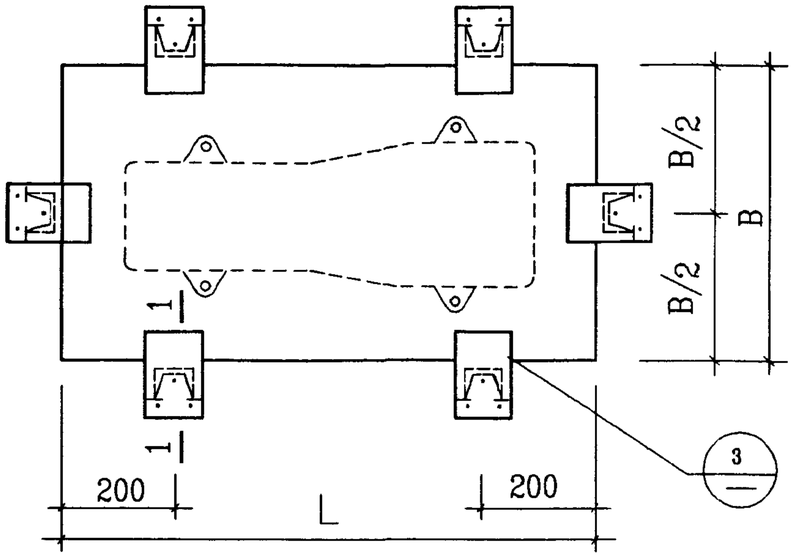

防滑构造节点安装示意图

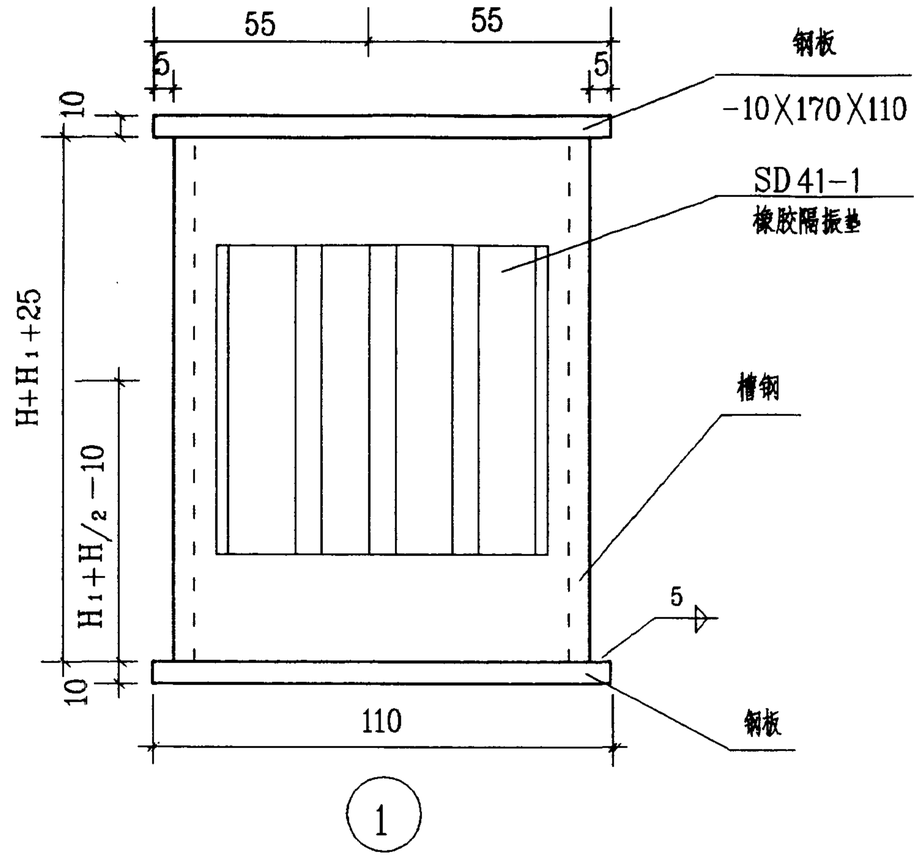

1

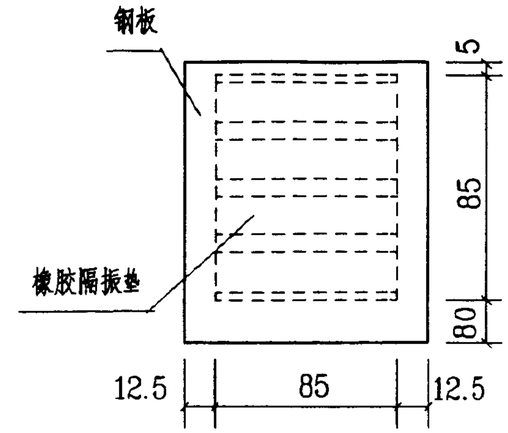

3

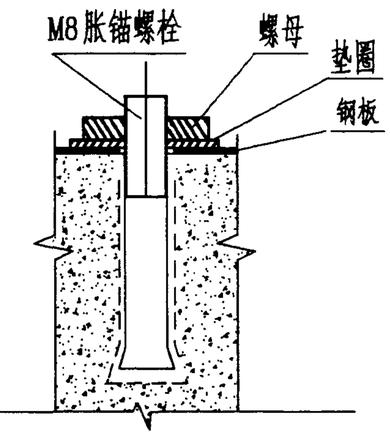

胀锚螺栓安装示意图

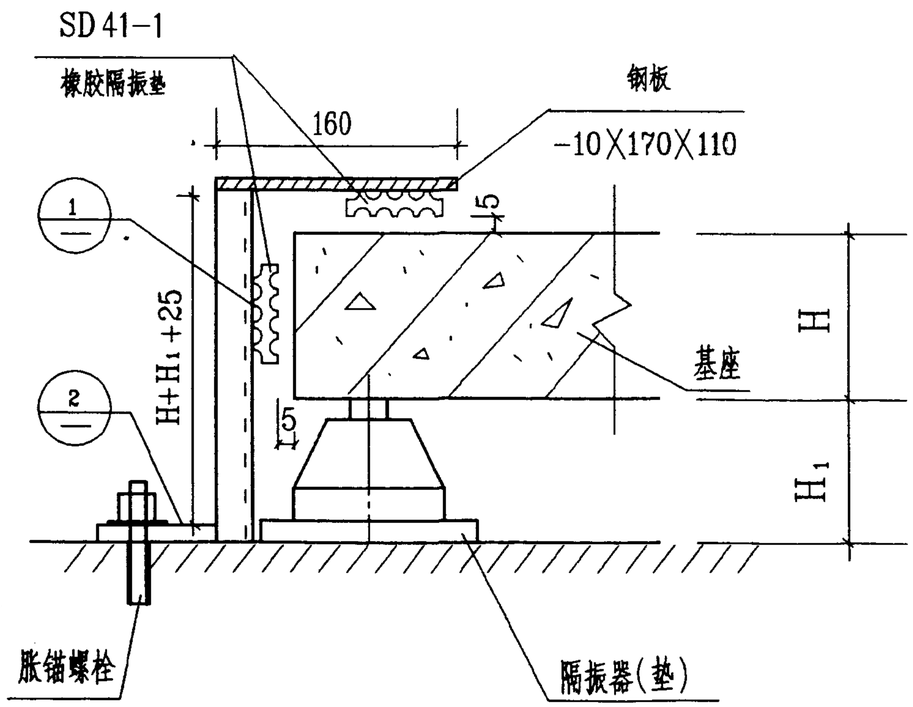

1-1 剖面

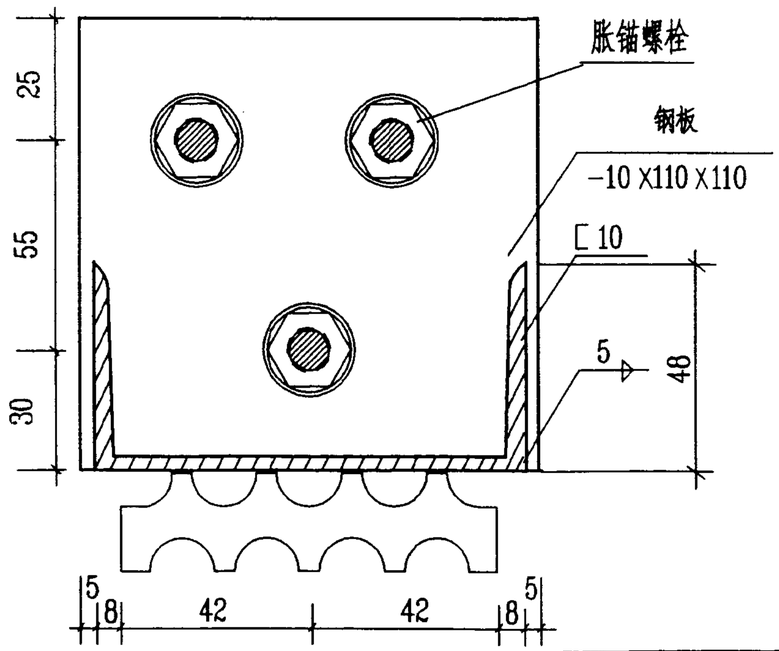

2

说明:

1. 防滑构造可用于防止基座倾覆和侧向滑移。
2. 基座长边每侧各安装二个防滑构造。
   基座短边每侧各安装一个防滑构造。
3. 待水泵安装完毕后,再安装防滑构造。
4. 橡胶隔振垫与基座间应留5mm空隙。
5. 橡胶隔振垫与钢板、槽钢用氯丁-酚醛型或丁腈型粘结剂粘结。并加压固化24h。
6. H与H_1尺寸详见图 98S102-17~26(IS、ISR型)、32~35(DA_1型)、40~43(TSWA型)、47~48(S、SA、SAP型)、52~53(SH型)。

基座防滑构造参考图					图集号	98S102
审核	張淼	核对	[illegible]	设计	[illegible]	页	85

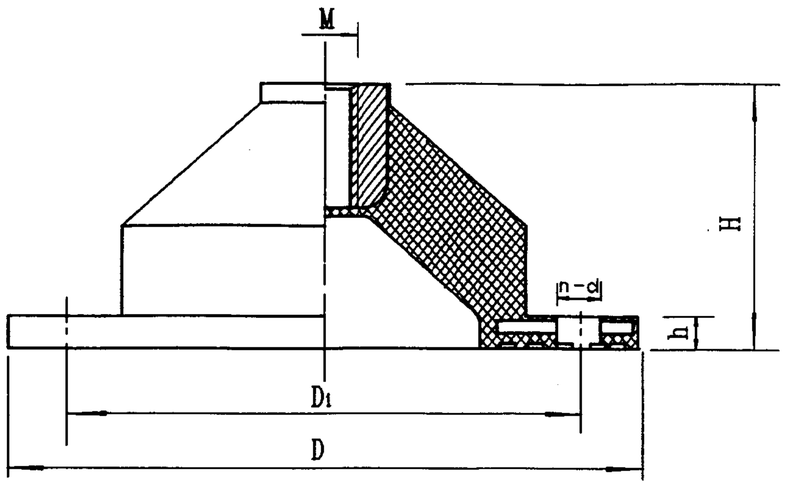

立面图

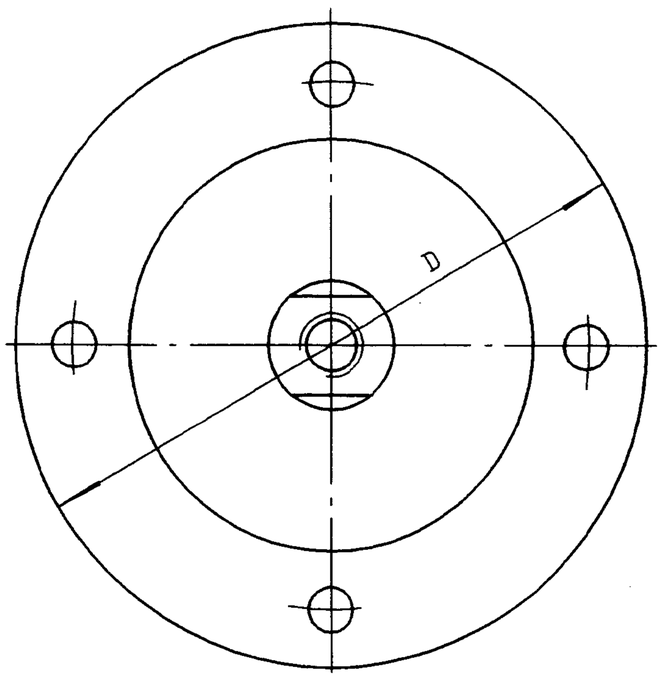

JSD 型橡胶隔振器平面图

尺寸表　　单位: mm

型号	M	D	D_1	H	h	d	n
JSD-30	12	150	120	55	9	12	2
JSD-50	12	150	120	55	9	12	2
JSD-85	14	200	170	75	9	12	2
JSD-120	14	200	170	75	9	12	2
JSD-150	16	200	170	85	9	14	2
JSD-210	16	200	170	85	9	14	2
JSD-330	18	200	170	95	9	16	2
JSD-530	18	200	170	95	9	16	2
JSD-650	22	300	260	115	9	18	4
JSD-850	22	300	260	115	10	18	4

技术参数表

型号	额定载荷 (N)	静态变形 (mm)	固有频率 (Hz)	阻尼比 (c/c_0)
JSD-30	150~300	6~15	5~7.5	>0.07
JSD-50	250~500	6~15	5~7.5	>0.07
JSD-85	500~850	6~15	5~7.5	>0.07
JSD-120	850~1200	6~15	5~7.5	>0.07
JSD-150	1100~1500	6~15	5~7.5	>0.07
JSD-210	1300~2100	6~15	5~7.5	>0.07
JSD-330	2100~3300	6~15	5~7.5	>0.07
JSD-530	3300~5300	6~15	5~7.5	>0.07
JSD-650	5300~6500	6~15	5~7.5	>0.07
JSD-850	6500~8500	6~15	5~7.5	>0.07

说明:

1. JSD 型橡胶隔振器为上海市松江橡胶制品厂产品。
2. 根据额定载荷选择橡胶隔振器型号。
3. 橡胶隔振器可耐油和耐日照，适用于 -15℃~60℃温度范围工作。

JSD 型橡胶隔振器详图						图集号	98S102
审核	毛小傅	校对	张洪元	设计	邵永强	页	86

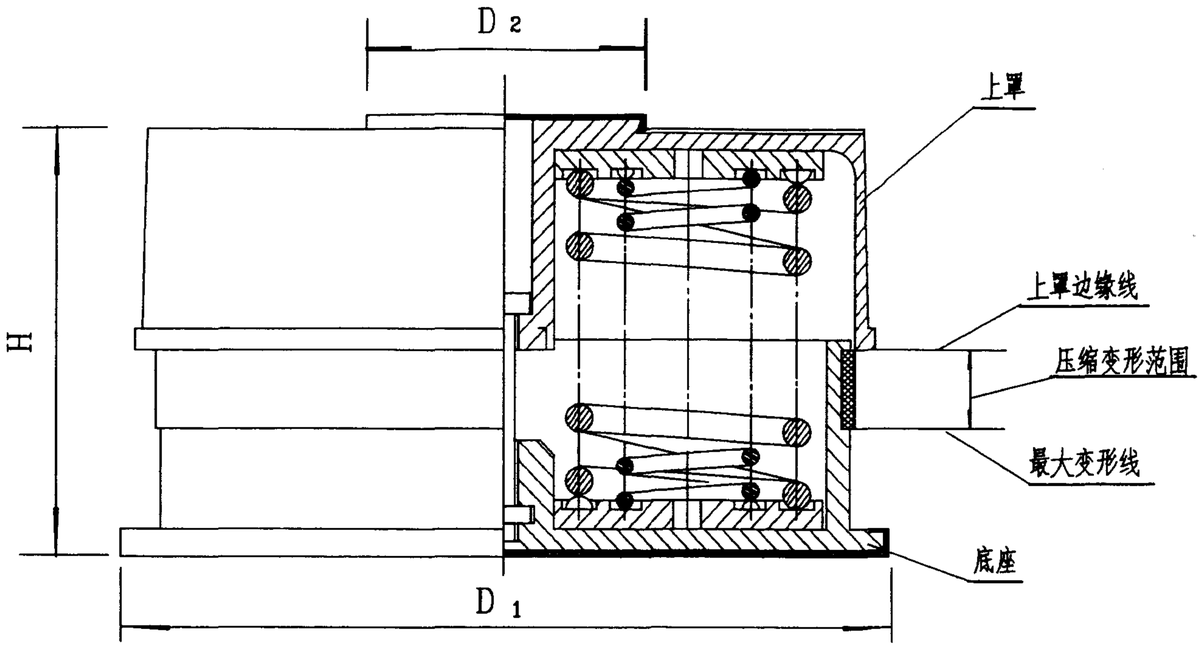

ST型阻尼弹簧隔振器详图

外形尺寸表

型号	尺寸(mm)			型号	尺寸(mm)		
	H	D_1	D_2		H	D_1	D_2
ST-15	65	125	40	ST-320	140	230	80
ST-25	65	125	40	ST-420	140	230	80
ST-40	70	140	40	ST-480	150	280	80
ST-50	70	140	40	ST-640	150	280	80
ST-60	85	160	60	ST-800	150	280	80
ST-80	85	160	60	ST-1050	175	320	80
ST-120	120	210	60	ST-1250	175	320	80
ST-160	120	210	60	ST-1400	270	340	140
ST-220	120	210	60	ST-1900	270	340	140
ST-260	140	230	80	ST-2800	270	340	140

技术特性表

型号	额定载荷(N)		刚度(N/mm)		最佳载荷区域	
	预压	最大	竖向(K_z)	径向(K_r)	载荷(N)	固有频率(Hz)
ST-15	110	215	9.8	4.7	120~180	4.4~3.5
ST-25	150	295	12.8	6.1	170~280	4.4~3.5
ST-40	255	510	22.6	16.2	280~450	4.4~3.5
ST-50	330	665	30.4	22.0	400~550	4.4~3.7
ST-60	400	800	29.4	20.6	500~700	3.8~3.2
ST-80	540	1080	39.2	26.7	700~950	3.8~3.2
ST-120	775	1550	41.2	29.0	950~1350	3.4~2.7
ST-160	1040	2080	55.0	37.3	1350~1800	3.4~2.7
ST-220	1530	3060	82.4	36.3	1800~2500	3.3~2.8
ST-260	1560	3120	93.2	55.0	2300~2800	3.3~2.9
ST-320	2080	4160	123.6	73.0	2800~3800	3.4~2.9
ST-420	2850	5690	172.6	76.5	3500~4500	3.4~3.0
ST-480	3060	6120	137.4	96.6	4200~5500	2.9~2.4
ST-640	4080	8160	178.5	125.0	5500~7000	2.9~2.4
ST-800	5150	10300	227.6	146.6	7000~9500	2.8~2.4
ST-1050	6920	13850	263.0	158.4	9000~11500	2.8~2.3
ST-1250	8090	16180	298.2	171.0	11000~13500	2.7~2.3
ST-1400	9500	19000	300.0	108.0	12000~16000	2.4~2.1
ST-1900	12160	24330	400.0	144.0	16000~23000	2.4~2.1
ST-2800	17560	35120	566.0	162.0	23000~32000	2.4~2.1

注：Kz，Kr为最佳载荷点时的数值。

说明：

1. ST型阻尼弹簧隔振器为上海市松江橡胶制品厂产品。
2. 根据额定载荷选择ST型阻尼弹簧隔振器。
3. 工作环境温度-30℃~100℃，不适宜用于有腐蚀介质的环境。

ST型阻尼弹簧隔振器详图						图集号	98S102
审核	青山	校对	程洪元	设计	郁家辉	页	87

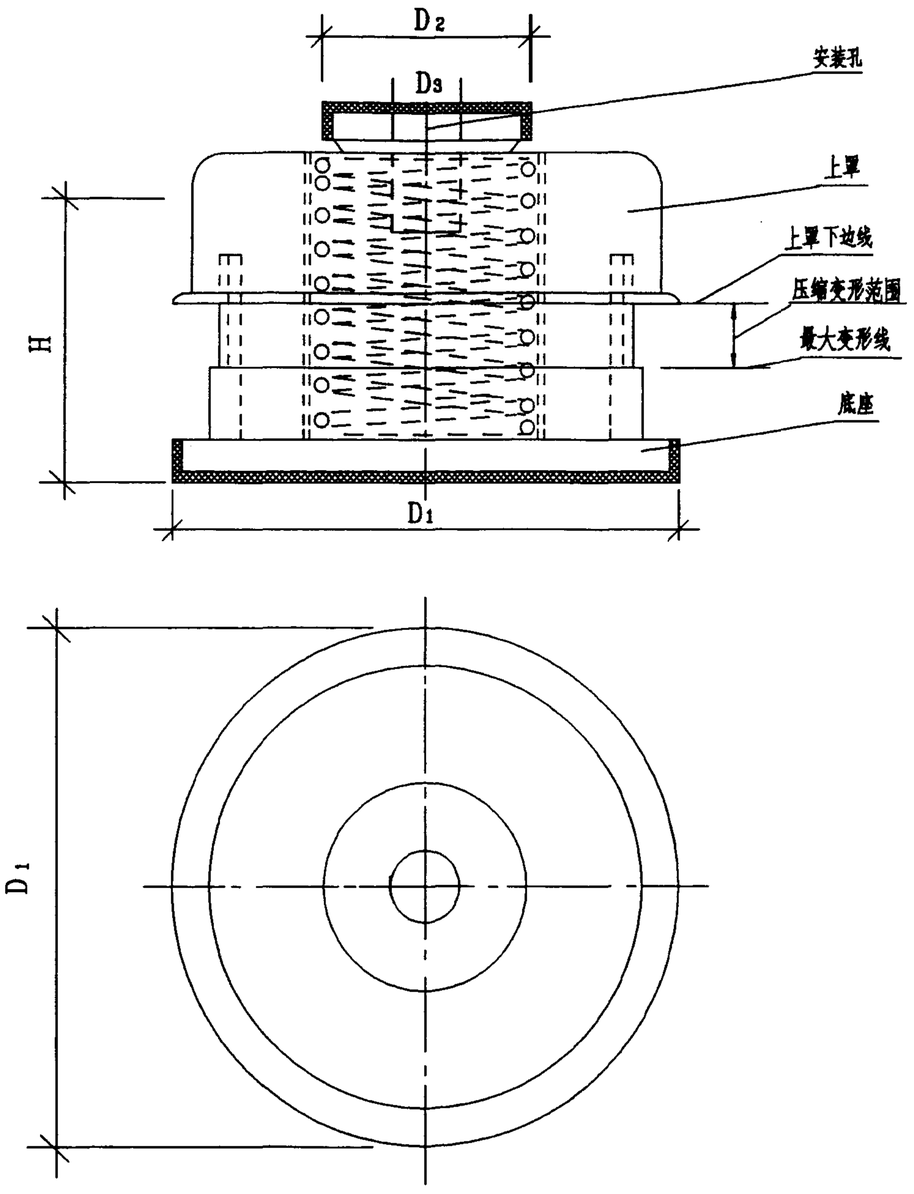

ZT 型阻尼弹簧减振器详图

说明：

1. ZT型阻尼弹簧减振器 为上海市青浦县淀山湖减振器厂产品。
2. 根据许可载荷选择弹簧减振器。
3. 工作环境温度 -40°C~100°C，不适宜用于有腐蚀介质的环境。

尺寸及重量表

型号	尺寸(mm) H	D_1	D_2	D_3	重量 (kg/只)
ZT1-2	64	74	32	10	1.0
ZT1-3	69	82	32	10	1.4
ZT1-4	85	91	42	10	1.6
ZT1-5	101	102	42	10	2.3
ZT1-6	118	112	52	16	3.4
ZT1-8	140	120	52	18	4.3
ZT1-10	151	148	82	20	6.7
ZT1-12	174	165	82	20	9.6
ZT11-53	101	102	42	10	2.3
ZT11-64	118	112	52	16	3.5
ZT11-85	140	120	52	18	4.4
ZT11-106	151	148	82	20	7.2
ZT11-128	174	165	82	20	10.6
ZT3-2	64	126	42	10	2.0
ZT3-3	69	142	42	10	3.6
ZT3-4	85	161	52	10	4.6
ZT3-5	101	182	52	10	7.2
ZT3-6	118	208	62	16	9.4
ZT3-8	140	228	82	18	13.2
ZT3-10	151	280	82	20	21.5

型号	尺寸(mm) H	D_1	D_2	D_3	重量 kg/只
ZT3-12	174	321	82	20	25.4
ZT33-53	101	182	52	10	7.2
ZT33-64	118	208	62	16	10.8
ZT33-85	140	228	82	18	14.5
ZT33-106	151	280	82	20	22.5
ZT33-128	174	321	82	20	34.5
ZT4-2	64	126	42	10	2.9
ZT4-3	69	142	42	10	3.6
ZT4-4	85	161	52	10	4.9
ZT4-5	101	182	52	10	7.3
ZT4-6	118	208	62	16	10.6
ZT4-8	140	228	82	18	13.6
ZT14-10	151	280	82	20	22.6
ZT14-12	174	321	82	20	33.0
ZT44-53	101	182	52	10	7.2
ZT44-64	118	208	62	16	10.9
ZT44-85	140	228	82	18	14.6
ZT44-106	151	280	82	20	25.8
ZT44-128	174	321	82	20	39.4

技术特性表

型号	许可载荷(N) 预压 P_1	最大 P_2	频率 (Hz)	竖向总刚度 K_z (N/mm)
ZT1-2	37	74	4.0	3.3
ZT1-3	86	170	4.0	7.7
ZT1-4	140	280	3.6	10
ZT1-5	200	400	3.2	11.4
ZT1-6	260	530	2.9	14
ZT1-8	530	1060	3.1	31.6
ZT1-10	1040	2080	2.7	45.6
ZT1-12	1500	3000	2.2	55
ZT11-53	280	550	3.1	16
ZT11-64	390	780	3.0	21
ZT11-85	730	1450	3.3	44
ZT11-106	1320	2640	2.6	58
ZT11-128	2070	4140	2.4	76
ZT3-2	110	220	3.9	10
ZT3-3	260	520	3.9	23
ZT3-4	410	830	3.4	30
ZT3-5	590	1190	3.0	34
ZT3-6	790	1580	3.0	42
ZT3-8	1590	3180	3.1	95
ZT3-10	3120	6240	2.6	137

型号	许可载荷(N) 预压 P_1	最大 P_2	频率 (Hz)	竖向总刚度 K_z (N/mm)
ZT3-12	4500	9000	2.4	165
ZT33-53	830	1650	3.2	48
ZT33-64	1170	2350	3.0	63
ZT33-85	2180	4350	3.3	132
ZT33-106	3960	7920	2.7	174
ZT33-128	6210	12420	2.4	228
ZT4-2	150	300	3.9	13
ZT4-3	340	690	3.9	31
ZT4-4	550	1100	3.5	40
ZT4-5	790	1580	3.1	45.6
ZT4-6	1060	2110	2.5	56
ZT4-8	2120	4240	2.6	126
ZT14-10	4160	8320	2.4	182
ZT14-12	6000	12000	2.3	220
ZT44-53	1100	2200	3.2	64
ZT44-64	1560	3130	3.1	84
ZT44-85	2900	5800	3.3	176
ZT44-106	5280	10560	2.8	232
ZT44-128	8280	16560	2.5	304

ZT型阻尼弹簧减振器详图						图集号	98S102
审核	葛小倬	校对	张法元	设计	邵家璋	页	88

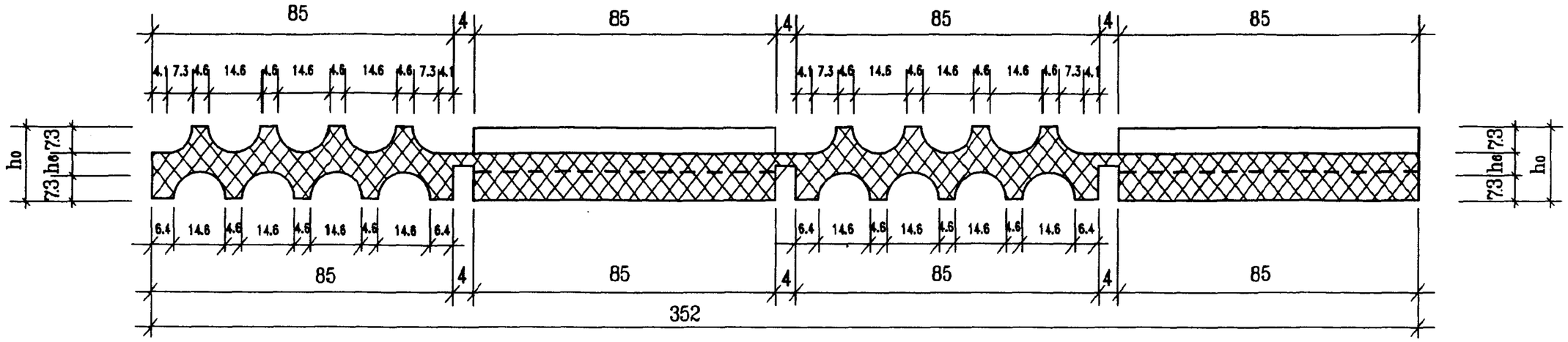

1-1剖面图（放大）

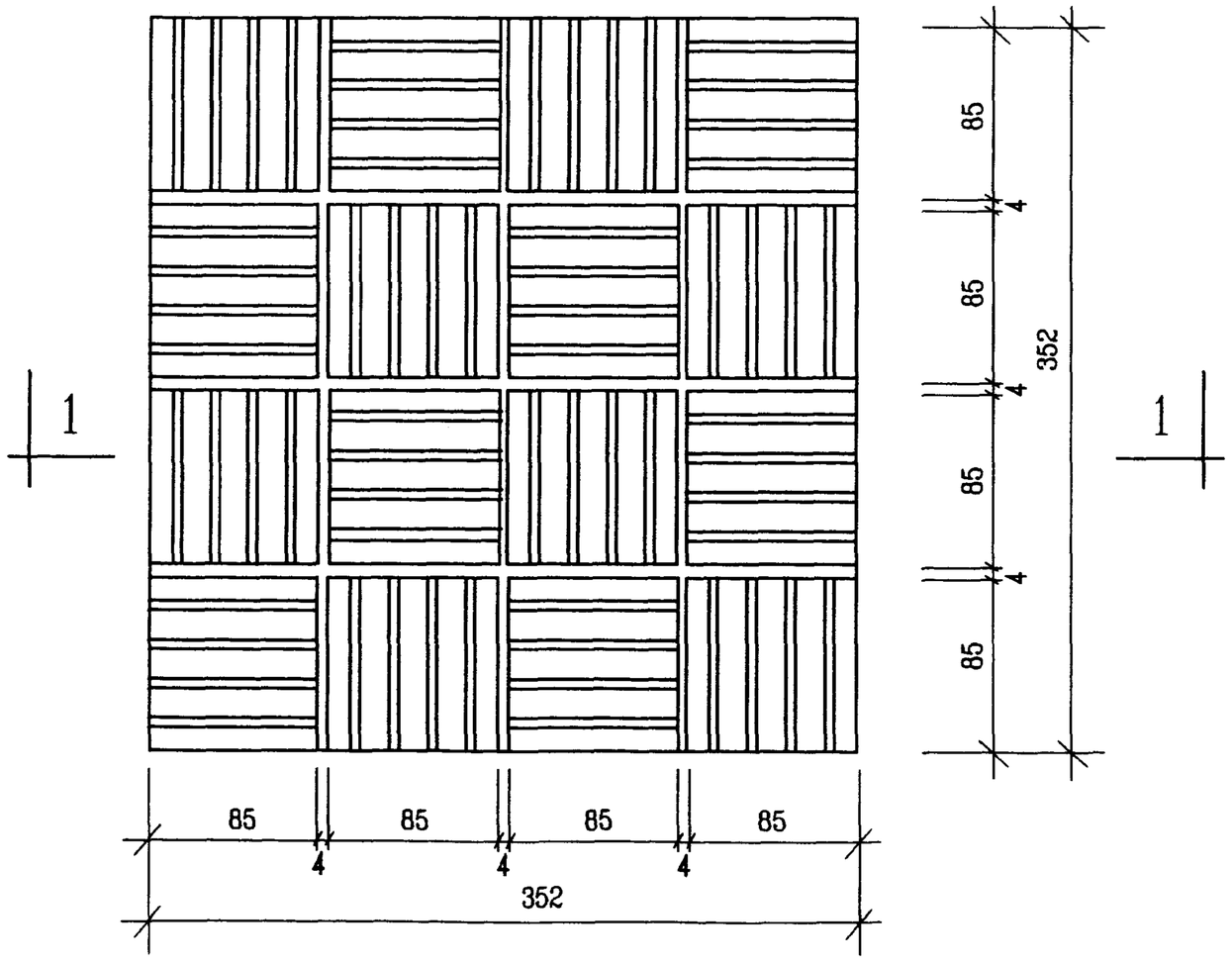

平面图

尺寸表

尺寸 (mm)	隔振垫橡胶硬度(邵氏)		
	40°	60°	80°
h_0	20	22	20
h_6	5.4	7.4	5.4

说明:

1. 橡胶隔振垫单块尺寸 85×85 mm。
2. 本图表示16块橡胶隔振垫组合图，实际应用时，可根据要求切割成不同块数。
3. 单块间 4 mm 的连接段为最佳切割位置。

SD型橡胶隔振垫详图						图集号	98S102
审核	毛小保	校对	杨洪元	设计	邵京禄	页	89

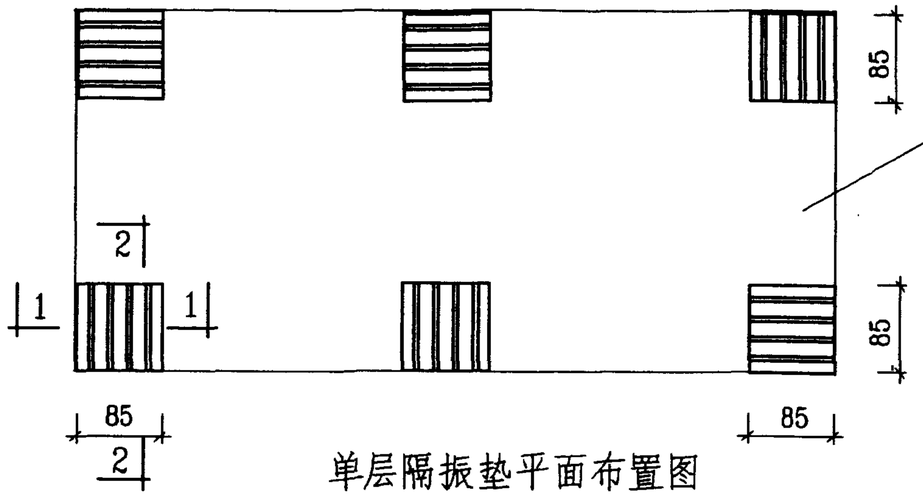

单层隔振垫平面布置图

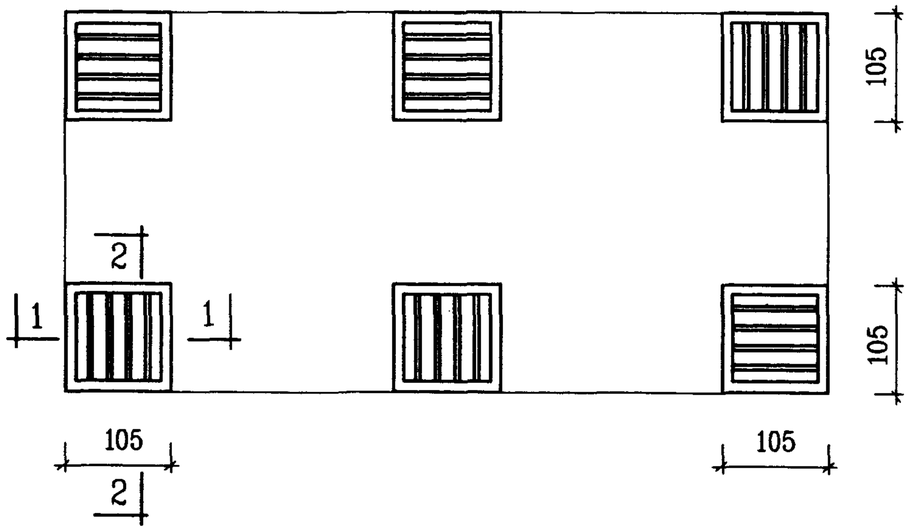

多层隔振垫平面布置图

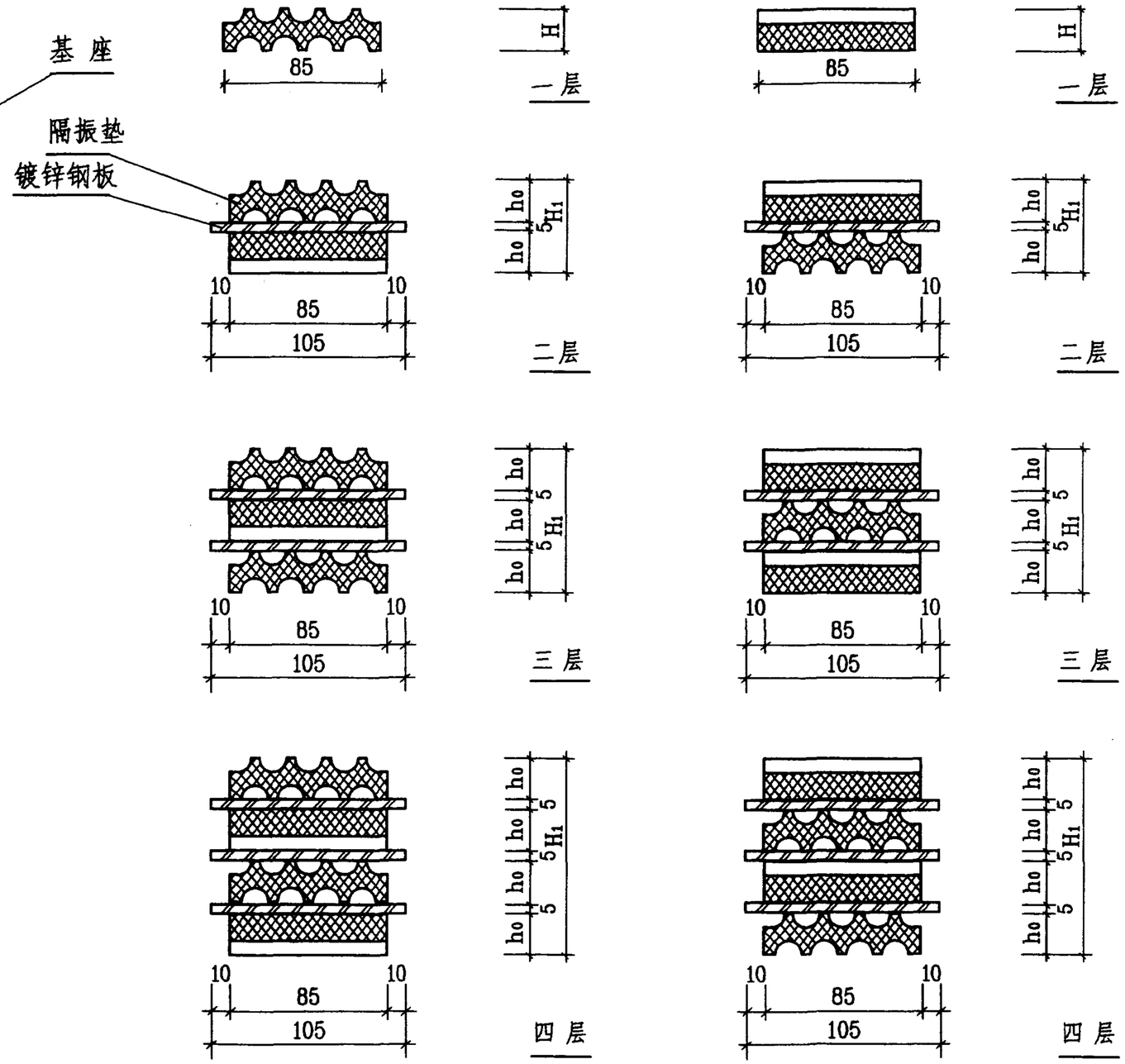

1-1 剖面图

2-2 剖面图

尺寸表

单位: mm

序号	项目	一层		二层		三层		四层	
		40°、80°	60°	40°、80°	60°	40°、80°	60°	40°、80°	60°
1	H_1	20	22	45	49	70	76	95	103
2	h_0	—	—	20	22	20	22	20	22

SD 型橡胶隔振垫(1块)安装图						图集号	98S102
审核	張燕	核对	李文2/5	设计	李8/李	页	90

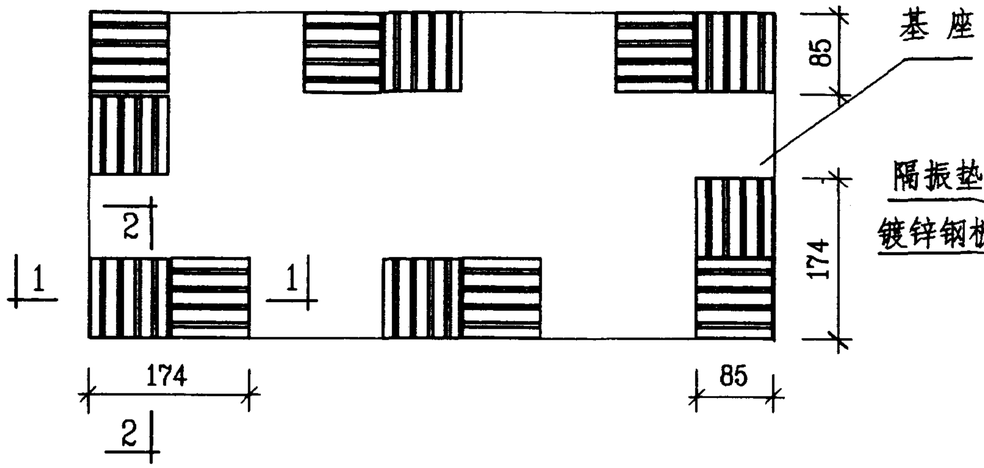

单层隔振垫平面布置图

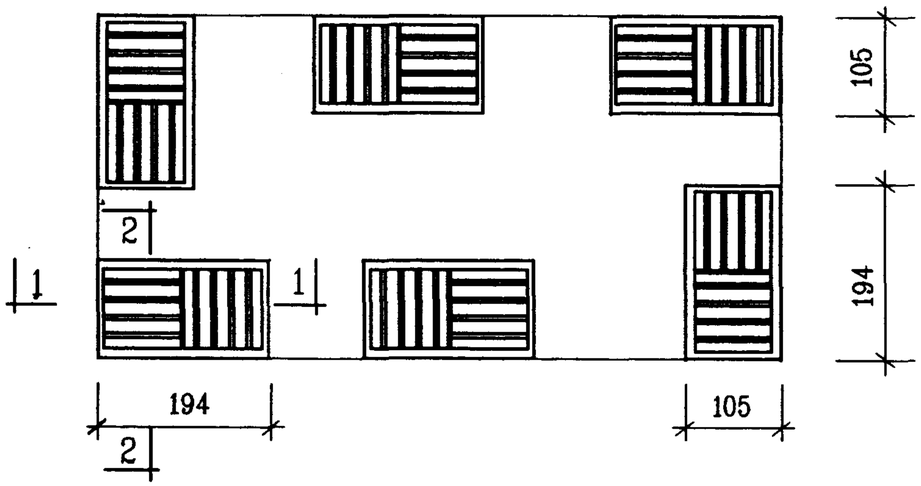

多层隔振垫平面布置图

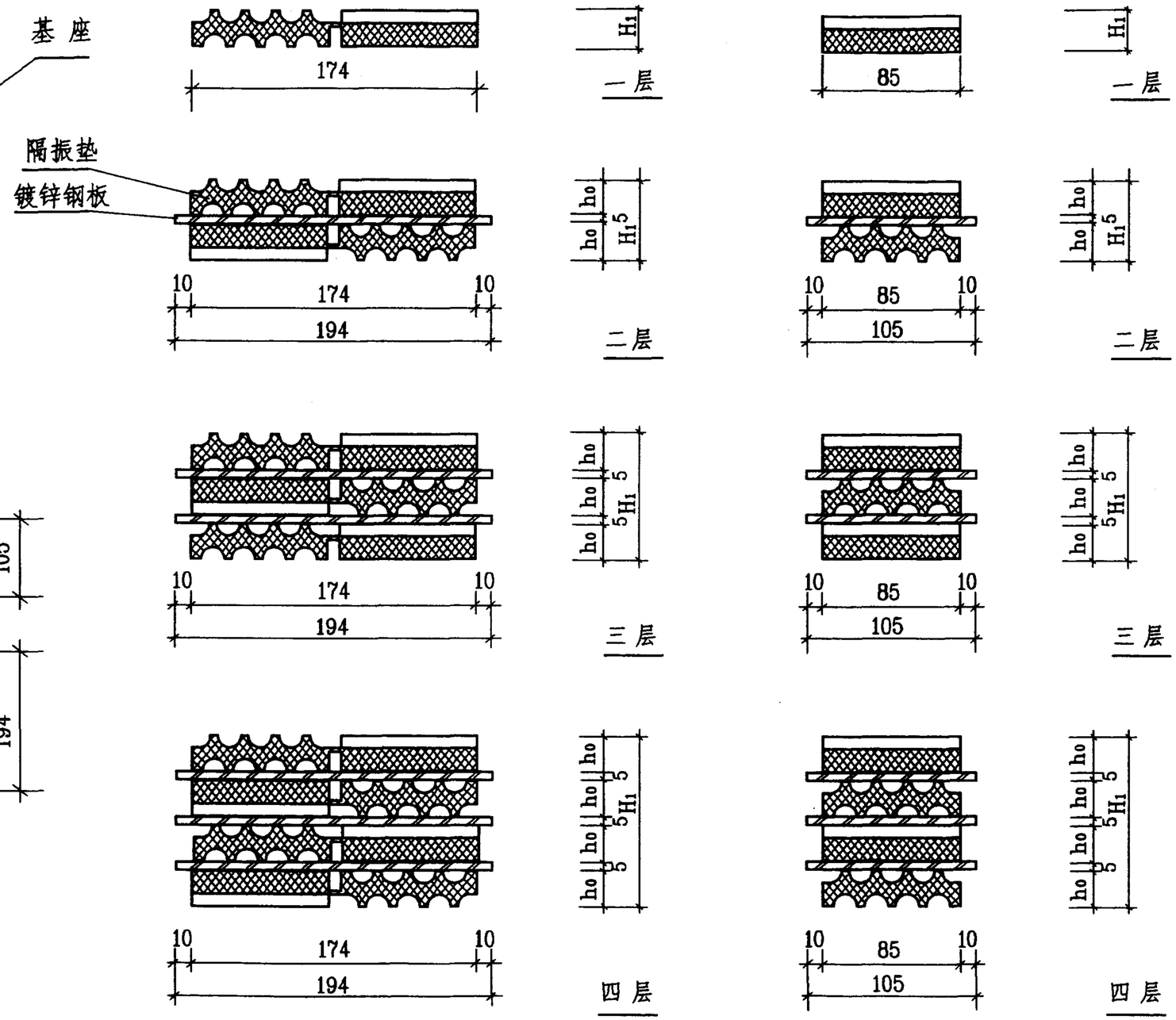

1-1 剖面图

2-2 剖面图

尺寸表

单位: mm

序号	项目	一层		二层		三层		四层	
		40°、80°	60°	40°、80°	60°	40°、80°	60°	40°、80°	60°
1	H_1	20	22	45	49	70	76	95	103
2	h_0	—	—	20	22	20	22	20	22

SD 型橡胶隔振垫(2块) 安装图						图集号	98S102
审核	张薇	校对	[illegible]	设计	[illegible]	页	91

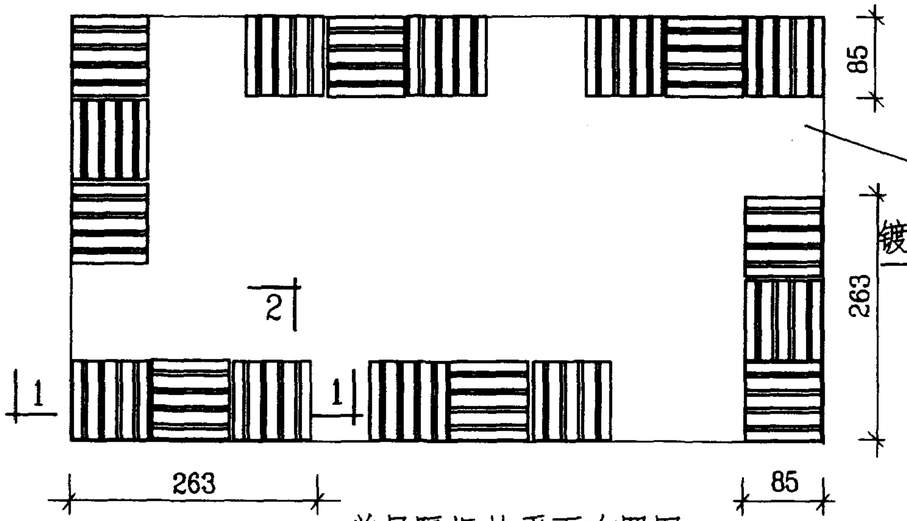

单层隔振垫平面布置图

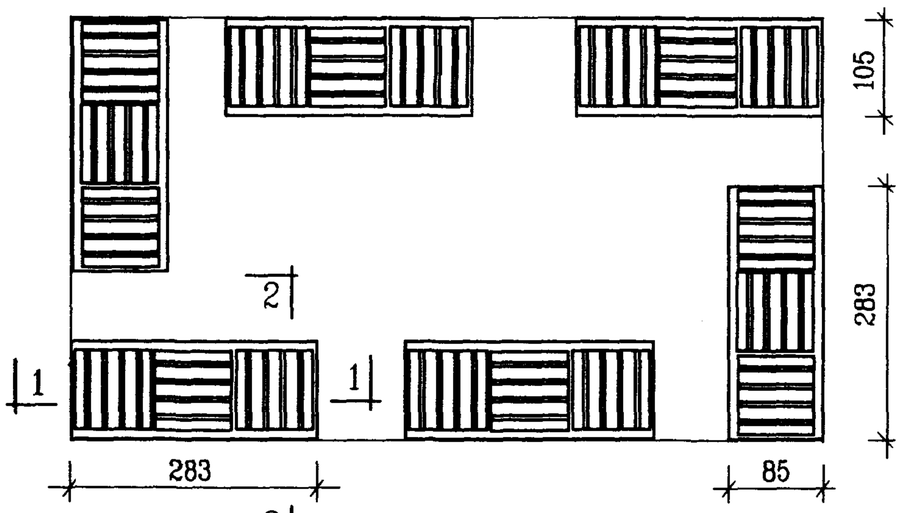

多层隔振垫平面布置图

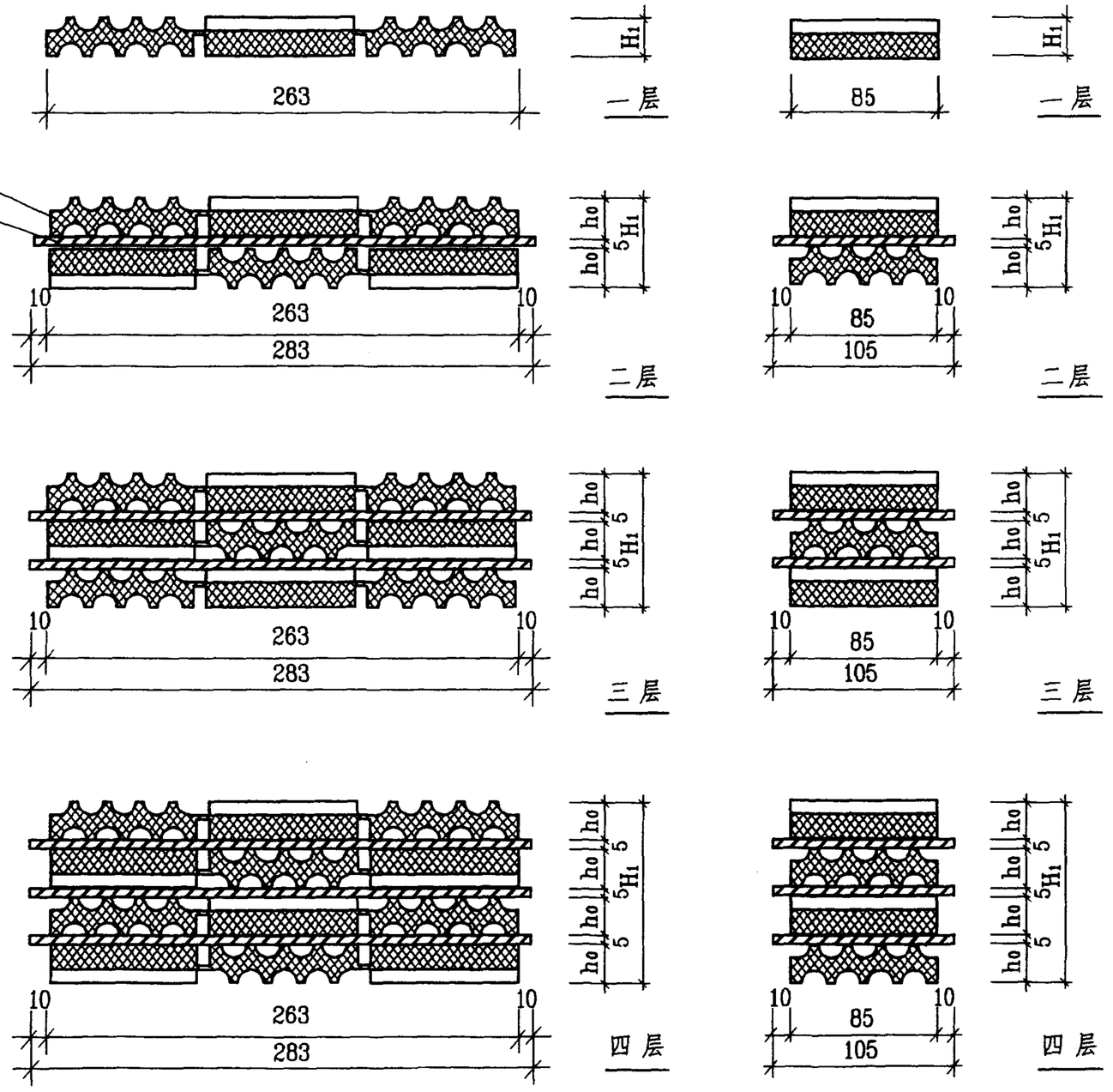

1-1 剖面图

2-2 剖面图

尺寸表

单位: mm

序号	项目	一层		二层		三层		四层	
		40°、80°	60°	40°、80°	60°	40°、80°	60°	40°、80°	60°
1	H_1	20	22	45	49	70	76	95	103
2	h_0	—	—	20	22	20	22	20	22

SD 型橡胶隔振垫(3块) 安装图					图集号	98S102
审核	张森	校对	李[illegible]	设计	宫[illegible]	页 92

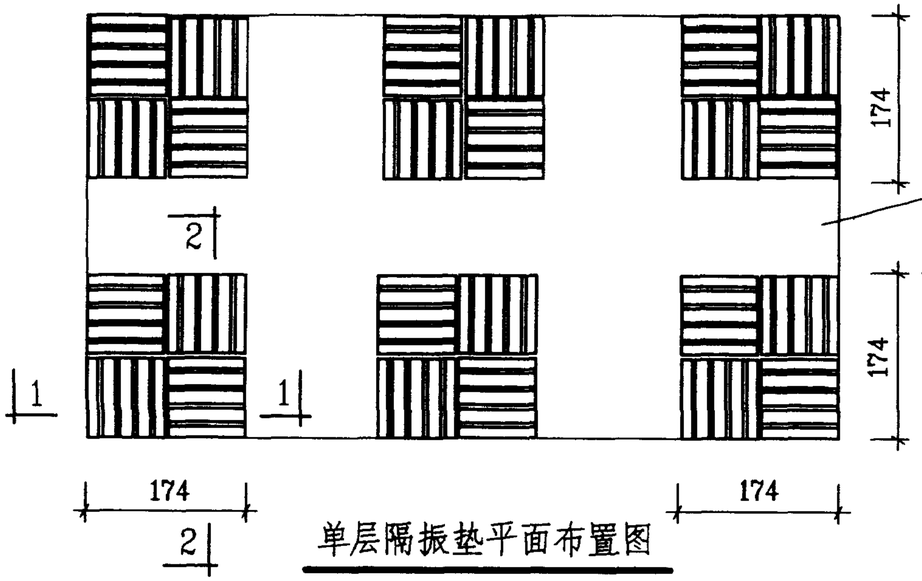

单层隔振垫平面布置图

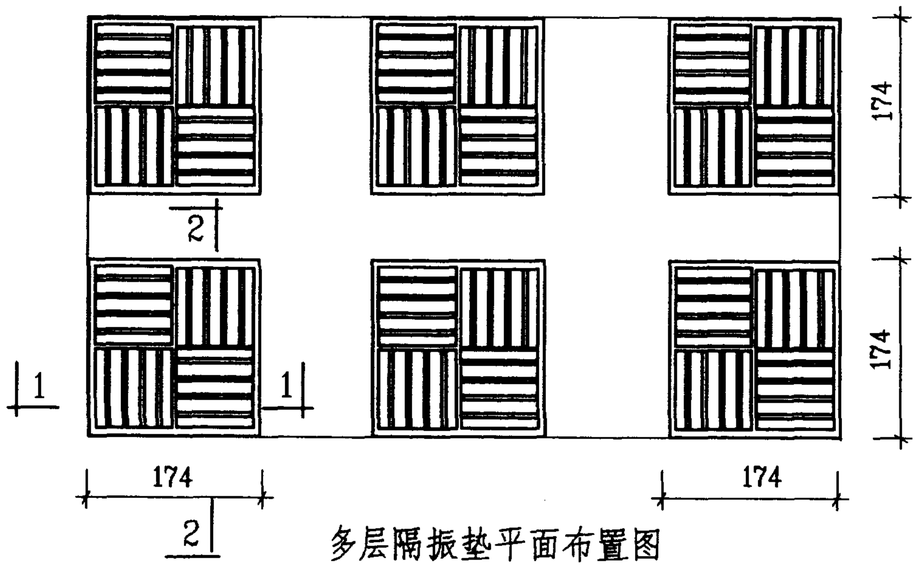

多层隔振垫平面布置图

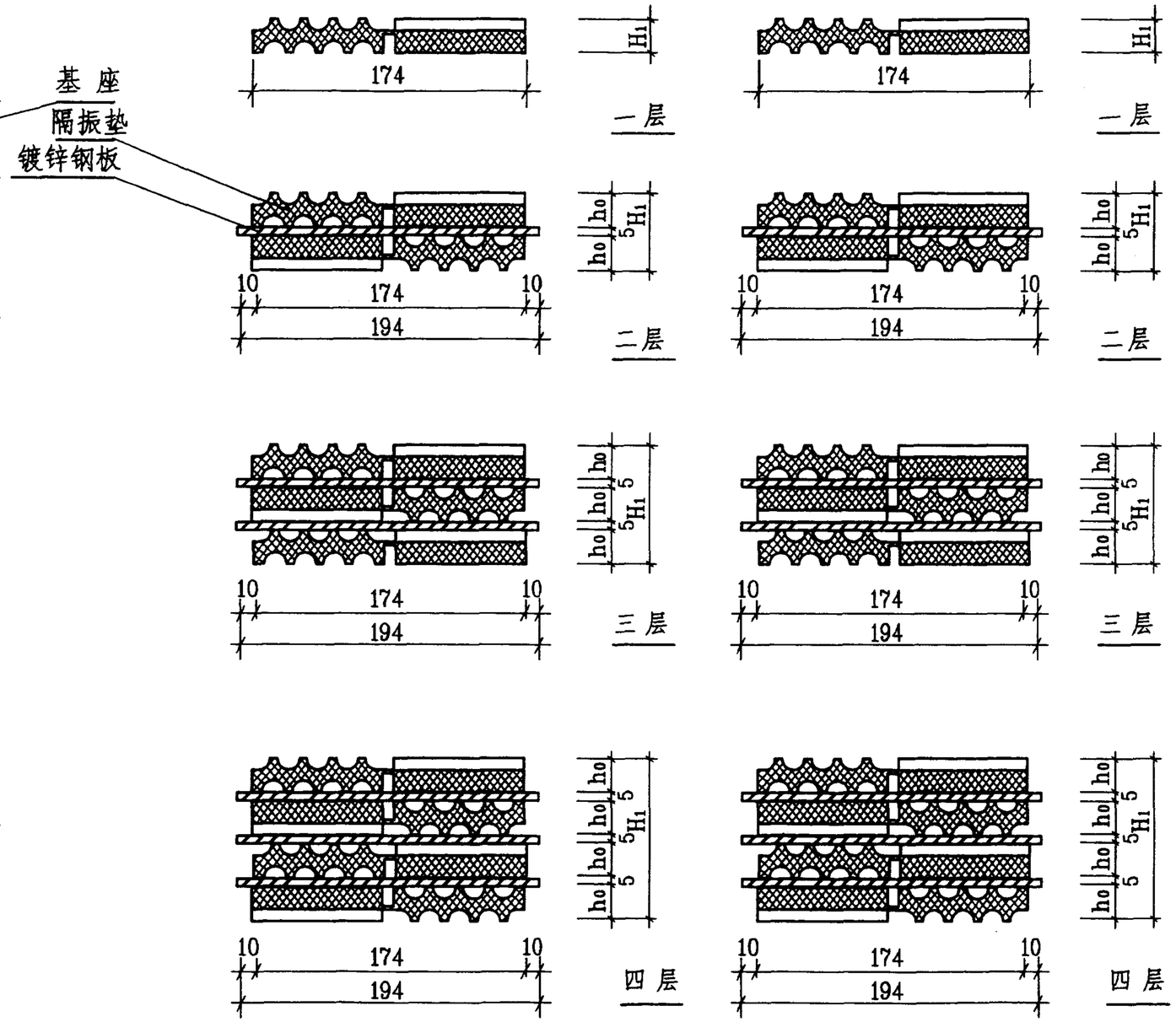

1-1 剖面图

2-2 剖面图

尺寸表

单位: mm

序号	项目	一层		二层		三层		四层	
		40°、80°	60°	40°、80°	60°	40°、80°	60°	40°、80°	60°
1	H_1	20	22	45	49	70	76	95	103
2	h_0	—	—	20	22	20	22	20	22

SD 型橡胶隔振垫(4块)安装图						图集号	98S102
审核	張森	校对	李玉珍	设计	李小信	页	93

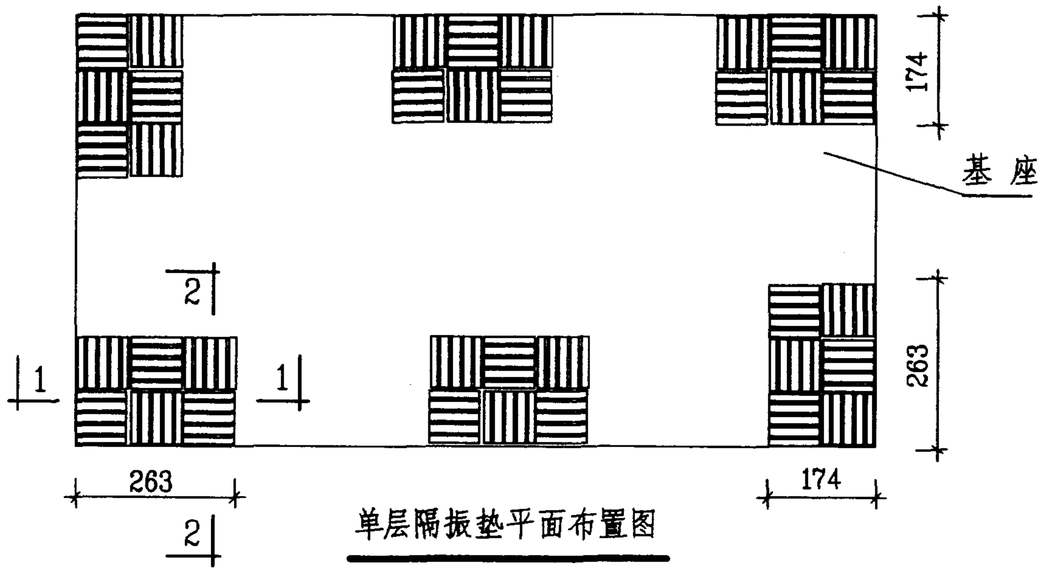

单层隔振垫平面布置图

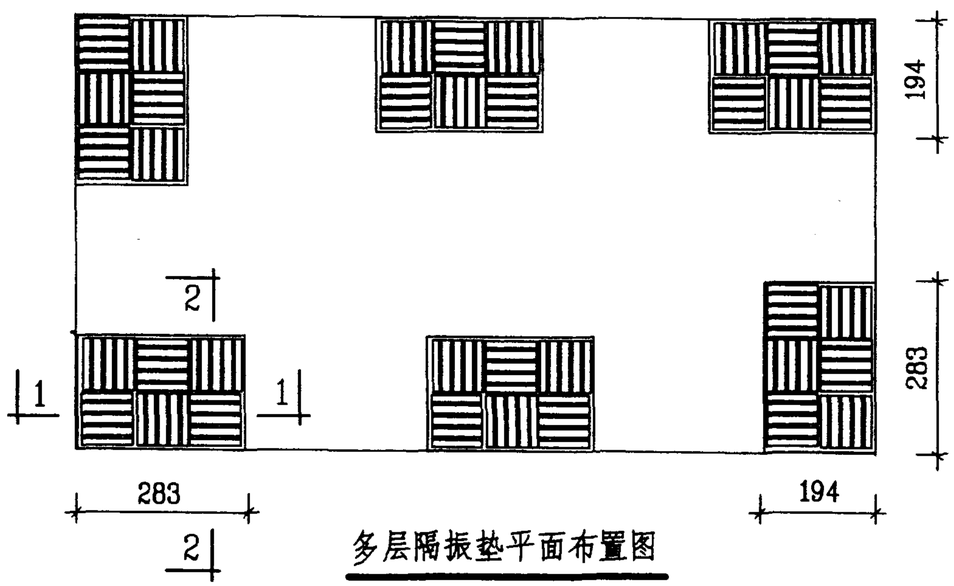

多层隔振垫平面布置图

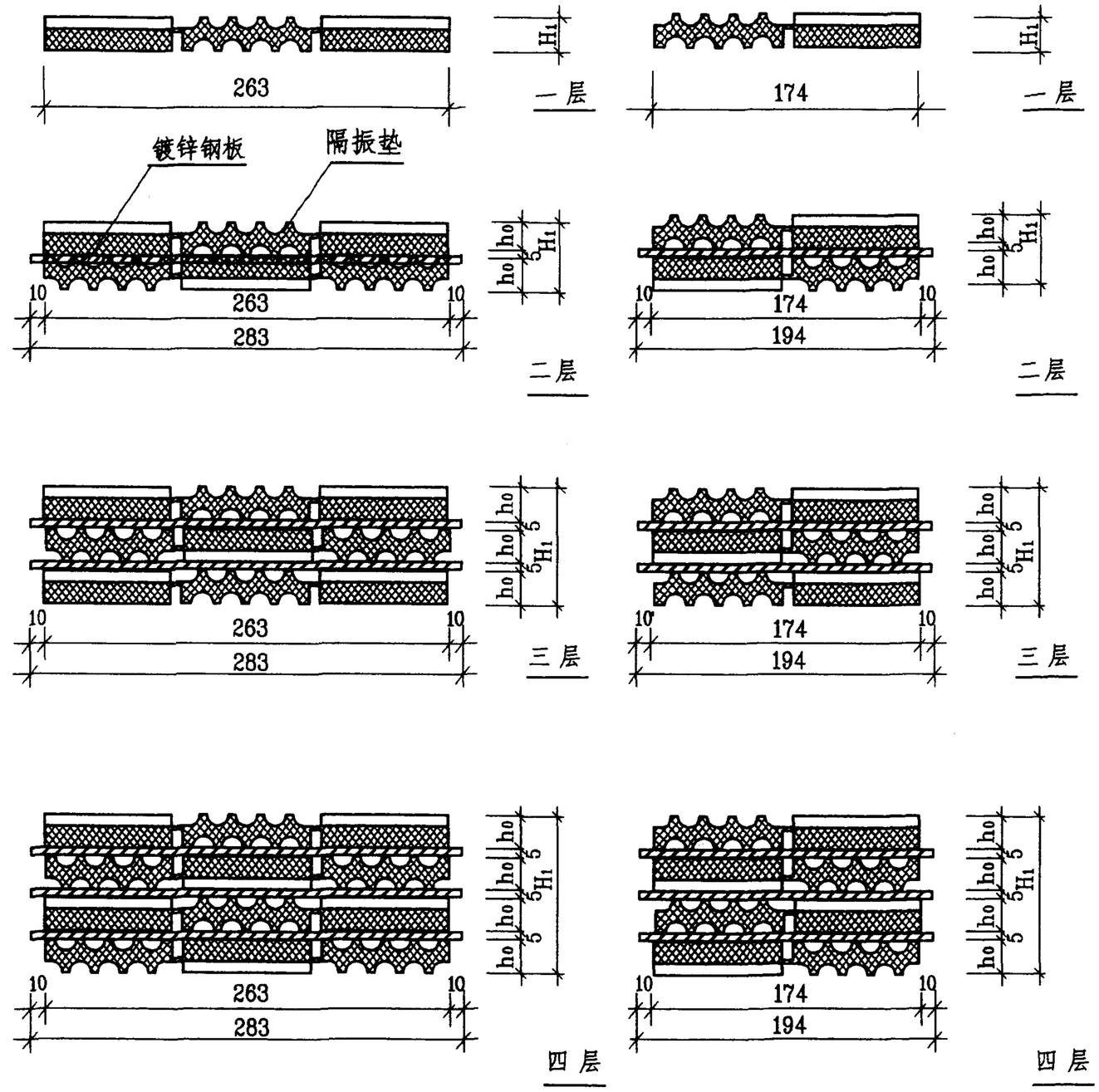

1-1 剖面图

2-2 剖面图

尺寸表

单位: mm

序号	项目	一层		二层		三层		四层	
		40°、80°	60°	40°、80°	60°	40°、80°	60°	40°、80°	60°
1	H_1	20	22	45	49	70	76	95	103
2	h_0	—	—	20	22	20	22	20	22

SD 型橡胶隔振垫(6块)安装图						图集号	98S102
审核	張淼	校对	李[illegible]	设计	李[illegible]	页	94

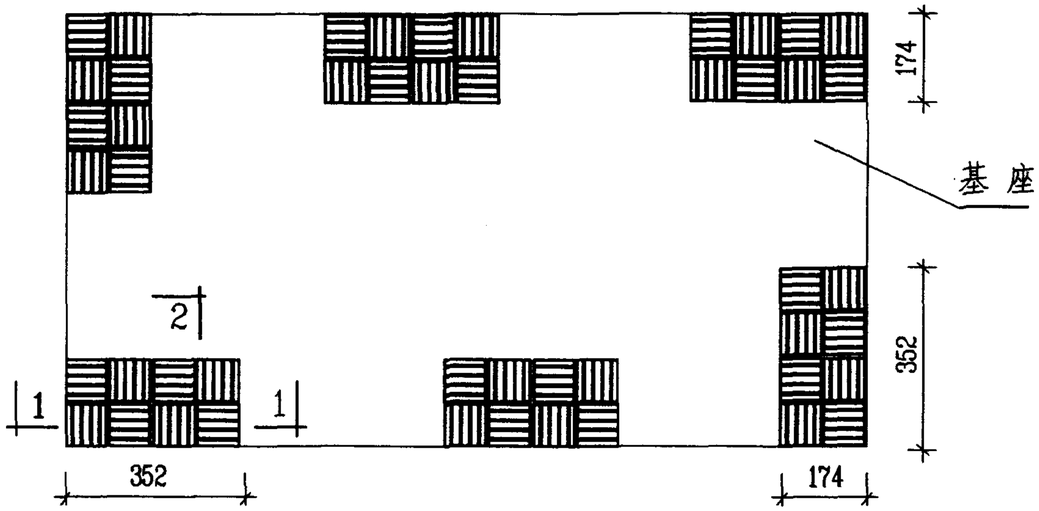

单层隔振垫平面布置图

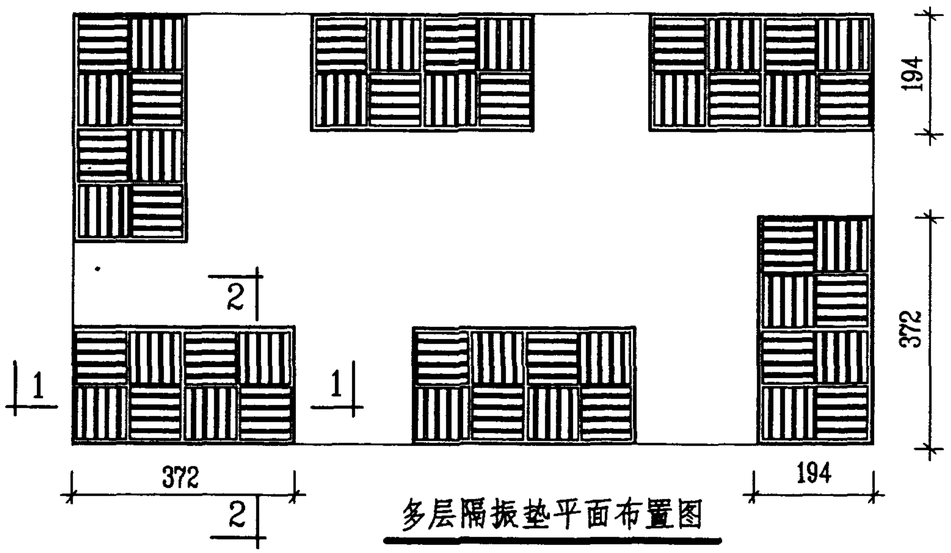

多层隔振垫平面布置图

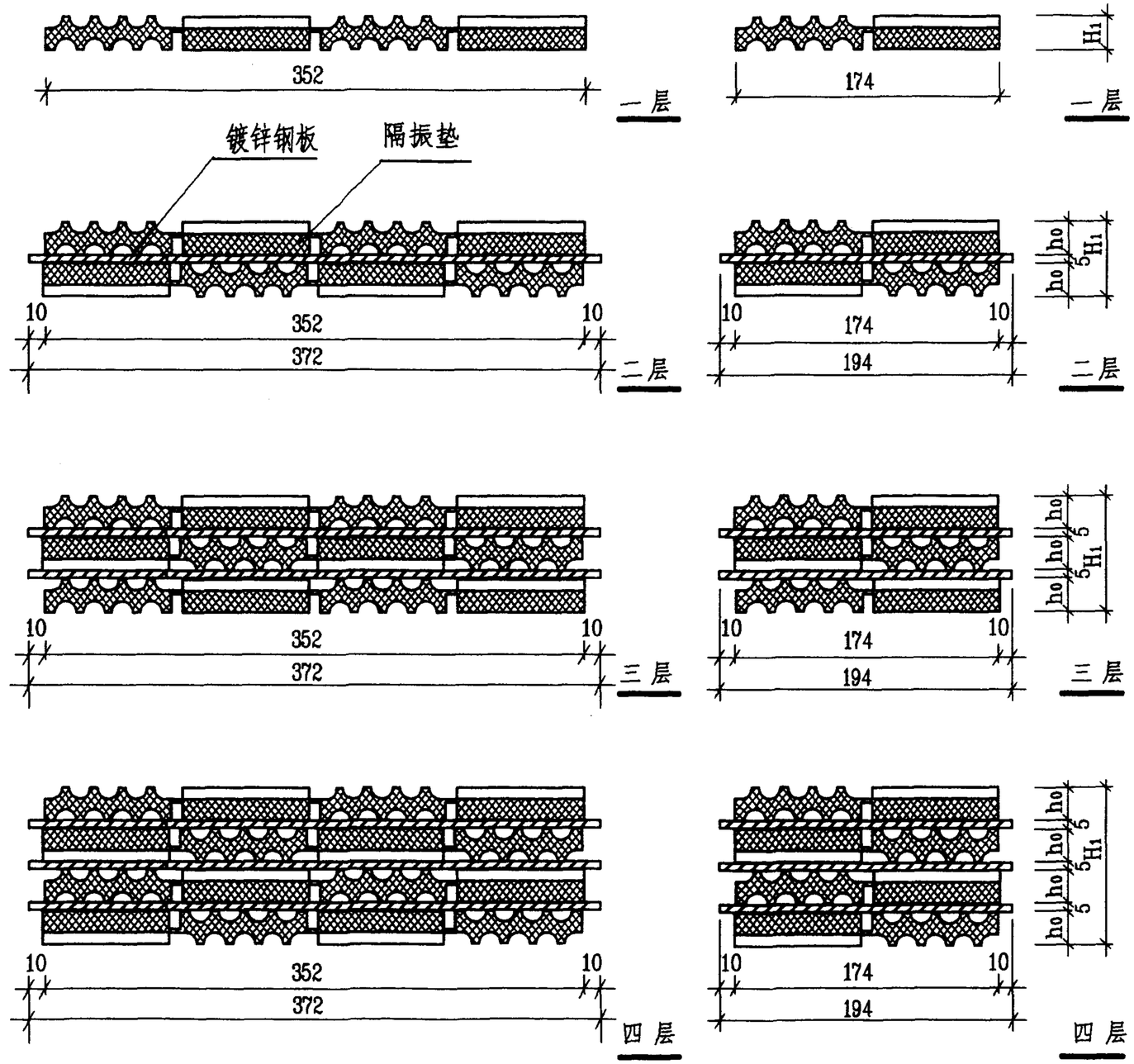

1-1 剖面图

2-2 剖面图

尺寸表

单位: mm

序号	项目	一层		二层		三层		四层	
		40°、80°	60°	40°、80°	60°	40°、80°	60°	40°、80°	60°
1	H_1	20	22	45	49	70	76	95	103
2	h_0	—	—	20	22	20	22	20	22

SD 型橡胶隔振垫(8块) 安装图						图库号	98S102
审核	张森	校对	李彩珍	设计	王剑峰	页	95

SD 型橡胶隔振垫设计参数表(一)

隔振垫型号	隔振垫尺寸 长度(mm)	宽度(mm)	面积(cm^2)	层数	镀锌钢板 长度(mm)	宽度(mm)	块数	垂直设计荷载(N)	相应的静态压缩量(mm)	相应的固有频率 f_n(Hz)
SD41-1	85	85	72	1	—	—	—	360~860	1.4~3.4	16.4~10.5
SD42-1	85	85	72	2	105	105	1	360~860	2.8~6.8	11.5~7.5
SD43-1	85	85	72	3	105	105	2	360~860	4.2~10.2	9.6~6.1
SD44-1	85	85	72	4	105	105	3	360~860	5.6~13.6	8.2~5.3
SD61-1	85	85	72	1	—	—	—	1440~2300	2.5~4.0	13.2~10.6
SD62-1	85	85	72	2	105	105	1	1440~2300	5.0~8.0	9.3~7.5
SD63-1	85	85	72	3	105	105	2	1440~2300	7.5~12.0	7.6~6.1
SD64-1	85	85	72	4	105	105	3	1440~2300	10.0~16.0	6.6~5.3
SD81-1	85	85	72	1	—	—	—	2880~5760	2.0~4.0	17.2~14.7
SD82-1	85	85	72	2	105	105	1	2880~5760	4.0~8.0	13.4~10.7
SD83-1	85	85	72	3	105	105	2	2880~5760	6.0~12.0	9.9~8.5
SD84-1	85	85	72	4	105	105	3	2880~5760	8.0~16.0	8.6~7.4
SD41-2	174	85	148	1	—	—	—	740~1780	14~3.4	16.4~10.5
SD42-2	174	85	148	2	194	105	1	740~1780	28~6.8	11.6~7.5
SD43-2	174	85	148	3	194	105	2	740~1780	4.2~10.2	9.6~6.1
SD44-2	174	85	148	4	194	105	3	740~1780	5.6~13.6	8.2~5.3
SD61-2	174	85	148	1	—	—	—	2960~4740	2.5~4.0	13.3~10.6
SD62-2	174	85	148	2	194	105	1	2960~4740	5.0~8.0	9.3~7.5

隔振垫型号	隔振垫尺寸 长度(mm)	宽度(mm)	面积(cm^2)	层数	镀锌钢板 长度(mm)	宽度(mm)	块数	垂直设计荷载(N)	相应的静态压缩量(mm)	相应的固有频率 f_n(Hz)
SD63-2	174	85	148	3	194	105	2	2960~4740	7.5~12.0	7.6~6.1
SD64-2	174	85	148	4	194	105	3	2960~4740	10.0~16.0	6.6~5.3
SD81-2	174	85	148	1	—	—	—	5920~11840	2.0~4.0	17.2~14.7
SD82-2	174	85	148	2	194	105	1	5920~11840	4.0~8.0	13.4~10.7
SD83-2	174	85	148	3	194	105	2	5920~11840	6.0~12.0	9.9~8.5
SD84-2	174	85	148	4	194	105	3	5920~11840	8.0~16.0	8.6~7.4
SD41-3	263	85	224	1	—	—	—	1120~2760	1.4~3.4	16.4~10.5
SD42-3	263	85	224	2	283	105	1	1120~2760	2.8~6.8	11.6~7.5
SD43-3	263	85	224	3	283	105	2	1120~2760	4.2~10.2	9.6~6.1
SD44-3	263	85	224	4	283	105	3	1120~2760	5.6~13.6	8.2~5.3
SD61-3	263	85	224	1	—	—	—	4480~7170	2.5~4.0	13.2~10.6
SD62-3	263	85	224	2	283	105	1	4480~7170	5.0~8.0	9.3~7.5
SD63-3	263	85	224	3	283	105	2	4480~7170	7.5~12.0	7.6~6.1
SD64-3	263	85	224	4	283	105	3	4480~7170	10.0~16.0	6.6~5.3
SD81-3	263	85	224	1	—	—	—	8960~17920	2.0~4.0	17.2~14.7
SD82-3	263	85	224	2	283	105	1	8960~17920	4.0~8.0	13.4~10.7
SD83-3	263	85	224	3	283	105	2	8960~17920	6.0~12.0	9.9~8.5
SD84-3	263	85	224	4	283	105	3	8960~17920	8.0~16.0	8.6~7.4

SD 型橡胶隔振垫设计参数表(二)

隔振垫型号	隔振垫尺寸				镀锌钢板			垂直设计荷载(N)	相应的静态压缩量(mm)	相应的固有频率 f_n(Hz)
	长度(mm)	宽度(mm)	面积(cm^2)	层数	长度(mm)	宽度(mm)	块数			
SD41-4	174	174	303	1	—	—	—	1515~3636	1.4~3.4	16.4~10.5
SD42-4	174	174	303	2	194	194	1	1515~3636	2.8~6.8	11.5~7.5
SD43-4	174	174	303	3	194	194	2	1515~3636	4.2~10.2	9.6~6.1
SD44-4	174	174	303	4	194	194	3	1515~3636	5.6~13.6	8.2~5.3
SD61-4	174	174	303	1	—	—	—	6060~9696	2.5~4.0	13.2~10.6
SD62-4	174	174	303	2	194	194	1	6060~9696	5.0~8.0	9.3~7.5
SD63-4	174	174	303	3	194	194	2	6060~9696	7.5~12.0	7.6~6.1
SD64-4	174	174	303	4	194	194	3	6060~9696	10.0~16.0	6.6~5.3
SD81-4	174	174	303	1	—	—	—	12120~2424	2.0~4.0	17.2~14.7
SD82-4	174	174	303	2	194	194	1	12120~2424	4.0~8.0	13.4~10.7
SD83-4	174	174	303	3	194	194	2	12120~2424	6.0~12.0	9.9~8.5
SD84-4	174	174	303	4	194	194	3	12120~2424	8.0~16.0	8.6~7.4
SD41-6	263	174	458	1	—	—	—	2290~5496	1.4~3.4	16.4~10.5
SD42-6	263	174	458	2	283	194	1	2290~5496	2.8~6.8	11.6~7.5
SD43-6	263	174	458	3	283	194	2	2290~5496	4.2~10.2	9.6~6.1
SD44-6	263	174	458	4	283	194	3	2290~5496	5.6~13.6	8.2~5.3
SD61-6	263	174	458	1	—	—	—	9160~14656	2.5~4.0	13.3~10.6
SD62-6	263	174	458	2	283	194	1	9160~14656	5.0~8.0	9.3~7.5

隔振垫型号	隔振垫尺寸				镀锌钢板			垂直设计荷载(N)	相应的静态压缩量(mm)	相应的固有频率 f_n(Hz)
	长度(mm)	宽度(mm)	面积(cm^2)	层数	长度(mm)	宽度(mm)	块数			
SD63-6	263	174	458	3	283	194	2	9160~14656	7.5~12.0	7.6~6.1
SD64-6	263	174	458	4	283	194	3	9160~14656	10.0~16.0	6.6~5.3
SD81-6	263	174	458	1	—	—	—	18320~36640	2.0~4.0	17.2~14.7
SD82-6	263	174	458	2	283	194	1	18320~36640	4.0~8.0	13.4~10.7
SD83-6	263	174	458	3	283	194	2	18320~36640	6.0~12.0	9.9~8.5
SD84-6	263	174	458	4	283	194	3	18320~36640	8.0~16.0	8.6~7.4
SD41-8	352	174	612	1	—	—	—	3060~7344	1.4~3.4	16.4~10.5
SD42-8	352	174	612	2	372	194	1	3060~7344	2.8~6.8	11.6~7.5
SD43-8	352	174	612	3	372	194	2	3060~7344	4.2~10.2	9.6~6.1
SD44-8	352	174	612	4	372	194	3	3060~7344	5.6~13.6	8.2~5.3
SD61-8	352	174	612	1	—	—	—	12240-19584	2.5~4.0	13.2~10.6
SD62-8	352	174	612	2	372	194	1	12240-19584	5.0~8.0	9.3~7.5
SD63-8	352	174	612	3	372	194	2	12240-19584	7.5~12.0	7.6~6.1
SD64-8	352	174	612	4	372	194	3	12240-19584	10.0~16.0	6.6~5.3
SD81-8	352	174	612	1	—	—	—	24480-48960	2.0~4.0	17.2~14.7
SD82-8	352	174	612	2	372	194	1	24480-48960	4.0~8.0	13.4~10.7
SD83-8	352	174	612	3	372	194	2	24480-48960	6.0~12.0	9.9~8.5
SD84-8	352	174	612	4	372	194	3	24480-48960	8.0~16.0	8.6~7.4

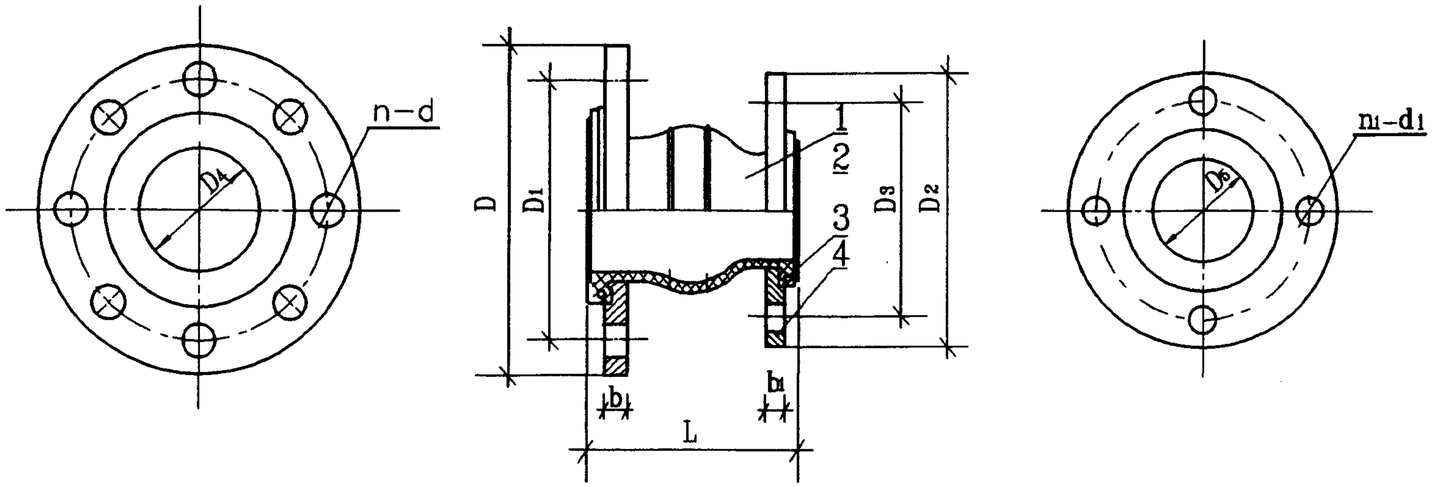

可曲挠同心异径橡胶接头详图

尺寸表

单位: mm

序号	公称直径 DN	L	法兰外径 D	法兰外径 D2	螺栓孔中心圆直径 D1	螺栓孔中心圆直径 D3	法兰厚度 b	法兰厚度 b1	螺栓孔直径 d	螺栓孔直径 d1	螺栓数 n	螺栓数 n1	内径 D4	内径 D5	水平位移 伸长	水平位移 压缩	横向位移	偏转角度	质量 (kg/套)
1	40×32	150	145	135	110	100	16	16	17.5	17.5	4	4	40	32	6	8	10	15°	3.5
2	50×32	150	160	135	125	100	16	16	17.5	17.5	4	4	50	32	6	8	10	15°	4.0
3	50×40	150	160	145	125	110	16	16	17.5	17.5	4	4	50	32	6	8	10	15°	4.5
4	65×40	150	180	145	145	110	18	16	17.5	17.5	4	4	65	32	6	8	10	15°	5
5	65×50	150	180	160	145	125	18	16	17.5	17.5	4	4	65	50	7	10	10	15°	5.5
6	80×50	150	195	160	160	125	18	16	17.5	17.5	8	4	80	50	7	10	10	15°	6
7	80×65	150	195	180	160	145	18	18	17.5	17.5	8	4	80	65	7	13	11	15°	6.5
8	100×65	150	215	180	180	145	18	18	17.5	17.5	8	4	100	65	7	13	11	15°	7
9	100×80	150	215	195	180	160	18	18	17.5	17.5	8	8	100	80	8	15	12	15°	7.5
10	125×80	150	245	195	210	160	20	18	17.5	17.5	8	8	125	80	8	15	12	15°	9
11	125×100	150	245	215	210	180	20	18	17.5	17.5	8	8	125	100	10	19	13	15°	9.5
12	150×100	150	280	215	240	180	22	18	22	17.5	8	8	150	100	10	19	13	15°	11
13	150×125	150	280	245	240	210	22	20	22	17.5	8	8	150	125	12	19	13	15°	12.5
14	200×125	150	335	245	295	210	22	20	22	17.5	8	8	200	125	12	19	13	15°	14.5
15	200×150	200	335	280	295	240	22	22	22	22	8	8	200	150	12	20	14	15°	16
16	250×150	200	390	280	350	240	24	22	22	22	12	8	250	150	12	20	14	15°	20
17	250×200	200	390	335	350	295	24	22	22	22	12	8	250	200	16	25	22	15°	22
18	300×200	200	440	335	400	295	24	22	22	22	12	8	300	200	16	25	22	15°	24
19	300×250	200	440	390	400	350	24	24	22	22	12	12	300	200	16	25	22	15°	28

材料表

序号	名称	材料	单位	数量
1	主体	橡胶	个	1
2	内衬	尼龙帘布	个	1
3	骨架	硬钢丝	个	2
4	特制法兰	低碳钢	个	2
附注	特制法兰与主体不粘结固定，可任意转动，特制法兰与主体配套供应。			

技术性能表

项目	计量单位	KYT-Ⅰ	KYT-Ⅱ	KYT-Ⅲ
工作压力	MPa	1.6	1.0	0.6
爆破压力	MPa	4.8	3.0	1.8
真空度	kPa	86.7	55.3	40
偏转角度	°	<15	<15	<15
适用温度	℃	-20~115	-20~115	-20~115

说明:

1. 可曲挠同心异径橡胶接头型号为KYT型，为上海市松江橡胶制品厂产品。
2. 根据工作压力、爆破压力和介质温度选择可曲挠同心异径橡胶接头型号。
3. 横向位移图和偏转角度详见图98S102-101。
4. 特制法兰表面镀锌或涂塑处理。
5. 可曲挠同心异径橡胶接头型号选用详见图98S102-12~16(IS、ISR型)、30~31(DA_1型)、39(TSWA型)、46(S、SA、SAP型)、51(SH型)。

可曲挠同心异径橡胶接头详图				图集号	98S102
审核	核对	设计		页	98

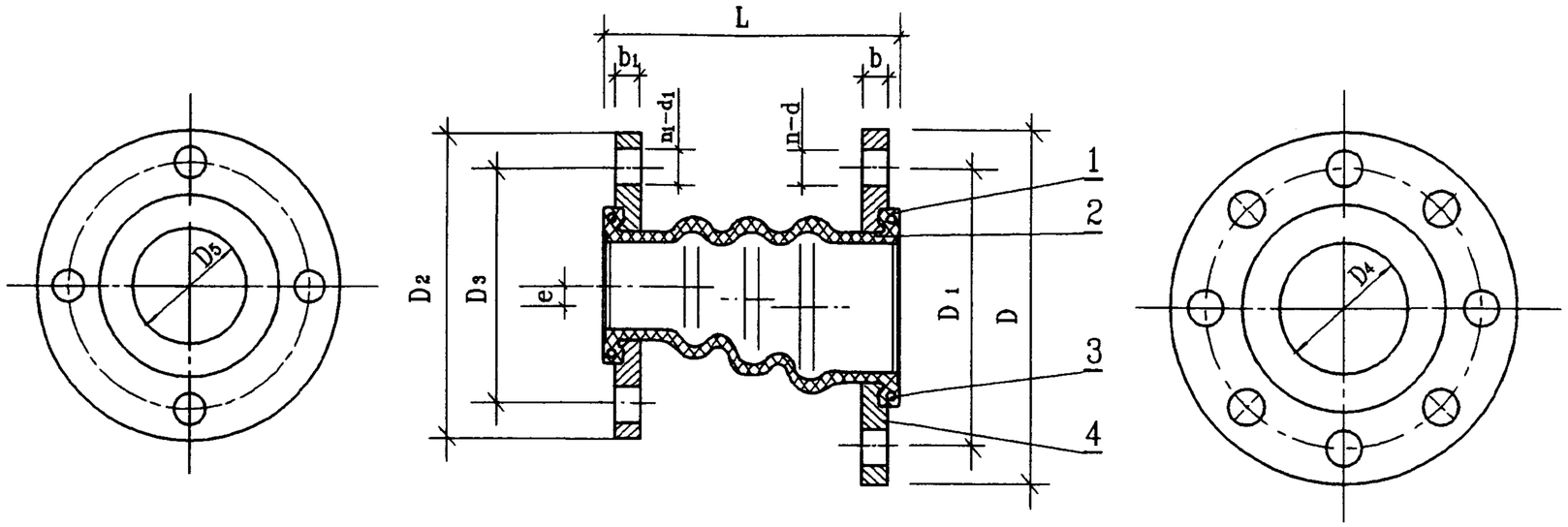

可曲挠偏心异径橡胶接头详图

尺寸表

单位 mm

序号	公称直径 DN	L	法兰外径 D	法兰外径 D2	螺栓孔中心圆直径 D1	螺栓孔中心圆直径 D3	法兰厚度 b	法兰厚度 b1	螺栓孔直径 d	螺栓孔直径 d1	螺栓数 n	螺栓数 n1	内径 D4	内径 D5	偏心量 e	水平位移 伸长	水平位移 压缩	横向位移	偏转角度	质量 (kg/套)
1	40×32	150	145	135	110	100	16	16	17.5	17.5	4	4	40	32	4	6	8	10	15°	3.5
2	50×32	150	160	135	125	100	16	16	17.5	17.5	4	4	50	32	9	6	8	10	15°	4.0
3	50×40	150	160	145	125	110	16	16	17.5	17.5	4	4	50	32	5	6	8	10	15°	4.5
4	65×40	150	180	145	145	110	18	16	17.5	17.5	4	4	65	32	12.5	6	8	10	15°	5
5	65×50	150	180	160	145	125	18	16	17.5	17.5	4	4	65	50	7.5	7	10	10	15°	5.5
6	80×50	150	195	160	160	125	18	16	17.5	17.5	8	4	80	50	15	7	10	10	15°	6
7	80×65	150	195	180	160	145	18	18	17.5	17.5	8	4	80	65	7.5	7	13	11	15°	6.5
8	100×65	150	215	180	180	145	18	18	17.5	17.5	8	4	100	65	17.5	7	13	11	15°	7
9	100×80	150	215	195	180	160	18	18	17.5	17.5	8	8	100	80	10	8	15	12	15°	7.5
10	125×80	150	245	195	210	160	20	18	17.5	17.5	8	8	125	80	22.5	8	15	12	15°	9
11	125×100	150	245	215	210	180	20	18	17.5	17.5	8	8	125	100	12.5	10	19	13	15°	9.5
12	150×100	150	280	215	240	180	22	18	22	17.5	8	8	150	100	25	10	19	13	15°	11
13	150×125	150	280	245	240	210	22	20	22	17.5	8	8	150	125	12.5	12	19	13	15°	12.5
14	200×125	150	335	245	295	210	22	20	22	17.5	8	8	200	125	37.5	12	19	13	15°	14.5
15	200×150	200	335	280	295	240	22	22	22	22	8	8	200	150	25	12	20	14	15°	16
16	250×150	200	390	280	350	240	24	22	22	22	12	8	250	150	50	12	20	14	15°	20
17	250×200	200	390	335	350	295	24	22	22	22	12	8	250	200	25	16	25	22	15°	22
18	300×200	200	400	335	400	295	24	22	22	22	12	8	300	200	50	16	25	22	15°	24
19	300×250	200	400	390	400	350	24	24	22	22	12	12	300	200	25	16	25	22	15°	28

材料表

序号	名称	材料	单位	数量
1	主体	橡胶	个	1
2	内衬	尼龙帘布	个	1
3	骨架	硬钢丝	个	2
4	特制法兰	低碳钢	个	2
附注	特制法兰与主体不粘结固定，可任意转动，特制法兰与主体配套供应。			

技术性能表

项目	计量单位	KYP-Ⅰ	KYP-Ⅱ	KYP-Ⅲ
工作压力	MPa	1.6	1.0	0.6
爆破压力	MPa	4.8	3.0	1.8
真空度	kPa	86.7	55.3	40
偏转角度	°	<15	<15	<15
适用温度	℃	-20~115	-20~115	-20~115

说明：

1. 可曲挠偏心异径橡胶接头型号为KYP型，为上海市松江橡胶制品厂产品。
2. 根据工作压力、爆破压力和介质温度选择可曲挠偏心异径橡胶接头型号。
3. 横向位移图和偏转角度详见图98S102-101。
4. 特制法兰表面镀锌或涂塑处理。
5. 可曲挠偏心异径橡胶接头型号选用详见图98S102-12~16(IS、ISR型)、30~31(DA_1型)、39(TSWA型)、46(S、SA、SAP型)、51(SH型)。

可曲挠偏心异径橡胶接头详图					图集号	98S102
审核	董台源	校对	张洪元	设计	郁永琴	页 99

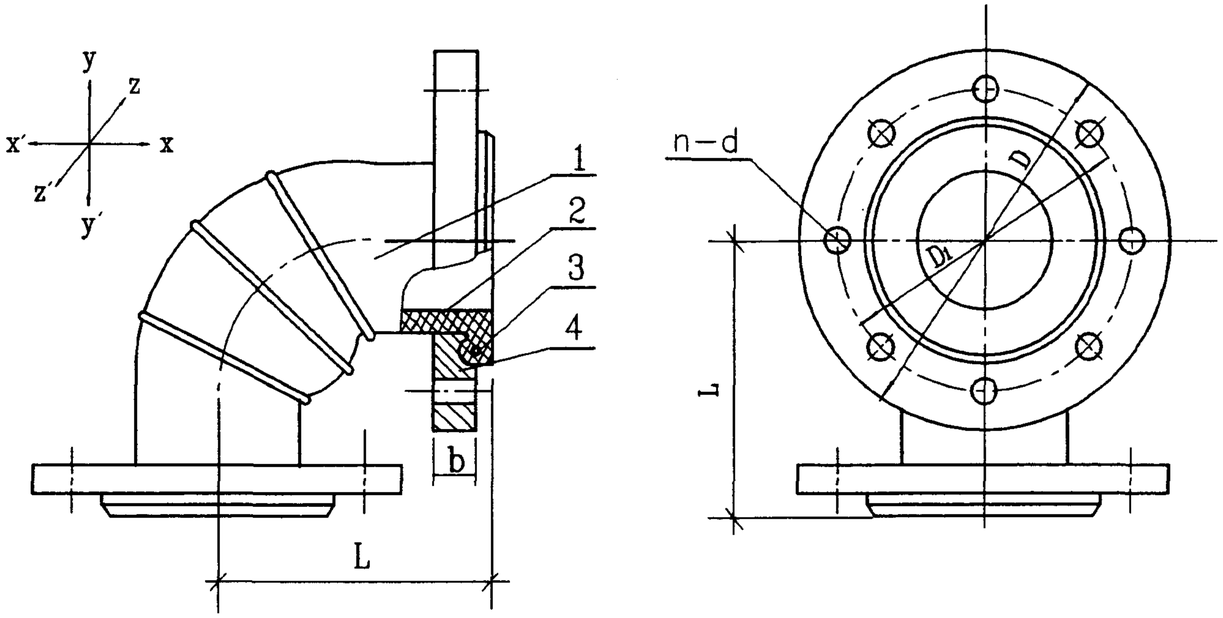

可曲挠橡胶弯头详图

材料表

序号	名 称	材 料	单位	数量
1	主 体	橡胶	个	1
2	内 衬	尼龙帘布	个	1
3	骨 架	硬 钢 丝	个	2
4	特制法兰	低 碳 钢	个	2
附注	橡胶弯头两侧特制法兰可任意转动，便于自由调节各向位移。			

技术性能表

项目	单位	KYT-Ⅰ	KYT-Ⅱ	KYT-Ⅲ
工作压力	MPa	1.6	1.0	0.6
爆破压力	MPa	4.8	3.0	1.8
适用温度	℃	-20~115	-20~115	-20~115
适用介质	水、热水、海水、压缩空气、弱酸、弱碱液等。			

尺寸表

单位：mm

序号	公称直径	L	D	D_1	b	d	n	各方向位移值 x	x′	y	y′	z	z′	质量 (kg/套)
1	50	140	160	125	16	17.5	4	16	20	20	16	16	16	6.5
2	65	140	180	145	18	17.5	4	16	20	20	16	16	16	6.5
3	80	150	195	160	18	17.5	8	16	20	20	16	16	16	7.5
4	100	160	215	180	18	17.5	8	16	20	20	16	16	16	8.5
5	125	180	245	210	20	17.5	8	16	20	20	16	16	16	12
6	150	200	280	240	22	22	8	16	20	20	16	16	16	15
7	200	230	335	295	22	22	8	16	20	20	16	16	16	20
8	250	280	390	350	24	22	12	16	20	20	16	16	16	28
9	300	305	440	400	24	22	12	16	20	20	16	16	16	33

说明：

1. 可曲挠橡胶弯头型号为 KWT 型，为上海市松江橡胶制品厂产品。
2. 根据工作压力、爆破压力和介质温度选择可曲挠橡胶弯头型号。
3. 特制法兰表面镀锌或涂塑处理。
4. 可曲挠橡胶弯头型号选用详见图 98S102 -12~16(IS、ISR型)、30~31(DA_1型)、39(TSWA型)、46(S、SA、SAP型)、51(SH型)。

可曲挠橡胶弯头详图					图集号	98S102
审核	高小宇	校对	陆洪元	设计	邵京辉	页 100

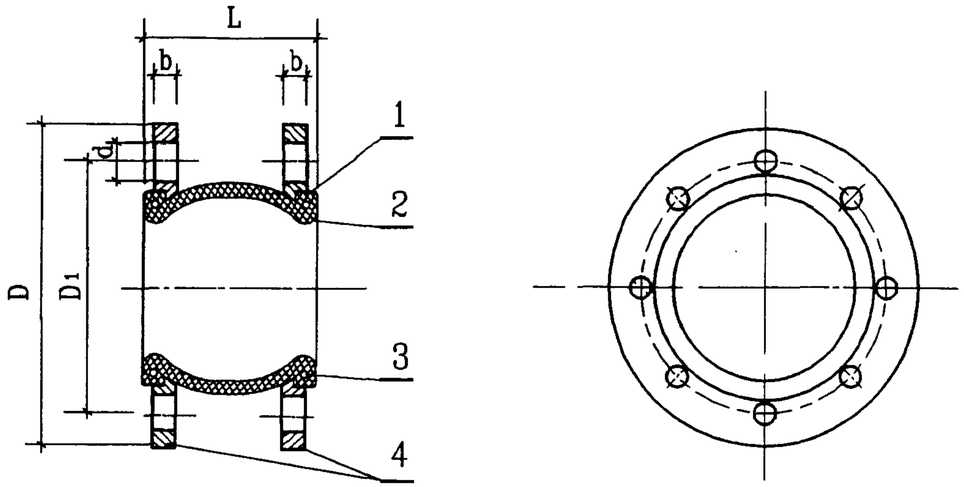

可曲挠橡胶接头详图

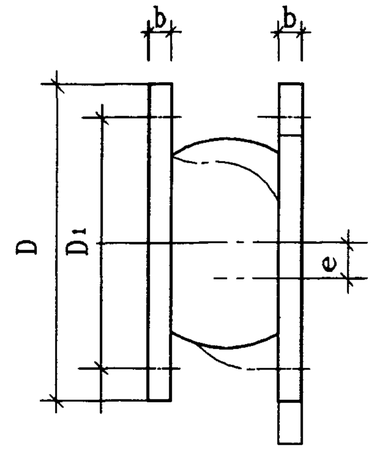

横向位移图

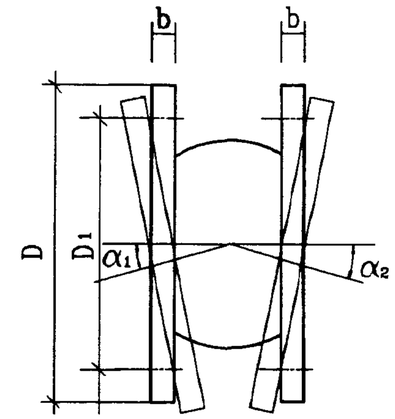

偏转角度(角向位移)图

说明:

1. 可曲挠橡胶接头全称 KXT 型可曲挠合成橡胶接头，简称避振喉，为上海市松江橡胶制品厂产品。
2. 根据工作压力、真空度和介质、温度选择可曲挠橡胶接头型号。
3. 特制法兰表面镀锌或涂塑处理。
4. 可曲挠橡胶接头型号选用详见图98S102 -12~16(IS、ISR型)、30~31(DA1型)、39(TSWA型)、46(S、SA、SAP型)、51(SH型)。

材料表

序号	名称	材料	单位	数量
1	主　体	橡胶	个	1
2	内　衬	尼龙帘布	个	1
3	骨　架	硬钢丝	个	2
4	特制法兰	Q235	个	2
附注	特制法兰与主体不粘接固定，可任意转动与主体配套供应。			

技术性能表

项　目	KXT-Ⅰ型		KXT-Ⅱ型	KXT-Ⅲ型
	DN32~150	DN200~300		
工作压力(MPa)	2.0	1.5	1.2	0.8
爆破压力(MPa)	6.0	4.5	3.5	2.4
真空度(KPa)	100		86.7	53.3
适用介质温度(℃)	-20~115		-20~115	-20~115
允许偏转角度 $(\alpha_1+\alpha_2)$	≤15°		≤15°	≤15°
适用介质	水、热水、海水、空气、弱酸、弱碱液等			
附　注	Ⅱ、Ⅲ型按国内需要配套设计			

尺寸表

单位: mm

序号	公称直径 DN	L	b	D	D1	螺栓孔 数量	螺栓孔 d	水平位移值 伸长	水平位移值 压缩	横向位移值 e	偏转角度 $(\alpha_1+\alpha_2)$	质量 (kg/套)
1	32	95	16	135	100	4	17.5	6	9	9	15°	3.5
2	40	95	16	145	110	4	17.5	6	10	9	15°	3.6
3	50	105	16	160	125	4	17.5	7	10	10	15°	4.5
4	65	115	18	180	145	4	17.5	7	13	11	15°	6.1
5	80	135	18	195	160	8	17.5	8	15	12	15°	6.9
6	100	150	18	215	180	8	17.5	10	19	13	15°	8.2
7	125	165	20	245	210	8	17.5	12	19	13	15°	11
8	150	180	22	280	240	8	22	12	20	14	15°	14
9	200	190	22	335	295	8	22	16	25	22	15°	18
10	250	230	24	390	350	12	22	16	25	22	15°	26
11	300	245	24	440	400	12	22	16	25	22	15°	31
12	350	255	26	500	460	16	22	16	25	22	15°	40
13	400	255	28	565	515	16	26	16	25	22	15°	53
14	450	255	30	615	565	20	26	16	25	22	15°	56
15	500	255	30	670	620	20	26	16	25	22	10°	62
16	600	260	32	780	725	20	30	16	25	22	10°	75

可曲挠橡胶接头详图					图集号	98S102
审核	寿小保	校对	陈洪元	设计	邵永辉	页 101

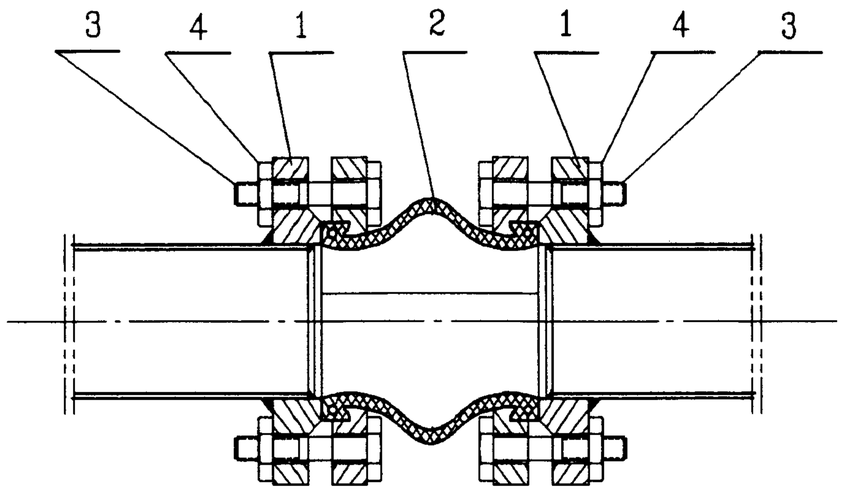

可曲挠橡胶接头单个安装图

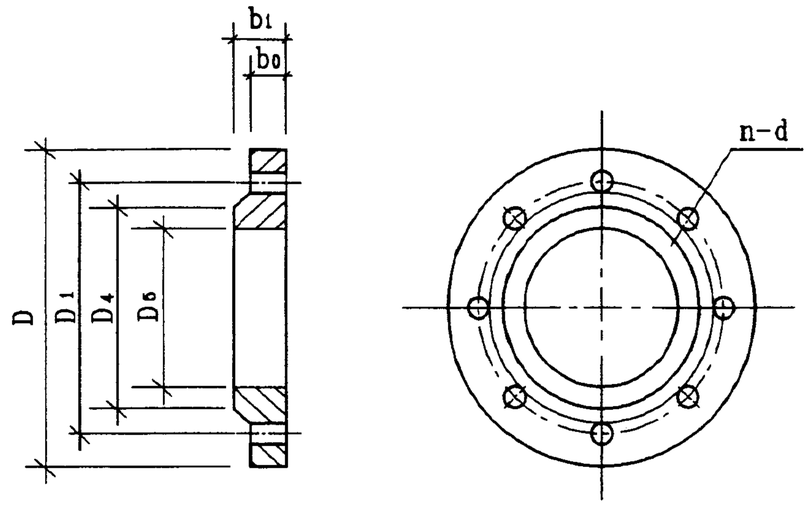

① 平焊钢法兰详图

材料表

序号	名　称	材料	单位	数量
1	平焊钢法兰	Q235	个	2
2	可曲挠橡胶接头	成品	个	1
3	螺　栓	Q235	个	见右表
4	螺　母	Q235	个	见右表

说明:

1. 可曲挠橡胶接头的特制法兰与接头配套供 应.
2. 可曲挠橡胶接头的螺栓, 安装时螺杆应向外侧, 以防擦伤可曲挠橡胶接头的橡胶体.
3. 每一端面的螺栓应逐步均匀加压拧紧, 所有螺栓紧松程度应保持一致。
4. 要求较高时, 螺母处应添加弹簧垫圈, 以防螺母松动。

平焊钢法兰和螺栓、螺母数量表

单位:mm

序号	公称直径	① 平焊钢法兰												③ 螺　栓			④ 螺　母		
						b0			b1			螺栓孔							
	DN	D	D1	D4	D5	KXT-Ⅰ型	KXT-Ⅱ型	KXT-Ⅲ型	KXT-Ⅰ型	KXT-Ⅱ型	KXT-Ⅲ型	数量n	d	规格	单位	数量	规格	单位	数量
1	32	135	100	78	42	18	16	14	20	18	16	4	17.5	M16X65	个	8	M16	个	8
2	40	145	110	88	48	19	17	15	22	20	18	4	17.5	M16X65	个	8	M16	个	8
3	50	160	125	102	57	21	19	15	24	22	18	4	17.5	M16X70	个	8	M16	个	8
4	65	180	145	122	73	21	21	17	24	24	20	4	17.5	M16X70	个	8	M16	个	8
5	80	195	160	133	89	23	21	17	26	24	20	8	17.5	M16X75	个	16	M16	个	16
6	100	215	180	158	108	25	23	19	28	26	22	8	17.5	M16X80	个	16	M16	个	16
7	125	245	210	184	133	27	25	21	30	28	24	8	17.5	M16X85	个	16	M16	个	16
8	150	280	240	212	159	27	25	21	30	28	24	8	22	M20X85	个	16	M20	个	16
9	200	335	295	268	219	27	27	21	30	30	24	8	22	M20X85	个	16	M20	个	16
10	250	390	350	320	273	29	29	23	32	32	28	12	22	M20X90	个	24	M20	个	24
11	300	440	400	370	325	28	28	24	32	32	28	12	22	M20X90	个	24	M20	个	24
12	350	500	460	430	377	—	—	24	—	—	28	16	22	M20X85	个	32	M20	个	32
13	400	565	515	482	426	—	—	26	—	—	30	16	26	M24X90	个	32	M24	个	32
14	450	615	565	532	480	—	—	26	—	—	30	20	26	M24X90	个	40	M24	个	40
15	500	670	620	585	530	—	—	28	—	—	32	20	26	M24X95	个	40	M24	个	40
16	600	780	725	685	630	—	—	31	—	—	36	20	30	M27X100	个	40	M27	个	40

可曲挠橡胶接头安装图				图集号	98S102
审核	高小原	校对	程法文	设计	邵家琴	页	102

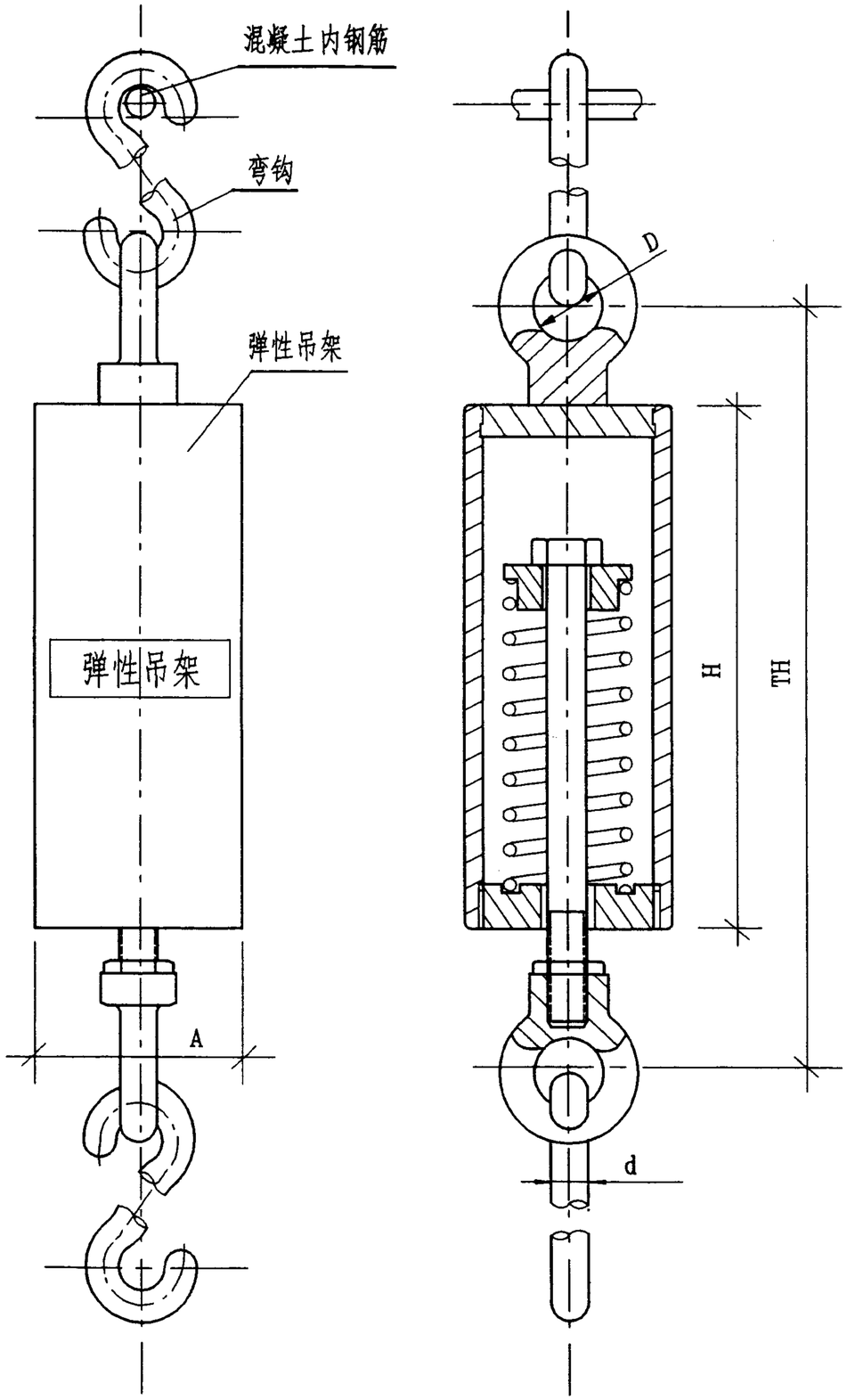

JTD 型弹性吊架安装图

弹性吊架安装尺寸表

单位: mm

尺寸 \ 型号		JTD-6	JTD-10	JTD-15	JTD-25	JTD-35	JTD-60	JTD-90	JTD-130	JTD-180	JTD-250
高度	H	105	105	120	120	120	150	150	170	170	200
	D	19	19	23	23	23	23	23	28	28	33
	A	54	54	60	60	60	76	76	102	102	114
	TH	163	166	185	184	181	215	214	242	241	294
	d	6	6	8	8	8	10	10	12	12	14

弹性吊架技术性能表

弹簧材料60Si2Mn

性能参数 \ 型号			JTD-6	JTD-10	JTD-15	JTD-25	JTD-35	JTD-60	JTD-90	JTD-130	JTD-180	JTD-250
钢丝直径		(mm)	2.5	2.5	3	3.5	4	5	6	8	8	10
弹簧刚度		(N/mm)	3.0	3.0	5.0	9.3	15.8	20.8	28.8	31.6	40.2	48.6
荷载 (N)	预压	P_1	45	75	110	170	260	40.0	670	990	1400	1900
	最大	P_2	85	125	190	310	450	740	1100	1550	2100	2960
变型 (mm)	预压	λ_1	15.0	25	22	18.2	16.4	19.2	23.3	31.6	34.8	39.1
	最大	λ_2	28.3	41.6	38.0	33.3	28.5	35.6	38.2	49.1	51.8	60.9
弹簧上荷载重为P_1时，减振吊架体系垂直方向自振频率Hz			3.1	2.5	2.6	2.8	3.0	2.7	2.6	2.2	2.2	2.1

说明: 1. 弹性吊架全称JTD型弹性吊架，为上海市松江橡胶制品厂产品.

2. 弹性吊架安装位置详见图 98S102-6(IS、ISR 型)、27(DA_1型)、36(TSWA 型)、44(S、SA、SAP型)、49(SH 型).

弹性吊架详图						图集号	98S102
审核	高小保	校对	程洪元	设计	邵家琴	页	103

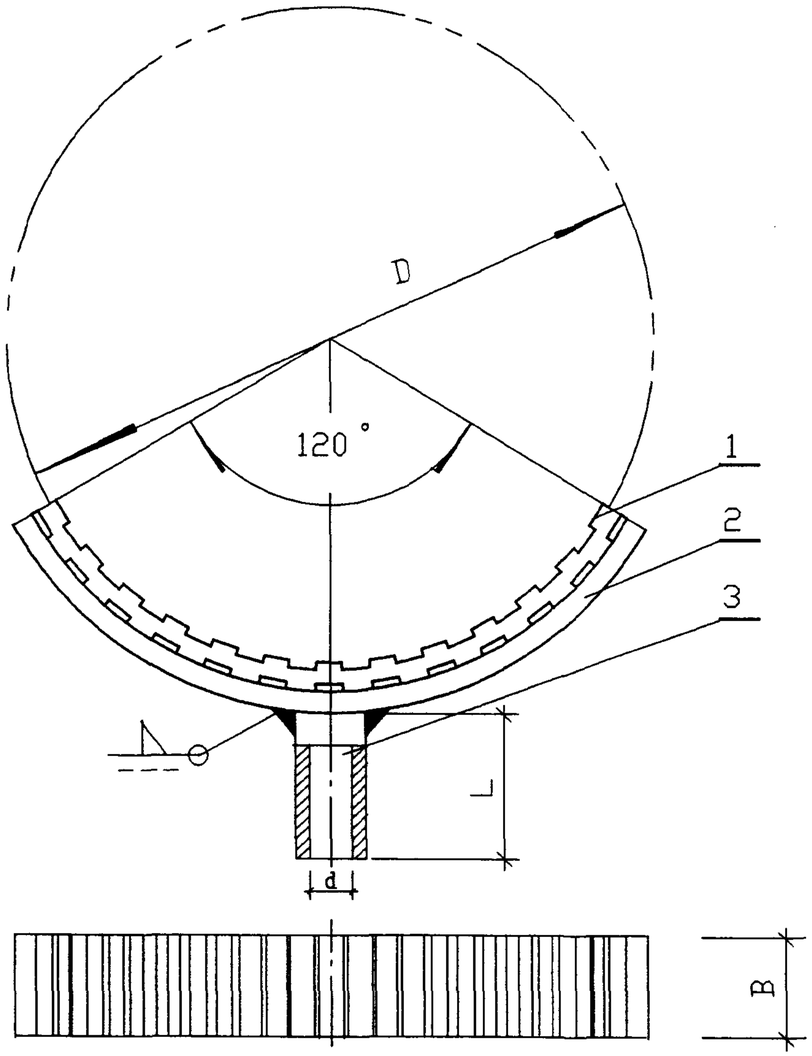

JTT 型弹性托架

尺寸表

单位 mm

型 号	B	D	L	d(英寸)	H	型 号	B	D	L	d(英寸)	H
JTT- 32	60	42.4	50	1	39	JTT- 250	80	273.0	80	1½	163
JTT- 40	60	48.3	50	1	42	JTT- 300	80	323.9	80	1½	188
JTT- 50	60	60.3	50	1	48	JTT- 350	80	355.6	80	1½	204
JTT- 65	60	76.1	50	1	56	JTT- 400	80	406.4	100	2	231
JTT- 80	60	89.0	50	1	64	JTT- 450	100	457.0	100	2	258
JTT- 100	60	114.5	60	1	77	JTT- 500	100	508.0	120	2	284
JTT- 125	60	139.7	60	1	90	JTT- 600	100	610.0	120	2	335
JTT- 150	60	168.3	60	1	106	JTT- 700	100	711.0	140	2½	388
JTT- 200	60	219.1	80	1½	132	JTT- 800	100	813.0	140	2½	438

技术特性表

型 号	垂直设计载荷(N)	相应的静态变形量(mm)	相应的固有频率(Hz)	型 号	垂直设计载荷(N)	相应的静态变形量(mm)	相应的固有频率(Hz)
JTT- 32	300~1000	2~6	11.5~7.5	JTT- 250	900~2200	3~7	11.5~7.5
JTT- 40	300~1000	2~6	11.5~7.5	JTT- 300	1100~2700	3~7	11.5~7.5
JTT- 50	300~1000	2~6	11.5~7.5	JTT- 350	1100~2700	3~7	11.5~7.5
JTT- 65	500~1300	2~6	11.5~7.5	JTT- 400	1400~3500	3~7	11.5~7.5
JTT- 80	500~1300	2~6	11.5~7.5	JTT- 450	1400~3500	3~7	11.5~7.5
JTT- 100	700~1700	2~6	11.5~7.5	JTT- 500	1800~4500	3~7	11.5~7.5
JTT- 125	700~1700	2~6	11.5~7.5	JTT- 600	1800~4500	3~7	11.5~7.5
JTT- 150	700~1700	2~6	11.5~7.5	JTT- 700	2700~6000	3~7	11.5~7.5
JTT- 200	900~2200	3~7	11.5~7.5	JTT- 800	2700~6000	3~7	11.5~7.5

材料表

序号	名 称	材 料
1	隔振条	橡 胶
2	托 板	Q235
3	接 管	Q235

说明:

1. 弹性托架全称JTT型弹性托架，为上海市松江橡胶制品厂产品。
2. 弹性托架安装位置详见图98S102-6(IS、ISR型)、27(DA1型)、36(TSWA型)、44(S、SA、SAP型)、49(SH型)。

弹性托架详图					图集号	98S102
审核	黄合亭	校对	陈洪元	设计	邵家辉	页 104

编制单位名录

单位名称	地址	邮编	电话	编制单位人员名单		
				单位负责人	单位技术负责人	编制组成员
上海建筑设计研究院	上海市西藏南路 1368 号	200011	(021)63219500	[illegible]	[illegible]	[illegible]
湖南省建材研究设计院	湖南省长沙市人民路 164 号	410011	(0731)5163771	胡三群	郭炎常	刘经康 黄群生
上海市松江橡胶制品厂	上海市松江县泗泾镇沪松路 4 号	201601	(021)57612121	[illegible]	[illegible]	陆洪元 邵家辉
中国建筑标准设计研究院	北京市车公庄大街 19 号	100044	(010)68393573		丁玲	丁玲
山东双轮集团有限公司 (原威海水泵厂)	山东威海新威路 111 号	264200	(0631)5225808	[illegible]	张纯志 [illegible]	郑晓玲

立式水泵隔振及其安装

批准部门	中华人民共和国建设部	批准文号	建质[2002]48号
主编单位	上海建筑设计研究院 湖南省建材研究设计院	统一编号	GJBT －353
实行日期	二00二年三月一日	图 集 号	95SS103

主编单位负责人 姚元亮 胡主辉
主编单位技术负责人 李纪伟 郭传堂
技术审定人 孙国昌
设计负责人 张淼 刘结康 丁月如 金锋文

目 录

图名	页
目录(一)	1
目录(二)	2
总说明(一)	3
总说明(二)	4
DL(DLR、DGL)型立式水泵安装图(JSD 型隔振器隔振)	5
DL(DLR)型立式水泵规格及安装尺寸表(一)(JSD 型隔振器隔振)(1450 r/min 电机)	6
DL(DLR)型立式水泵规格及安装尺寸表(二)(JSD 型隔振器隔振)(1450 r/min 电机)	7
DL(DLR)型立式水泵安装设备材料表(一)(JSD 型隔振器隔振)(1450 r/min 电机)	8
DL(DLR)型立式水泵安装设备材料表(二)(JSD 型隔振器隔振)(1450 r/min 电机)	9
DGL 型立式水泵规格及安装尺寸表(一)(JSD 型隔振器隔振)(2950r/min 电机)	10
DGL 型立式水泵规格及安装尺寸表(二)(JSD 型隔振器隔振)(2950r/min 电机)	11

目 录

图名	页
DGL 型立式水泵安装设备材料表(一)(JSD 型隔振器隔振)(2950r/min 电机)	12
DGL 型立式水泵安装设备材料表(二)(JSD 型隔振器隔振)(2950r/min 电机)	13
DL(DLR)型立式水泵安装图(SD 型隔振垫隔振)	14
DL(DLR)型立式水泵规格、安装尺寸及设备材料表(SD 型隔振垫隔振)	15
IL(ILD)型立式水泵安装图(JSD 型隔振器隔振)	16
IL(ILD)型立式水泵规格及安装尺寸表(一)(JSD 型隔振器隔振)	17
IL(ILD)型立式水泵规格及安装尺寸表(二)(JSD 型隔振器隔振)	18
IL(ILD)型立式水泵安装设备材料表(一)(JSD 型隔振器隔振)	19
IL(ILD)型立式水泵安装设备材料表(二)(JSD 型隔振器隔振)	20
IL(ILD)型立式水泵安装图(SD 型隔振垫隔振)	21
IL(ILD)型立式水泵规格及安装尺寸表(SD 型隔振垫隔振)	22
IL(ILD)型立式水泵安装设备材料表(SD 型隔振垫隔振)	23
其他型号立式水泵隔振参照选用方法	24
进出水管平面布置图	25
JSD 型橡胶隔振器安装大样图	26
JSD 型橡胶隔振器详图	27
SD 型橡胶隔振垫安装大样图	28
SD 型橡胶隔振垫详图	29
SD 型橡胶隔振垫平面布置图(一)	30
SD 型橡胶隔振垫平面布置图(二)	31
钢垫板详图	32
可曲挠同心异径橡胶接头详图	33
可曲挠橡胶弯头详图	34
可曲挠橡胶接头详图	35
弹性吊架详图	36

总　说　明

1、本图集根据1992年8月中华人民共和国建设部建设[1992]560号文下达的“1992年全国通用建筑标准设计编制工作计划”中的给水排水专业部份的工作计划，由上海建筑设计研究院、湖南省建筑材料研究设计院、中国建筑标准设计研究所和上海市松江橡胶制品厂共同编制。

2、本图集系在1993年和1995年上海建筑设计研究院、上海市松江橡胶制品厂和上海海鹰机械厂、山东威海水泵厂等单位组织进行的“立式水泵隔振试验”；1984年上海市松江工业局组织的“KXT型可曲挠橡胶接头和SD型橡胶隔振垫产品鉴定”；JSD型橡胶隔振器实用新型专利证书(专利号ZL94239383.X)；可曲挠异径直通管接头实用新型专利证书(专利号ZL932265030)；可曲挠橡胶弯头(专利号ZL92221290.2)；全国通用标准设计“水泵隔振及其安装”88SS657等技术文件的基础上编制而成。

3、本图集适用于有隔振要求的，设于泵站或建筑物泵房内的立式离心清水泵安装工程。

4、本图集的立式水泵隔振技术采用以下方法解决：

一、在水泵机组底座下安装橡胶隔振器(垫)；

二、在水泵进出水管上安装可曲挠橡胶接头(异径接头、弯头)；

三、管道固定采用弹性吊架。

5、本图集采用的隔振元件，包括橡胶隔振器(垫)、可曲挠橡胶接头(异径接头、弯头)、弹性吊架等均采用上海市松江橡胶制品厂产品。

6、橡胶隔振器(垫)选用按以下条件编制，当条件改变时应另行计算后选用：

一、DL型、DLR型、DGL型、IL型和ILD型立式离心泵；

二、Y系列三相异步电动机。

7、水泵安装尺寸根据以下生产厂产品样本，当设计采用的水泵机组，其性能、尺寸与本图集有出入时，应重新核实有关数据并作相应调整。

一、DL型、DLR型立式水泵采用山东博山水泵厂产品规格。

二、DGL型立式水泵采用上海第一水泵厂产品规格。

三、IL型、ILD型立式水泵采用山东博山水泵厂产品规格。

8、当采用其他水泵厂的产品或采用其他类型的立式水泵，可根据其水泵机组(连同底座)总质量按图集中“其他型号立式水泵隔振参照选用方法“选用橡胶隔振器(垫)。

9、立式水泵机组底座与橡胶隔振器(垫)间不设惰性块。

10、立式水泵机组隔振采用JSD型橡胶隔振器，其上端与水泵机组底座和钢垫板用螺栓固定，其下端与混凝土地面用螺栓固定，混凝土强度等级为C18。

细长比小于3的立式水泵，可采用邵氏硬度为40°的SD型橡胶隔振垫。隔振垫与水泵机组底座、钢垫板和地面均不粘接，但水泵机组底座与钢垫板间用螺栓固定。

11、水泵机组隔振每台水泵采用4个支承点，隔振元件布置在底座的四角。各支承点的橡胶隔振器(垫)，其型号、规格、块数、层数、面积、硬度均应完全一致。

12、水泵机组底座一般为独立设置，小型立式水泵可共用底座。

13、安装橡胶隔振器(垫)处的台面应平整，高出水泵房地面50mm，且不得形成积水。

14、水泵进出水管布置方式应尽量使水泵机组底座下的各支承点载荷基本相等，水泵进出水管可采用夹角为 180°、90°、270°和 0°布置方式。

15、管道隔振和位移补偿采用可曲挠橡胶接头（异径接头、弯头）。水泵进水管采用可曲挠橡胶接头。水泵出水管优先推荐采用可曲挠橡胶异径接头；其次采用可曲挠橡胶弯头；再次可采用可曲挠橡胶接头。可曲挠橡胶接头（异径接头、弯头）应设置在阀门和止回阀近水泵的一侧。

16、可曲挠橡胶接头（异径接头、弯头）的型号根据工作压力、爆破压力，真空度和适用介质温度选用。

17、可曲挠橡胶接头（异径接头、弯头）宜处在自然状态下工作，不能在安装过程中就使可曲挠橡胶接头（异径接头、弯头）处于挠曲、位移的极限偏差状态。

管道重量不应压在可曲挠橡胶接头（异径接头、弯头）上，管道应固定在吊架、托架和支架上。

18、安装可曲挠橡胶接头（异径接头、弯头）的法兰时，每一端面的螺栓，应按对角位置逐步均匀地加压拧紧，要求所有螺栓松紧程度应保持一致。在要求较高时，螺母处应添加弹簧垫圈，以防螺母松动。

19、使用或贮存橡胶制品，应避免高温，与热源的距离应在 1m 以外。还应避免臭氧、油及强酸、强碱和放射线的辐射。在与油接触的场合，橡胶隔振器（垫）和可曲挠橡胶接头（异径接头、弯头）应采用耐油橡胶。

20、橡胶制品外表面严禁油漆和缠包保温材料。

21、在搬运和安装过程中，应注意橡胶制品不被锋利物体所碰伤。

22、橡胶制品应定期检查，如有严重损坏和超过老化时间应及时更换。

23、水泵、电机、管道安装技术要求均按有关技术规定执行。

24、水泵机组在安装橡胶隔振器（垫）过程中，必须采取防止水泵机组倾倒的措施。当水泵机组隔振器（垫）安装后，在安装水泵机组进出水管道、配件及附件时，亦必须采取防止水泵机组倾倒的措施，以确保安全施工。

25、使用本图集时，特别需注意隔振效率的保证，以防止声桥的产生。

声桥的产生一般有以下情况，在设计和施工时必须予以避免：

一、施工时，水泥砂浆漏入橡胶隔振器（垫）。

二、金属切削物切入橡胶隔振器（垫）的橡胶体内。

三、可曲挠橡胶接头（异径接头、弯头）缠包保温材料。

四、用于水泵机组隔振的橡胶隔振器（垫），用于管道隔振的可曲挠橡胶接头（异径接头、弯头）和用于支架隔振的弹性吊架三者不相配套。

26、本图集所注尺寸除注明者外均以 mm 计。

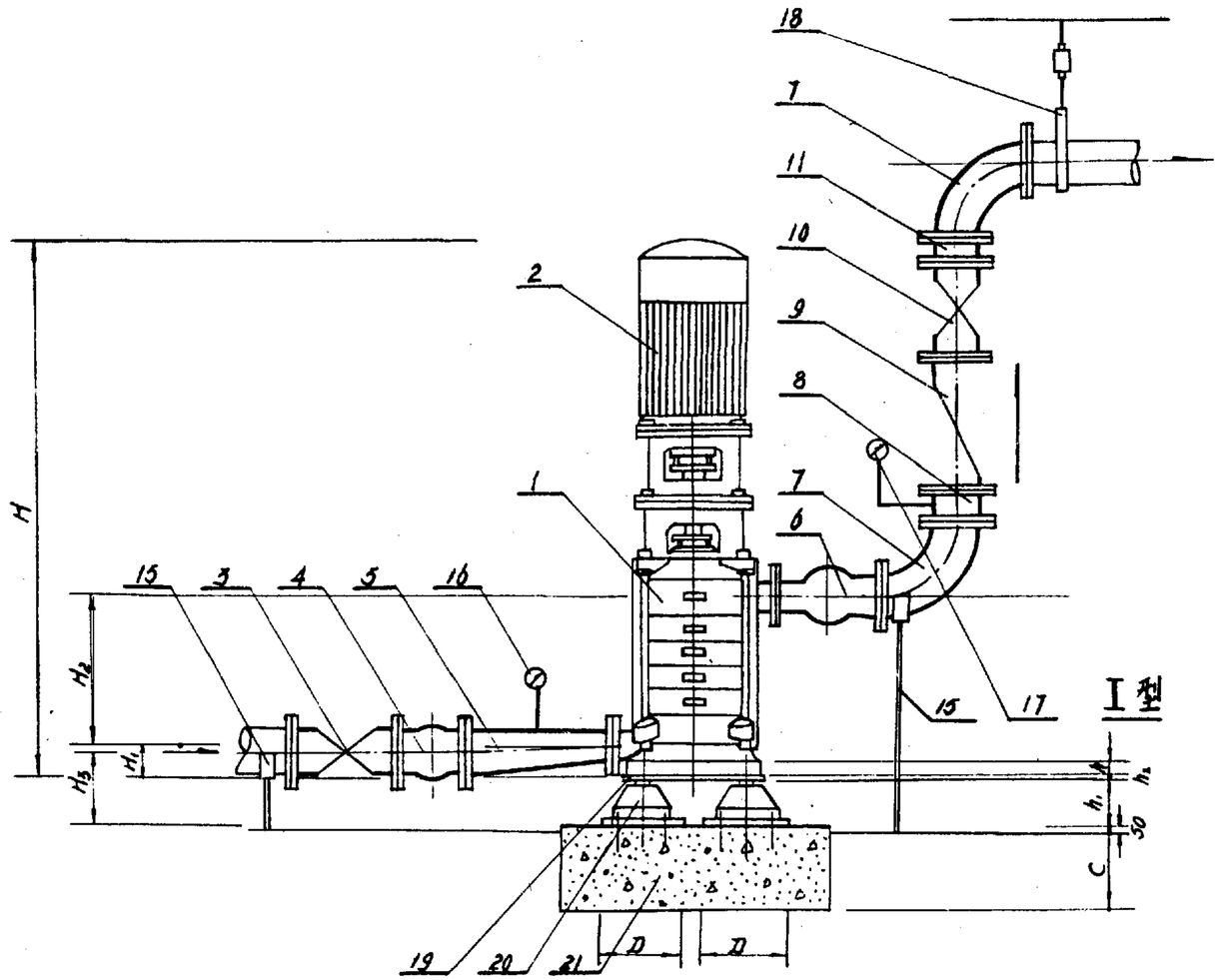

立 面 图

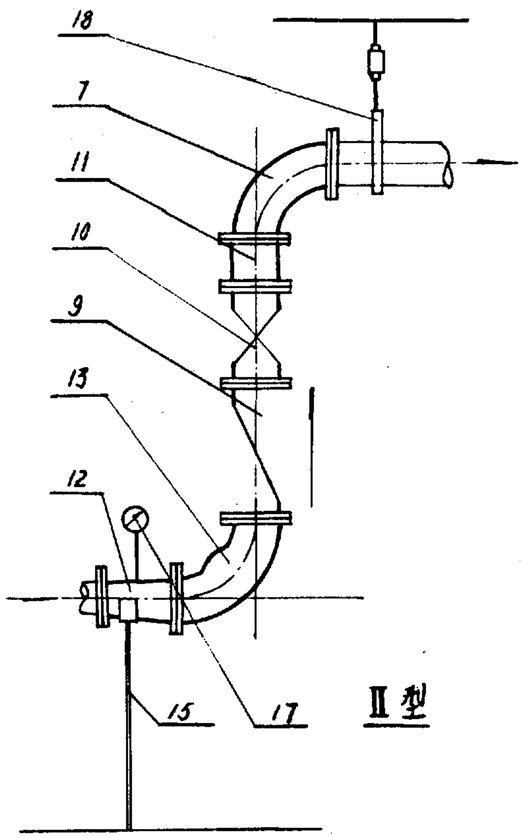

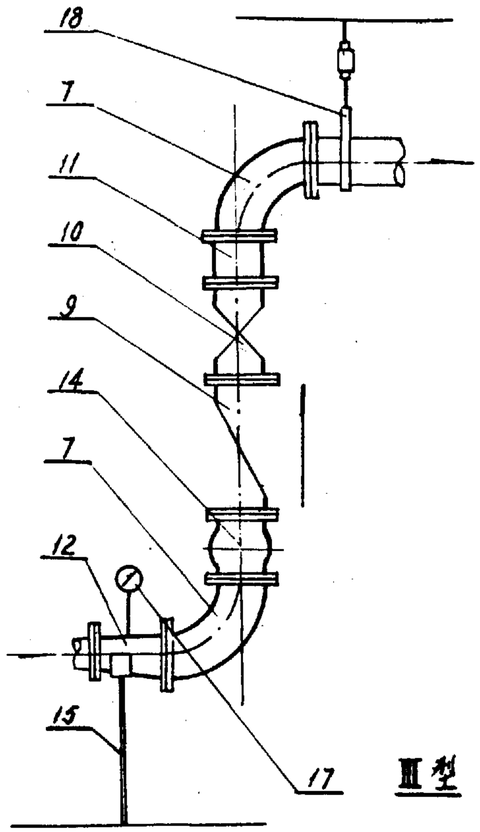

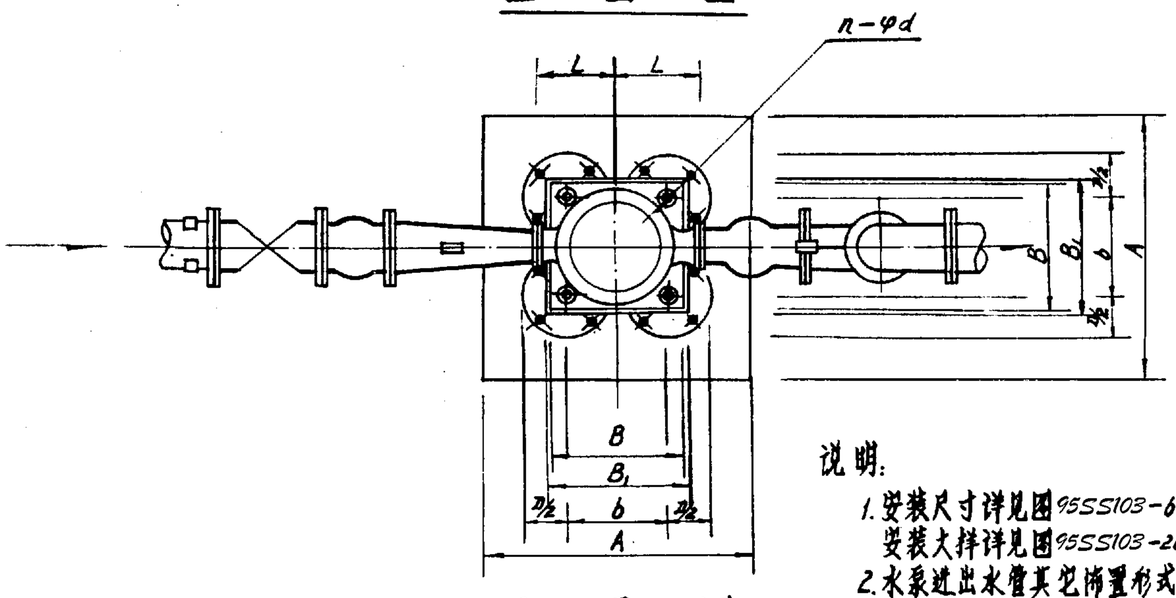

平 面 图

名 称 表

编号	名 称	说 明	编号	名 称	说 明
1	水 泵	成 品	12	异 径 管	钢 制
2	电 机	成 品	13	可曲挠 90° 弯头	详见图 95SS103-34
3	阀 门	成 品	14	可曲挠橡胶接头	详见图 95SS103-35
4	可曲挠橡胶接头	详见图 95SS103-35	15	托 架	
5	偏心异径管	钢 制	16	真 空 表	成 品
6	可曲挠异径接头	详见图 95SS103-35	17	压 力 表	成 品
7	90° 弯 头	钢 制	18	弹性吊架	详见图 95SS103-36
8	短 管		19	钢 垫 板	详见图 95SS103-32
9	消声止回阀	成 品	20	JSD 型隔振器	详见图 95SS103-27
10	阀 门	成 品	21	混凝土基础	
11	短 管				

说明:

1. 安装尺寸详见图 95SS103-6.7.10.11、设备材料详见图 95SS103-8.9.12.13.
   安装大样详见图 95SS103-26、隔振元件扣钢垫板详图详见图 95SS103-27.32~36.
2. 水泵进出水管其它布置形式由设计人自行确定.
3. 出水管配件扣附件安装形式由设计人在 I II III 型中选择.

DL(DLR.DGL)型立式水泵安装图 (JSD 型隔振器隔振)	图集号	95SS103
审核 丁 再和 校对 张 森 设计 刘 红 永	页	5

DL(DLR)型立式水泵规格及安装尺寸表(一)(JSD 型隔振器隔振)

序号	水泵机组						安装尺寸(mm)														
	水泵型号	流量(m^3/h)	扬程(m)	电机型号	转速(r/min)	功率(kw)	H	H_1	H_2	H_3	h	h_1	$h_2(\delta)$	B	B_1	b	L	D	n－φd	A	C
1	40DL－2	4.9－6.2－7.4	24.8－23.6－21.6	Y90L－4	1450	1.5	940	112	170	190	45	75	6	350	360	300	225	200	4－18	700	300
2	40DL－3		37.2－35.4－32.4	$Y100L_1$－4		2.2	1045		230												
3	40DL－4		49.6－47.2－43.2	$Y100L_2$－4		3	1105		290												
4	40DL－5		62－59－54	Y112M－4		4	1185		350												
5	40DL－6		74.4－70.8－64.8	Y112M－4		4	1245		410												
6	40DL－7		86.3－82.6－75.6	Y132S－4		5.5	1380		470												
7	40DL－8		99.2－94.4－86.4	Y132S－4		5.5	1440		530												
8	40DL－9		112－106－97.2	Y132M－4		7.5	1540		590			85									500
9	40DL－10		124－118－108	Y132M－4		7.5	1600		650												
10	40DL－11		136－130－119	Y132M－4		7.5	1660		710												
11	40DL－12		149－142－130	Y160M－4		11	1805		770	200											
12	50DL－2	9.0－12.6－16.2	26.6－24.4－21.2	$Y100L_2$－4	1450	3	1085	104	190	179.5	45	75	6	360	370	305	220	200	4－18	705	300
13	50DL－3		39.9－36.6－31.8	$Y100L_2$－4		3	1155		260												
14	50DL－4		53.2－48.8－42.4	Y112M－4		4	1240		325												
15	50DL－5		66.5－61－53	Y132S－4		5.5	1385		395												
16	50DL－6		79.8－73.2－63.6	Y132S－4		5.5	1450		460												
17	50DL－7		93.1－85.4－74.2	Y132M－4		7.5	1560		530			85									500
18	50DL－8		106－97.6－84.8	Y1132M－4		7.5	1630		600												
19	50DL－9		120－110－95.4	Y160M－4		11	1780		665	189.5											
20	50DL－10		133－122－106	Y160M－4		11	1850		735												
21	65DL－2	18－30－35	37－32－29	Y132S－4	1450	5.5	1310	167	200	234.5	45	75	8	430	440	370	260	200	4－24	770	300
22	65DL－3		55.5－48－43.5	Y132M－4		7.5	1430		280	244.5		85									500
23	65DL－4		74－64－58	Y160M－4		11	1590		360												
24	65DL－5		92.5－80－72.5	Y160L－4		15	1720		440												
25	65DL－6		111－96－87	Y160L－4		15	1800		520												
26	65DL－7		130－112－102	Y180M－4		18.5	1905		600												
27	65DL－8		148－128－116	Y180L－4		22	2025		680												

DL(DLR)型立式水泵规格及安装尺寸表(一)(JSD 型隔振器隔振)(1450r/min 电机)				图集号	95SS103
审核	李如意	校对	李多彩	设计	丁西彩	页	6

DL(DLR)型立式水泵规格及安装尺寸表(二)(JSD 型隔振器隔振)

序号	水泵机组						安装尺寸(mm)														
	水泵型号	流量(m^3/h)	扬程(m)	电机型号	转速(r/min)	功率(kw)	H	H_1	H_2	H_3	h	h_1	$h_2(\delta)$	B	B_1	b	L	D	n－ϕd	A	C
28	65DL－9	18－30－35	167－144－131	Y180L－4	1450	22	2105	167	760	254.5	45	95	10	430	440	370	260	200	4－24	770	500
29	65DL－10		185－160－145	Y200L－4		30	2250		840												
30	80DL－2	32.4－50.4－65.16	43.2－40－34.2	Y160M－4	1450	11	1515	120	280	192.5	60	85	8	450	460	400	280	200	4－24	800	300
31	80DL－3		64.8－60－51.3	Y160L－4		15	1650		365												500
32	80DL－4		86.4－80－68.4	Y180L－4		22	1765		455												
33	80DL－5		108－100－85.5	Y200L－4		30	1960		545	202.5		95									
34	80DL－6		130－120－103	Y200L－4		30	2045		635												
35	80DL－7		151－140－120	Y225S－4		37	2180		725												
36	80DL－8		173－160－137	Y225M－4		45	2270		810												
37	80DL－9		194－180－154	Y225M－4		45	2385		900												
38	80DL－10		216－200－171	Y250M－4		55	2560		990												
39	100DL－2	72－100－126	43.4－40－34	Y180M－4	1450	18.5	1680	130	295	175	60	85	8	470	480	410	280	200	4－24	810	500
40	100DL－3		65.1－60－51	Y200L－4		30	1905		400	185		95									
41	100DL－4		86.8－80－68	Y225S－4		37	2065		500												
42	100DL－5		109－100－85	Y225M－4		45	2195		605												
43	100DL－6		130－120－102	Y250M－4		55	2400		705												
44	100DL－7		152－140－119	Y280S－4		75	2584		810												
45	100DL－8		174－160－136	Y280S－4		75	2690		915												
46	100DL－9		195－180－153	Y280M－4		90	2840		1015												
47	100DL－10		217－200－170	Y280M－4		90	2940		1120												
48	150DL－2	120－160－200	53－50－44	Y225S－4	1450	37	2085	220	350	275	75	95	8	600	610	550	380	200	4－24	950	500
49	150DL－3		79.5－75－66	Y250M－4		55	2340		480												
50	150DL－4		106－100－88	Y280S－4		75	2555		610												
51	150DL－5		133－125－110	Y280M－4		90	2735		740			115									
52	150DL－6		159－150－132	Y315S－4		110	3035		870												
53	150DL－7		186－175－154	Y315M－4		132	3215		1000												
54	150DL－8		212－200－176	Y315M－4		132	3415		1130												
55	150DL－9		239－225－198	$Y315L_1$－4		160	3545		1260												

DL(DLR)型立式水泵规格及安装尺寸表(二)(JSD 型隔振器隔振)(1450r/min 电机)				图集号	95SS103
审核	李小春	校对	李建华	设计	丁海涛	页	7

DL(DLR)型立式水泵安装设备材料表(一)(JSD 型隔振器隔振)

序号	1	2	3	4		5	6		7	9	10	12	13		14		16	17		20			
	水泵型号	电机型号	阀门	可曲挠橡胶接头		偏心异径管	可曲挠同心异径橡胶接头		90°弯头	消声止回阀	阀门	钢制异径管	可曲挠90°橡胶弯头		可曲挠橡胶接头		真空表	压力表		JSD 型橡胶隔振器			
			DN	DN	型号	DN－dN	DN－dN	型号	DN	DN	DN	DN－dN	DN	型号	DN	型号	－0.1～0 (MPa)	型号	压力 (MPa)	总质量 (kg)	支承点数	每支承点载荷(kg)	型号
1	40DL－2	Y90L－4	50	50	KXT－Ⅲ	50－40	50－40	KYT－Ⅲ	50	50	50	50－40	50	KWT－Ⅲ	50	KXT－Ⅲ	Z－100	Y－100	0－0.6	210	4	52.5	JSD－85
2	40DL－3	$Y100L_1$－4																	0－1.0	250		62.5	
3	40DL－4	$Y100L_2$－4																	0－1.0	270		67.5	
4	40DL－5	Y112M－4			KXT－Ⅱ			KYT－Ⅱ						KWT－Ⅱ		KXT－Ⅱ			0－1.6	290		72.5	JSD－120
5	40DL－6	Y112M－4																	0－1.6	310		77.5	
6	40DL－7	Y132S－4																	0－2.5	335		83.8	
7	40DL－8	Y132S－4																	0－2.5	355		88.8	
8	40DL－9	Y132M－4			KXT－Ⅰ			KYT－Ⅰ						KWT－Ⅰ		KXT－Ⅰ			0－2.5	375		93.8	JSD－150
9	40DL－10	Y132M－4																	0－2.5	395		98.8	
10	40DL－11	Y132M－4																	0－4.0	415		103.8	
11	40DL－12	Y160M－4																	0－4.0	440		110	
12	50DL－2	$Y100L_2$－4	65	65	KXT－Ⅲ	65－50	65－40	KYT－Ⅲ	65	65	65	65－40	65	KWT－Ⅲ	65	KXT－Ⅲ	Z－100	Y－100	0－0.6	235	4	58.8	JSD－85
13	50DL－3	$Y100L_2$－4																	0－1.0	255		63.8	
14	50DL－4	Y112M－4																	0－1.6	285		71.3	JSD－120
15	50DL－5	Y132S－4			KXT－Ⅱ			KYT－Ⅱ						KWT－Ⅱ		KXT－Ⅱ			0－1.6	330		82.5	
16	50DL－6	Y132S－4																	0－1.6	350		87.5	
17	50DL－7	Y132M－4																	0－2.5	380		95	JSD－150
18	50DL－8	Y132M－4			KXT－Ⅰ			KYT－Ⅰ						KWT－Ⅰ		KXT－Ⅰ			0－2.5	405		101.3	
19	50DL－9	Y160M－4																	0－2.5	470		117.5	
20	50DL－10	Y160M－4																	0－4.0	490		122.5	
21	65DL－2	Y132S－4	100	100	KXT－Ⅲ	100－65	80－50	KYT－Ⅲ	80	80	80	80－50	80	KWT－Ⅲ	80	KXT－Ⅲ	Z－100	Y－100	0－1.0	380	4	95	JSD－120
22	65DL－3	Y132M－4																	0－1.6	450		112.5	JSD－150
23	65DL－4	Y160M－4			KXT－Ⅱ			KYT－Ⅱ						KWT－Ⅱ		KXT－Ⅱ			0－1.6	540		135	JSD－210
24	65DL－5	Y160L－4																	0－2.5	600		150	
25	65DL－6	Y160L－4			KXT－Ⅰ			KYT－Ⅰ						KWT－Ⅰ		KXT－Ⅰ			0－2.5	645		161.3	
26	65DL－7	Y180M－4																	0－4.0	730		182.5	
27	65DL－8	Y180L－4																	0－4.0	795		198.8	

注:DLR 型立式水泵可不设置真空表。

DL(DLR)型立式水泵安装设备材料表(一)(JSD 型隔振器隔振)(1450r/min 电机)				图集号	95SS103
审核	高小京	校对	丁舟扬	设计	陆洪元
				页	8

DL(DLR)型立式水泵安装设备材料表(一)(JSD 型隔振器隔振)

序号	1	2	3	4		5	6		7	9	10	12	13		14		16	17		20			
	水泵型号	电机型号	阀门	可曲挠橡胶接头		偏心异径管	可曲挠同心异径橡胶接头		90°弯头	消声止回阀	阀门	钢制异径管	可曲挠90°橡胶弯头		可曲挠橡胶接头		真空表	压力表		JSD 型橡胶隔振器			
			DN	DN	型号	DN－dN	DN－dN	型号	DN	DN	DN	DN－dN	DN	型号	DN	型号	－0.1～0 (MPa)	型号	压力 (M Pa)	总质量 (kg)	支承点数	每支承点载荷(kg)	型号
28	65DL－9	Y180L－4	100	100	KXT－特制	100－65	80－50	KYT－特制	80	80	80	80－50	80	KWT－特制	80	KXT－特制	Z－100	Y－100	0－4.0	840	4	210	JSD－330
29	65DL－10	Y200L－4																	0－4.0	965		241.3	
30	80DL－2	Y160M－4	125	125	KXT－Ⅲ	125－100	100－65	KYT－Ⅲ	100	100	100	100－65	100	KWT－Ⅲ	100	KXT－Ⅲ	Z－100	Y－100	0－1.0	570	4	142.5	JSD－210
31	80DL－3	Y160L－4			KXT－Ⅱ			KYT－Ⅱ						KWT－Ⅱ		KXT－Ⅱ			0－1.6	640		160	
32	80DL－4	Y180L－4																	0－2.5	760		190	
33	80DL－5	Y200L－4			KXT－Ⅰ			KYT－Ⅰ						KWT－Ⅰ		KXT－Ⅰ			0－2.5	900		225	JSD－330
34	80DL－6	Y200L－4																	0－2.5	945		236.3	
35	80DL－7	Y225S－4			KXT－特制			KYT－特制						KWT－特制		KXT－特制			0－4.0	1040		260	
36	80DL－8	Y225M－4																	0－4.0	1120		280	
37	80DL－9	Y225M－4																	0－4.0	1175		293.8	
38	80DL－10	Y250M－4																	0－6.0	1335		333.8	JSD－530
39	100DL－2	Y180M－4	200	200	KXT－Ⅲ	200－100	100－80 150－100	KYT－Ⅲ	150	150	150	100－80 150－100	150	KWT－Ⅲ	150	KXT－Ⅲ	Z－100	Y－100	0－1.0	765	4	191.3	JSD－210
40	100DL－3	Y200L－4			KXT－Ⅱ			KYT－Ⅱ						KWT－Ⅱ		KXT－Ⅱ			0－1.6	900		225	JSD－330
41	100DL－4	Y225S－4																	0－2.5	995		248.8	
42	100DL－5	Y225M－4			KXT－Ⅰ			KYT－Ⅰ						KWT－Ⅰ		KXT－Ⅰ			0－2.5	1080		270	
43	100DL－6	Y250M－4																	0－4.0	1245		311.3	JSD－530
44	100DL－7	Y280S－4			KXT－特制			KYT－特制						KWT－特制		KXT－特制			0－4.0	1445		361.3	
45	100DL－8	Y280S－4																	0－4.0	1500		375	
46	100DL－9	Y280M－4																	0－4.0	1600		400	
47	100DL－10	Y280M－4																	0－6.0	1660		415	
48	150DL－2	Y225S－4	250	250	KXT－Ⅲ	2500－150	200－125	KYT－Ⅲ	200	200	200	200－125	200	KWT－Ⅲ	200	KXT－Ⅲ	Z－100	Y－100	0－1.0	1265	4	316.3	JSD－530
49	150DL－3	Y250M－4			KXT－Ⅱ			KYT－Ⅱ						KWT－Ⅱ		KXT－Ⅱ			0－1.6	1480		370	
50	150DL－4	Y280S－4			KXT－Ⅰ			KYT－Ⅰ						KWT－Ⅰ		KXT－Ⅰ			0－2.5	1760		440	
51	150DL－5	Y280M－4																	0－4.0	2055		513.8	JSD－850
52	150DL－6	Y315S－4			KXT－特制			KYT－特制						KWT－特制		KXT－特制			0－4.0	2410		602.5	
53	150DL－7	Y315M－4																	0－4.0	3020		755	
54	150DL－8	Y315M－4																	0－6.0	3170		792.5	JSD－1000
55	150DL－9	$Y315L_1$－4																	0－6.0	3330		832.5	

注:DLR 型立式水泵可不设置填空表

DL(DLR)型立式水泵安装设备材料表(二)(JSD 型隔振器隔振)(1450r/min 电机)					图集号	95SS103
审核	李[illegible]	校对	丁[illegible]	设计	陆洪元	页 9

DGL 型立式水泵规格及安装尺寸表(一)(JSD 型隔振器隔振)

序号	水泵机组						安装尺寸(mm)														
	水泵型号	流量(m^3/h)	扬程(m)	电机型号	转速 r/min	功率(kw)	H	H_1	H_2	H_3	h	h_1	$h_2(\delta)$	B	B_1	b	L	D	n-φd	A	C
1	DGL5-20×2	5	39	Y90L-2	2950	2.2	875.5	114	124	182	30	55	6	270	280	223	160	150	4-24	573	300
2	DGL5-20×3		58.5	Y100L-2		3	970.5		174												
3	DGL5-20×4		78	Y112M-2		4	1040.5		224												
4	DGL5-20×5		97.5	$Y132S_1-2$			1165.5		274												
5	DGL5-20×6		117			5.5	1215.5		324	192		75						200		623	
6	DGL5-20×7		136.5	$Y132S_2-2$			1265.5		374												
7	DGL5-20×8		156				1315.5		424												
8	DGL5-20×9		175.5	$Y160M_1-2$		7.5	1490.5		474												
9	DGL5-20×10		195				1540.5		524				8								500
10	DGL12-25×2	8-12.5-16	55-50-44.4	$Y132S_1-2$	2950	5.5	1110	110	130	185.5	30	75	6	294	304	240	170	200	4-22	640	300
11	DGL12-25×3		82.5-75-66.6	$Y132S_2-2$		7.5	1160		180												
12	DGL12-25×4		110-100-88.8	$Y160M_1-2$		11	1365		230												
13	DGL12-25×5		137.5-125-110				1415		280												
14	DGL12-25×6		165-150-133.2	$Y160M_2-2$		15	1465		330												
15	DGL12-25×7		192.5-175-155.4				1515		380	187.5			8								500
16	DGL12-25×8		220-200-177.6	Y160L-2		18.5	1640		430												

DGL 型立式水泵规格及安装尺寸表(一) (JSD 型隔振器隔振)(2950r/min 电机)		图集号	95SS103
审核 [illegible]	校对 [illegible] 设计 [illegible]	页	10

DGL 型立式水泵规格及安装尺寸表(二)(JSD 型隔振器隔振)

序号	水泵机组						安装尺寸(mm)														
	水泵型号	流量(m^3/h)	扬程(m)	电机型号	转速 r/min	功率 (kw)	H	H_1	H_2	H_3	h	h_1	$h_2(\delta)$	B	B_1	b	L	D	n-φd	A	C
17	DGL12-25×9	8-12.2-16	247.5-225-199.8	Y160L-2	2950	18.5	1660	110	480	187.5	30	75	10	294	304	240	170	200	4-22	640	500
18	DGL25-30×2	18-25-32	66-60-50	$Y160M_1-2$	2950	11	1221	125	165	190.5	40	75	6	360	370	300	210	200	4-32	700	300
19	DGL25-30×3		99-90-75	$Y160M_2-2$		15	1286		230												
20	DGL25-30×4		132-120-100	Y160L-2		18.5	1396		295			85									
21	DGL25-30×5		165-150-125	Y180M-2		22	1486		350												
22	DGL25-30×6		198-180-150	$Y200L_1-2$		30	1656		425	202.5		85	8								500
23	DGL25-30×7		231-210-175				1721		490												
24	DGL25-30×8		264-240-200	$Y200L_2-2$		37	1786		555												
25	DGL25-30×9		297-270-225				1851		620												
26	DGL46-30×2	35-46-55	66-60-54	$Y160M_2-2$	2950	15	1221	2950	165	185.5	40	75	6	360	370	300	210	200	4-30	700	300
27	DGL46-30×3		99-90-81	Y180M-2		22	1356		230			85									
28	DGL46-30×4		132-120-108	$Y200L_1-2$		30	1526		295	197.5			8								500
29	DGL46-30×5		165-150-135	$Y200L_2-2$		37	1591		360												
30	DGL46-30×6		198-180-162				1656		425												
31	DGL46-30×7		231-210-189	Y225M-2		45	1721		490												

DGL 型立式水泵规格及安装尺寸表(二)(JSD 型隔振器隔振)(2950r/min 电机)				图集号	95SS103
审核	校对	设计		页	11

DGL 型立式水泵安装设备材料表(一)(JSD 型隔振器隔振)

序号	1	2	3	4		5	6		7	9	10	12	13		14		16	17		20			
	水泵型号	电机型号	阀门	可曲挠橡胶接头		偏心异径管	可曲挠同心异径橡胶接头		90°弯头	消声止回阀	阀门	钢制异径管	可曲挠90°橡胶弯头		可曲挠橡胶接头		真空表	压力表		JSD 型橡胶隔振器			
			DN	DN	型号	DN－dN	DN－dN	型号	DN	DN	DN	DN－dN	DN	型号	DN	型号	－0.1～0 (MPa)	型号	压力 (MPa)	总质量 (kg)	支承点数	每支承点载荷(kg)	型号
1	DGL5－20×2	Y90L－2			KXT－Ⅲ			KYT－Ⅲ						KWT－Ⅲ		KXT－Ⅲ			0－1.0	111		27.8	JSD－50
2	DGL5－20×3	Y100L－2			KXT－Ⅱ			KYT－Ⅱ						KWT－Ⅱ		KXT－Ⅱ			0－1.6	131		32.8	
3	DGL5－20×4	Y112M－2																	0－1.6	148		37	
4	DGL5－20×5	$Y132S_1$－2																	0－2.5	158		39.5	
5	DGL5－20×6	$Y132S_1$－2	50	50	KXT－Ⅰ	50－40	50－40	KYT－Ⅰ	50	50	50	50－40	50	KWT－Ⅰ	50	KXT－Ⅰ	Z－100	Y－100	0－2.5	200	4	50	JSD－85
6	DGL5－20×7	$Y132S_2$－2																	0－4.0	209		52.3	
7	DGL5－20×8	$Y132S_2$－2																	0－4.0	219		54.8	
8	DGL5－20×9	$Y160M_1$－2						KYT－特						KWT－特制					0－4.0	234		58.5	
9	DGL5－20×10	$Y160M_1$－2																	0－4.0	243		60.8	
10	DGL12－25×2	$Y132S_1$－2	65	65	KXT－Ⅲ	65－50	50－40	KYT－Ⅲ	50	50	50	50－40	50	KWT－Ⅲ	50	KXT－Ⅲ	Z－100	Y－100	0－1.0	217	4	54.3	SD－85
11	DGL12－25×3	$Y132S_2$－2			KXT－Ⅱ			KYT－Ⅱ						KWT－Ⅱ		KXT－Ⅱ			0－1.6	234		58.5	
12	DGL12－25×4	$Y160M_1$－2																	0－2.5	290		72.5	
13	DGL12－25×5	$Y160M_1$－2			KXT－Ⅰ			KYT－Ⅰ						KWT－Ⅰ		KXT－Ⅰ			0－2.5	301		75.3	
14	DGL12－25×6	$Y160M_2$－2																	0－4.0	324		81	JSD－120
15	DGL12－25×7	$Y160M_2$－2						KYT－特						KWT－特制					0－4.0	336		84	
16	DGL12－25×8	Y160L－2																	0－4.0	373		93.3	

DGL 型立式水泵安装设备材料表(一) (JSD 型隔振器隔振)(2950r/min 电机)		图集号	95SS103
审核 [illegible] 核对 [illegible] 设计 [illegible]		页	12

DGL 型立式水泵安装设备材料表(二)(JSD 型隔振器隔振)

序号	1	2	3	4		5	6		7	9	10	12	13		14		16	17		20			
	水泵型号	电机型号	阀门	可曲挠橡胶接头		偏心异径管	可曲挠同心异径橡胶接头		90°弯头	消声止回阀	阀门	钢制异径管	可曲挠90°橡胶弯头		可曲挠橡胶接头		真空表	压力表		JSD 型橡胶隔振器			
			DN	DN	型号	DN－dN	DN－dN	型号	DN	DN	DN	DN－dN	DN	型号	DN	型号	－0.1～0 (MPa)	型号	压力 (MPa)	总质量 (kg)	支承点数	每支承点载荷(kg)	型号
17	DGL12－25×9	Y160L－2	65	65	KXT－特制	65－50	50－40	KXT－特制	50	50	50	50－40	50	KWT－特制	50	KXT－特制	Z－100	Y－100	0－6.0	385	4	96.3	JSD－120
18	DGL25－30×2	$Y160M_1$－2	100	100	KXT－Ⅲ	100－65	80－65	KYT－Ⅲ	80	80	80	80－65	80	KWT－Ⅲ	80	KXT－Ⅲ	Z－100	Y－100	0－1.6	338		84.5	
19	DGL25－30×3	$Y160M_2$－2			KXT－Ⅱ			KYT－Ⅱ						KWT－Ⅱ		KXT－Ⅱ			0－2.5	366		91.5	
20	DGL25－30×4	Y160L－2						KYT－Ⅰ						KWT－Ⅰ					0－2.5	415		103.8	JSD－150
21	DGL25－30×5	$Y180_M$－2			KXT－Ⅰ											KXT－Ⅰ			0－4.0	456		114	
22	DGL25－30×6	$Y200L_1$－2						KYT－特制						KWT－特制					0－4.0	467		116.8	
23	DGL25－30×7				KXT－特制											KXT－特制			0－6.0	561		140.3	JSD－210
24	DGL25－30×8	$Y200L_2$－2																	0－6.0	596		149	
25	DGL25－30×9																		0－6.0	615		153.8	
26	DGL46－30×2	$Y160M_2$－2	125	125	KXT－Ⅲ	125－100－80	100－65	KYT－Ⅲ	100	100	100	100－65	100	KWT－Ⅲ	100	KXT－Ⅲ	Z－100	Y－100	0－1.6	355	4	88.8	JSD－120
27	DGL46－30×3	Y180M－2			KXT－Ⅱ			KYT－Ⅱ						KWT－Ⅱ		KXT－Ⅱ			0－2.5	420		105	JSD－150
28	DGL46－30×4	$Y200L_1$－2			KXT－Ⅰ			KYT－Ⅰ						KWT－Ⅰ		KXT－Ⅰ			0－2.5	514		128.5	
29	DGL46－30×5	$Y200L_2$－2																	0－4.0	547		136.8	JSD－210
30	DGL46－30×6							KYT－特制						KWT－特制					0－4.0	564		141	
31	DGL46－30×7	Y225M－2			KXT－特制											KXT－特制			0－6.0	659		164.8	

DGL 型立式水泵安装设备材料表(二) (JSD 型隔振器隔振)(2950r/min 电机)				图集号	95SS103
审核	核对	设计		页	13

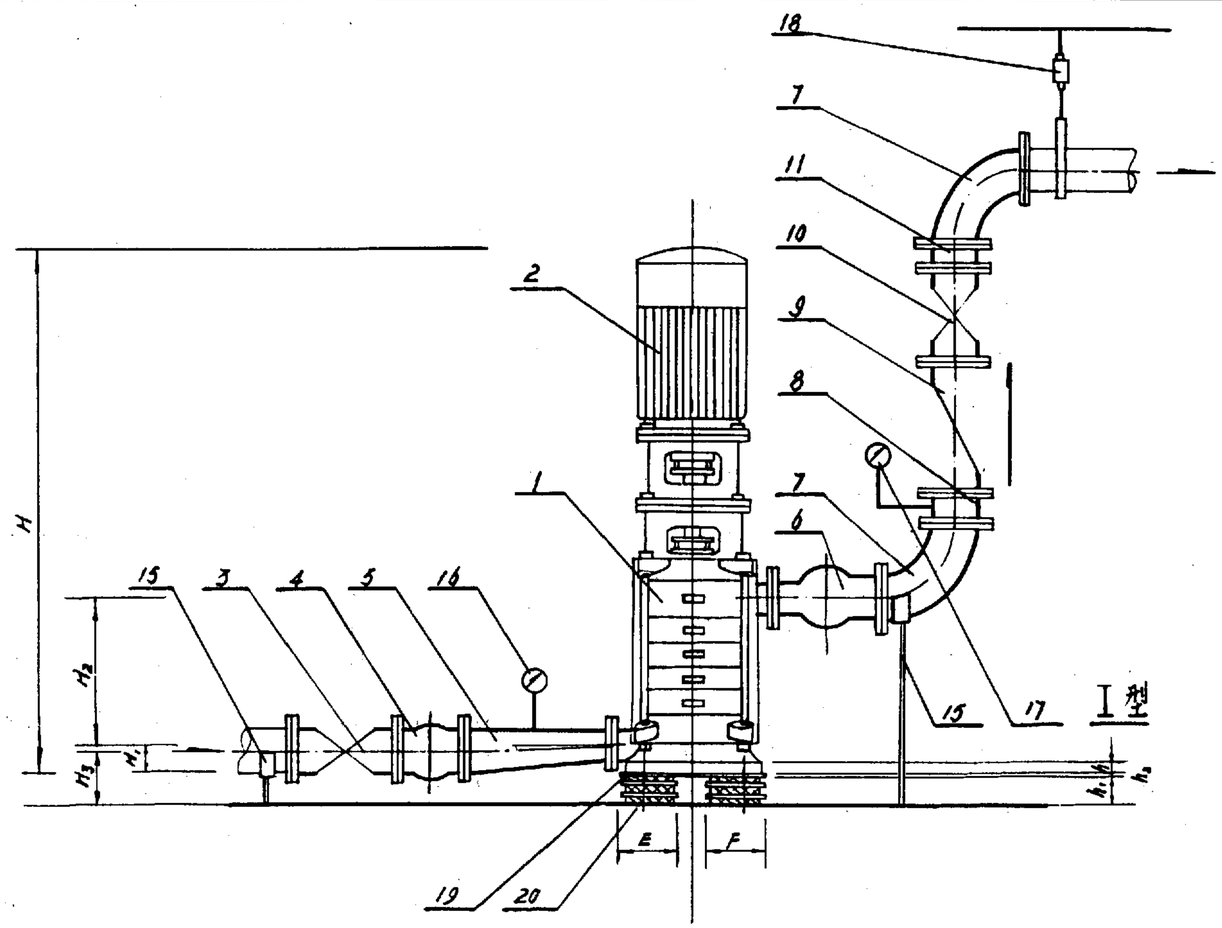

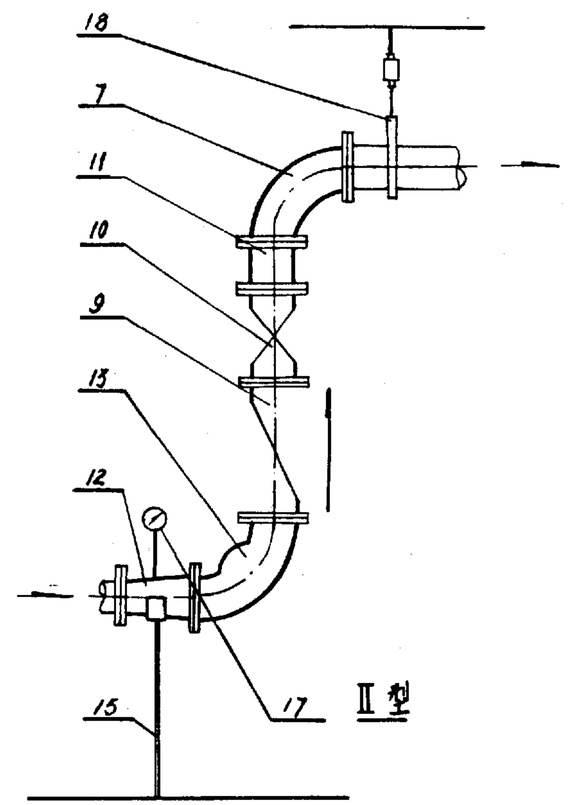

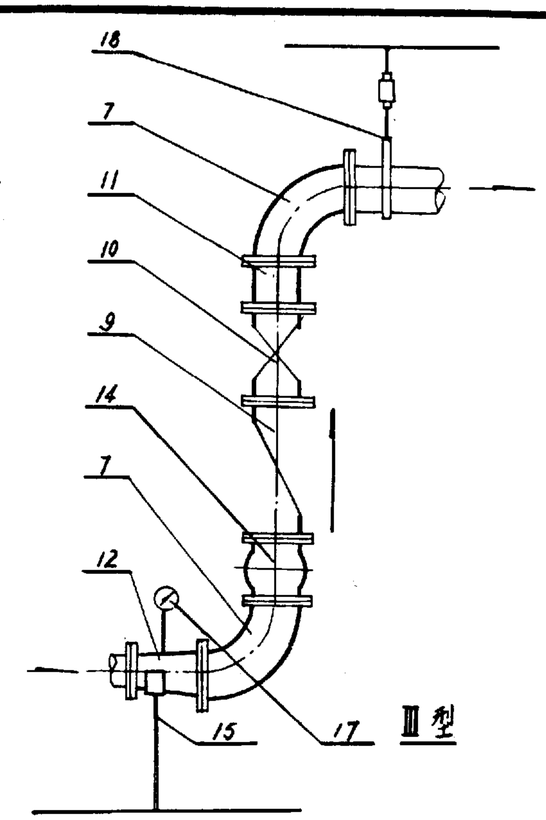

立 面 图

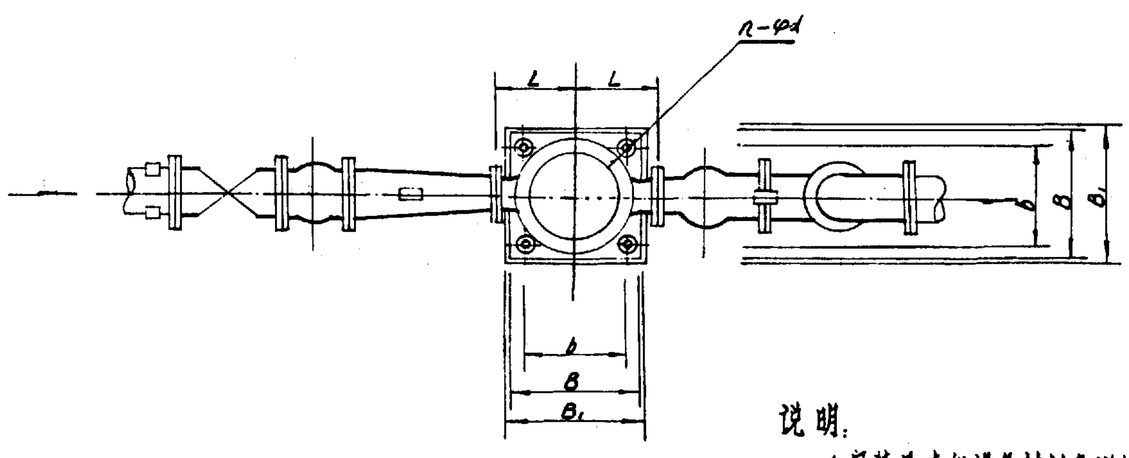

平 面 图

名 称 表

编号	名称	说明	编号	名称	说明
1	水泵	成品	12	异径管	钢制
2	电机	成品	13	可曲挠90°弯头	详见图 95SS103-34
3	阀门	成品	14	可曲挠橡胶接头	详见图 95SS103-35
4	可曲挠橡胶接头	详见图 95SS103-35	15	托架	
5	偏心异径管	钢制	16	真空表	成品
6	可曲挠异径接头	详见图 95SS103-35	17	压力表	成品
7	90°弯头	钢制	18	弹性吊架	详见图 95SS103-36
8	短管		19	钢垫板	详见图 95SS103-32
9	消声止回阀	成品	20	SD型隔振垫	详见图 95SS103-29
10	阀门	成品			
11	短管				

说明:

1. 安装尺寸和设备材料表详见图 95SS103-15、安装大样详见 95SS103-28、隔振元件和钢垫板详图详见图 95SS103-29、32~36.
2. 水泵进出水管其它伸缩形式由设计人自行确定.
3. 出水管配件和附件安装形式由设计人在 I II III 型中选择.

DL(DLR)型立式水泵安装图 (SD型隔振垫隔振)	图集号	95SS103
审核 丁国-光 校对 [illegible] 设计 [illegible] 绘图 [illegible]	页	14

DL(DLR)型立式水泵规格及安装尺寸表(SD 型隔振垫隔振)

序号	水泵机组						安装尺寸(mm)													
	水泵型号	流量 (m^3/h)	扬程 (m)	电机型号	转速 (r/min)	功率 (kw)	H	H_1	H_2	H_3	h	h_1	$h_2(\delta)$	B	B_1	b	L	n－φd	E	F
1	40DL－2	4.9－6.2－7.4	24.8－23.6－21.6	Y90L－4	1450	1.5	940	112	170	183	45	70	6	350	360	300	225	4－18	105	105
2	40DL－3		37.2－35.4－32.4	$Y100L_1$－4		2.2	1045		230											
3	40DL－4		49.6－47.2－43.2	$Y100L_2$－4		3	1105		290											
4	40DL－5		62－59－54	Y112M－4		4	1185		350											
5	50DL－2	9.0－12.6－16.2	26.6－24.4－21.2	$Y100L_2$－4	1450	3	1085	104	190	172.5	45	70	6	360	370	305	220	4－18	105	105
6	50DL－3		39.9－36.6－31.8	$Y100L_2$－4		3	1155		260											
7	65DL－2	18－30－35	37－32－29	Y132S－4	1450	5.5	1310	167	200	225.5	45	70	6	430	440	370	260	4－24	105	131.5
8	65DL－3		55.5－48－43.5	Y132M－4		7.5	1430		280											
9	80DL－2	32.4－50.4－65.16	43.2－40－34.2	Y160M－4	1450	11	1485	120	280	173.5	60	70	6	450	460	400	280	4－24	105	194

DL(DLR)型立式水泵安装设备材料表(SD 型隔振垫隔振)

序号	1	2	3	4		5	6		7	9	10	12	13		14		16	17		20			
	水泵型号	电机型号	阀门	可曲挠橡胶接头		偏心异径管	可曲挠同心异径橡胶接头		90°弯头	消声止回阀	阀门	钢制异径管	可曲挠90°橡胶弯头		可曲挠橡胶接头		真空表	压力表		SD 型橡胶隔振垫			
			DN	DN	型号	DN－dN	DN－dN	型号	DN	DN	DN	DN－dN	DN	型号	DN	型号	－0.1～0 (MPa)	型号	压力 (MPa)	总质量 (kg)	支承点数	每支承点载荷(kg)	型号
1	40DL－2	Y90L－4	50	50	KXT－Ⅲ	50－40	50－40	KYT－Ⅲ	50	50	50	50－40	50	KWT－Ⅲ	50	KXT－Ⅲ	Z－100	Y－100	0－0.6	210	4	52.5	SD43－1
2	40DL－3	$Y100L_1$－4																	0－1.0	250		62.5	
3	40DL－4	$Y100L_2$－4																	0－1.0	270		67.5	
4	40DL－5	Y112M－4			KXT－Ⅱ			KYT－Ⅱ						KWT－Ⅱ		KXT－Ⅱ			0－1.6	290		72.5	
5	50DL－2	$Y100L_2$－4	65	65	KXT－Ⅲ	65－50	65－40	KYT－Ⅲ	65	65	65	65－40	65	KWT－Ⅲ	65	KXT－Ⅲ	Z－100	Y－100	0－0.6	235	4	58.8	SD43－1
6	50DL－3	$Y100L_2$－4																	0－1.0	255		63.8	
7	65DL－2	Y132S－4	80	80		100－65	80－65		80	80	80	80－65	80		80				0－1.0	380		95	SD43－1.5
8	65DL－3	Y132M－4																	0－1.6	450		112.5	
9	80DL－2	Y160M－4	125	125		125－100	100－65		100	100	100	100－65	100		100				0－1.0	570		142.5	SD43－2

DL(DLR)型立式水泵规格、安装尺寸及设备材料表(SD 型隔振垫隔振)					图集号	95SS103
审核	刘佐康	校对	李之[illegible]	设计	丁[illegible]	页 15

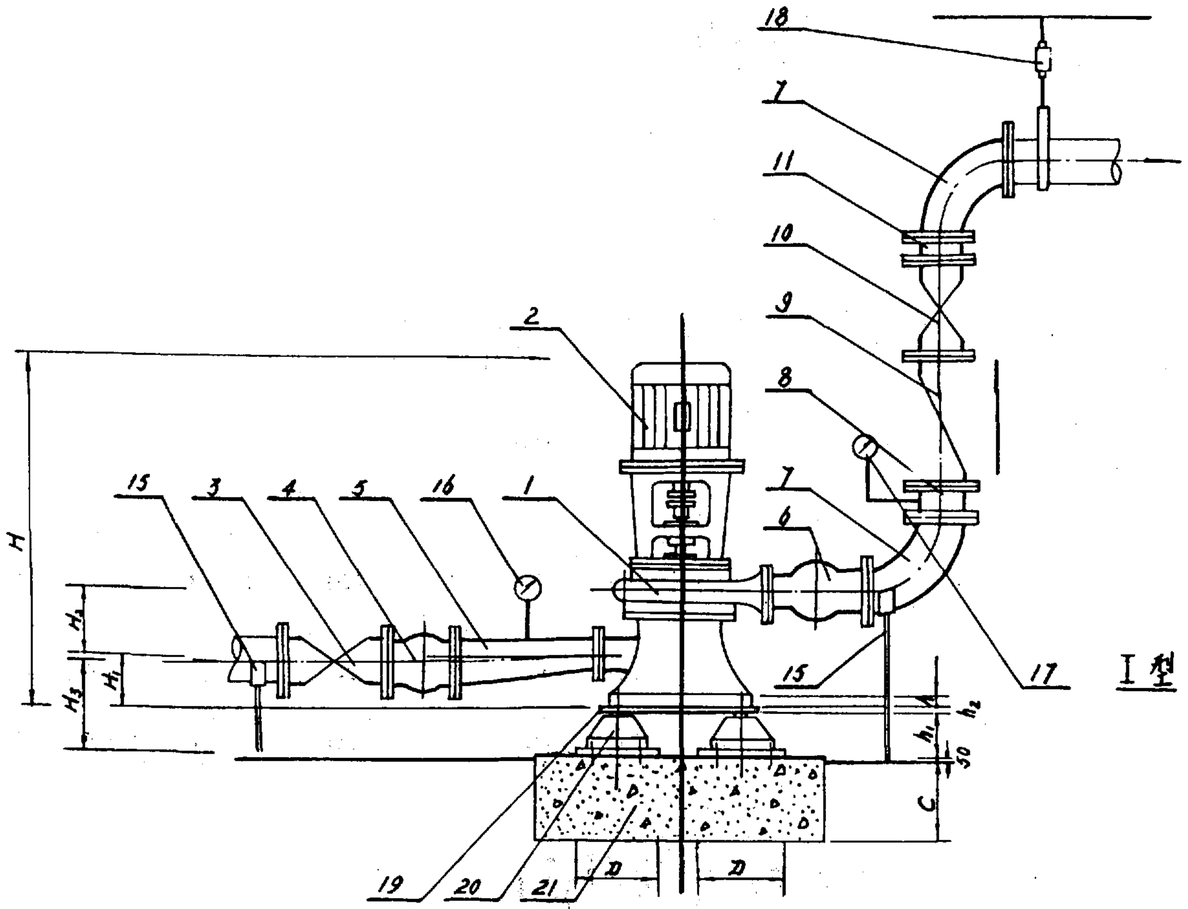

立 面 图

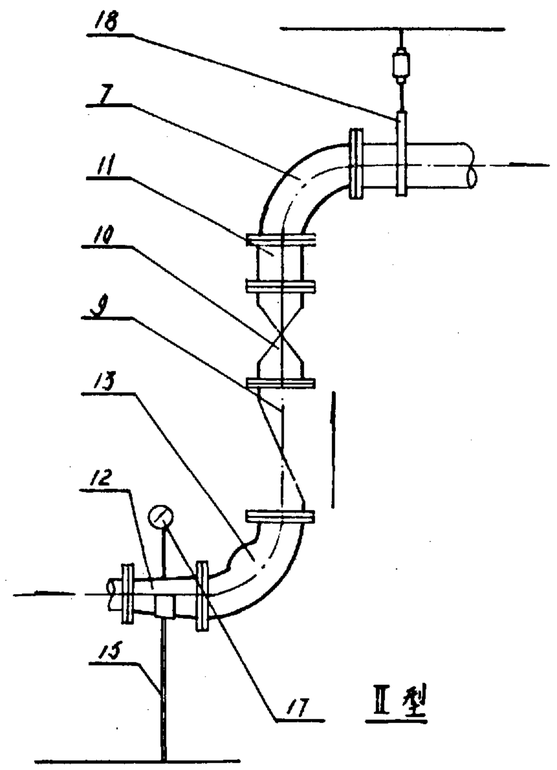

Ⅱ型

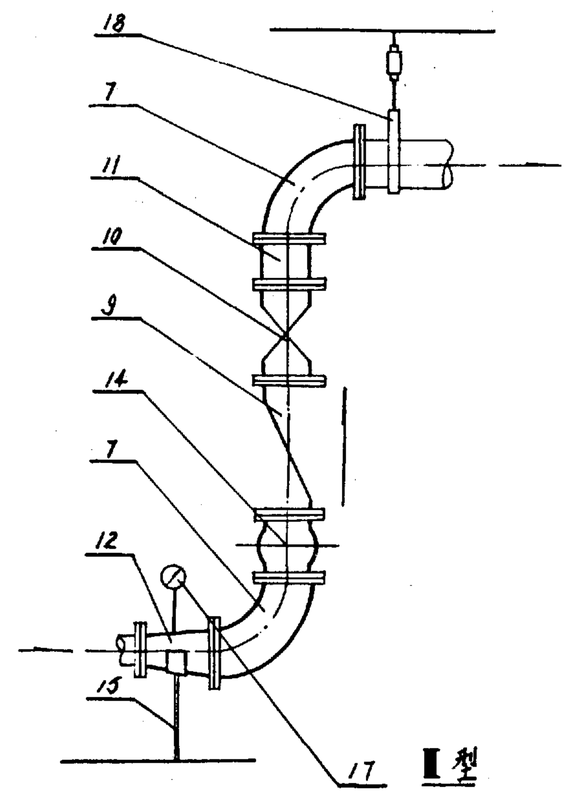

Ⅲ型

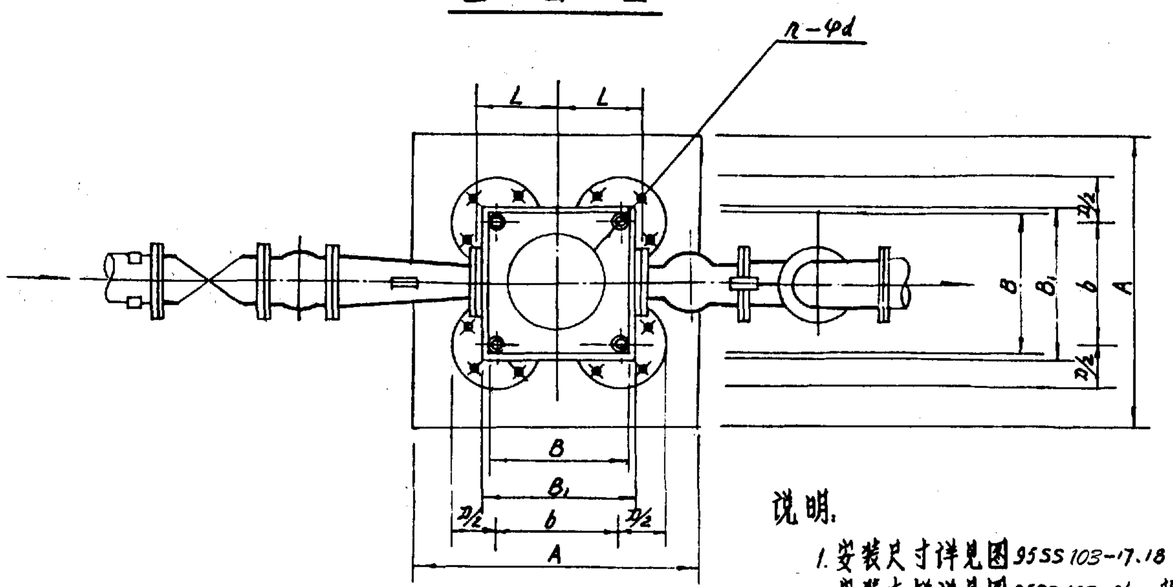

平 面 图

Ⅰ型

名 称 表

编号	名 称	说 明	编号	名 称	说 明
1	水 泵	成 品	12	异 径 管	钢 制
2	电 机	成 品	13	可曲挠 90° 弯头	详见图 95SS103-34
3	阀 门	成 品	14	可曲挠橡胶接头	详见图 95SS103-35
4	可曲挠橡胶接头	详见图 95SS103-35	15	托 架	
5	偏心异径管	钢 制	16	真 空 表	成 品
6	可曲挠异径接头	详见图 95SS103-33	17	压 力 表	成 品
7	90° 弯 头	钢 制	18	弹性吊架	详见图 95SS103-36
8	短 管		19	钢 垫 板	详见图 95SS103-32
9	消声止回阀	成 品	20	JSD 型隔振器	详见图 95SS103-27
10	阀 门	成 品	21	混凝土基础	
11	短 管				

说明：

1. 安装尺寸详见图 95SS103-17.18 .设备材料详见图 95SS103-19.20 .
   安装大样详见图 95SS103-26. 隔振元件扣钢垫板详图详见图 95SS103-27.32~36.
2. 水泵进出水管其包括型式由设计人自行确定.
3. 出水管配件扣附件安装形式由设计人在 Ⅰ Ⅱ Ⅲ 型中选择.

IL(ILD) 型立式水泵安装图 (JSD 型隔振器隔振)		图集号	95SS103
审核 丁自茂	校对 张森	设计 刘佳	页 16

IL(ILD)型立式水泵规格及安装尺寸表(一)(JSD 型隔振器隔振)

序号	水泵机组						安装尺寸(mm)														
	水泵型号	流量(m^3/h)	扬程(m)	电机型号	转速 r/min	功率(KW)	H	H_1	H_2	H_3	h	h_1	$h_2(\delta)$	B	B_1	b	L	D	n-φd	A	C
1	IL40-40-125	4.2-6.3-7.9	21-20-18	Y90S-2	2900	1.5	817	100	180	168	40	55	6	220	230	170	160	150	4-20	520	300
2	IL40-40-160		34-32-27	Y90L-2		2.2															
3	IL40-40-200		53-50-27	Y100L-2		3															
4	IL50-40-125	12.5	20	Y90L-2	2900	2.2	817	100	180	165.5	40	55	6	260	270	210	160	150	4-20	560	300
5	IL50-40-160		32	$Y100L_1-2$		3	937														
6	IL50-40-200		50	$Y132S_1-2$		5.5															
7	IL50-40-250		80	$Y160M_1-2$		11												200		610	
8	IL65-50-125	25	20	Y100L-2	2900	3	937	100	180	155.5	40	55	6	260	270	210	160	150	4-20	560	300
9	IL65-50-160		32	$Y132S_1-2$		5.5	1032														
10	IL65-40-200		50	$Y132S_2-2$		7.5				165.5		75									
11	IL65-40-250		80	$Y160M_2-2$		15					50							200		610	
12	IL65-40-315		125	$Y200L_1-2$		30															
13	IL80-65-125	50	20	$Y132S_1-2$	2900	5.5	1032	100	180	163	40	55	6	260	270	270	180	150	4-20	620	300
14	IL80-65-160		32	$Y132S_2-2$		7.5										210				560	
15	IL80-50-200		50	$Y160M_2-2$		15				173	50	75						200		610	
16	IL80-50-250		80	Y180M-2		22	1576	192	204	267			8	470	480	410	225		4-19	810	500
17	IL80-50-315		125	$Y200l_2-2$		37	1742	230	220	305	70			650	660	510	280		4-24	910	

IL(ILD)型立式水泵规格及安装尺寸表(一) (JSD 型隔振器隔振)		图集号	95SS103
审核	校对	设计	页 17

IL(ILD)型立式水泵规格及安装尺寸表(二)(JSD 型隔振器隔振)

序号	水泵机组						安装尺寸(mm)														
	水泵型号	流量(m^3/h)	扬程(m)	电机型号	转速 r/min	功率(kw)	H	H_1	H_2	H_3	h	h_1	$h_2(\delta)$	B	B_1	b	L	D	n-φd	A	C
18	IL100-80-125	100	20	$Y160M_1-2$	2900	11	1260	110	220	180.5	40	75	6	320	330	270	180	200	4-20	670	300
19	IL100-80-160		32	$Y160M_2-2$		15															
20	IL100-65-200		50	Y180M-2		22	1563	155	228	227.5	30		8	318	328		225		4-19		500
21	IL100-65-250		80	$Y200l_2-2$		37	1665		235			85				290				690	
22	IL100-65-315		125	Y180S-2		75	2137	210	290	292.5	50			600	610	540	280		4-23	940	
23	IL125-80-160	160	32	Y180M-2	2900	22	1576	192	204	264.5	50	75	8	470	480	410	225	200	4-19	810	500
24	IL125-80-200		50	$Y200l_2-2$		37	1742	230	220	302.5				650	660	510	250		4-23	910	
25	IL125-80-250		80	Y250M-2		55	2137	210	290	292.5	70	85		600	610	540	280			940	
26	IL125-80-315		125	Y280M-2		90	2230	240	320	332.5		95		670	680	610	315			1010	
27	IL125-100-200	200	50	Y225M-2		45	1757	170	270	252.5	60	85		450	460	380	280			780	
28	IL125-100-250		80	Y280S-2		75	2127	218	272	300.5	70			600	610	540				940	
29	IL125-100-315		125	Y315S-2		110	2392	245	250	337.5		95					315		4-28		
30	IL125-100-400	100	50	Y200L-4	1450	30	1853	260	276	342.5		85		670	680	610	355		4-20	1010	
31	IL150-125-250	200	20	Y100M-4	1450	18.5	1703	310	290	355	70	85	8	600	610	540	355	200	4-25	940	500
32	IL150-125-315		32	Y200L-4		30		210		255											
33	IL150-125-400		50	Y225M-4		45	1944	285	288	330				670	680	610	400		4-23	1010	
34	IL200-150-250	400	20	Y225S-4		37	1954	242	330	262							375				
35	IL200-150-315		32	Y250M-4		55	2112	240	320	260							400		4-28		
36	IL200-150-400		50	Y280M-4		90	2387		335	270		95					450		4-20		

IL(ILD)型立式水泵规格及安装尺寸表(二) (JSD 型隔振器隔振)		图集号	95SS103
审核 王结康	校对 李彩琴 设计 丁海刃	页	18

IL(ILD)型立式水泵安装设备材料表(一)(JSD 型隔振器隔振)

序号	1	2	3	4		5	6		7	9	10	12	13		14		16	17		20			
	水泵型号	电机型号	阀门	可曲挠橡胶接头		偏心异径管	可曲挠同心异径橡胶接头		90°弯头	消声止回阀	阀门	钢制异径管	可曲挠90°橡胶弯头		可曲挠橡胶接头		真空表	压力表		JSD 型橡胶隔振器			
			DN	DN	型号	DN－dN	DN－dN	型号	DN	DN	DN	DN－dN	DN	型号	DN	型号	－0.1－0 (MPa)	型号	压力 (MPa)	总质量 (kg)	支承点数	每支承点载荷(kg)	型号
1	IL40－40－125	Y90S－2	50	50	KXT－Ⅲ	50－40	50－40	KYT－Ⅲ	50	50	50	50－40	50	KWT－Ⅲ	50	KXT－Ⅲ	Z－100	Y－100	0－0.4	72	4	18	JSD－30
2	IL40－40－160	Y90L－2																	0－0.6	86		21.5	
3	IL40－40－200	Y100L－2																	0－1.0	123		30.8	JSD－50
4	IL50－40－125	Y90L－2	65	65	KXT－Ⅲ	65－50	50－40	KYT－Ⅲ	50	50	50	50－40	50	KWT－Ⅲ	50	KXT－Ⅲ	Z－100	Y－100	0－0.4	95	4	23.8	JSD－30
5	IL50－40－160	Y100L－2																	0－1.0	108		27	JSD－50
6	IL50－40－200	$Y132S_1$－2																		153		38.3	
7	IL50－40－250	$Y160M_1$－2			KXT－Ⅱ			KYT－Ⅱ						KWT－Ⅱ		KXT－Ⅱ			0－1.6	192		48	
8	IL65－50－125	Y100L－2	100	100	KXT－Ⅲ	100－65	80－50	KYT－Ⅲ	80	80	80	80－50	80	KWT－Ⅲ	80	KXT－Ⅲ	Z－100	Y－100	0－0.4	127	4	31.8	JSD－50
9	IL65－50－160	$Y132S_1$－2																	0－1.0	196		49	JSD－85
10	IL65－40－250	$Y132S_2$－2					80－40					50－40								218		54.5	
11	IL65－40－250	$Y160M_2$－2			KXT－Ⅱ			KYT－Ⅱ						KWT－Ⅱ		KXT－Ⅱ			0－1.6	260		66	
12	IL65－40－315	$Y200L_1$－2			KXT－Ⅰ			KYT－Ⅰ						KWT－Ⅰ		KXT－Ⅰ			0－2.5	353		88.3	JSD－120
13	IL80－65－125	$Y132S_1$－2	100	100	KXT－Ⅲ	100－80	80－65	KYT－Ⅲ	80	80	80	80－65	80	KWT－Ⅲ	80	KXT－Ⅲ	Z－100	Y－100	0－0.4	156	4	39	JSD－50
14	IL80－65－160	$Y132S_2$－2																	0－1.0	185		46.3	
15	IL80－50－200	$Y160M_2$－2					80－50					80－50								225		56.3	JSD－85
16	IL80－50－250	Y180M－2			KXT－Ⅱ			KYT－Ⅱ						KWT－Ⅱ		KXT－Ⅱ			0－1.6	326		81.5	JSD－120
17	IL80－50－315	$Y200L_2$－2			KXT－Ⅰ			KYT－Ⅰ						KWT－Ⅰ		KXT－Ⅰ			0－2.5	410		102.5	

IL(ILD)型立式水泵安装设备材料表(一) (JSD 型隔振器隔振)				图集号	95SS103
审核	董士奉	核对	丁真万	设计	陈洪元
				页	19

IL(ILD)型立式水泵安装设备材料表(二)(JSD 型隔振器隔振)

序号	1	2	3	4		5	6		7	9	10	12	13		14		16	17		20			
	水泵型号	电机型号	阀门	可曲挠橡胶接头		偏心异径管	可曲挠同心异径橡胶接头		90°弯头	消声止回阀	阀门	钢制异径管	可曲挠90°橡胶弯头		可曲挠橡胶接头		真空表	压力表		JSD 型橡胶隔振器			
			DN	DN	型号	DN－dN	DN－dN	型号	DN	DN	DN	DN－dN	DN	型号	DN	型号	-0.1－0 (MPa)	型号	压力 (MPa)	总质量 (kg)	支承点数	每支承点载荷(kg)	型号
18	IL100－80－125	Y160M$_1$－2	125	125	KXT－Ⅲ	125－100	100－80	KYT－Ⅲ	100	100	100	100－80	100	KWT－Ⅲ	100	KXT－Ⅲ	Z－100	Y－100	0－0.4	219	4	54.8	JSD－85
19	IL100－80－160	Y160M$_2$－2																	0－1.0	240		60	
20	IL100－65－200	Y180M－2					100－65					100－65								318		79.5	JSD－120
21	IL100－65－250	Y200L$_2$－2			KXT－Ⅱ			KYT－Ⅱ						KWT－Ⅱ		KXT－Ⅱ			0－1.6	406		101.5	JSD－150
22	IL100－65－315	Y180S－2			KXT－Ⅰ			KYT－Ⅰ						KWT－Ⅰ		KXT－Ⅰ			0－2.5	748		187	JSD－210
23	IL125－80－160	Y180M－2	150	150	KXT－Ⅲ	150－125	125－80	KYT－Ⅲ	125	125	125	125－80	125	KWT－Ⅲ	125	KXT－Ⅲ	Z－100	Y－100	0－0.6	310	4	77.5	JSD－85
24	IL125－80－200	Y200L$_2$－2																	0－1.0	408		102	JSD－120
25	IL125－80－250	Y250M－2			KXT－Ⅱ			KYT－Ⅱ						KWT－Ⅱ		KXT－Ⅱ			0－1.6	612		153	JSD－210
26	IL125－80－315	Y280M－2			KXT－Ⅰ			KYT－Ⅰ						KWT－Ⅰ		KXT－Ⅰ			0－2.5	893		223.3	JSD－330
27	IL125－100－200	Y225M－2			KXT－Ⅲ		125－100	KYT－Ⅲ				125－100		KWT－Ⅲ		KXT－Ⅲ			0－1.0	570		142.5	JSD－210
28	IL125－100－250	Y280S－2			KYT－Ⅱ			KYT－Ⅱ						KWT－Ⅱ		KXT－Ⅱ			0－1.6	736		184	
29	IL125－100－315	Y315S－2			KXT－Ⅰ			KYT－Ⅰ						KWT－Ⅰ		KXT－Ⅰ			0－2.5	1260		315	JSD－330
30	IL125－100－400	Y200L－4			KXT－Ⅲ			KYT－Ⅲ						KWT－Ⅲ		KXT－Ⅲ			0－1.0	560		140	JSD－210
31	IL150－125－250	Y100M－4	250	250	KXT－Ⅲ	250－150	200－125	KYT－Ⅲ	200	200	200	200－125	200	KWT－Ⅲ	200	KXT－Ⅲ	Z－100	Y－100	0－0.4	480	4	120	JSD－150
32	IL150－125－315	Y200L－4																	0－1.0	590		147.5	JSD－210
33	IL150－125－400	Y225M－4																		670		167.5	
34	IL200－150－250	Y225S－4	350	350	KXT－Ⅲ	350－200	300－150	KYT－Ⅲ	300	300	300	300－150	300	KWT－Ⅲ	300	KXT－Ⅲ	Z－100	Y－100	0－0.4	650	4	162.5	JSD－210
35	IL200－150－315	Y250M－4																	0－1.0	802		200.5	
36	IL200－150－400	Y280M－4																		1090		272.5	JSD－330

IL(ILD)型立式水泵安装设备材料表(二) (JSD 型隔振器隔振)				图集号	95SS103
审核	董山峰	校对	丁国强	设计	陈洪元
				页	20

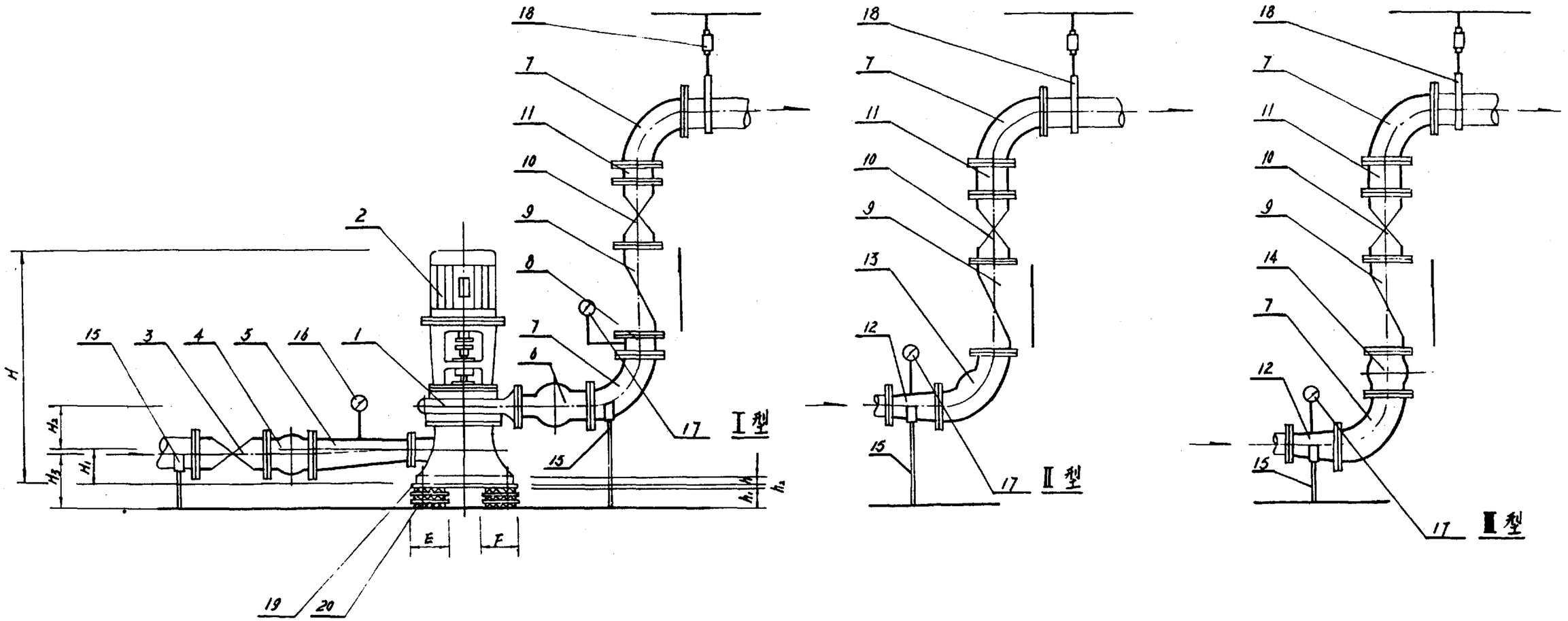

立面图

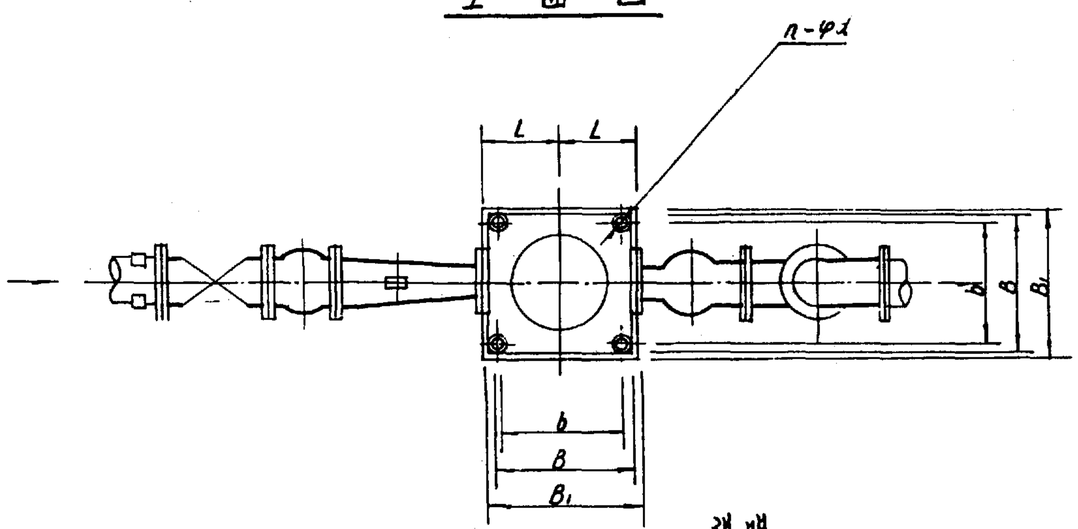

平面图

名称表

编号	名称	说明	编号	名称	说明
1	水泵	成品	12	异径管	钢制
2	电机	成品	13	可曲挠90°弯头	详见图95SS103-34
3	阀门	成品	14	可曲挠橡胶接头	详见图95SS103-35
4	可曲挠橡胶接头	详见图95SS103-35	15	托架	
5	偏心异径管	钢制	16	真空表	成品
6	可曲挠异径接头	详见图95SS103-33	17	压力表	成品
7	90°弯头	钢制	18	弹性吊架	详见图95SS103-36
8	短管		19	钢垫板	详见图95SS103-32
9	消声止回阀	成品	20	SD型隔振垫	详见图95SS103-29
10	阀门	成品			
11	短管				

说明：

1. 安装尺寸详见95SS103-22.设备材料详见图95SS103-23.安装大样详见图95SS103-28.隔振元件和钢垫板详图详见图95SS103-29.32~36.
2. 水泵进出水管其它布置形式由设计人自行确定.
3. 出水管配件和附件安装形式由设计人在ⅠⅡⅢ型中选择.

IL(ILD)型立式水泵安装图(SD型隔振垫隔振)		图集号	95SS103
审核 丁国瑞	校对 张磊	设计 刘佳原	页 21

IL(ILD)型立式水泵规格及安装尺寸表(SD 隔振垫隔振)

序号	水泵机组						安装尺寸(mm)													
	水泵型号	流量 (m^3/h)	扬程 (m)	电机型号	转速 (r/min)	功率 (kw)	H	H_1	H_2	H_3	h	h_1	$h_2(\delta)$	B	B_1	b	L	n－φd	E	F
1	IL80－50－250	50	80	Y180M－2	2900	22	1576	192	204	208	50	20	6	470	480	410	225	4－19	85	131.5
2	IL80－50－315		125	$Y200L_2$－2		37	1742	230	220	246	70			650	660	510	280	4－24		
3	IL125－80－160	160	22	Y180M－2	2900	22	1576	192	204	205.5	50	20	6	470	480	410	225	4－19	85	131.5
4	IL125－80－200		37	$Y200L_2$－2		37	1742	230	220	243.5				650	660	510	250	4－23		
5	5IL125－80－315		90	Y280M－2		90	2230	240	320	253.5	70			670	680	610	315			263
6	IL125－100－400	100	50	Y200L－4	1450	30	1853	260	276	298.5		45					355	4－20	105	194
7	IL150－125－250	200	20	Y180M－4	1450	18.5	1703	210	290	211	70	45	6	600	610	540	355	4－25	105	151.5
8	IL150－125－315		32	Y200L－4		30														194
9	IL150－125－400		50	Y225M－4		45	1944	285	288	286				670	680	610	400	4－23		204.5
10	IL200－150－250	400	20	Y225S－4	1450	37	1954	242	330	218	70	45	6	670	680	610	375	4－23	105	204.5
11	IL200－150－315		32	Y250M－4		55	2112	240	320	216							400	4－28		283

IL(ILD)型立式水泵规格及安装尺寸表 (SD 型隔振垫隔振)		图集号	95SS103
审核	校对	设计	页 22

IL(ILD)型立式水泵安装设备材料表(SD 型隔振垫隔振)

序号	1	2	3	4		5	6		7	9	10	12	13		14		16	17		20			
	水泵型号	电机型号	阀门	可曲挠橡胶接头		偏心异径管	可曲挠同心异径橡胶接头		90°弯头	消声止回阀	阀门	钢制异径管	可曲挠90°橡胶弯头		可曲挠橡胶接头		真空表	压力表		SD 型橡胶隔振器			
			DN	DN	型号	DN－dN	DN－dN	型号	DN	DN	DN	DN－dN	DN	型号	DN	型号	－0.1～0 (MPa)	型号	压力 (MPa)	总质量 (kg)	支承点数	每支承点载荷(kg)	型号
1	IL80－50－250	Y180M－2	100	100	KXT－Ⅱ	100－80	80－50	KYT－Ⅱ	80	80	80	80－50	80	KWT－Ⅱ	80	KXT－Ⅱ	Z－100	Y－100	0－1.6	326	4	81.5	SD41－1.5
2	IL80－50－315	Y200L$_2$－2			KXT－Ⅰ			KYT－Ⅰ						KWT－Ⅰ		KXT－Ⅰ			0－2.5	410	4	102.5	
3	IL125－80－160	Y180M－2	150	150	KXT－Ⅲ	150－125	125－80	KYT－Ⅲ	125	125	125	125－80	125	KWT－Ⅲ	125	KXT－Ⅲ	Z－100	Y－100	0－0.6	310	4	77.5	SD41－1.5
4	IL125－80－200	Y200L$_2$－2			KXT－Ⅲ			KYT－Ⅱ						KWT－Ⅲ		KXT－Ⅲ			0－1.0	408	4	102	
5	IL125－80－315	Y280M－2			KXT－Ⅰ			KYT－Ⅰ						KWT－Ⅰ		KXT－Ⅰ			0－2.5	893	4	223.3	SD41－3
6	IL125－100－400	Y200L－4			KXT－Ⅲ		125－100	KYT－Ⅲ				125－100		KWT－Ⅲ		KXT－Ⅲ			0－1.0	560	4	140	SD42－2
7	IL150－125－250	Y100M－4	250	250	KXT－Ⅲ	250－150	200－125	KYT－Ⅲ	200	200	200	200－125	200	KWT－Ⅲ	200	KWT－Ⅲ	Z－100	Y－100	0－0.4	480	4	120	SD42－1.5
8	IL150－125－315	Y200L－4																	0－1.0	590	4	147.5	SD42－2
9	IL150－125－400	Y225M－4																	0－1.0	670	4	167.5	SD42－2.5
10	IL200－150－250	Y225S－4	350	350	KXT－Ⅲ	350－200	300－150	KYT－Ⅲ	300	300	300	300－150	300	KWT－Ⅲ	300	KWT－Ⅲ	Z－100	Y－100	0－0.4	650	4	162.5	SD42－2.5
11	IL200－150－315	Y250M－4																	0－1.0	802	4	200.5	SD42－3

IL(ILD)型立式水泵安装设备材料表 (SD 型隔振垫隔振)				图集号	95SS103
审核	姜心贤	核对	丁向阳	设计	陆洪元
				页	23

其他型号立式水泵隔振参照选用方法

1、立式水泵隔振器(垫)选用

凡与本图集水泵机组总质量相近,对照选择隔振器规格;凡水泵机组细长比≤3 时,亦可参照本图集水泵机组总质量选用相对应的隔振垫规格和尺寸(轴流泵不能参照本选用方法)。

2、钢垫板尺寸及厚度确定

(1)按水泵机组总质量参照本图集确定钢垫板厚度。

(2)钢垫板外形尺寸 $B_1 \times B_1$ 的确定按下式计算。

$B_1 = B + 10mm$ (mm)

式中 B—水泵底座外形尺寸(mm)

(3)钢垫板栓孔直径孔距和栓中心距。

a)当水泵机组采用隔振器晨,栓孔直径与水泵底座栓孔直径 φd 一致,孔距与水泵底座螺栓孔中心距 b 一致;

b)当水泵机组采用隔振垫时,将单头螺栓焊于钢垫板上,其栓中心距应与水泵螺栓孔中心距 b 一致。

3、膨胀螺栓选用

采用膨胀螺栓将橡胶隔振器固定于地坪或楼板上,JSD 型隔振器膨胀螺栓规格参照图 26、27 选用。

4、六角头钢螺栓(全螺纹)规格

(1)螺栓公称直径 d 按 JSD 隔振器规格参照图 27 选用。

(2)螺杆长度 l 确定

$l \geqslant h + \delta + 30$ (mm)(宜取尾数为 0)

式中 h—水泵底座厚度(mm)

δ—钢垫板厚度(mm)

5、焊接单头螺栓 (GB/T902—89)

当水泵机组隔振采用隔振垫时,钢垫板上应将单头螺栓焊上,(当无焊接单头螺栓可购,则亦可用相同直径的钢筋用圆形螺丝板牙套丝,或用去头螺栓代替)

(1)单头螺栓直径 d,根据水泵基座螺栓孔径可参照下表确定:

水泵底座孔径(φd)(mm)	螺栓直径(d)(mm)
18	M12
≥22	M16

(2)单头螺栓长度 $l = h + \delta + 30$ (mm) (取尾数为 0)

式中 h—水泵底座厚度(mm);

δ—钢垫板厚度(mm)

(3)螺纹长度 l'确定:

$l' \geqslant l - (h + \delta)$(mm)

式中 l—单头螺栓长度(mm)

h—水泵底座厚度(mm)

δ—钢垫板厚度(mm)

钢垫圈

钢垫圈规格一般与螺栓直径配套,如水泵底座孔径过大,则自行制作钢垫圈。

7、弹簧垫圈

弹簧垫圈规格应与螺栓规格一致。

8、六角螺母

六角螺母应与螺栓直径配套。

9、基础尺寸

如水泵机组采用隔振器且设置于一般地坪上(非钢筋混凝土楼板、建筑场基础底板),则应设基础。

基础尺寸:A × A × C(mm)

$A = b + D + 200$(mm)

式中 b—水泵底座螺栓孔中心距(mm)

D—JSD 隔振器底部直径(mm)

基础厚度 C,根据水泵机组总高度按下表确定:

水泵机组总高度 H (mm)	基础厚度 C (mm)
≤1500	300
>1500	500

基础应用 C18 号混凝土,配以构造钢筋。

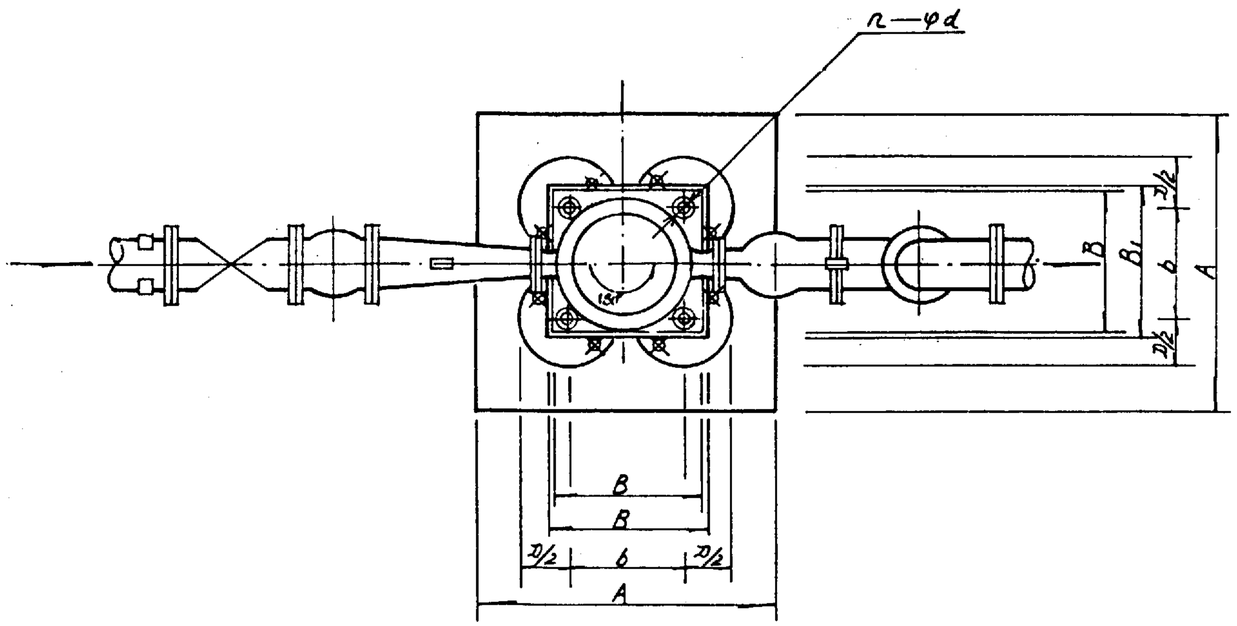

进出水管夹角为180°平面布置图

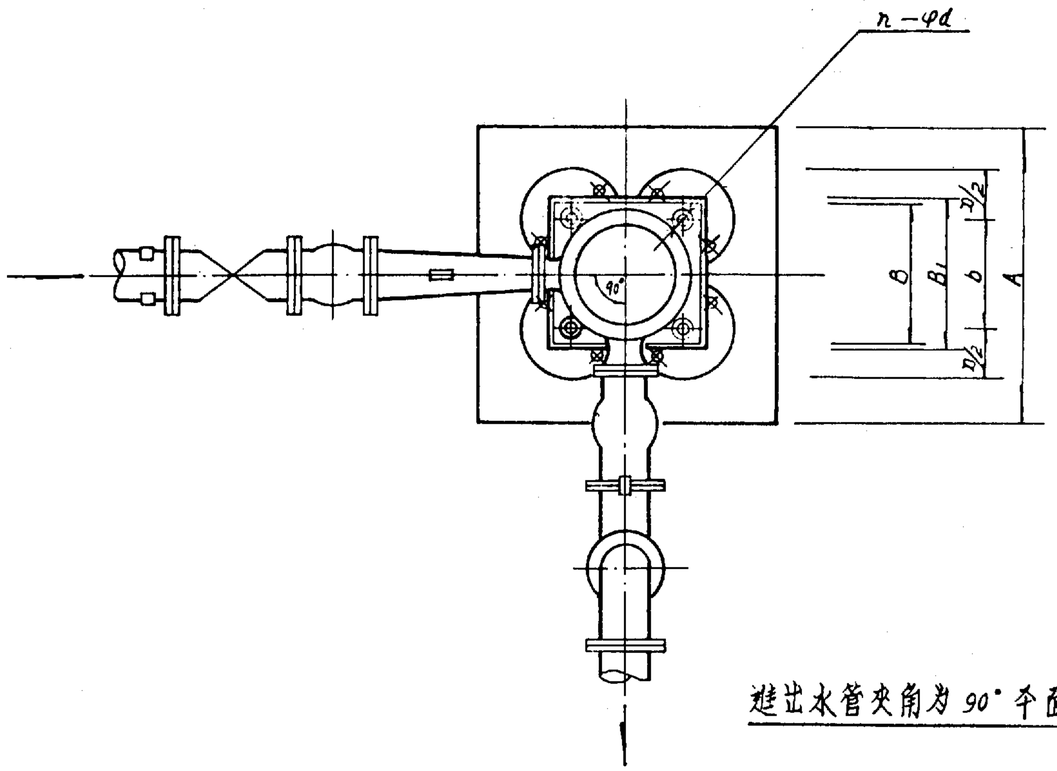

进出水管夹角为90°平面布置图

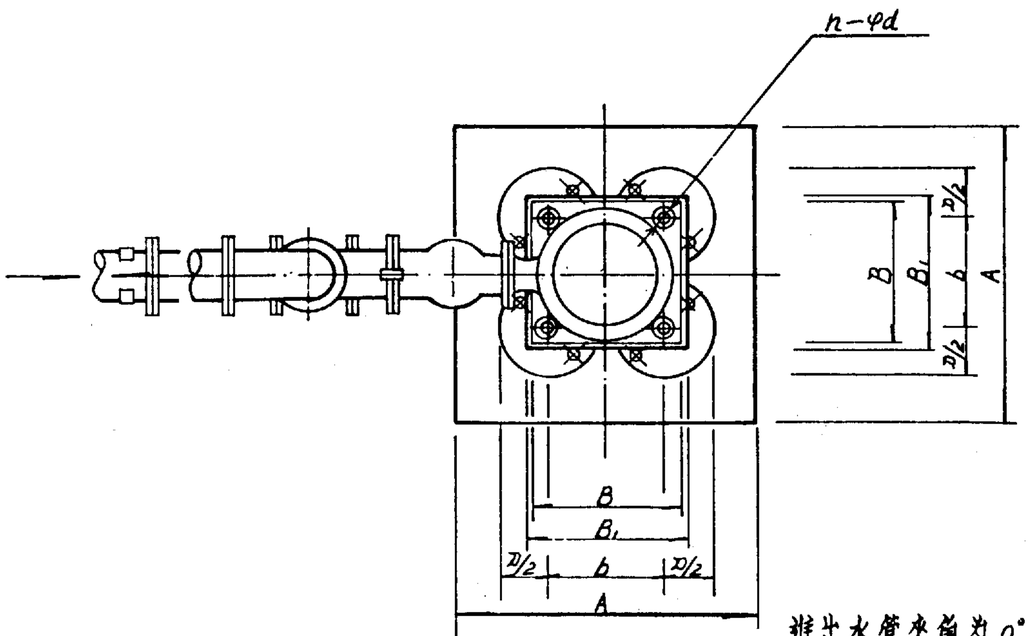

进出水管夹角为0°平面布置图

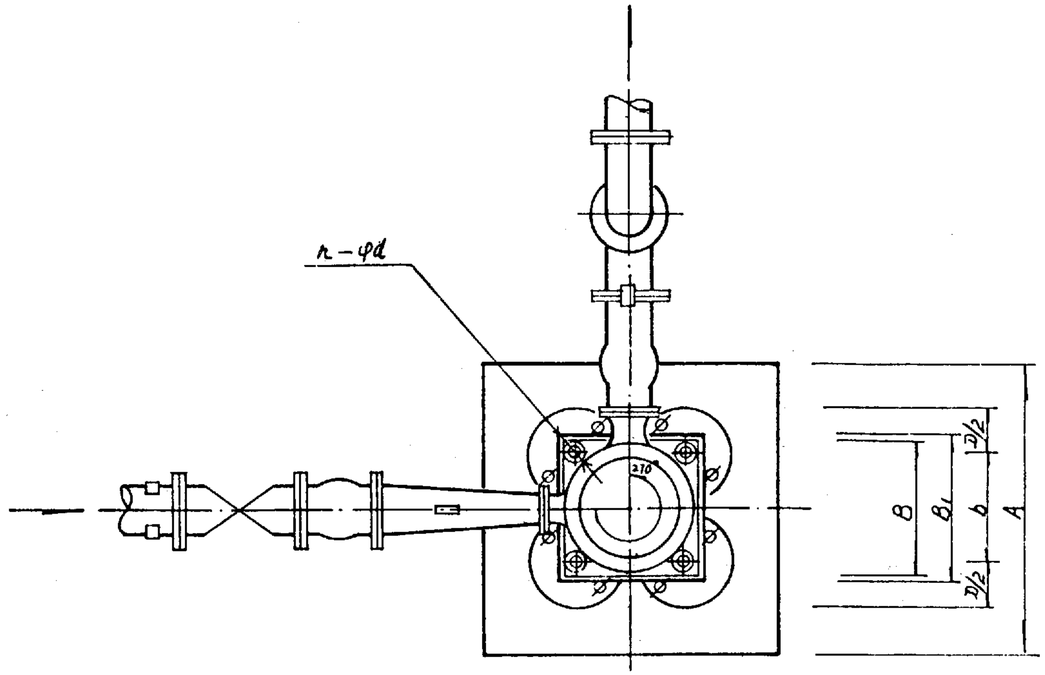

进出水管夹角为270°平面布置图

进出水管平面布置图	图集号	95SS103
审核 [illegible] 校对 [illegible] 设计 [illegible]	页	25

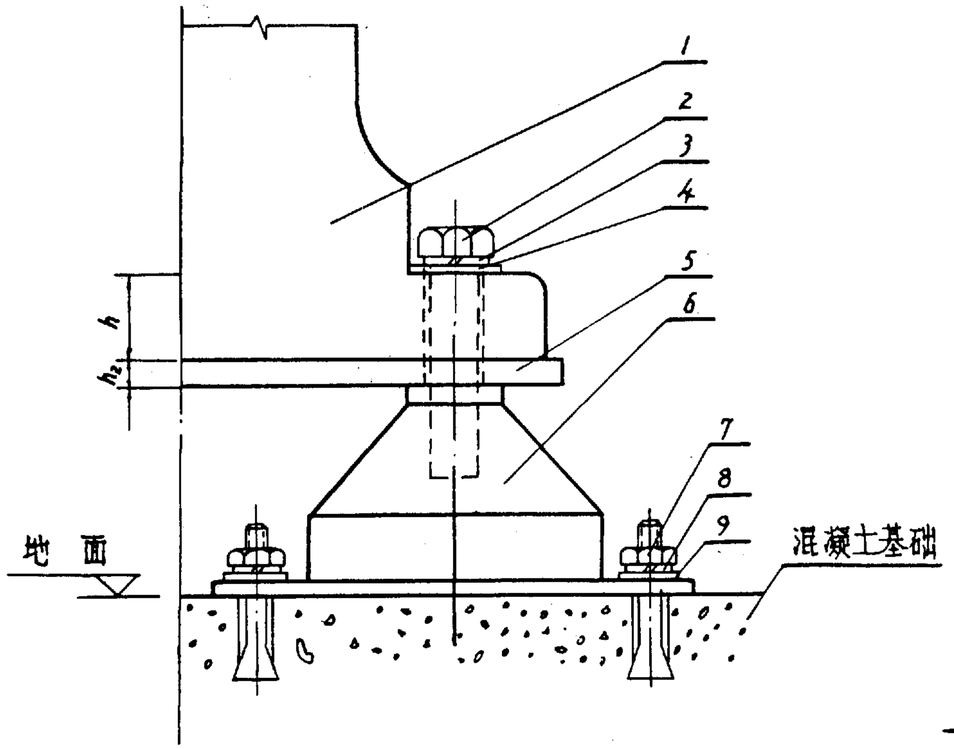

立面图

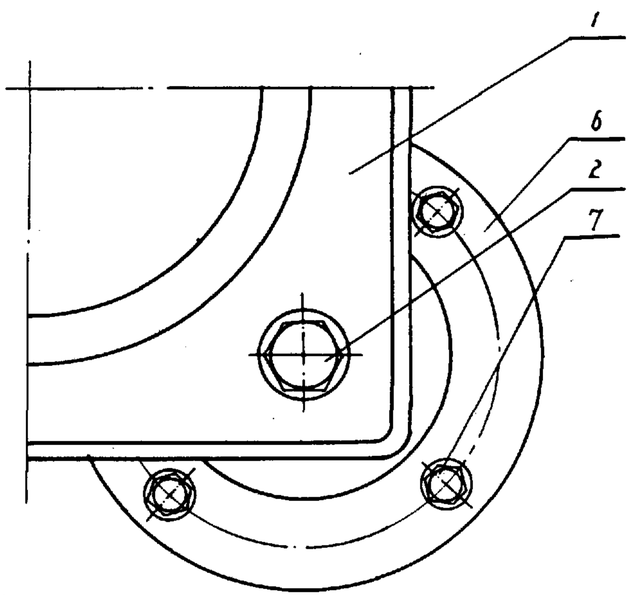

平面图

JSD 型橡胶隔振器安装大样图

材料表

序号	名　　称	材　料	单位	数　量
1	立式水泵底座	成品	个	1
2	钢六角头螺栓(全螺纹)	Q235	个	4
3	弹簧垫圈	Q235	个	4
4	钢垫圈	Q235	个	4
5	钢垫板	Q235	块	1
6	JSD 型橡胶隔振器	成品	个	4
7	钢膨胀螺栓	Q235	个	8~16
8	弹簧垫圈	Q235	个	8~16
9	钢垫圈	Q235	个	8~16

螺栓、垫圈规格表

6橡胶隔振器规格	2钢六角头螺栓(全螺纹)	3弹簧垫圈	4钢垫圈	7钢膨胀螺栓	8弹簧垫圈	9钢垫圈
JSD — 30	M12　80	d12	d12	M10　95	d10	d10
JSD — 50	M12　80	d12	d12	M10　95	d10	d10
JSD — 85	M16　80	d16	d16	M10　95	d10	d10
JSD — 120	M16　80	d16	d16	M10　95	d10	d10
JSD — 150	M16　80	d16	d16	M12　110	d12	d12
JSD — 210	M16　80	d16	d16	M12　110	d12	d12
JSD — 330	M20　120	d20	d20	M12　110	d12	d12
JSD — 530	M20　120	d20	d20	M12　110	d12	d12
JSD — 850	M22　140	d22	d22	M16　150	d16	d16

说明：

1. 材料表按单台立式水泵计算.
2. 大样平面图表示立式水泵底座¼平面.
3. 尺寸 h、h_2 详见图 95SS 103 - 6、7、10、11、17、18.
4. JSD 型橡胶隔振器详图详见图 95SS 103-27.

JSD 型橡胶隔振器安装大样图		图集号	95SS103
审核	按刘	设计	页 26

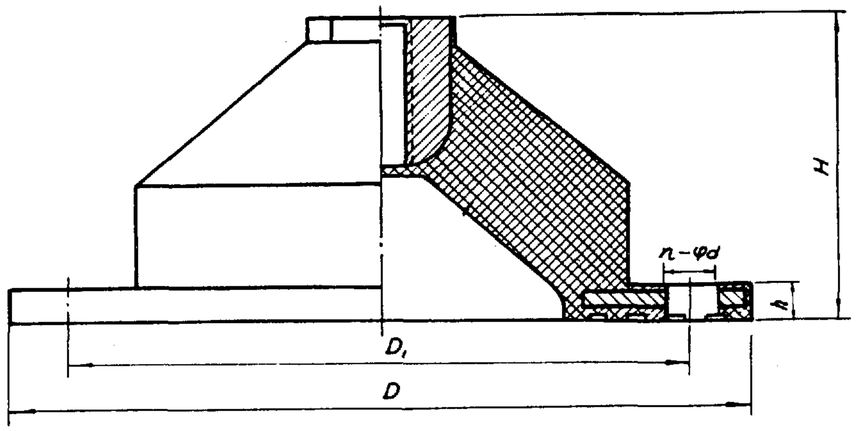

立面图

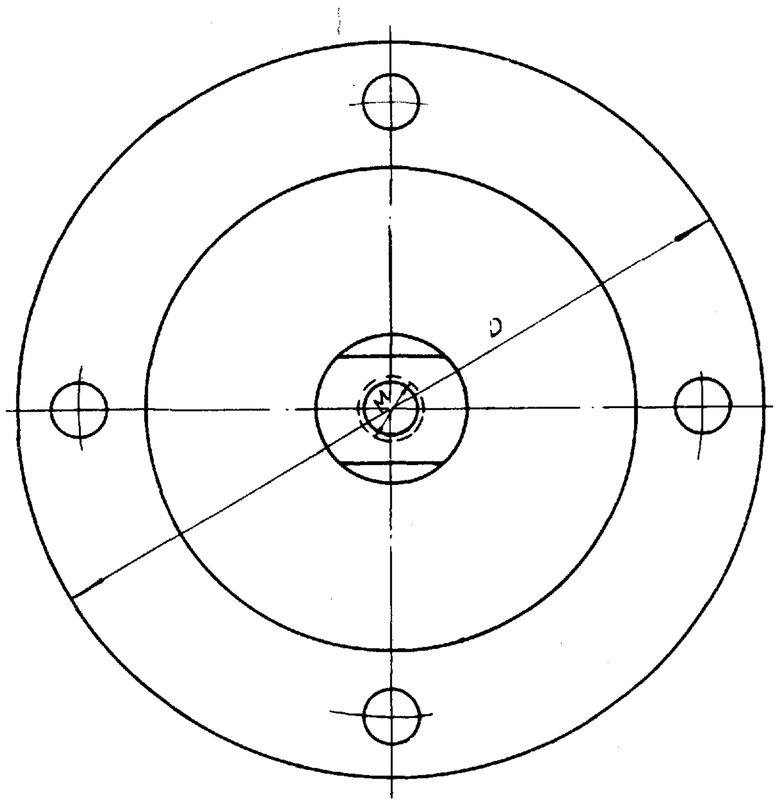

JSD型橡胶隔振器平面图

尺寸表

型 号	M	D	D_1	H	h	φd	n
JSD-30	12	150	120	55	9	12	2
JSD-50	12	150	120	55	9	12	2
JSD-85	14	200	170	75	9	12	2
JSD-120	14	200	170	75	9	12	2
JSD-150	16	200	170	85	9	14	2
JSD-210	16	200	170	85	9	14	2
JSD-330	18	200	170	95	9	16	2
JSD-530	18	200	170	95	9	16	2
JSD-850	22	300	260	115	10	18	4
JSD-1000	22	300	260	115	10	18	4

技术参数表

型 号	额定载荷 (daN)	静态变形 (mm)	固有频率 (Hz)	阻尼比 (C/C_c)
JSD-30	15~30	6~15	5~7.5	>0.07
JSD-50	25~50	6~15	5~7.5	>0.07
JSD-85	50~85	6~15	5~7.5	>0.07
JSD-120	80~120	6~15	5~7.5	>0.07
JSD-150	110~150	6~15	5~7.5	>0.07
JSD-210	130~210	6~15	5~7.5	>0.07
JSD-330	210~330	6~15	5~7.5	>0.07
JSD-530	330~530	6~15	5~7.5	>0.07
JSD-850	500~850	6~15	5~7.5	>0.07
JSD-1000	835~1000	6~15	5~7.5	>0.07

说明：

1. JSD型橡胶隔振器为上海市松江橡胶制品厂产品。
2. 根据额定载荷选择橡胶隔振器型号。
3. 橡胶隔振器可耐油和耐日照，适用于-15~60℃温度范围工作。

JSD型橡胶隔振器详图	图集号	95SS103
审核 校对 设计	页	27

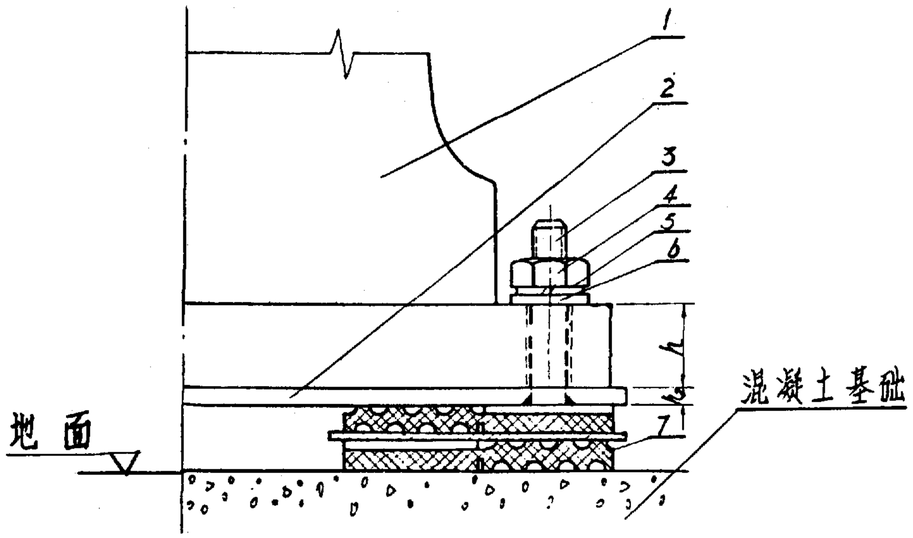

立面图

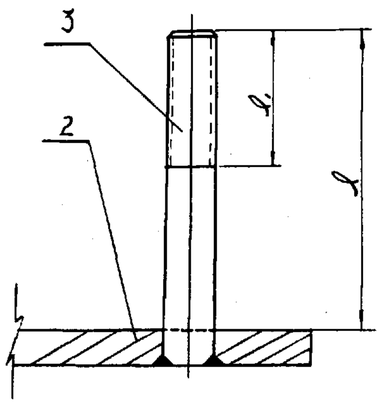

螺栓安装大样图

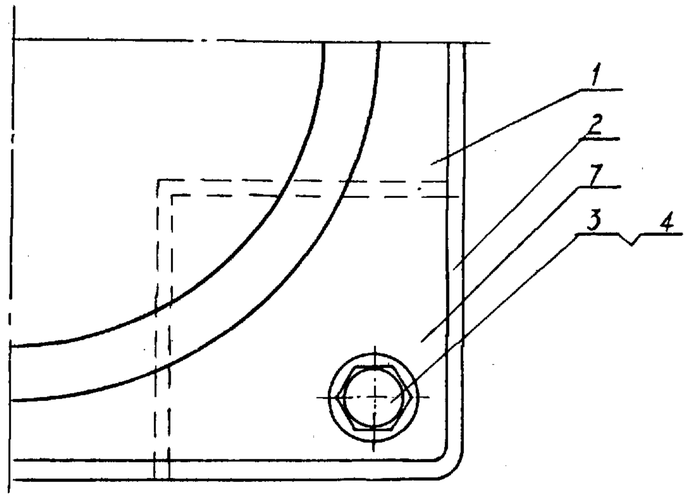

平面图

材料表

序号	名称	材料	单位	数量
1	立式水泵底座	成品	个	1
2	钢垫板	Q235	个	1
3	焊接单头螺栓	Q235	个	4
4	钢螺母	Q235	个	4
5	钢弹簧垫圈	Q235	个	4
6	钢垫圈	Q235	个	4
7	SD型橡胶隔振垫	成品	个	4

尺寸表

水泵型号		h	h_2	螺栓规格	l	l'
DL型	40DL.50DL	45	6	M16	80	40
	65DL	45	6	M22	90	50
	80DL.100DL	60	6	M22	100	50
	150DL	75	6	M22	110	40
IL型	IL80	50	6	M18	80	45
		70	6	M22	110	45
	IL125	50	6	M18	80	45
			6	M22	80	45
		70	6	M22	110	45
			6	M18	90	45
	IL150	70	6	M24	110	45
			6	M22	110	45
	IL200	70	6	M22	110	45
			6	M27	120	60

说明：

1. 材料表按单台立式水泵计算.
2. 大样平面图表示立式水泵底座 1/4 平面.
3. SD型橡胶隔振垫详图详见图95SS103-29.
   橡胶隔振垫平面布置详见图95SS103-30,31.

SD型橡胶隔振垫安装大样图

SD型橡胶隔振垫安装大样图				图集号	95SS103
审核	校对	设计		页	28

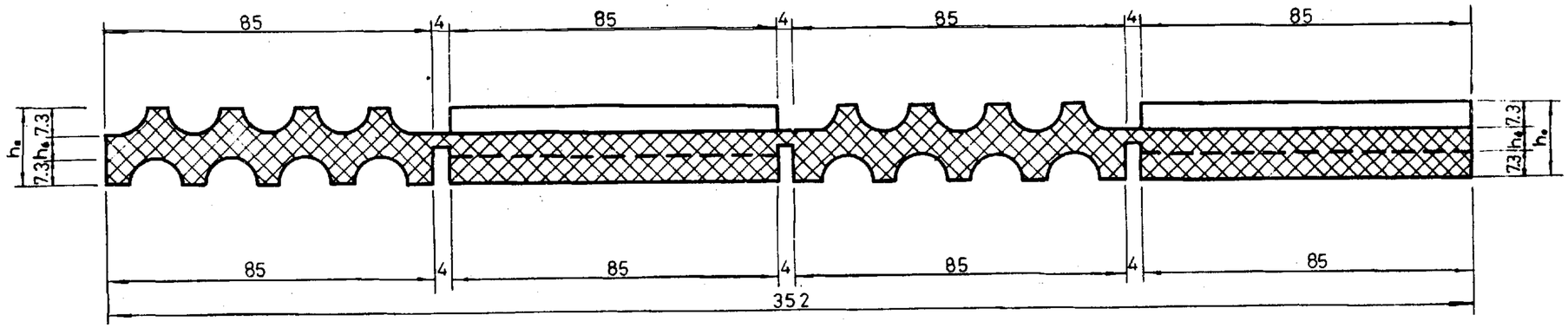

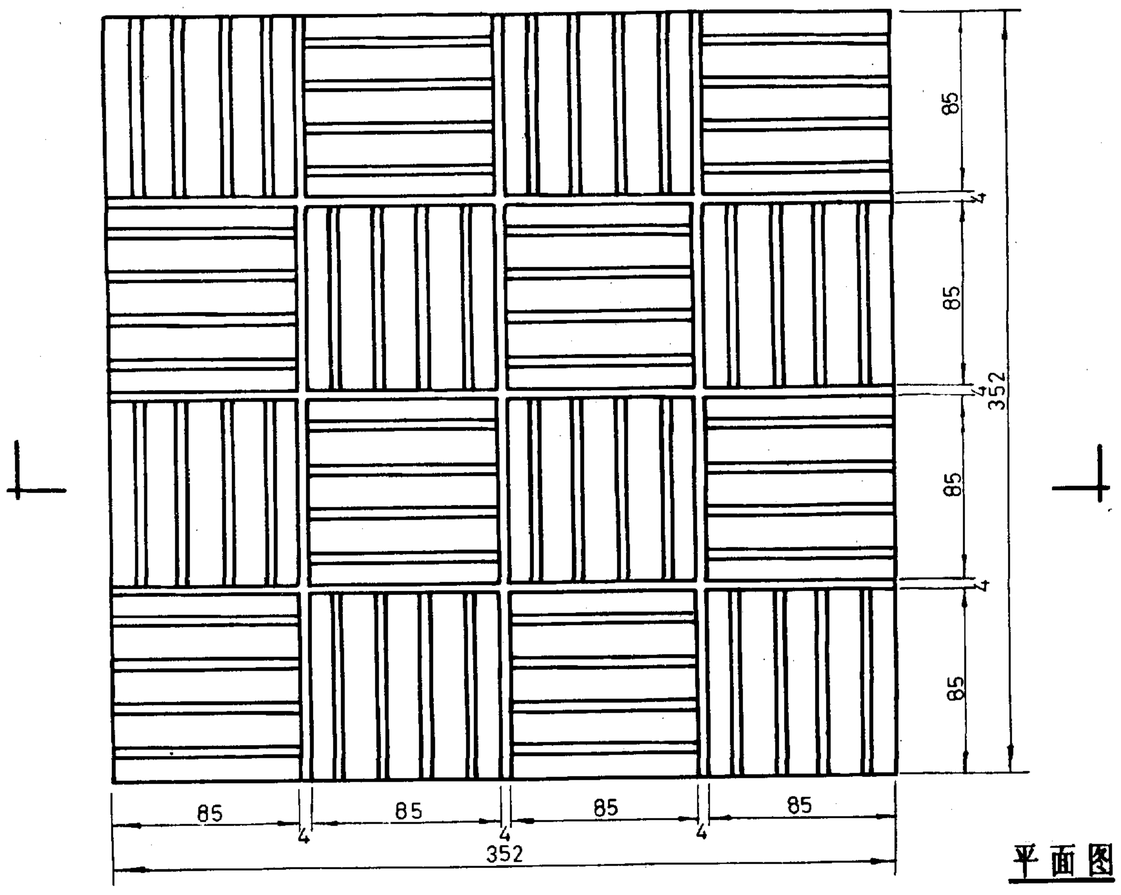

平面图

剖面图(放大)

尺寸表

尺寸 (mm)	隔振垫橡胶硬度(邵氏)		
	40°	60°	80°
h_0	20	22	20
h_6	5.4	7.4	5.4

说明:

1. SD型橡胶隔振垫为上海松江橡胶制品厂产品.
2. 橡胶隔振垫单位尺寸为85×85 mm.
3. 本图表示16块橡胶隔振垫组合图,实际应用时,可根据要求切割成不同块数.
4. 单块间4mm的连接段为最佳切割位置.
5. 多层串联时,由生产厂提供产品.

SD型橡胶隔振垫拼图	图集号	95SS103
审核	校对	设计
	页	29

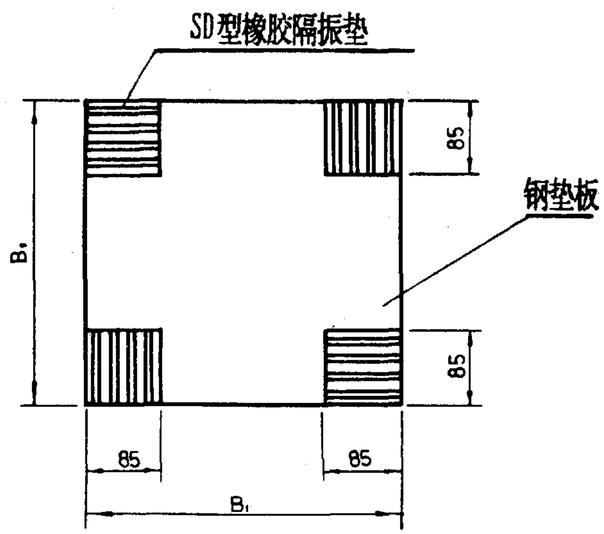

1块单层隔振垫平面布置图

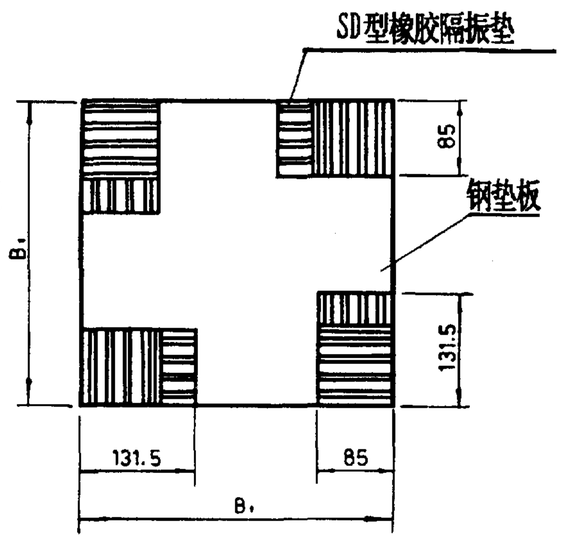

$1^1/_2$块单层隔振垫平面布置图

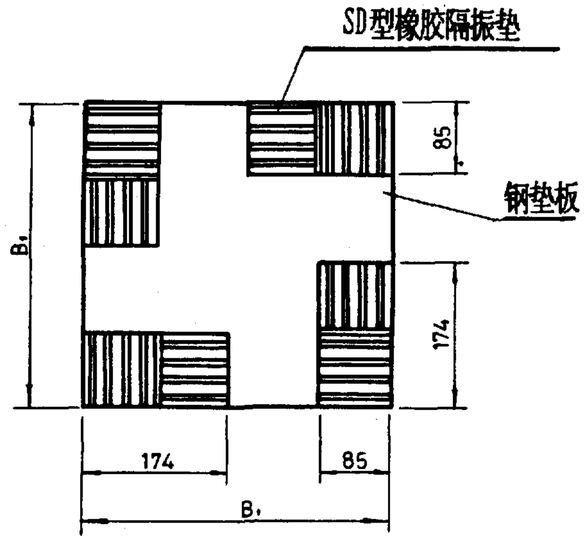

2块单层隔振垫平面布置图

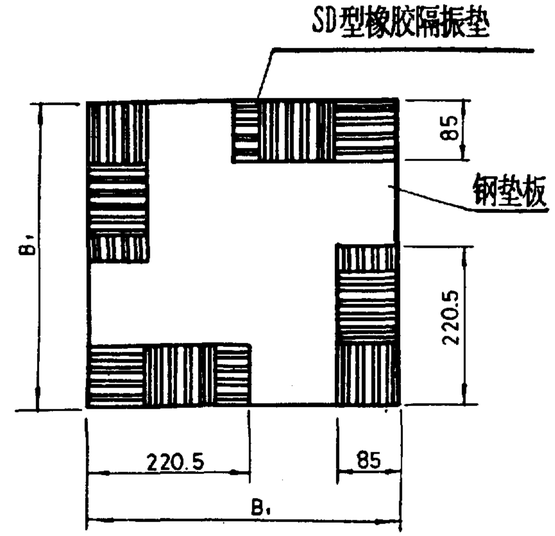

$2^1/_2$块单层隔振垫平面布置图

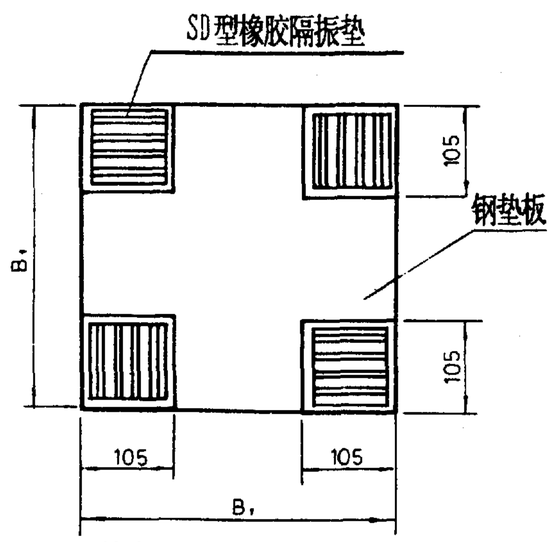

1块多层隔振垫平面布置图

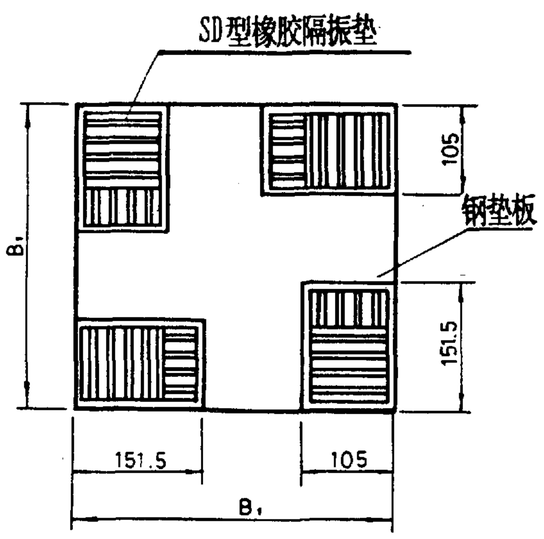

$1^1/_2$块多层隔振垫平面布置图

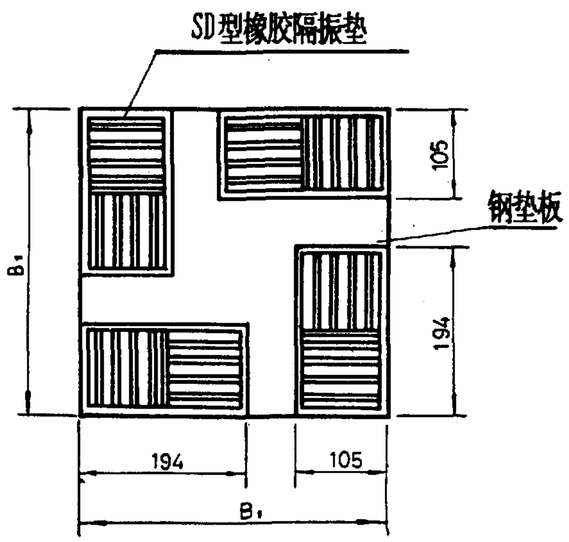

2块多层隔振垫平面布置图

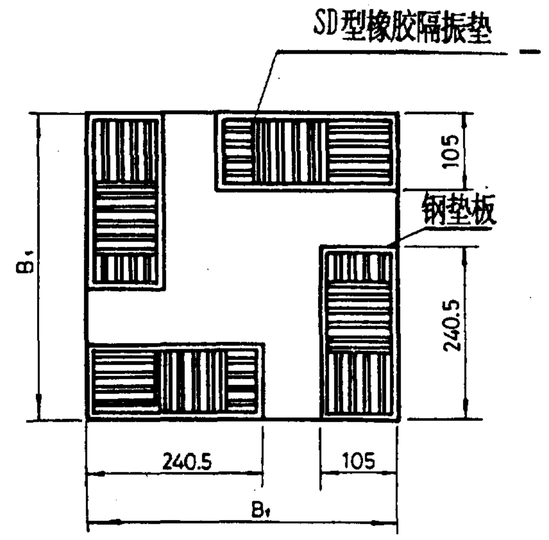

$2^1/_2$块多层隔振垫平面布置图

说明：

1. 钢垫板尺寸B_1详见95SS103-32. 2. 橡胶垫隔振垫数量详见图95SS103-11,23.

SD型橡胶隔振垫平面布置图(一)	图集号	95SS103
审核 [illegible] 校对 [illegible] 设计 [illegible]	页	30

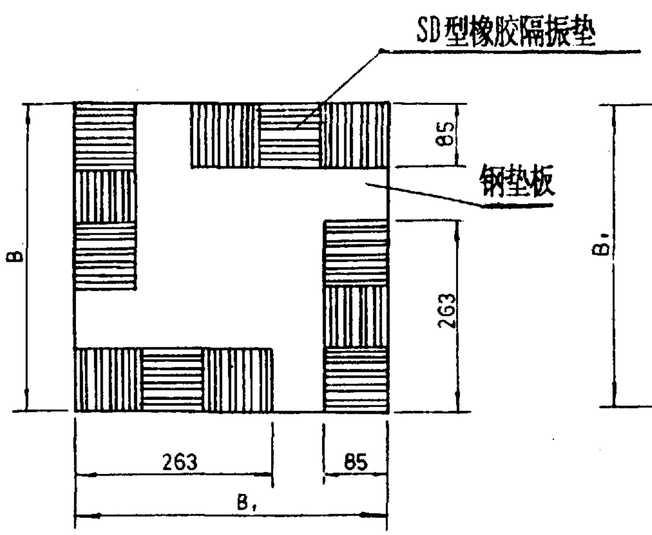

3块单层隔振垫平面布置图

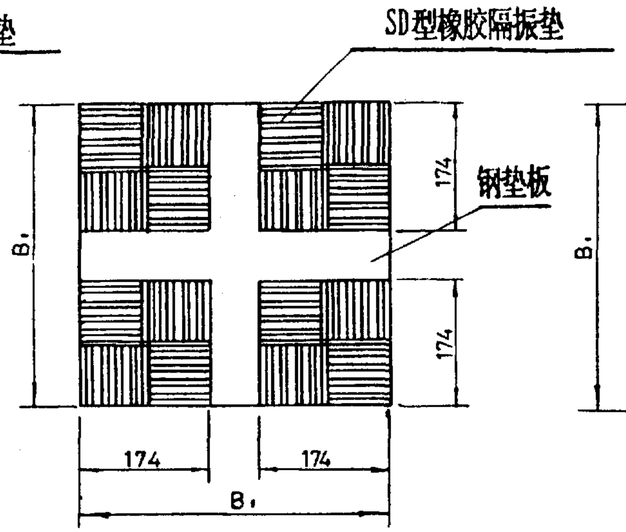

4块单层隔振垫平面布置图

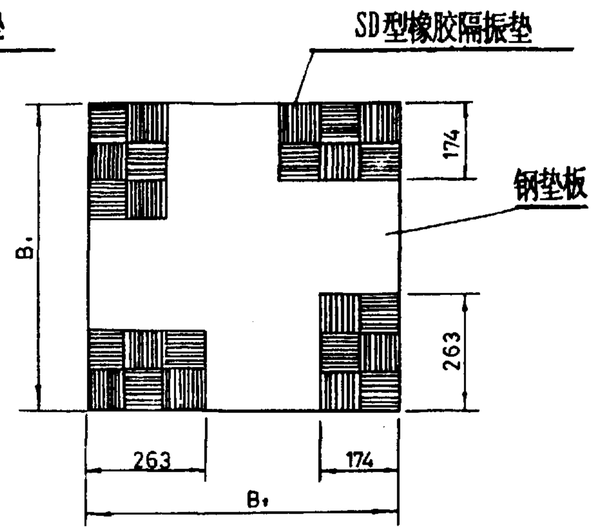

6块单层隔振垫平面布置图

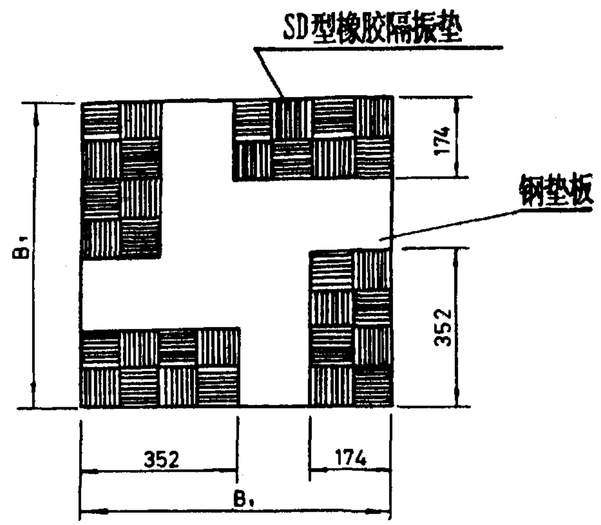

8块单层隔振垫平面布置图

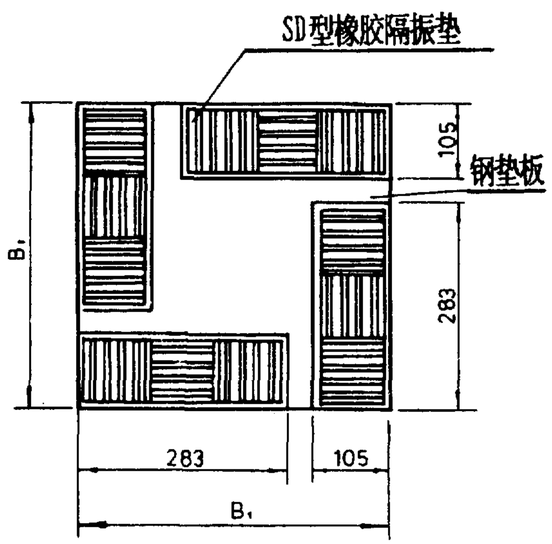

3块多层隔振垫平面布置图

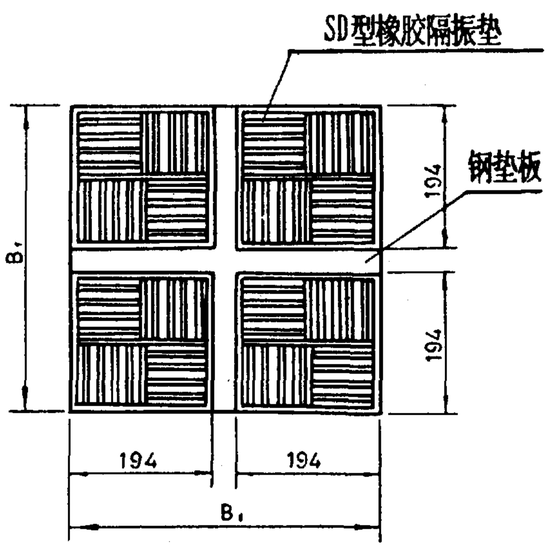

4块多层隔振垫平面布置图

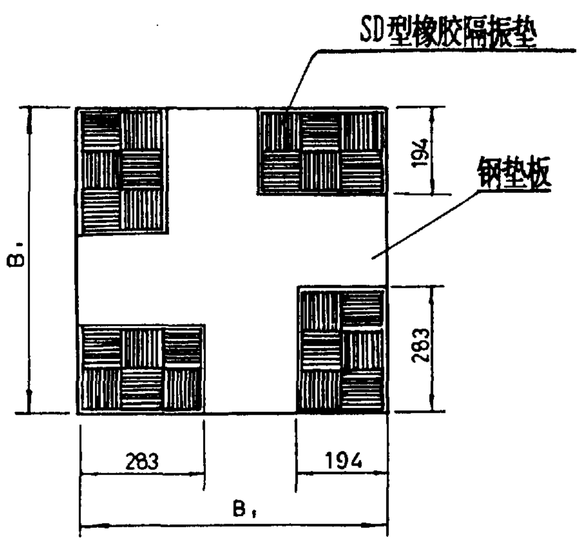

6块多层隔振垫平面布置图

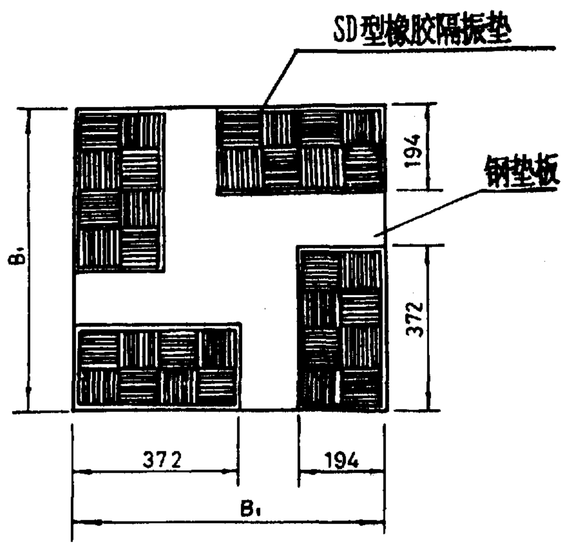

8块多层隔振垫平面布置图

说明：

1. 钢垫板尺寸B_1详见95SS103-32. 2. 橡胶垫隔振垫数量详见图95SS103-11,23.

SD型橡胶隔振垫平面布置图(二)		图集号	95SS103
审核 [illegible] 校对 [illegible] 设计 [illegible]		页	31

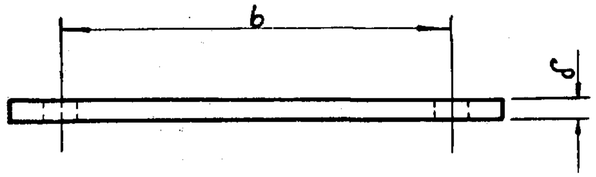

立面图

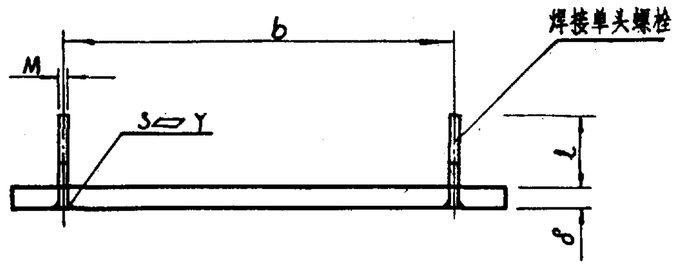

立面图

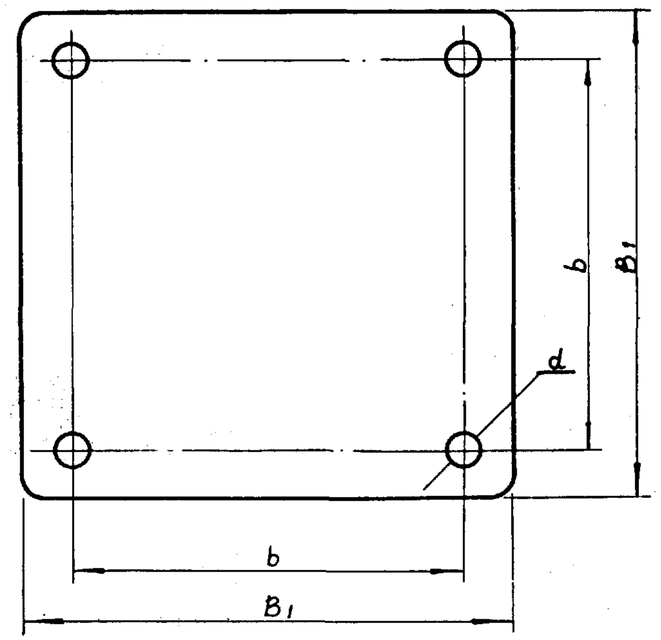

平面图　　II型

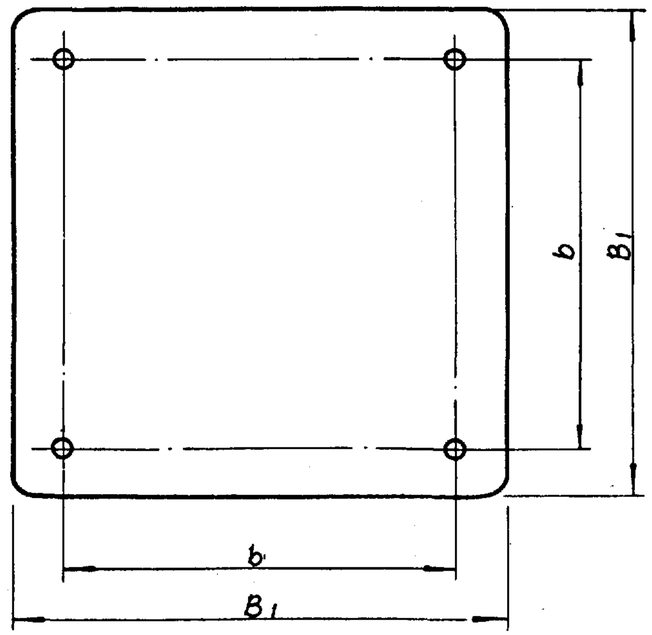

平面图　　II型

说明：

1. I 型适用于ISD型橡胶隔振器隔振．II 型适用于SD型橡胶隔振垫隔振．
2. 钢垫板采用Q235制作，表面涂锌处理（连螺杆）．
3. II 型采用螺栓去头后，焊于钢垫板上．
4. 钢垫尺寸b、B_1、d、δ、Φ、l详见图95SS103-6,7,11,12,13,17,18,22.

钢垫板详图	图集号	95SS103
审核 [illegible] 校对 [illegible] 设计 张燕	页	32

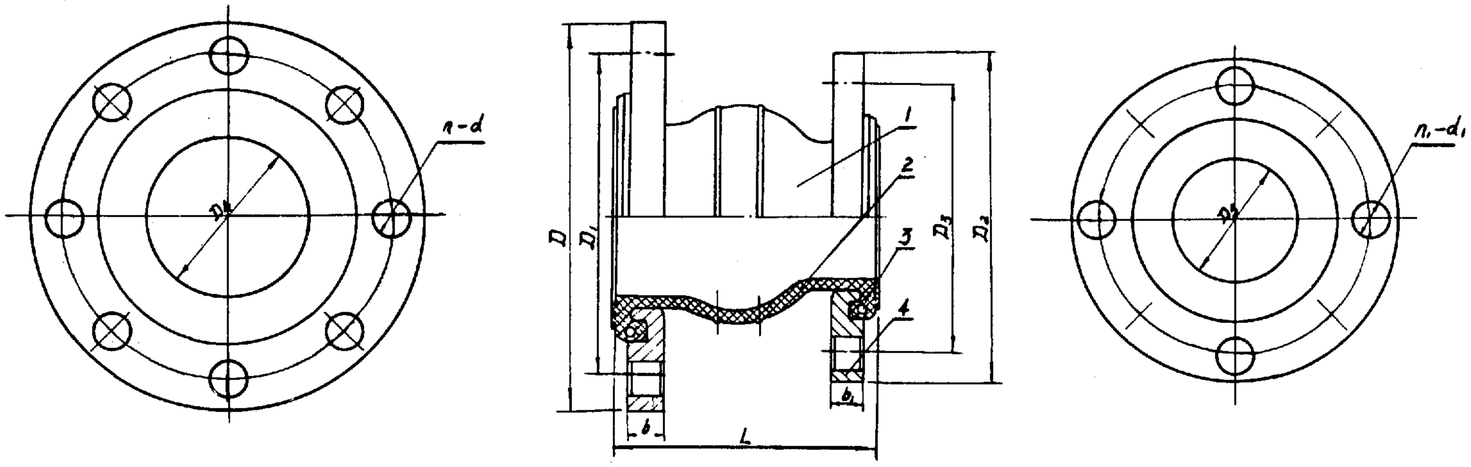

可曲挠同心异径橡胶接头详图

材料表

序号	名称	材料	单位	数量
1	主体	极性橡胶	个	1
2	内衬	尼龙帘布	个	1
3	骨架	钢丝	个	2
4	特制法兰	低碳钢	个	2
附注	特制法兰与主体不粘结固定，可任意转动，特制法兰与主体配套供应。			

技术性能表

项目	计量单位	KYT-I	KYT-II	KYT-III
工作压力	MPa	1.6	1.0	0.6
爆破压力	MPa	4.8	3.0	1.8
真空度	KPa	86.7	55.3	40
偏转角度	°	≤15	≤15	≤15
适用温度	℃	-20～115	-20～115	-20～115

尺寸表

序号	公称直径DN	L	法兰外径		螺栓孔中心圆直径		法兰厚度		螺栓孔直径		螺栓数		内径		水平位移		横向位移	偏转角度	质量 kg/套
			D	D_2	D_1	D_3	b	b_1	d	d_1	n	n_1	D_4	D_5	伸长	压缩			
1	50×40	150	160	145	125	110	18	18	17.5	17.5	4	4	50	40	6	8	10	15°	4.5
2	65×40	150	180	145	145	110	20	18	17.5	17.5	4	4	65	40	6	8	10	15°	5
3	65×50	150	180	160	145	125	20	18	17.5	17.5	4	4	65	50	7	10	10	15°	5.5
4	80×50	150	195	160	160	125	20	18	17.5	17.5	8	4	80	50	7	10	10	15°	6
5	80×65	150	195	180	160	145	20	20	17.5	17.5	8	4	80	65	7	13	11	15°	6.5
6	100×65	150	215	180	180	145	22	20	17.5	17.5	8	4	100	65	7	13	11	15°	7
7	100×80	150	215	195	180	160	22	20	17.5	17.5	8	8	100	80	8	15	12	15°	7.5
8	125×80	150	245	195	210	160	24	20	17.5	17.5	8	8	125	80	8	15	12	15°	9
9	125×100	150	245	215	210	180	24	22	17.5	17.5	8	8	125	100	10	19	13	15°	9.5
10	150×100	150	280	215	240	180	24	22	22	17.5	8	8	150	100	10	19	13	15°	11
11	150×125	150	280	245	240	210	24	24	22	22	8	8	150	125	12	19	13	15°	12.5
12	200×125	150	335	245	295	210	24	24	22	22	8	8	200	125	12	19	13	15°	14.5
13	200×150	200	335	280	295	240	24	24	22	22	8	8	200	150	12	20	16	15°	16
14	250×150	200	390	280	350	240	28	24	22	22	12	8	250	150	12	20	16	15°	20
15	250×200	200	390	335	350	295	28	24	22	22	12	8	250	200	16	25	22	15°	22
16	300×200	200	440	335	400	295	28	24	22	22	12	8	300	200	16	25	22	15°	24
17	300×250	200	440	390	400	350	28	28	22	22	12	12	300	250	16	25	22	15°	28

说明：

1. 可曲挠同心异径橡胶接头型号为KYT型，上海市松江橡胶制品厂产品。
2. 根据工作压力、爆破压力和介质温度选择可曲挠同心异径橡胶接头型号。
3. 横向位移图和偏转角度图详见图95SS103-37。
4. 特制法兰表面镀锌或涂塑处理。
5. 可曲挠同心异径橡胶接头型号选用详见图95SS103-8.9.12.13.15.19.20.23。

可曲挠同心异径橡胶接头详图	图集号	95SS103
审核 [illegible] 校对 [illegible] 设计 [illegible]	页	35

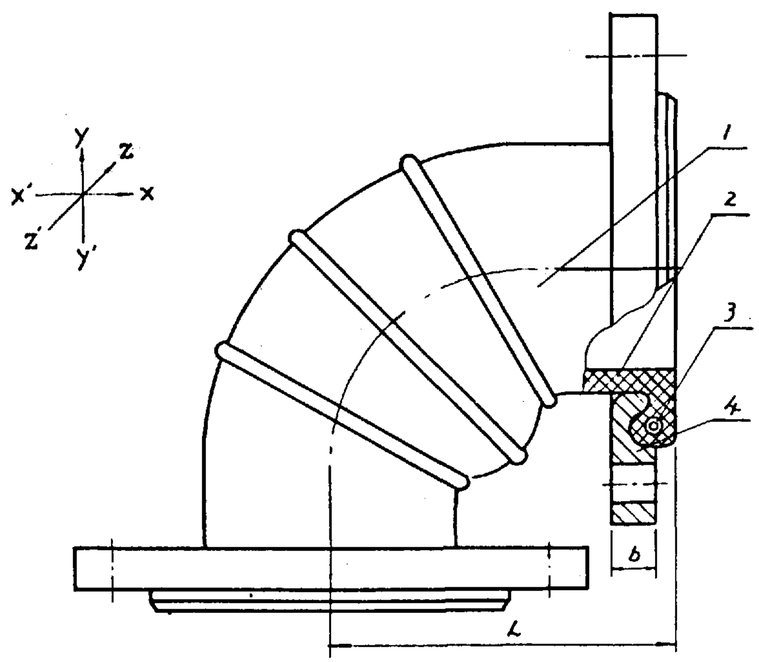

可曲挠橡胶弯头立面图

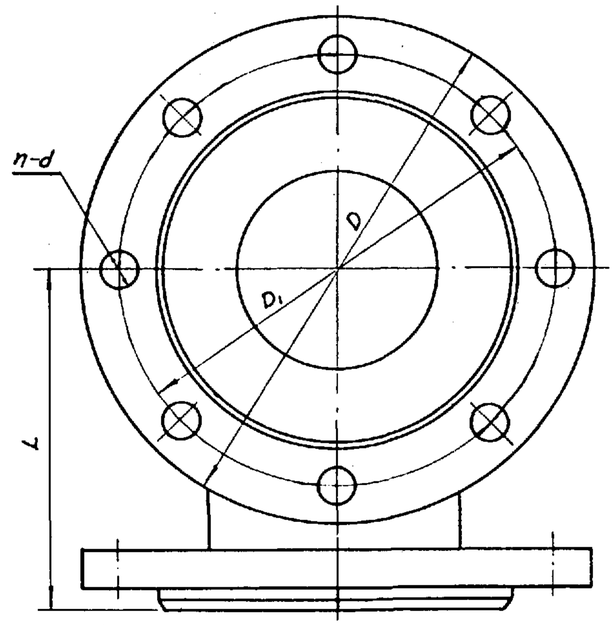

侧 面 图

材料表

序号	名 称	材 料	单位	数量
1	主 体	极性橡胶	个	1
2	内 衬	尼龙帘布	个	1
3	骨 架	硬钢丝	个	2
4	特制法兰	低碳钢	个	2
附注	橡胶弯头两侧特制法兰可任意偏转,便于自由调节各向位移.			

技术性能表

项 目	单位	KWT-Ⅰ	KWT-Ⅱ	KWT-Ⅲ
工作压力	MPa	1.5	1.0	0.6
爆破压力	MPa	4.5	3.0	1.8
适用温度	℃	-20~100	-20~100	-20~100
适用介质	水,热水,海水,压缩空气,弱酸,弱碱液等.			

说明

1. 可曲挠橡胶弯头型号为KWT型,上海市松江橡胶制品厂产品.
2. 根据工作压力,爆破压力和介质温度选择可曲挠橡胶弯头型号.
3. 特制法兰表面镀锌或涂塑处理.
4. 可曲挠橡胶弯头型号选用详见图95SS103—8,9,12,13,15,19,20,23.

尺寸表

序号	公称通径	L	D	D_1	b	d	n	各向位移值 x	x'	y	y'	z	z'	质量 (kg/套)
1	50	140	160	125	18	17.5	4	16	20	20	16	16	16	6.5
2	65	140	180	145	20	17.5	4	16	20	20	16	16	16	6.5
3	80	150	195	160	20	17.5	8	16	20	20	16	16	16	7.5
4	100	160	215	180	22	17.5	8	16	20	20	16	16	16	8.5
5	125	180	245	210	24	17.5	8	16	20	20	16	16	16	12
6	150	200	280	240	24	22	8	16	20	20	16	16	16	15
7	200	230	335	295	24	22	8	16	20	20	16	16	16	20
8	250	280	390	350	28	22	12	16	20	20	16	16	16	28
9	300	305	440	400	28	22	12	16	20	20	16	16	16	33

可曲挠橡胶弯头详图	图集号	95SS103
审核 [illegible] 校对 [illegible] 设计 [illegible]		34

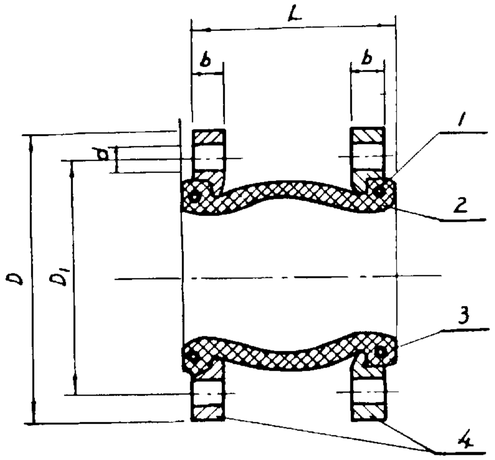

可曲挠接头详图

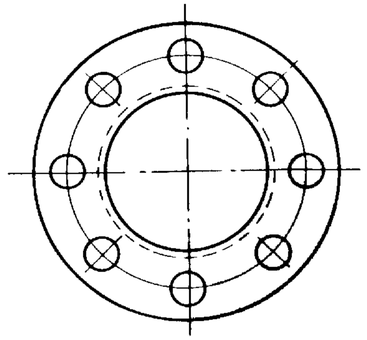

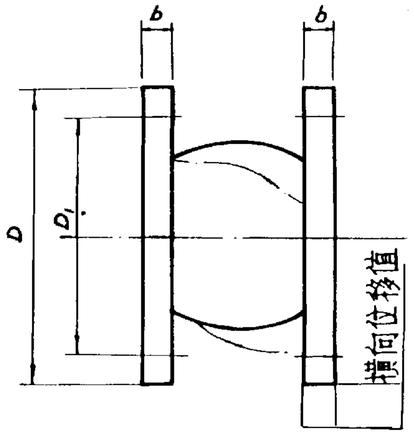

横向位移图

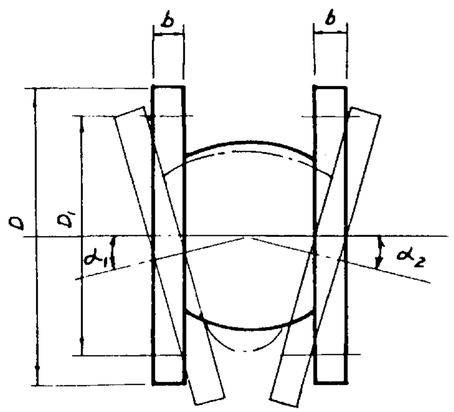

偏转角度(角向位移)图

说 明

1. 可曲挠橡胶接头全称KXT型可曲挠合成橡胶接头，简称避震喉，为上海市松江橡胶制品厂产品。
2. 根据工作压力、爆破压力、真空度和介质温度选择可曲挠橡胶接头型号。
3. 特制法兰表面镀锌或涂塑处理。
4. 可曲挠橡胶接头型号选用详见图9555103-8.9.12.13.15.19.20.23。

材料表

序号	名 称	材 料	单位	数量
1	主 体	极性橡胶	个	1
2	内 衬	尼龙帘布	个	1
3	骨 架	硬钢丝	个	2
4	特制法兰	Q235	个	2
附注	特制法兰与主体不粘接固定，可任意转动，与主体配套供应。			

技术性能表

项 目	KXT-Ⅰ型		KXT-Ⅱ型	KXT-Ⅲ型
	DN32-150	DN200-300		
工作压力(KPa)	2000	1500	1200	800
爆破压力(KPa)	6000	4500	3500	2400
真空度(KPa)	100		87	53
适用介质温度(℃)	-20~115		-20~115	-20~115
允许偏转角度($\alpha_1+\alpha_2$)	≤15°		≤15°	≤15°
适用介质	水、热水、海水、空气、弱酸、弱碱液等			
附 注	Ⅱ、Ⅲ型按国内需要配套设计			

尺寸表

序号	公称直径 DN	L	b	D	D_1	螺栓孔		水平位移值(mm)		横向位移值(mm)	偏转角度($\alpha_1+\alpha_2$)	质量(Kg/套)
						数量	d	伸长	压缩			
1	32	95	16	135	100	4	17.5	6	9	9	15	3.5
2	40	95	18	145	110	4	17.5	6	10	9	15	3.6
3	50	105	18	160	125	4	17.5	7	10	10	15	4.5
4	65	115	20	180	145	4	17.5	7	13	11	15	6.1
5	80	135	20	195	160	8	17.5	8	15	12	15	6.9
6	100	150	22	215	180	8	17.5	10	19	13	15	8.2
7	125	165	24	245	210	8	17.5	12	19	13	15	11
8	150	180	24	280	240	8	22	12	20	14	15	14
9	200	190	24	335	295	8	22	16	25	22	15	18
10	250	230	28	390	350	12	22	16	25	22	15	26
11	300	245	28	440	400	12	22	16	25	22	15	31
12	350	255	28	500	460	16	22	16	25	22	15	40
13	400	255	30	565	515	16	26	16	25	22	15	53
14	450	255	30	615	565	20	26	16	25	22	15	56
15	500	255	32	670	620	20	26	16	25	22	15	62
16	600	260	36	780	725	20	30	16	25	22	15	75

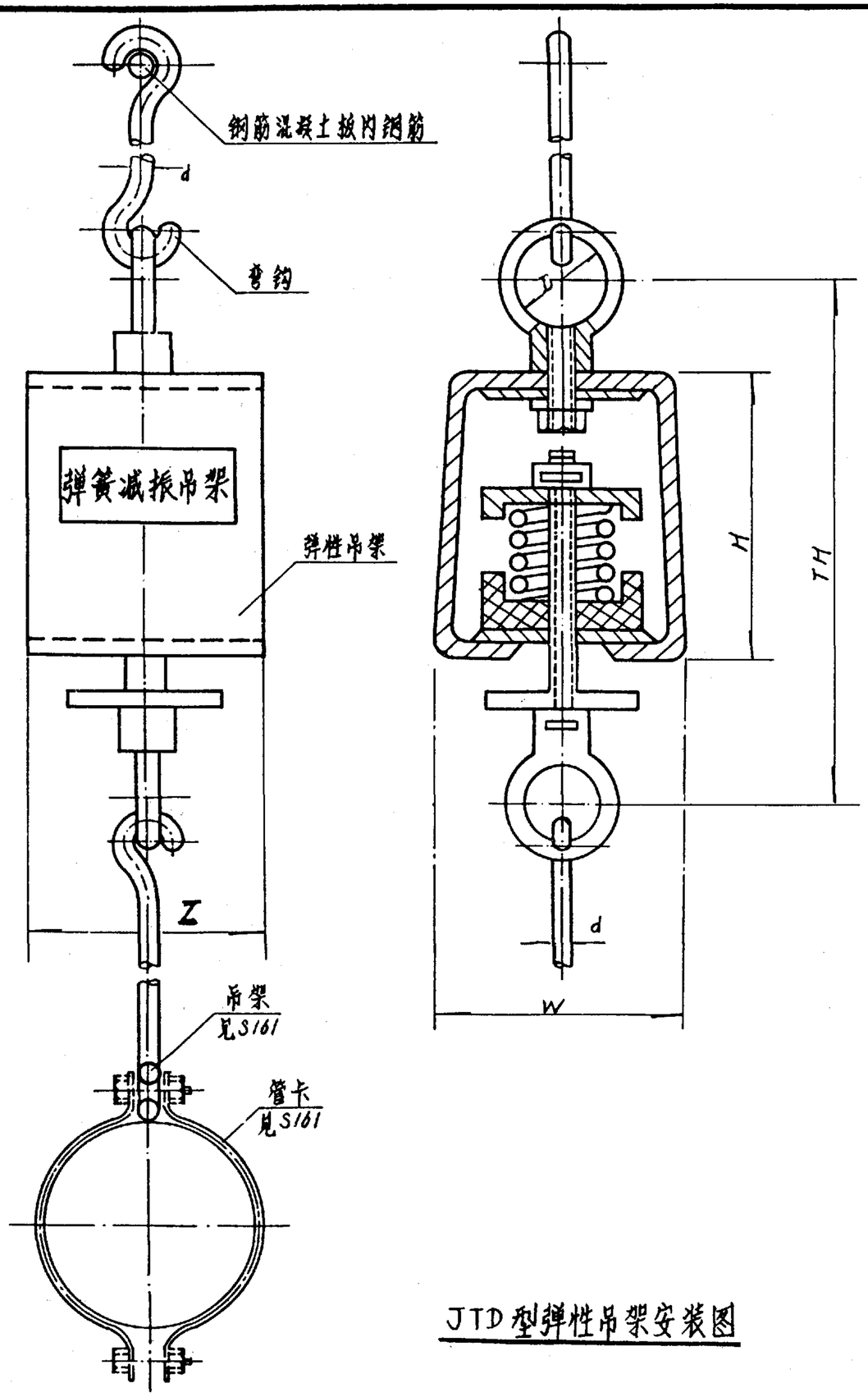

JTD型弹性吊架安装图

弹性吊架安装尺寸表

尺寸(mm) \ 型号	JTD—1	JTD—2	JTD—3	JTD—4	JTD—5	JTD—6	JTD—7	JTD—8	JTD—9	JTD—10
高度 H	110	110	140	140	140	160	160	190	190	220
W	80	80	100	100	100	110	110	120	120	150
D	20	20	20	20	20	24	24	24	24	30
Z	65	65	80	80	80	90	90	100	100	125
TH	162	164	195	197	197	227	227	260	260	310

弹性吊架技术性能表

弹簧材料 60 Si2 Mn

性能参数 \ 型号		JTD—1	JTD—2	JTD—3	JTD—4	JTD—5	JTD—6	JTD—7	JTD—8	JTD—9	JTD—10
钢筋直径 d		3	4	5	6	6/4	8	8/4	10	10/6	12
弹簧刚度(Kg/cm)		8.4	11.2	15	19.5	28.2	38.8	48.5	48.6	60.74	58.3
荷载(Kg)	预压 P_1	12	21	32.5	47.8	70	92.3	119	145.8	182	210
	最大 P_2	16.9	30	46.7	67.6	100	133.5	170	208.5	260	300
变形(mm)	预压 λ_1	14.3	18.8	21.7	24.5	24.2	23.8	24.5	30	30	36
	最大 λ_2	20.1	26.8	31	35	34.7	34	35	42.8	42.8	51.5
弹簧上荷载重为 P_2 时减振吊架体系垂时方向自振频率 Hz		3.52	3.05	2.83	2.68	2.7	2.7	2.68	2.41	2.41	2.2

说明：1.弹性吊架全称JTD 型弹性吊架，上海市松江橡胶制品厂产品。
2.弹性吊架安装位置详见图95SS103 —5.14.16.21.

弹性吊架详图	图集号	95SS103
审核 [illegible] 校对 [illegible] 设计 [illegible]	页	36

二次供水消毒设备选用与安装

批准部门	中华人民共和国建设部	批准文号	建质[2002]186号
主编单位	铁道专业设计院	统一编号	GJBT-578
实行日期	2002年9月1日	图 集 号	02SS104

主 编 单 位 负 责 人

主编单位技术负责人

技 术 审 定 人 刘秉钧

设 计 负 责 人 孔向东 王颖

目 录

目 录 (一) · · · · · · · · · · · · · · · · 1
目 录 (二) · · · · · · · · · · · · · · · · 2
总说明 (一) · · · · · · · · · · · · · · · · 3
总说明 (二) · · · · · · · · · · · · · · · · 4
总说明 (三) · · · · · · · · · · · · · · · · 5
总说明 (四) · · · · · · · · · · · · · · · · 6
总说明 (五) · · · · · · · · · · · · · · · · 7
紫外线消毒器 (上向式) · · · · · · · · · · · · 8
紫外线消毒器 (侧向式) · · · · · · · · · · · · 9
紫外线消毒器规格及性能 · · · · · · · · · · · · 10
紫外线消毒器外形及安装尺寸表 (一) · · · · · · · 11
紫外线消毒器外形及安装尺寸表 (二) · · · · · · · 12
紫外线消毒器安装图 (一) · · · · · · · · · · · · 13
紫外线消毒器安装图 (二) · · · · · · · · · · · · 14
紫外线消毒器安装图 (三) · · · · · · · · · · · · 15
紫外线消毒器安装图 (四) · · · · · · · · · · · · 16
次氯酸钠发生器 (分体式) · · · · · · · · · · · · 17
次氯酸钠发生器 (一体式) · · · · · · · · · · · · 18
次氯酸钠发生器规格及性能 · · · · · · · · · · · · 19
次氯酸钠发生器安装尺寸表 · · · · · · · · · · · · 20
次氯酸钠发生器安装图(一) · · · · · · · · · · · · 21
次氯酸钠发生器安装图(二) · · · · · · · · · · · · 22
次氯酸钠发生器安装图(三) · · · · · · · · · · · · 23
次氯酸钠发生器安装图(四) · · · · · · · · · · · · 24
次氯酸钠发生器安装图(五) · · · · · · · · · · · · 25
电解法二氧化氯复合消毒剂发生器 (分体式) · · · · · · · 26

电解法二氧化氯复合消毒剂发生器（一体式） · · · · · · · · 27
电解法二氧化氯复合消毒剂发生器规格及性能 · · · · · · · · 28
电解法二氧化氯复合消毒剂发生器安装尺寸表（一） · · · · · · 29
电解法二氧化氯复合消毒剂发生器安装尺寸表（二） · · · · · · 30
电解法二氧化氯复合消毒剂发生器安装图(一) · · · · · · 31
电解法二氧化氯复合消毒剂发生器安装图(二) · · · · · · · · 32
水箱自洁消毒器 · · · · · · · · 33
水箱自洁消毒器性能和选用表 · · · · · · · · · · · · · · 34
水箱自洁消毒器安装图 （一） · · · · · · · · · · · · · · 35
水箱自洁消毒器安装图 （二） · · · · · · · · · · · · · · 36

总说明

一.编制依据:

本设计是根据建设部建设[1998]108 号文《一九九六年国家建筑标准设计编制工作》的计划编制的二次供水消毒设备选用及安装图。

二.设计依据:

1.《生活饮用水卫生标准》GB5749-1985;

2.《二次供水设施卫生规范》GB17051-1997;

3.《建筑给水排水设计规范》 GBJ15-88;(1997年版)

三.消毒器选用依据:

1.《生活饮用水紫外线消毒器》CJ/T204-2000 中华人民共和国城镇建设行业标准;

2.《次氯酸钠发生器》 国家技术监督局发布(GB12176-90);

3.《电解法二氧化氯复合消毒剂发生器技术条件》国家环保局发布

四.适用范围:

该图适用于二次供水消毒。相近二次供水水质的一次供水消毒也可参考。

五.消毒方法及选用:

1.紫外线消毒法 ——使用紫外线消毒器:

1.1 紫外线消毒器工作原理:

紫外线消毒器内装紫外线消毒灯管 ,利用灯管内汞蒸汽放电时辐射波峰在 253.7nm 的紫外线照射下致死各种微生物。

1.2 紫外线消毒器设备组成:

紫外线消毒器设备由紫外线灯管 、石英玻璃套管 、不锈钢筒体及配电系统(整流器、风扇 、计时器、 指示灯)等组成;

1.3 适用条件:

1.3.1 原水水质理化指标: 浑浊度≤5度, 总含铁量 ≤0.3mg/L, 色度 ≤15度, 大肠菌数≤1000个/L, 细菌总数≤2000个/mL;

1.3.2 环境温度 >5° C, 空气中最大相对湿度≤90%(相当于空气温度20C°±5C°);

1.3.3 电源电压 220V±22V, 电源频率50Hz±2.5Hz;

1.3.4 工作压力≤0.60MPa。

1.4 主要技术参数:

1.4.1 紫外线灯管辐照强度

30W新灯管辐照强度 ≥90 μW/cm² ;

1.4.2 辐照剂量: 辐照剂量=辐照强度 × 时间

紫外线消毒器出厂时总辐照剂量≥12000 μW·S/cm² (充水时);

1.4.3 灯管有效寿命是指辐照强度从标准值下降 30% 的累计时间;

1.4.4 消毒器内水头损失 <0.005MPa。

1.5 消毒特点:

1.5.1 不改变原水的物理 、化学性质,不产生气味及副产品;

1.5.2 杀菌快;

1.5.3 安装简单, 操作方便;

1.5.4 无余氯作用。

1.6 安装使用注意事项:

1.6.1 消毒器一端需有大于 1.2m 的检修地方,另一端靠墙最近距离大于 0.6m;

1.6.2 消毒器旁应有排水设施;

1.6.3 紫外线灯管达到使用寿命时应及时更换;

1.6.4 注意接地等安全问题。

总说明(一)						图集号	02SS104
审核	郑祝	校对	孔令强	设计	王颖	页	3

1.7 管理要求:

1.7.1 使用紫外线消毒设备消毒时，灯管点燃后需有 5 ~10 分钟的稳定时间;

1.7.2 工作人员在计时器累计时间接近灯管有效寿命时，应加强对出水水质的监测;

1.7.3 应保证灯管的额定功率和稳定的电压,当功率不足时,将影响杀菌效果;

1.7.4 消毒设备筒体内壁、灯管及石英玻璃管应经常清洗，清洗时先用棉布蘸酒精擦拭，然后用柔软干布擦净，勿用手直接接触已擦净的灯管表面;

1.7.5 紫外线灯管有强烈的辐射,工作人员观察和接近灯管时,应戴有色眼镜和穿戴工作服与手套，防止灼伤眼睛和皮肤;

1.7.6 因紫外线消毒没有余氯作用，需注意给水管网的施工质量并加强管理，并应有消毒后不再被污染的措施。

1.8 可选用的安装方法:

1.8.1 可安装在高位水箱生活出水管上，推荐流量≥设计秒流量;

1.8.2 可安装在水泵压水管上,有气压水罐时不设止回阀。推荐流量≥水泵组同时工作流量;

1.8.3 可安装在水泵压水管上,无气压水罐时设缓闭止回阀。推荐流量≥水泵组同时工作流量;

1.8.4 可安装在水泵吸水管上，推荐流量≥水泵组同时工作流量。

2. 次氯酸钠消毒法 —— 使用次氯酸钠发生器

2.1 次氯酸钠发生器工作原理:

无隔膜电解 3%-4%食盐水产生次氯酸钠(NaClO) 溶液。(有效氯浓度一般为 8-10g/L)

2.2 次氯酸钠发生器设备组成:

次氯酸钠发生器设备由溶盐系统、电解槽、贮液箱、冷却水系统及整流配电系统等组成;电解槽由贮液箱的液位控制其开、停。

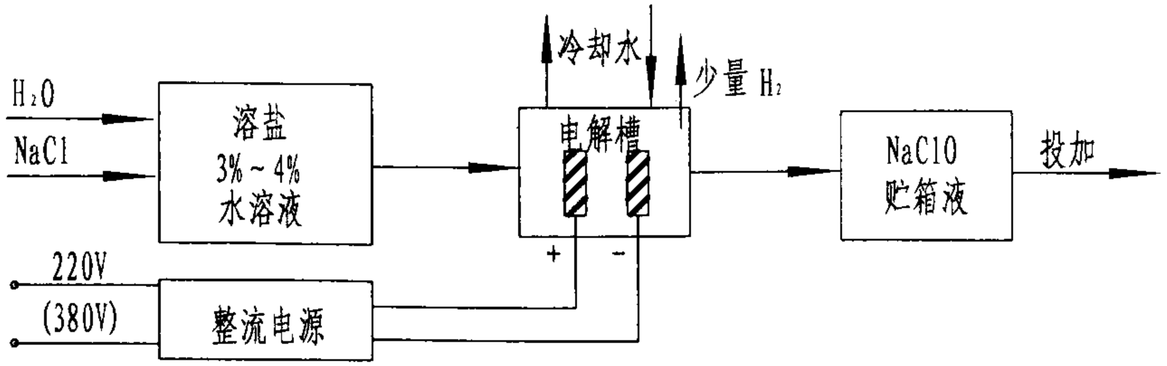

2.3 适用条件:

2.3.1 环境温度 0~40° C,空气中最大相对湿度≤90%(相当于空气温度 20° C±5° C时)

2.3.2 自来水作为冷却水。

2.4 主要技术参数:

2.4.1 有效氯浓度: 次氯酸钠溶液氧化能力的强弱用有效氯浓度定量表示。表示每升溶液具有的氧化能力,单位g/L。溶液中每含有 1g 次氯酸钠则含有效氯 0.953g;

2.4.2 有效氯产量: 次氯酸钠发生器的产量用有效氯表示，其数值等于设备在额定状态下工作时,每小时生成有效氯的质量,单位 g/h;

2.4.3 交流电耗: 次氯酸钠发生器在额定状态下运转时,每生成1kg有效氯,设备整机所消耗的交流电能称为交流电耗,单位 kW·h/kg。

合格产品交流电耗一般为 6.0~10 kW·h/kg;

2.4.4 盐耗: 次氯酸钠发生器在额定状态下运转时,每生成1kg有效氯所消耗 NaCl 质量称为盐耗,单位为kg/kg。合格产品盐耗一般为 4~6.5kg/kg。

2.5 消毒特点:

2.5.1 消毒杀菌效果好,并有持续杀菌能力;

2.5.2 消毒液可避光贮存;

2.5.3 消毒液易随水量变化实现自动投加。

2.6 安装使用注意事项:

2.6.1 次氯酸钠发生器与配电装置宜分室放置；

2.6.2 定期清洗电极,水硬度不同,清洗周期亦不同;

2.6.3 发生器产生的氢气应排出室外,其管口应远离火源,操作间照明用安全防爆灯,室内应具有良好的通风设施；

2.6.4 发生器旁应有给水排水设施 ；

2.6.5 注意接地保护等问题。

2.7 管理要求:

2.7.1 消毒设备应由专人管理,管理人员必须熟悉各部件的性能及使用方法,定期进行检修、保养、维修；

2.7.2 保证设备运行时盐的浓度、 电解温度 、电解电流 、电解电压等;

2.7.3 应定期拆检清洗电极,检查极板(管);

2.7.4 应定期检测水中余氯。

2.8选用方法:

2.8.1 可选用的投加方法:

a. 可重力投加在贮水池进水口处;

b. 可用计量泵投加在贮水池进水口处;

c. 在水泵水箱供水系统中，可重力投加在水池内水泵吸水口前;

d. 在水泵水箱供水系统中，可用计量泵投加在水池内水泵吸水口前;

e. 在水泵水箱供水系统中，可用计量泵投加在水泵组出水干管上.

2.8.2 消毒液投加量:

a. 采用在贮水池进水口处投加消毒液时,可每日定时投加，也可与水泵联动，由水池出水余氯量控制投加量，设计人员可根据具体工程用水规律和水池容积等因素决定每日工作制和设备产氯量.

b. 采用在水泵吸水口（或出水干管）投加消毒液时，投加应与水泵联动，并保证在屋顶水箱中有一定的接触时间。由水箱出水余氯量控制投加量。设计人员可以根据水泵流量和水箱容积等因素选择设备产氯量。

c. 一个工程中宜选用两台同型号发生器，可单独运行，也可以并联运行。以适应水量和季节变化引起的投加量变化。

d. 投加与水泵的联动控制由个体工程设计。

3. 二氧化氯消毒法 ——使用电解法二氧化氯复合消毒剂发生器:

3.1 电解法二氧化氯复合消毒剂发生器工作原理 :

3.1.1 有隔膜及中性电极作用下电解饱和食盐水,产生以氯气为主 ,二氧化氯为辅的复合消毒剂；

3.1.2 二氧化氯复合消毒剂中按重量计,ClO_2气体可占复合气体的 10% 左右。

3.2 电解法二氧化氯复合消毒剂发生器设备组成:

电解法二氧化氯复合消毒剂发生器由溶盐系统、电解槽 （阴极室、阳极室）、隔膜、冷却水系统、水射器及整流配电系统等组成。

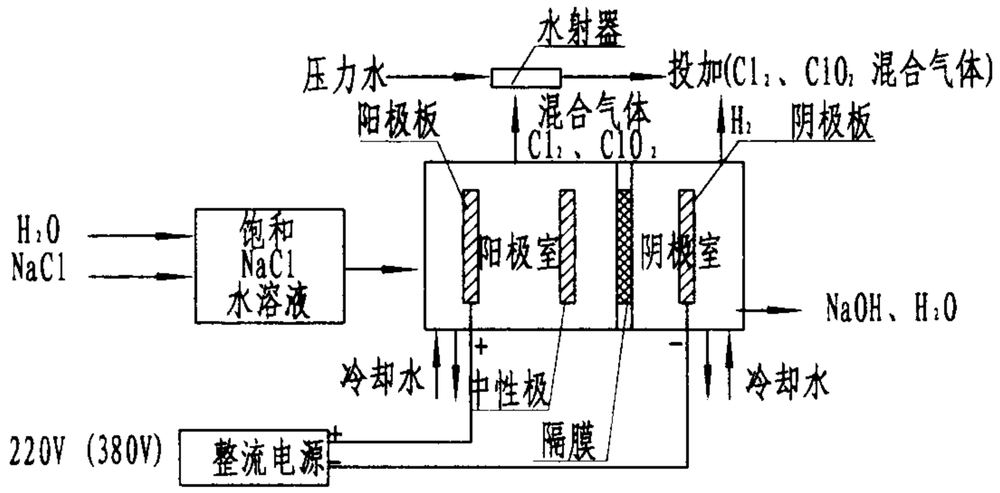

3.3 适用条件:

总说明（三）						图集号	02SS104
审核	席	校对	孔	设计	王	页	5

3.3.1 环境温度 0-40°C，空气中最大相对湿度<90%(相当于空气温度 20℃ ± 5℃)；

3.3.2 电源电压 220V ± 22V(或 380V ± 38V)，电源频率 50Hz ± 2.5Hz；

3.3.3 消毒后水中有余氯；

3.3.4 自来水作为冷却水。

3.4 主要技术参数:

3.4.1 有效氯产量：电解法二氧化氯复合消毒剂的产量用有效氯产量表示时，其数值等于设备在额定状态下工作时，每小时生产有效氯的数量，单位 g/h；

3.4.2 交流电耗：发生器在额定状态下工作时，每生成 1kg有效氯，设备整机所消耗的交流电能称为交流电耗。单位 kW·h/kg；

合格产品交流电耗一般 <13kW·h/kg；

3.4.3 盐耗：发生器在额定状态下工作时，每生成1kg有效氯所消耗 NaCl的质量为盐耗。单位 kg/kg ，合格产品盐耗一般为≤2.5kg/kg。

3.5 消毒特点:

3.5.1 消毒杀菌效果好，并有持续杀菌能力；

3.5.2 复合消毒气体随产生随使用，不宜贮存；

3.6 安装使用注意事项:

3.6.1 电解法二氧化氯复合消毒剂发生器与配电装置宜分室放置；

3.6.2 发生器阴极室应定期排碱；

3.6.3 发生器阴极室产生的氢气应排至室外，管口应远离火源，操作间应有良好的通风设施；

3.6.4 发生器旁应有给水排水设施，给水管道压力 ≥0.2MPa ，流量1－6m³/h。

3.6.5 注意设备安全接地等问题。

3.7 管理要求:

3.7.1 影响该设备产气量的因素较多，应安排经过培训的专职管理人员，保证盐水的饱和浓度，保证正常的槽电流 、槽电压及电解温度等。

3.7.2 定期检查设备关键部件 ，定期更换隔膜。

3.8 可选用的投加方法:

3.8.1 消毒液可由市政压力水经(水射器)投加在贮水池进水口处，可每日定时投加，由水池出水余氯量控制投加量 。设计人员可根据具体工程用水规律和水池容积等因素决定每日工作制和设备产氯量。

3.8.2 可在贮水池旁设循环泵，由循环泵压力水经(水射器)投加在水池循环进水口处，设计人员可根据水池容积和确定的循环时间选择设备产氯量，再根据设备产氯量选择循环泵。

3.8.3 一个工程中宜选用两台同型号发生器，可单独运行，也可以并联运行。以适应水量和季节变化引起的投加量变化。

4. 微电解消毒法 ——使用水箱自洁消毒器 ：

4.1 水箱自洁消毒器工作原理：

利用水中自有成分，通过微电解产生氧化性物质，对水箱(池)或水塔中的水进行消毒和抑菌抑藻处理，并通过循环处理使含有消毒成分的水不断地清洁水箱(池)或水塔内壁；

4.2 水箱自洁消毒器设备组成：

设备由释能循环器、控制器及能量传输电缆三部分组成；

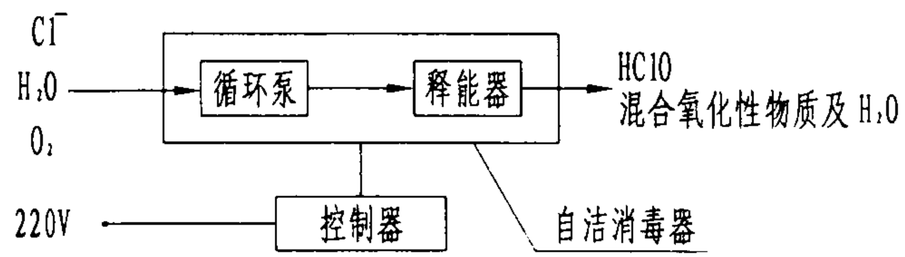

4.3 水箱自洁消毒器适用条件：

4.3.1 进水箱(池)或水塔的原水水质氯化物(Cl^-)不小于15mg/L ，其它项目应符合生活饮用水卫生标准；

4.3.2 环境温度 >5°C，空气最大相对湿度≤90%；

4.3.3 电源电压 220±22V，电源频率 50±2.5Hz；

4.4 水箱自洁消毒器主要技术参数：

4.4.1 交流电耗：

水箱自洁消毒器的交流电耗由该设备工作时的功率决定。WTS-2A型设备的最大功率 N=300W，WTS-2B型设备的最大功率 N=260W。

4.4.2 氧化性物质产量(以有效氯计)：

该产量与水中Cl^-等成分的含量有关，当 Cl^- > 15mg/L时，单台 WTS-2A 型设备的氧化性物质产量 >0.4g/h，单台 WTS-2B 型设备的氧化性物质产量 >0.3g/h；

4.5 水箱自洁消毒器消毒特点：

4.5.1 不向水中投加任何外源物质；

4.5.2 杀菌效果好，具有持续杀菌和抑菌抑藻作用；

4.5.3 对水箱(池)内壁具有一定的清洁作用；

4.5.4 可消除水箱（池）内的死水区；

4.5.5 安装使用方便。

4.6 水箱自洁消毒器安装使用注意事项：

4.6.1 自洁消毒器应放于水箱(池)底部，每台作用半径平面不大于3.0m，竖向高度不大于5.5m。单台放于中心，多台均匀布置；

4.6.2 控制器安装在干燥通风、有防雨、防水措施的墙面上，控制器底部距地面约 1.2m；控制器安装位置距水箱(池)中心距离一般应不大于 6m；

4.6.3 将自洁消毒器上的专用电缆连接至控制器；当水箱(池)水位超过自洁消毒器高度一半时，打开控制器电源开关，设备即开始工作；

4.6.4 当每日用水规律性强，且有较长时间不用水时，可由厂家编制程序定时控制水箱自洁消毒器的开机、停机。

4.7 水箱自洁消毒器管理要求：

无需专人管理，只需定期巡检；遇设备报警时通知生产厂家。

5. 其他：

5.1 本图标注尺寸均以毫米计。

5.2 消毒设备生产厂家应负责配套供货、安装、调试等事宜。

5.3 与次氯酸钠发生器及电解法二氧化氯复合消毒剂发生器连接的所有管道、管件和阀门均采用耐腐蚀材质。

5.4 次氯酸钠发生器及电解法二氧化氯复合消毒剂发生器需安装在专用设备间，设备间内设一贮盐池，其材质应耐腐蚀，具体尺寸由设计人员根据所选设备规格及贮盐时间自行设计。

6. 本图参编单位为北京恩菲水工业有限公司。

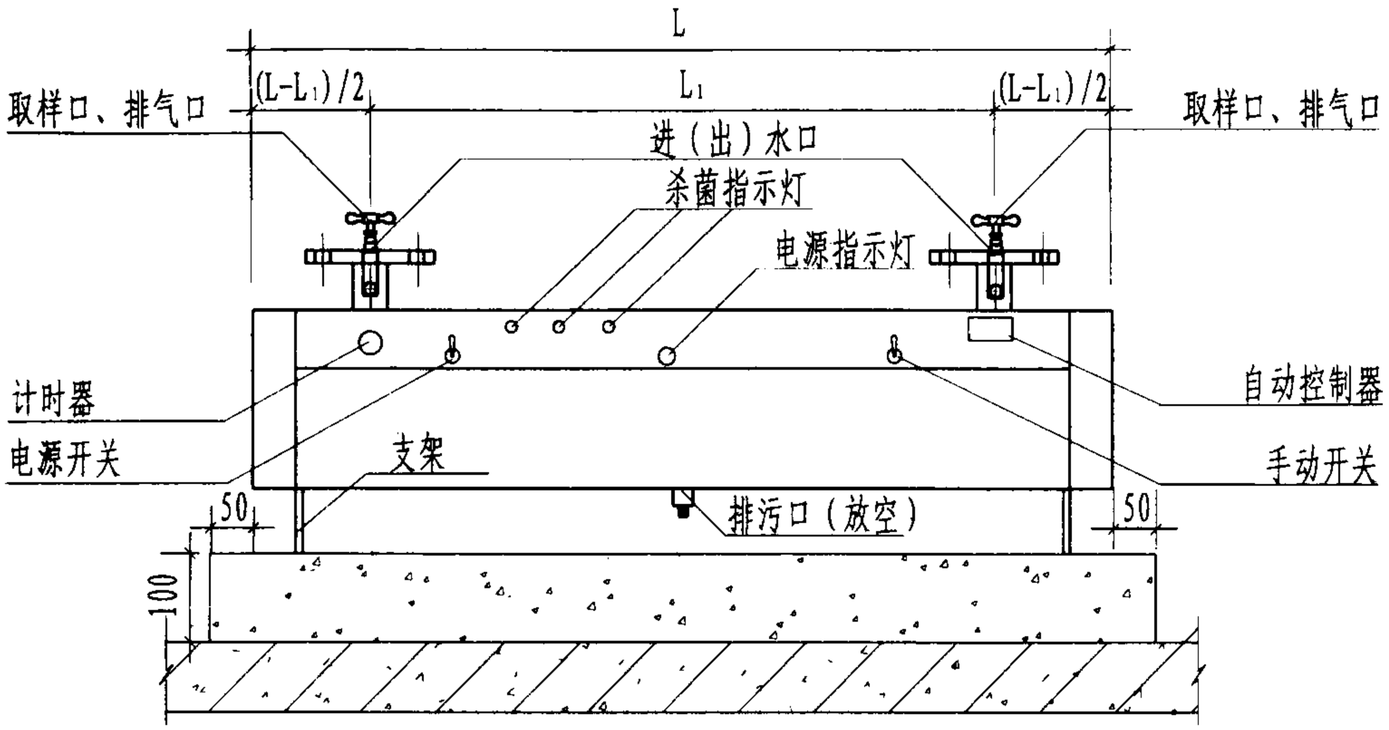

立面图

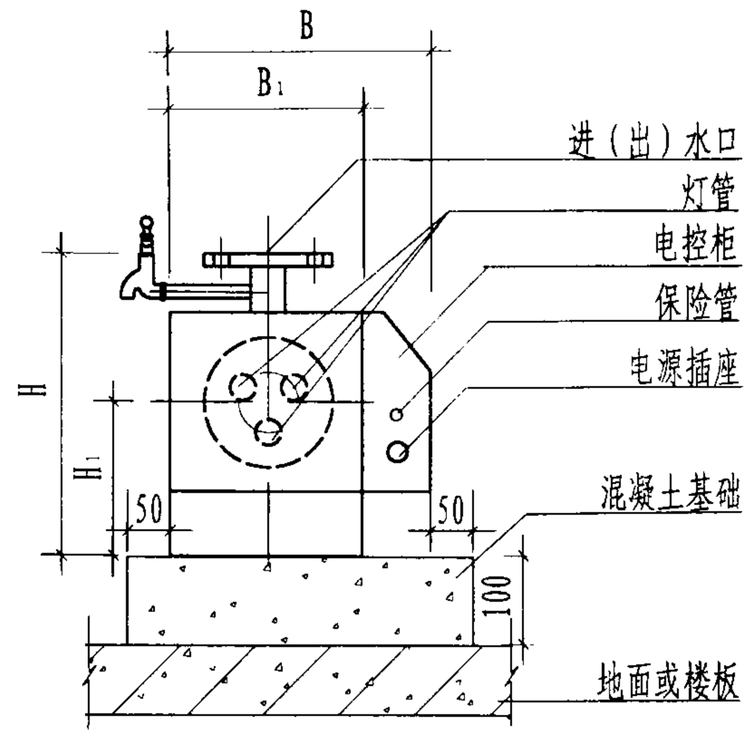

侧面图

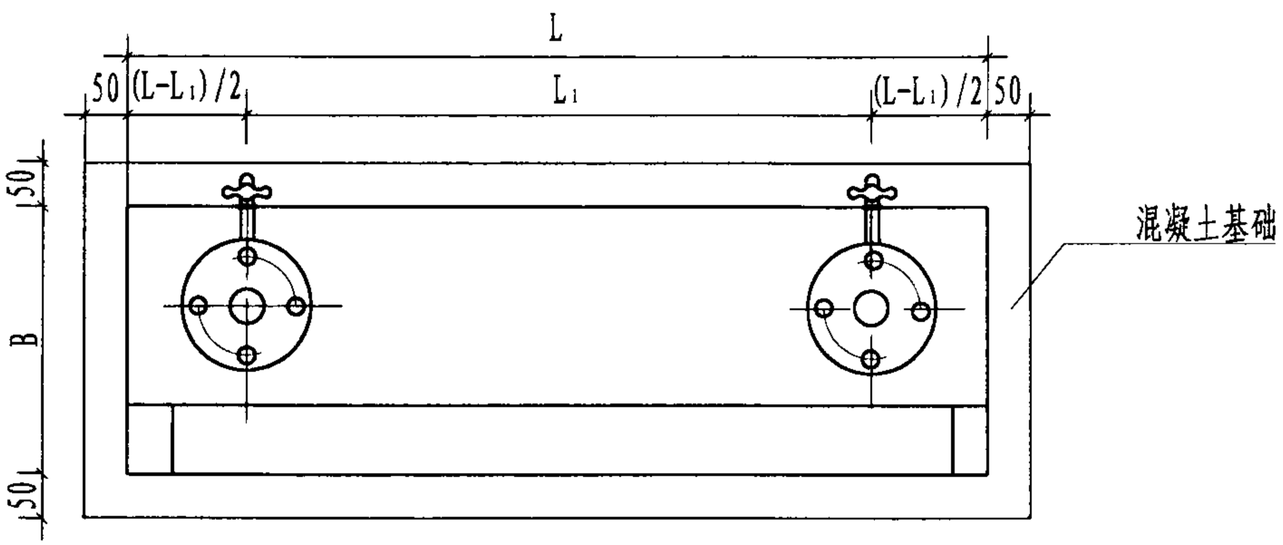

平面图

说明：1. 进出水方向可任意互换。

2. 图中未标注尺寸详见有关生产厂家产品样本。

紫外线消毒器（上向式）						图集号	02SS104
审核	[illegible]	校对	[illegible]	设计	[illegible]	页	8

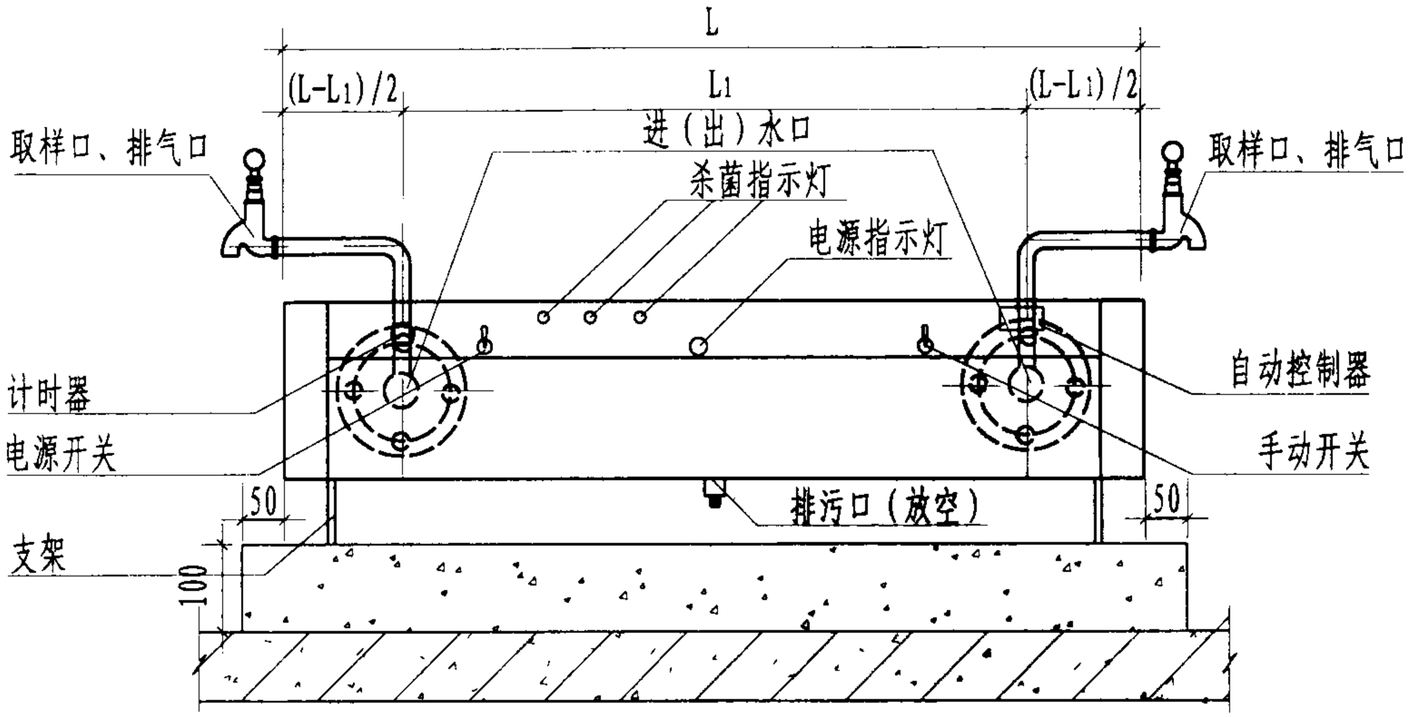

立面图

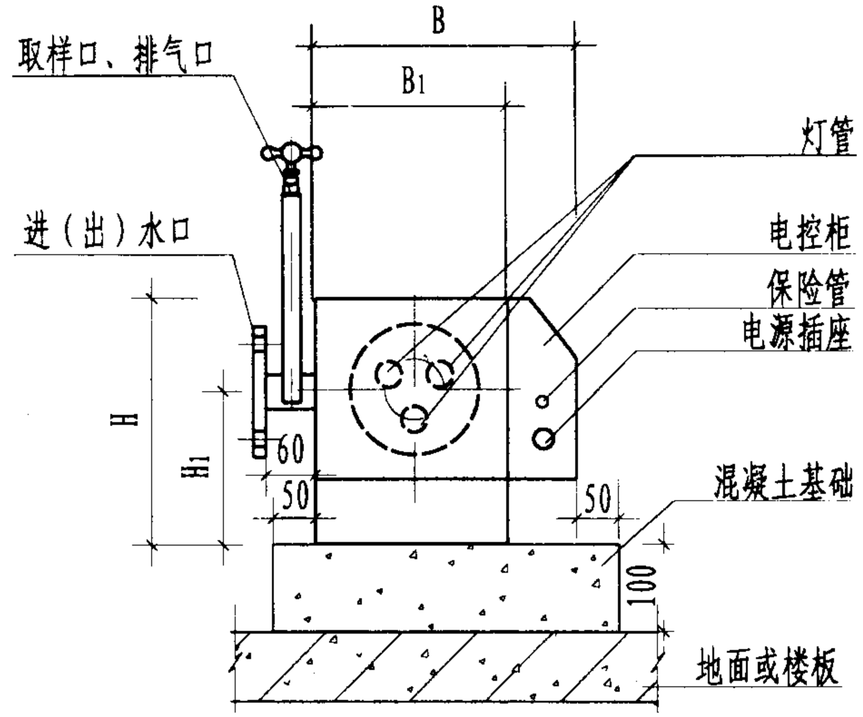

侧面图

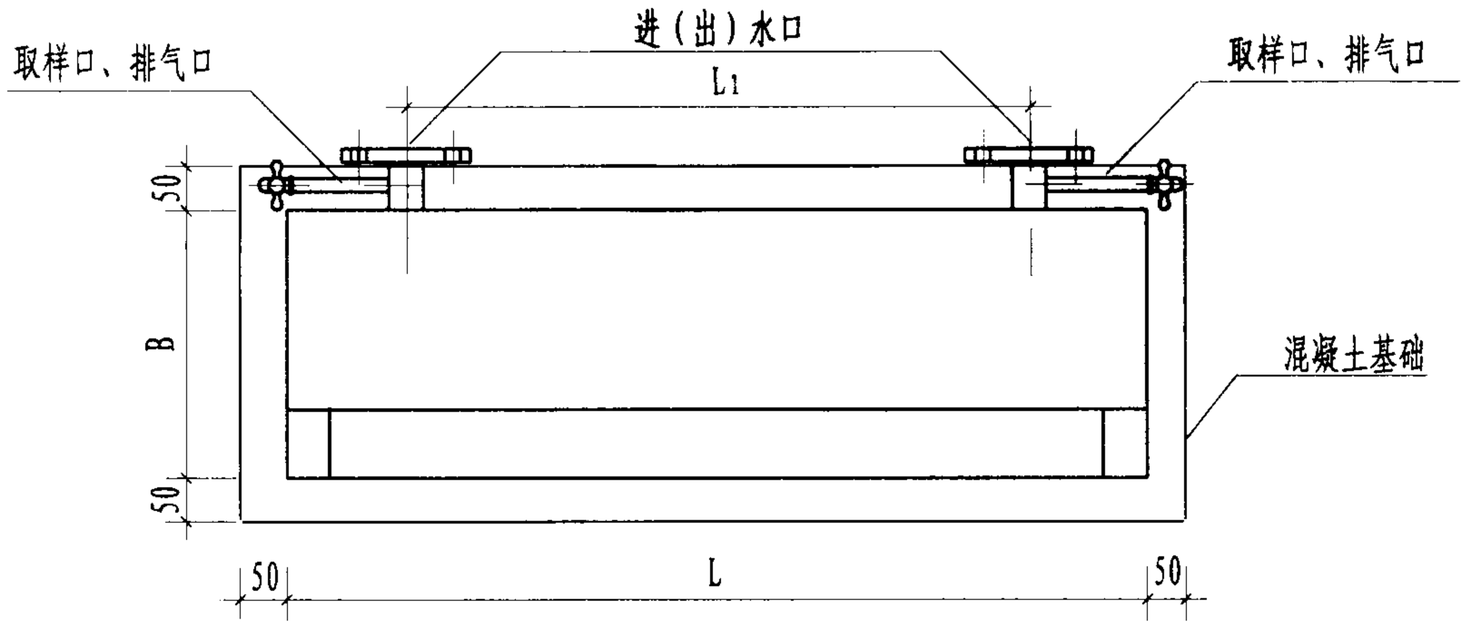

平面图

说明：图中未标注尺寸详见有关生产厂家样本。

紫外线消毒器（侧向式）						图集号	02SS104
审核	[illegible]	校对	[illegible]	设计	[illegible]	页	9

紫外线消毒器规格及性能

灯管根数（根）	推荐消毒水流量（m^3/h）	工作压力（MPa）	推荐进(出)水管径（mm）	总功率（W）	电源电压（V）	备注
1	≤1	≤0.60	DN20	30	220	灯管30W/根
3	≤3	≤0.60	DN25	90	220	
5	≤6	≤0.60	DN32	150	220	
6	≤8	≤0.60	DN40	180	220	
7	≤10	≤0.60	DN50	210	220	
9	≤12	≤0.60	DN50	270	220	
11	≤16	≤0.60	DN65	330	220	

注：1. 此表按产品标准推荐，与各厂家产品说明书不同。
2. 此表数据为未抛光铝合金筒体的紫外线消毒设备的数据。

紫外线消毒器安装尺寸表（一）

厂家	型号	L	L_1	B	B_1	H	H_1
天津市净化设备厂	UV-1	970	640	230	/	400	/
	UV-3	970	640	230	/	400	/
	UV-5	970	640	230	/	400	/
	UV-6	1115	640	230	/	470	/
	UV-7	1115	640	230	/	470	/
北京同力紫光机械设备制造有限公司	TLZX1-30	(965)	(680)	/	(100)	(180)	(80)
	TLZX3-30	(965)	(680)	(325)	(200)	(315)	(168)
	TLZX5-30	(965)	(680)	(325)	(200)	(425)	(195)
	TLZX7-30	(965)	(680)	(325)	(200)	(445)	(215)
北京奥创环保设备有限公司	OX3T-30×1	1005 (1005)	825 (825)	150 (175)	/	200 (170)	(125)
	OX3T-30×3	1005 (1005)	732 (732)	265 (315)	/	345 (305)	(200)
	OX3T-30×5	1005 (1005)	732 (732)	315 (370)	/	395 (345)	(225)
	OX3T-30×7	1005 (1005)	732 (732)	340 (400)	/	425 (375)	(235)
	OX3T-30×9	1005 (1005)	702 (702)	370 (430)	/	470 (390)	(245)
	OX3T-30×10	1005 (1005)	700 (700)	370 (455)	/	470 (390)	(245)

注：括号内数值为侧向式消毒器尺寸。

紫外线消毒器安装尺寸表(二)

厂家	型号	L	L_1	B	B_1	H	H_1
北京智通建筑设备厂	SZX-1	1050	/	250	/	350	/
	SZX-3	1050	/	330	/	380	/
	SZX-5	1150	/	450	/	500	/
	SZX-6	1050	/	330	/	380	/
北京融洋技术研究所	DCⅠ-30	(1005)	(703)	(268)	(182)	(380)	(190)
	DCⅢ-30	(1005)	(703)	(268)	(182)	(380)	(190)
	DCⅥ-30	(1005)	(703)	(352)	(252)	(440)	(224)
	DCⅦ-30	(1005)	(702)	(380)	(282)	(490)	(240)
北京天宇平和科技开发有限公司	ZCL30-1	945	700	155	/	220	/
	ZCL30-3	945	700	195	/	300	/
	ZCL30-5	945	700	215	/	300	/
	ZCL30-7	945	700	245	/	320	/

注：括号内数值为侧向式消毒器尺寸。

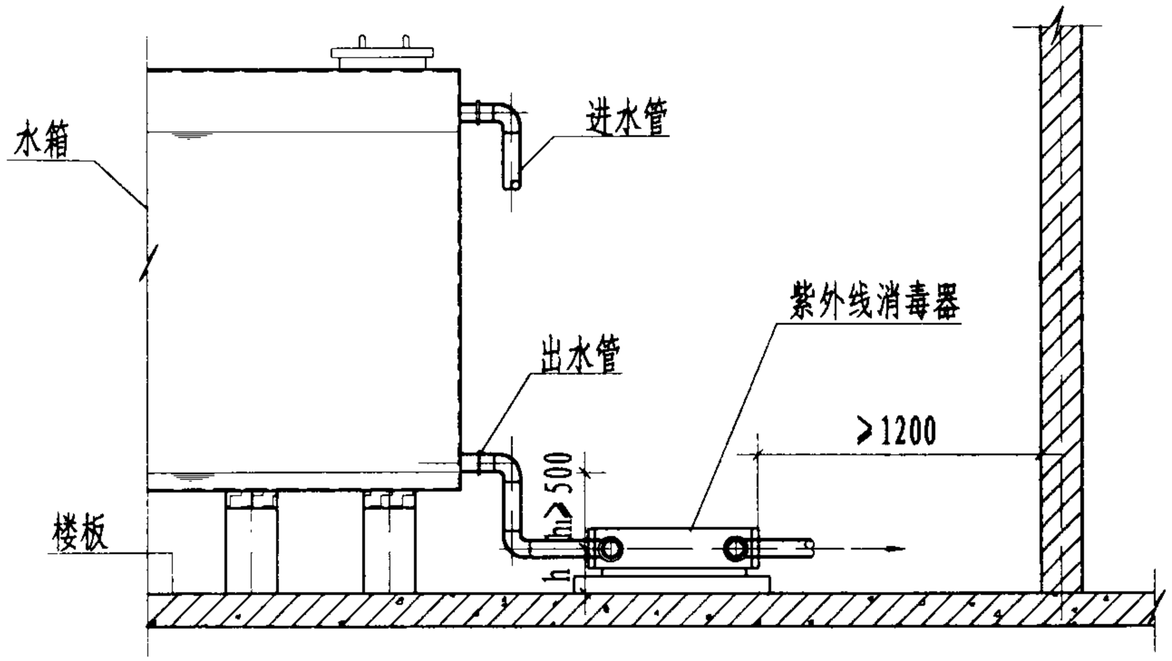

1-1剖面图

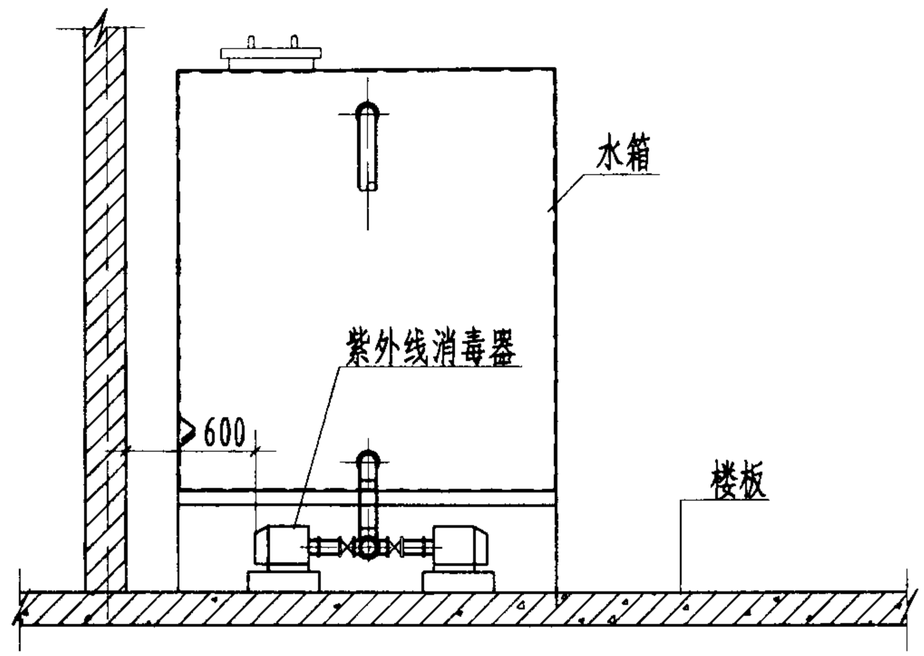

2-2剖面图

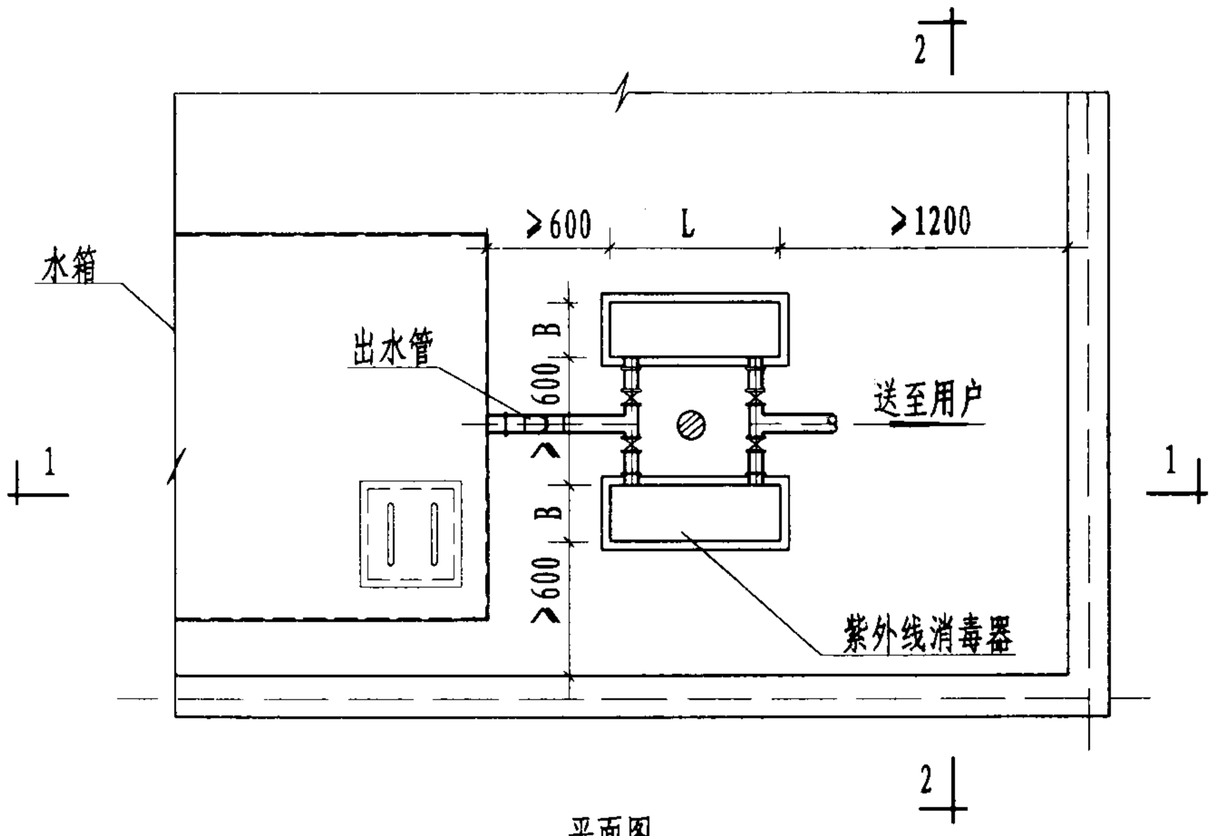

平面图

说明：1.二次供水采用高位水箱时，紫外线消毒器应安装在水箱出水管上。

2.本图为侧向式紫外线消毒器的安装图，也可使用上向式紫外线消毒器。

3.h可根据消毒器实际进出水管位置定。

紫外线消毒器安装图（一）				图集号	02SS104
审核	校对	设计		页	13

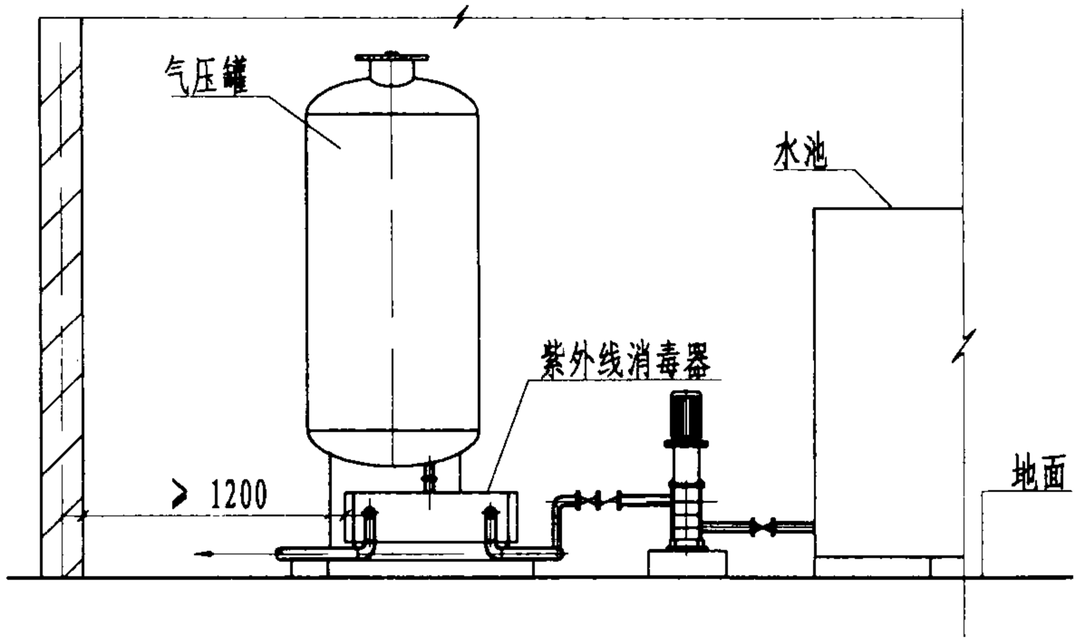

1-1 剖面图

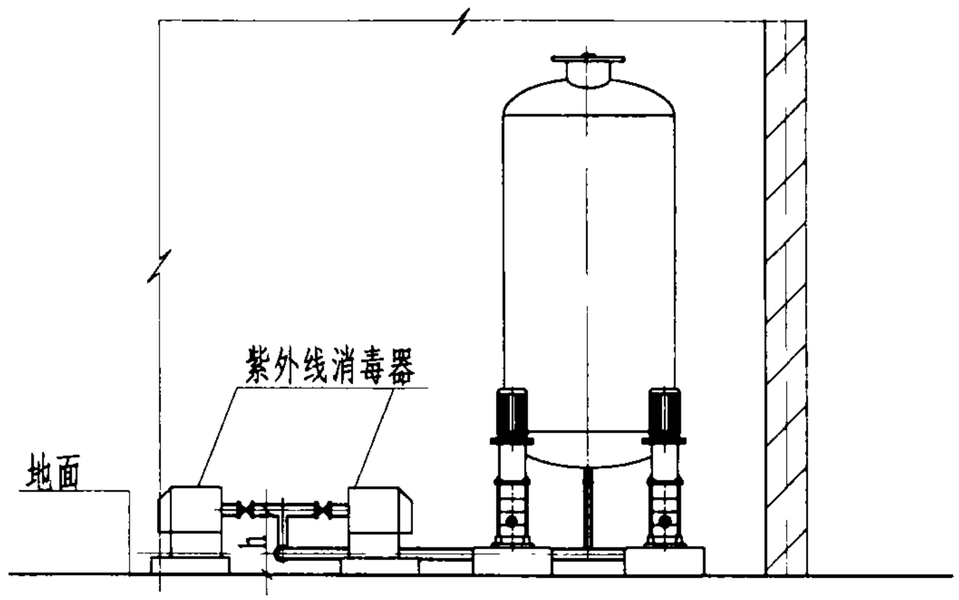

2-2 剖面图

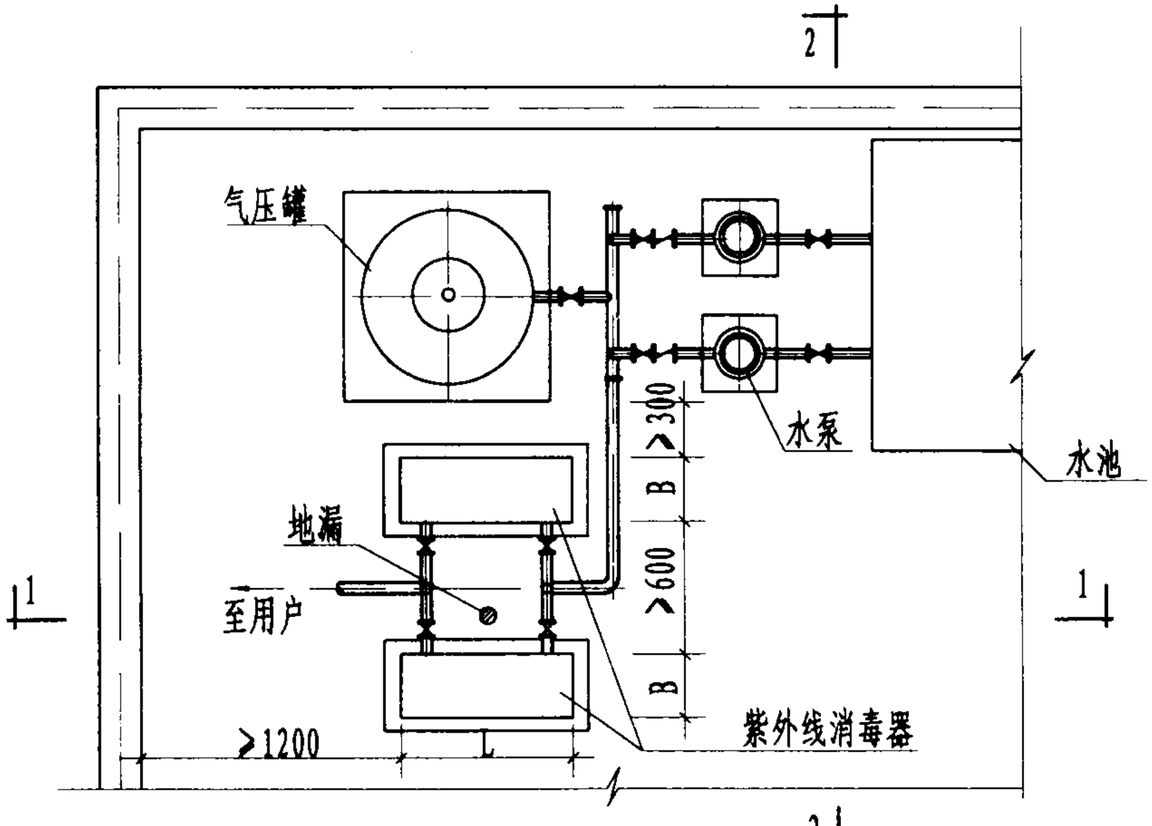

平面图

说明:

1. 二次供水采用气压供水时,紫外线消毒器应安装在气压罐出水总管上。
2. 本图为侧向式紫外线消毒器的安装图，也可使用上向式紫外线消毒器。
3. 紫外线消毒器安装高度h由设计选用人员根据设备情况自定。

紫外线消毒器安装图（二）				图集号	02SS104
审核	邹礼	校对	何乐	设计	郑纳新	页	14

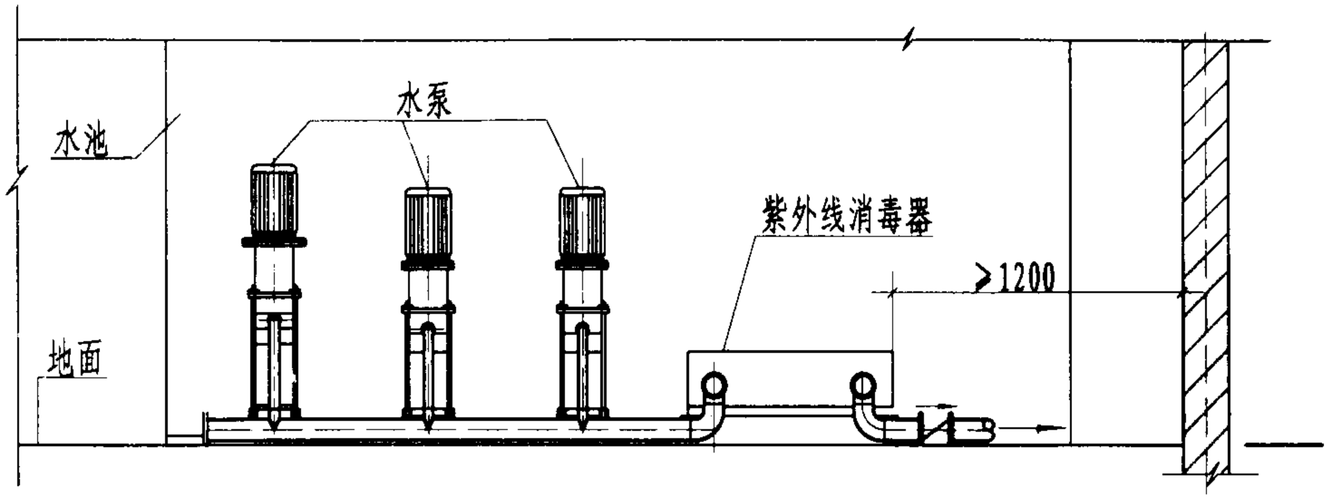

1-1 剖面图

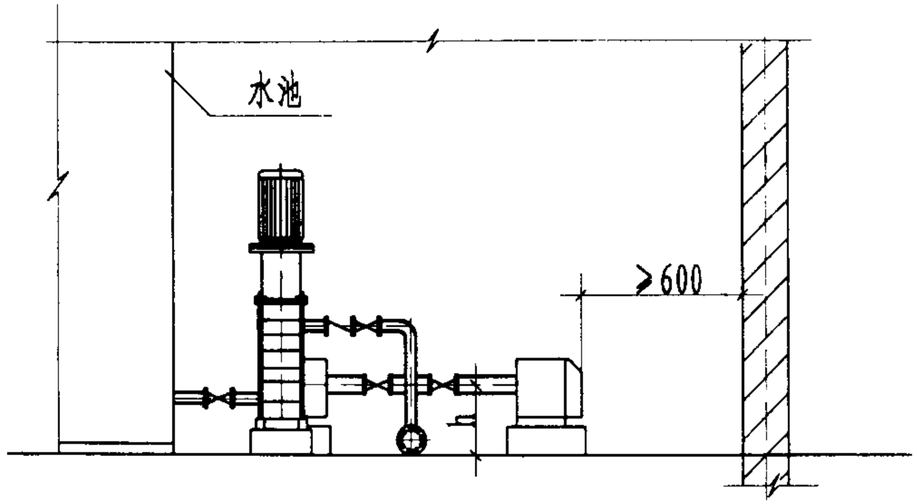

2-2剖面图

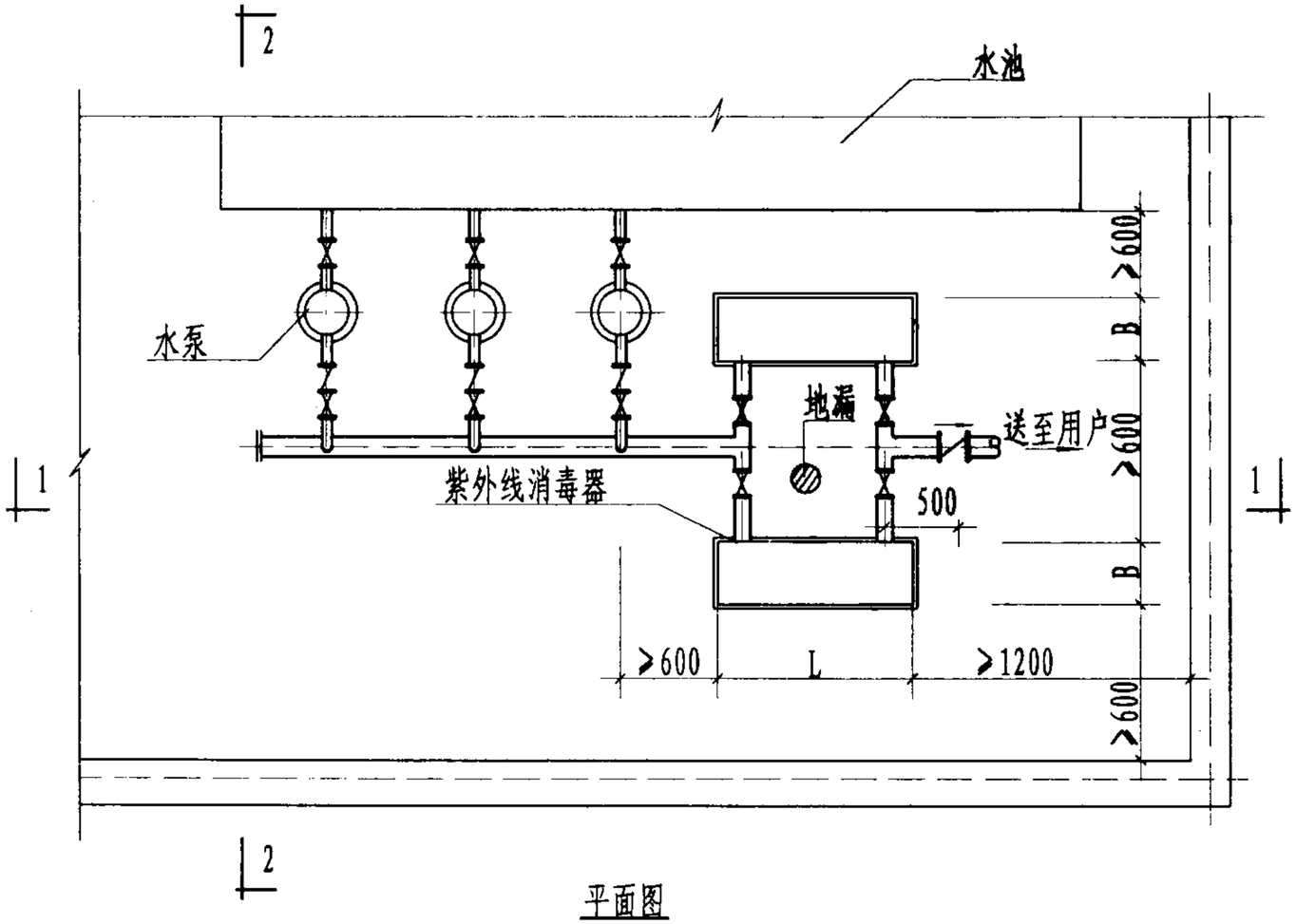

平面图

说明:

1. 二次供水采用水泵从水池吸水向管网供水时，紫外线消毒器可安装在水泵出水总管上，并在出水管安装缓闭逆止阀。
2. 本图为侧向式紫外线消毒器的安装图，也可使用上向式紫外线消毒器。
3. 紫外线消毒器安装高度h由设计选用人员根据设备情况自定。

紫外线消毒器安装图（三）					图集号	02SS104
审核	许祀	校对	孔何	设计	郭维	页	15

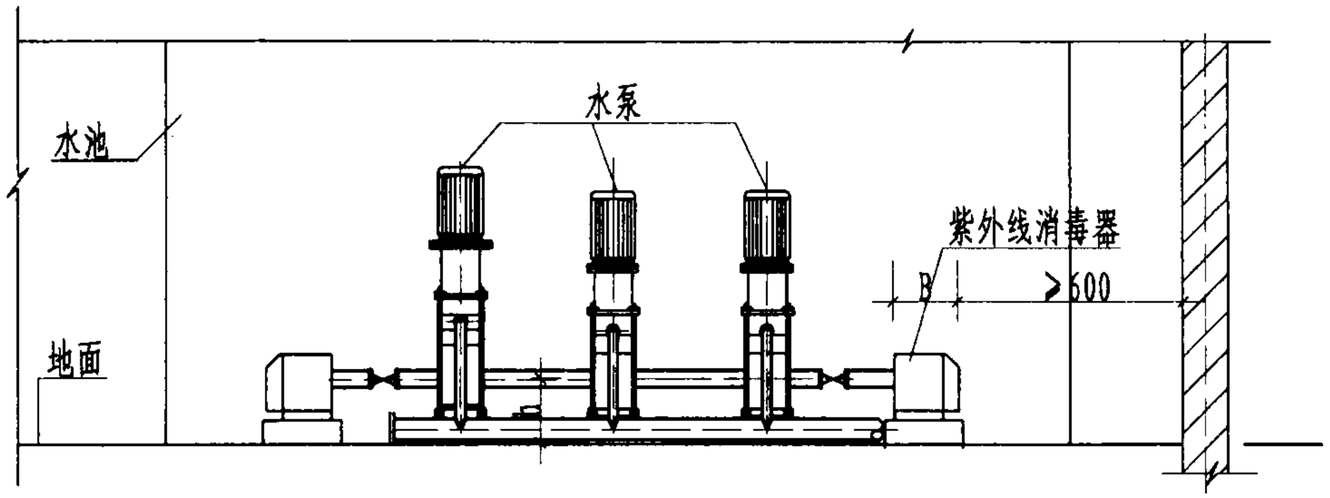

1-1 剖面图

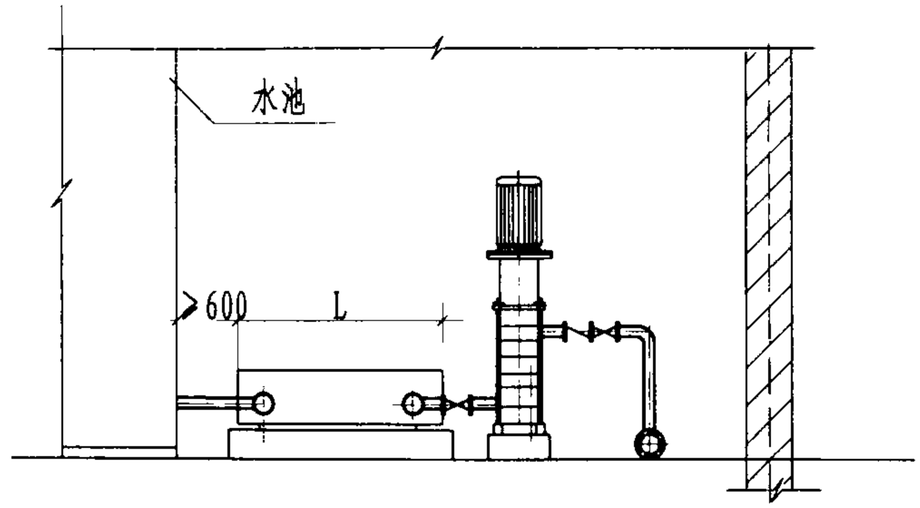

2-2剖面图

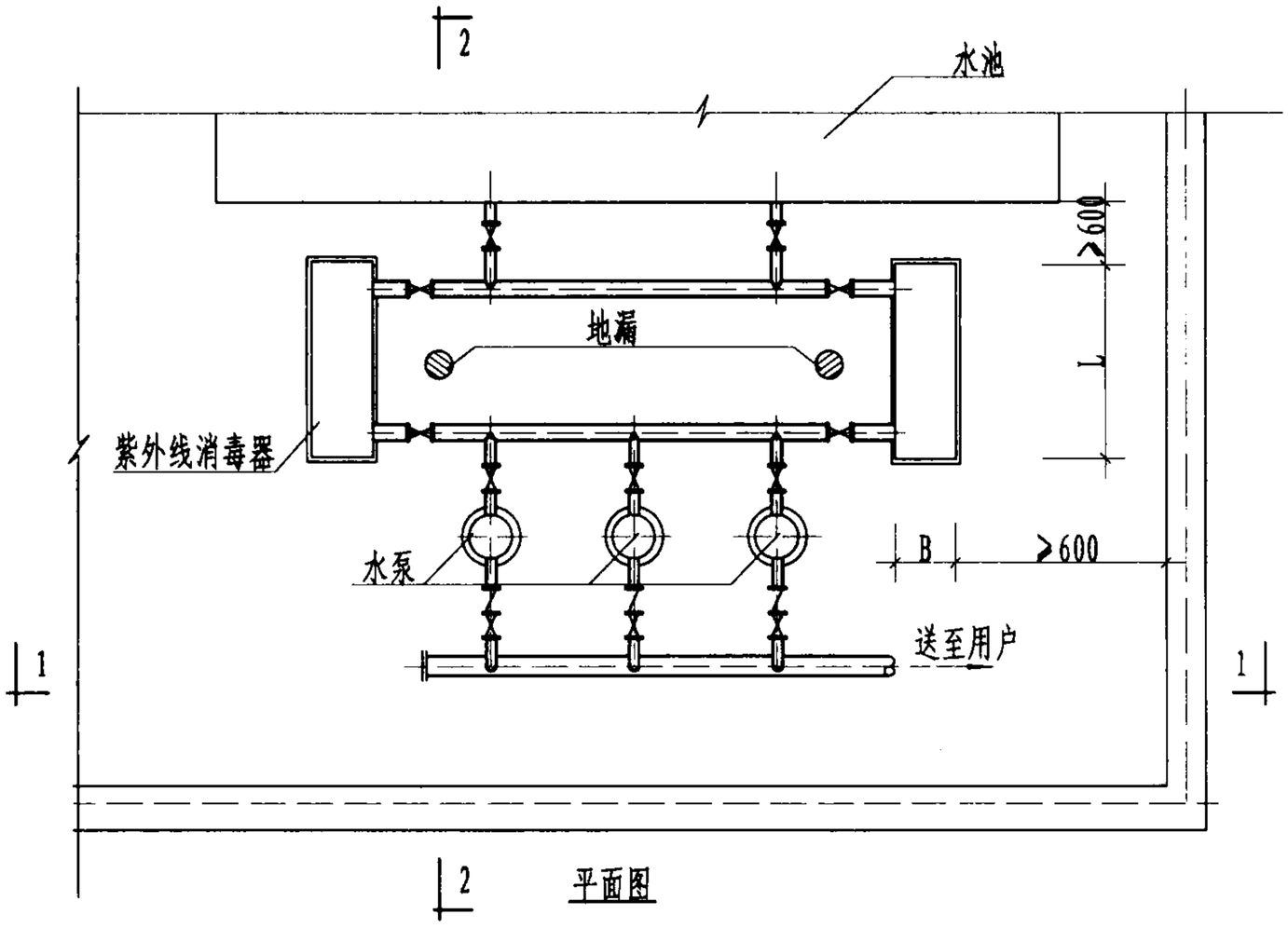

平面图

说明：

1. 二次供水采用水泵从水池吸水向管网供水时，当水泵为灌入启动时，紫外线消毒器可安装在水泵吸水管上。
2. 本图为侧向式紫外线消毒器的安装图，也可使用上向式紫外线消毒器。
3. 紫外线消毒器安装高度h由设计选用人员根据设备情况自定。

紫外线消毒器安装图（四）						图集号	02SS104
审核	张沈	校对	孔何兵	设计	赵纯子	页	16

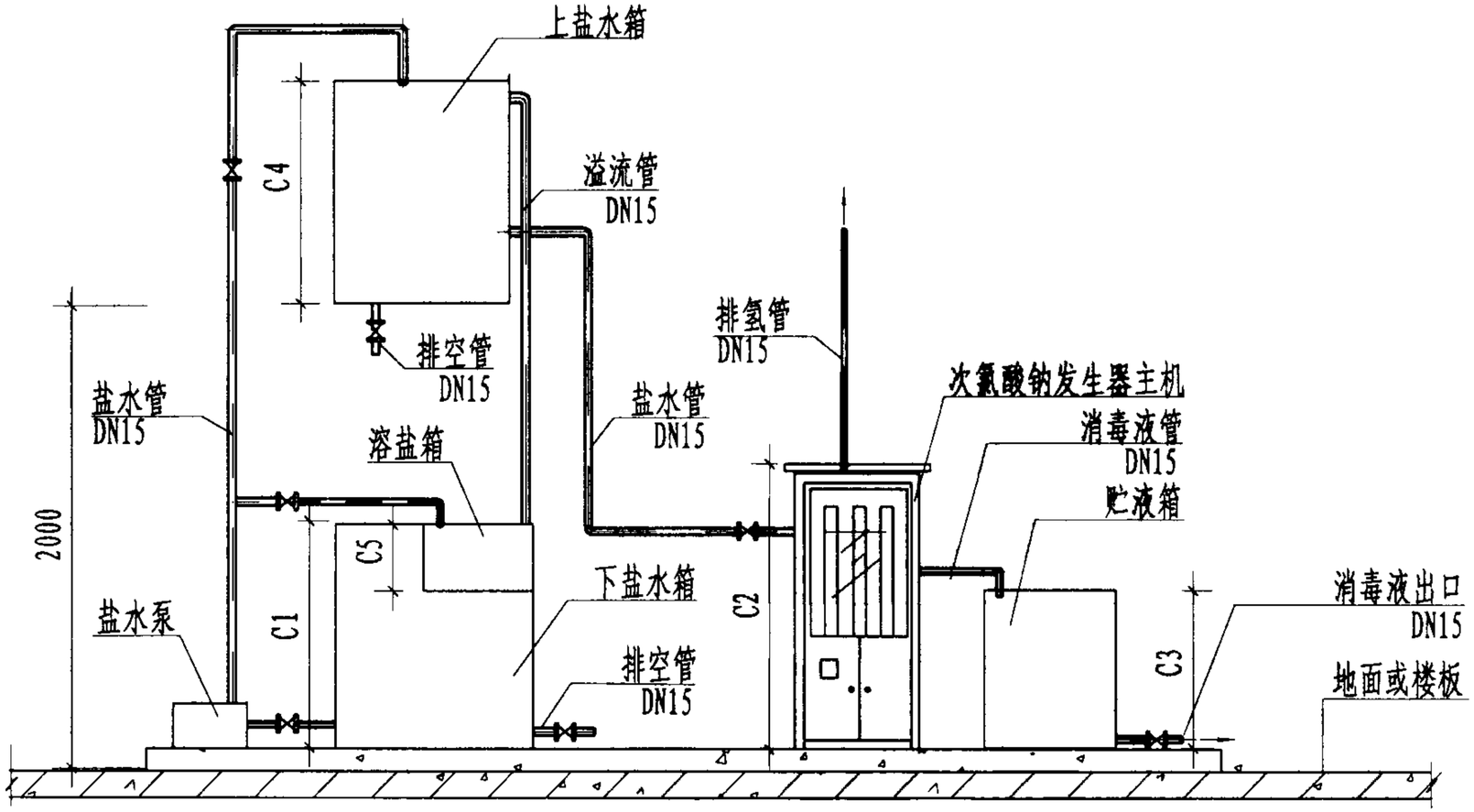

立面图

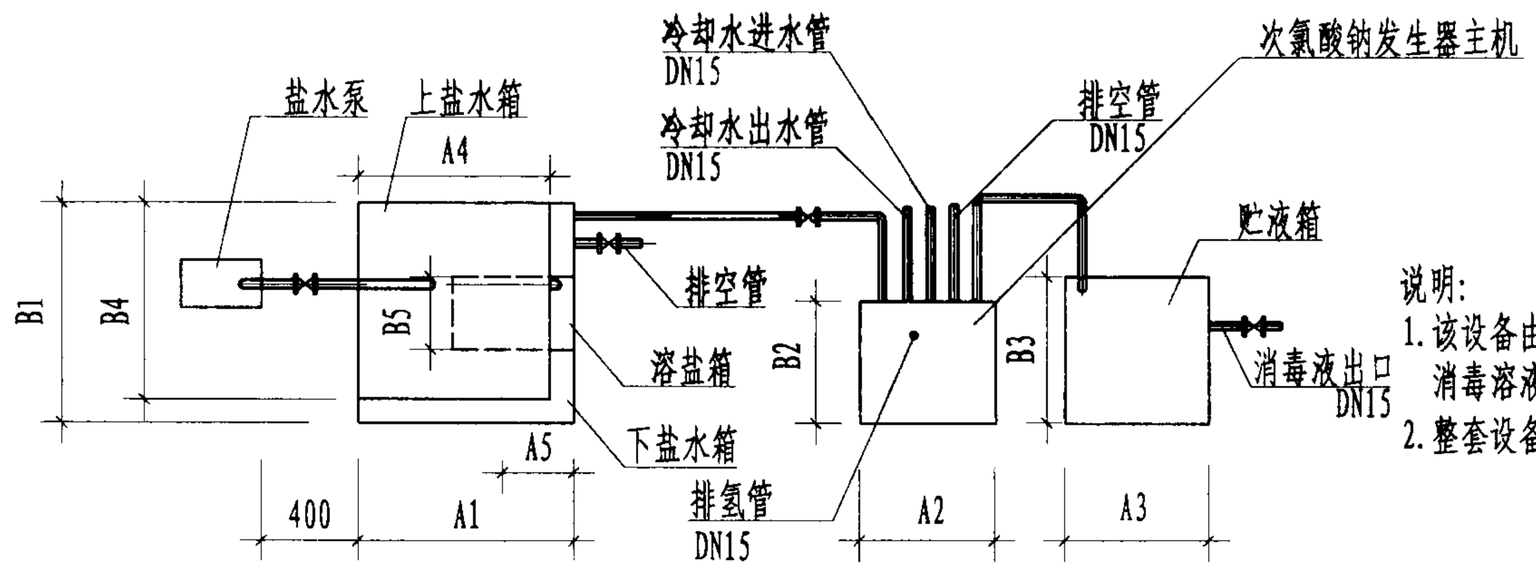

平面图

说明:

1. 该设备由电解槽、次氯酸钠发生器主机、电控柜、溶盐装置、次氯酸钠消毒溶液贮箱、盐水系统、冷却水系统等组成。
2. 整套设备包括连接管道由设备厂家提供。具体布置由设计人员定。

次氯酸钠发生器（分体式）						图集号	02SS104
审核	张祀	校对	孔何贵	设计	郝纯子	页	17

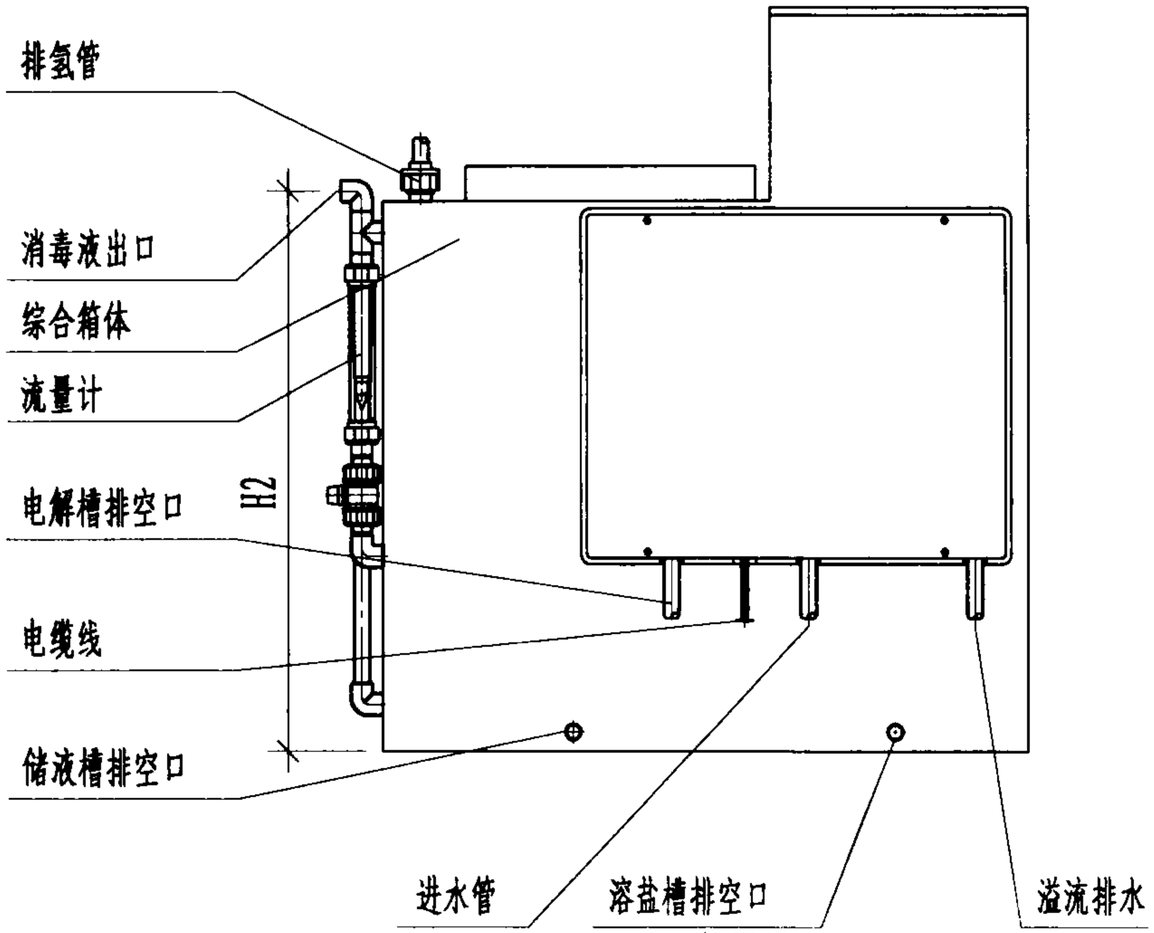

立面图

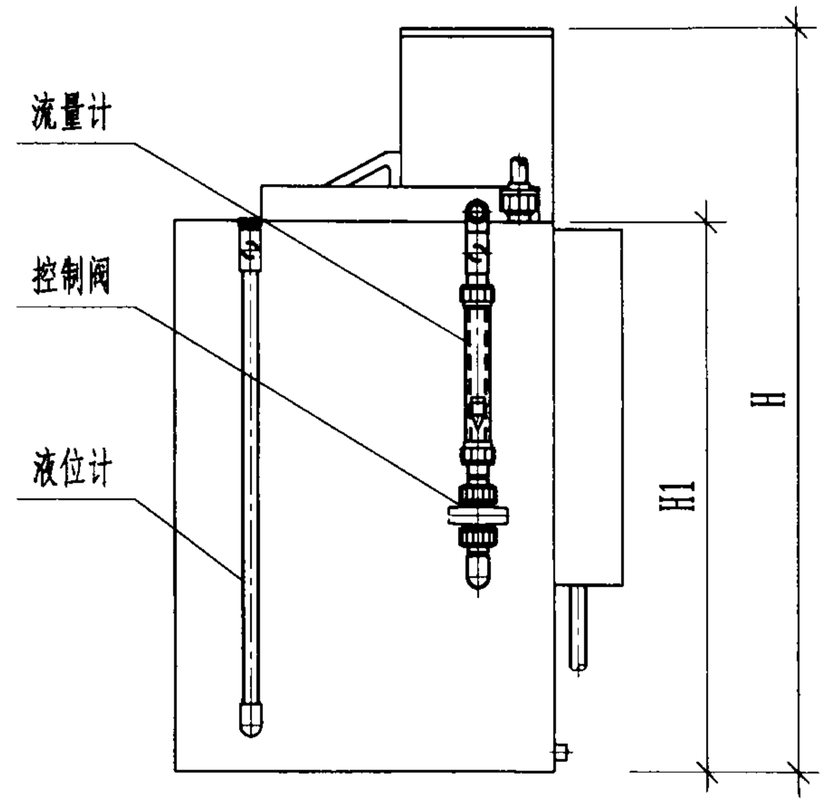

侧面图

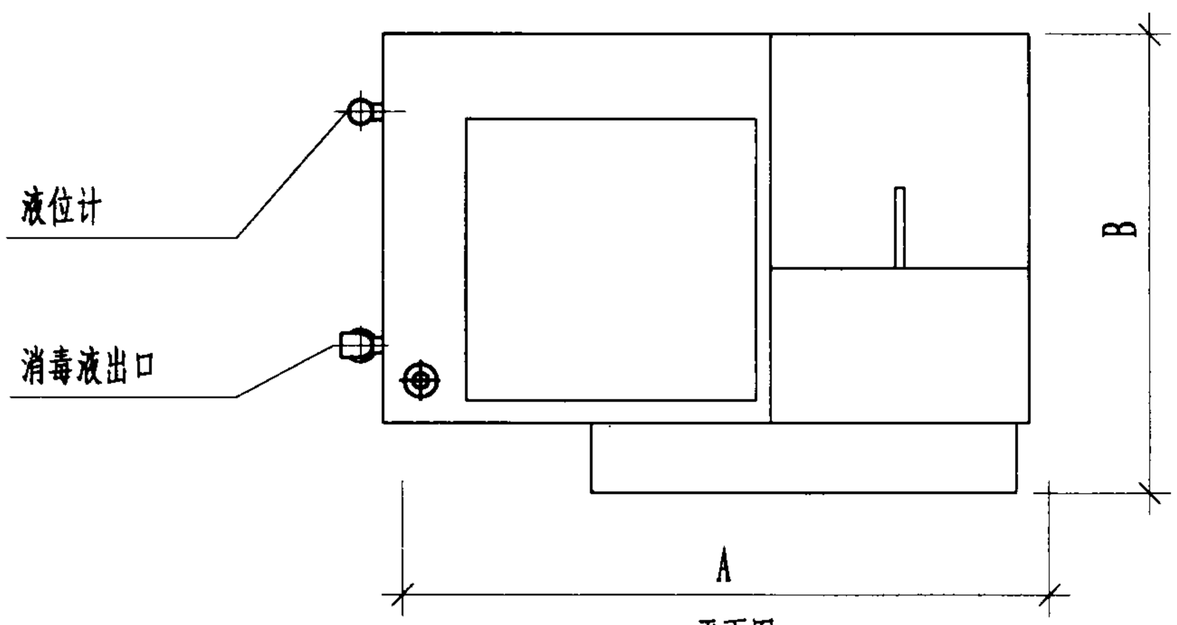

平面图

说明:

1. 本设备为溶盐箱、电解槽、储液箱、投药泵一体式装置。投药泵可安装在设备内也可安装在设备外，本图按投药泵在设备内绘制。投药泵由设备厂家提供。
2. 发生器所有接管公称直径均为15mm。
3. 发生器另配电控柜。

次氯酸钠发生器（一体式）						图集号	02SS104
审核	郭北	校对	孙何生	设计	邱佳	页	18

分体式次氯酸钠发生器规格及性能

次氯酸钠产量 (g/h)	次氯酸钠溶液		电解槽			电源电压 (V)	额定功率 (W)	整流电源		盐水浓度 (%)	运行方式	设备参考重量 (kg)		
	溶液流量 (1/h)	有效氯浓度 (g/1)	电解电压 (V)	电解电流 (A)	电解管数 (支)			输出电压 (V)	输出电流 (A)			发生器	溶盐装置	电控柜
50	6	8.0-9.5	4	25	1	220	550	8	25	3-4	连续	35	40	30
100	12	8.0-9.5	8	50	2	220	1200	8	50	3-4	连续	65	60	60
200	24	8.0-9.5	16	100	4	220	1700	8	100	3-4	连续	70	65	65
300	36	8.0-9.5	16	150	4	380	2200	8	150	3-4	连续	85	70	80

一体式次氯酸钠发生器规格及性能

次氯酸钠产量 (g/h)	次氯酸钠溶液		电解槽			电源电压 (V)	额定功率 (W)	整流电源		盐水浓度 (%)	运行方式	设备参考重量 (kg)	
	溶液流量 (1/h)	有效氯浓度 (g/1)	电解电压 (A)	电解电流 (V)	电解组数 (个)			输出电压 (V)	输出电流 (A)			综合槽体	电控柜
100	12	8.0-9.5	5	100	1	220	600	5	100	3-4	连续	220	48
200	24	8.9-9.5	10	100	2	220	1200	10	100	3-4	连续	250	52
300	36	8.5-9.5	15	100	3	220	1800	15	100	3-4	连续	280	55

注：额定功率以各厂家产品样本为准。

分体式次氯酸钠发生器安装尺寸表

厂家	型号	下盐水箱(mm)			主机尺寸(mm)			贮液箱(mm)			上盐水箱(mm)			溶盐箱(mm)			电控柜(mm)		
		A1	B1	C1	A2	B2	C2	A3	B3	C3	A5	B5	C5	A6	B6	C6	W1	W2	W3
湖南卫生工程研究所	ST103-100	700	700	1000	400	360	1100	400	360	1100	700	700	800	500	300	300	340	250	460
	ST103-200	900	900	1000	550	470	1200	600	600	600	800	800	1000	500	300	300	340	250	460
	ST103-300	900	900	1000	570	500	1250	600	600	600	800	800	1000	500	300	300	500	360	930

一体式次氯酸钠发生器安装尺寸表

厂家	型号	主机尺寸(mm)					电控柜(mm)		
		A	B	H	H1	H2	W1	W2	W3
北京中环建科技有限责任公司	ZHS-100	850	500	960	710	725	570	410	870
	ZHS-200	900	500	1000	710	725	570	410	870
	ZHS-300	950	550	1050	740	755	570	410	870
北京朗泽环境技术开发有限公司	HL-50	600	600	1000	/	/	400	400	250
	HL-100	800	600	1000	/	/	450	600	700
	HL-200	1100	670	1200	/	/	450	600	700
	HL-300	1300	670	1200	/	/	450	600	700

注：具体尺寸以设备厂家现货为准。

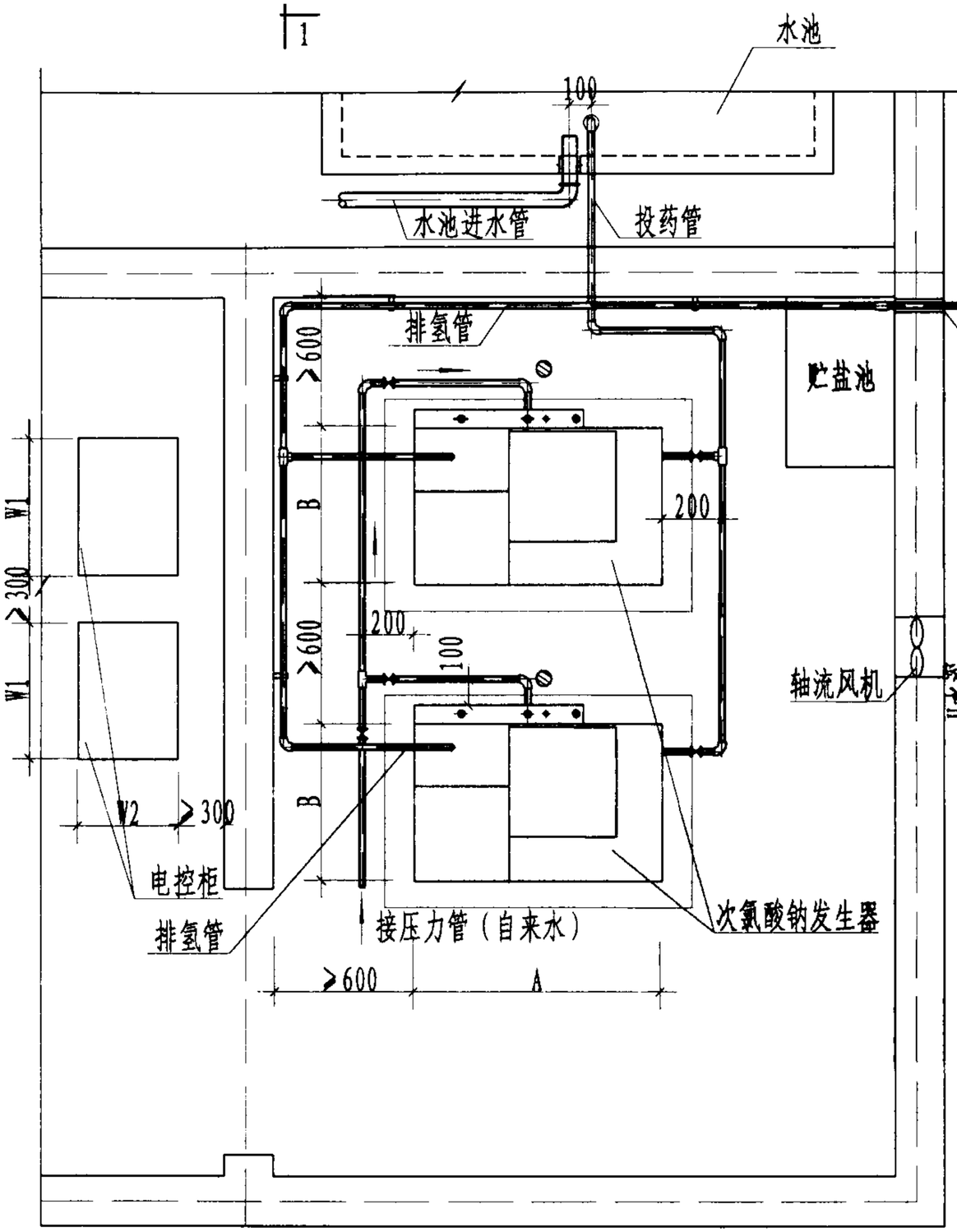

平面图

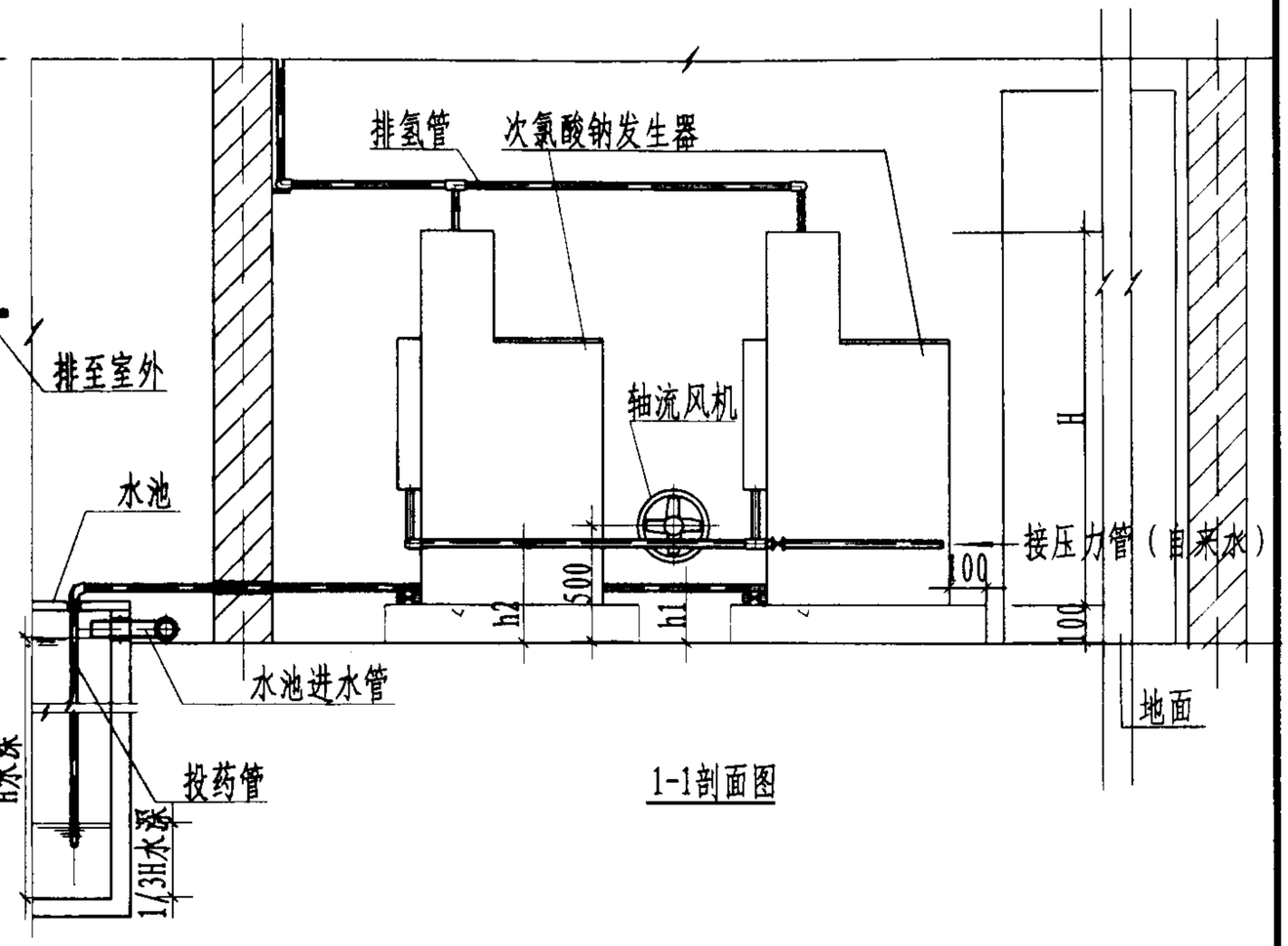

1-1剖面图

说明：1. 次氯酸钠发生器消毒液可重力投加在水池进水口处。投药口插入水池水面以下的深度≥2/3H水深。

2. 消毒器需安装在专用设备间内，设备间内设一贮盐池并设置排水及通风设施。消毒器的排氢管需从高处排出室外，消毒器的冷却水管、排空管排水均排入设备间内排水设施。通风设施可选用轴流风机，将其安装在设备间外墙上，中心距室内地面500mm的位置上。

3. h1、h2高度可由设计人员自定。

4. 本图为一体式次氯酸钠发生器的安装图，也可使用分体式次氯酸钠发生器。

次氯酸钠发生器安装图（一）					图集号	02SS104
审核	许纪	校对	孔何章	设计	郭纳辛	页	21

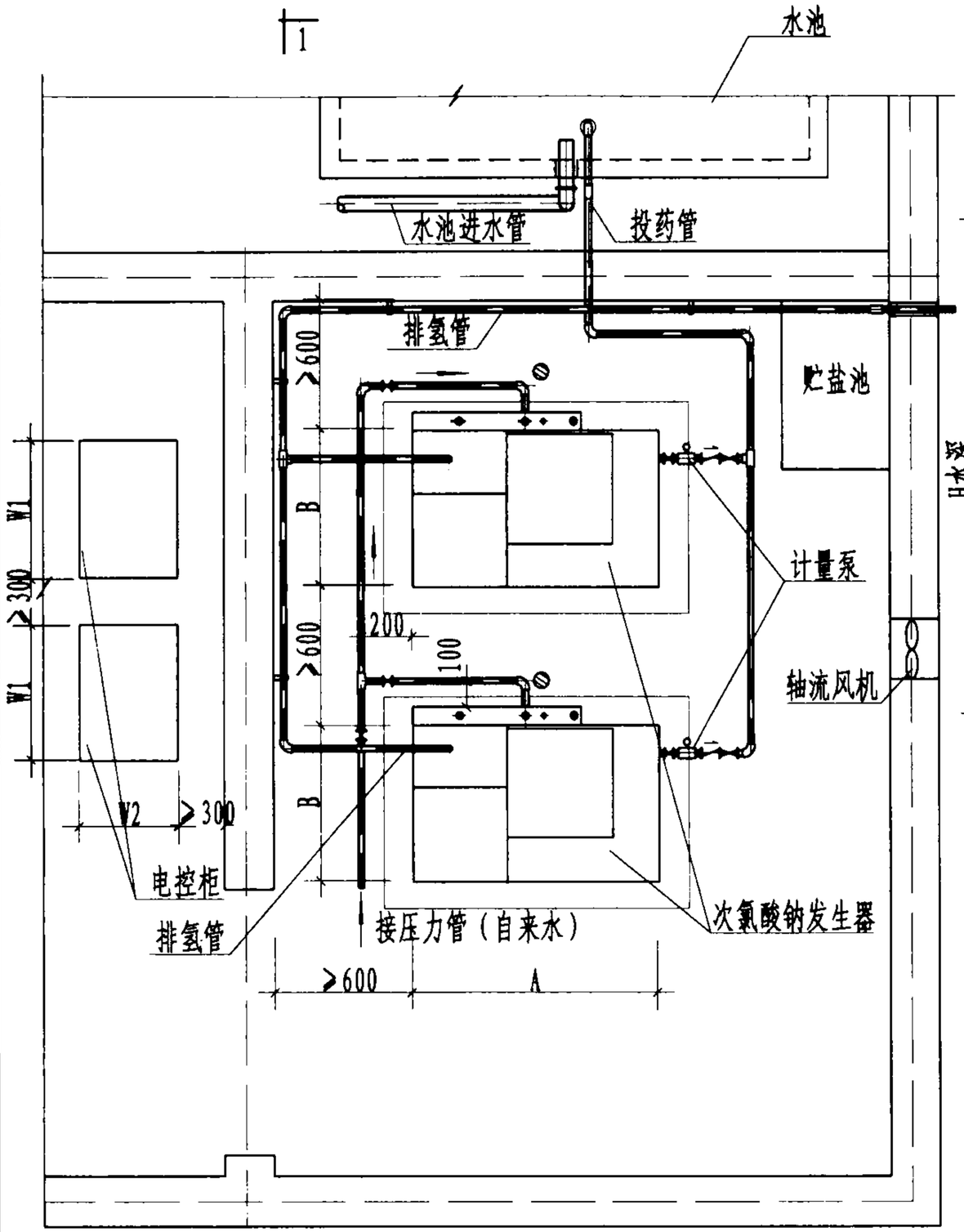

平面图

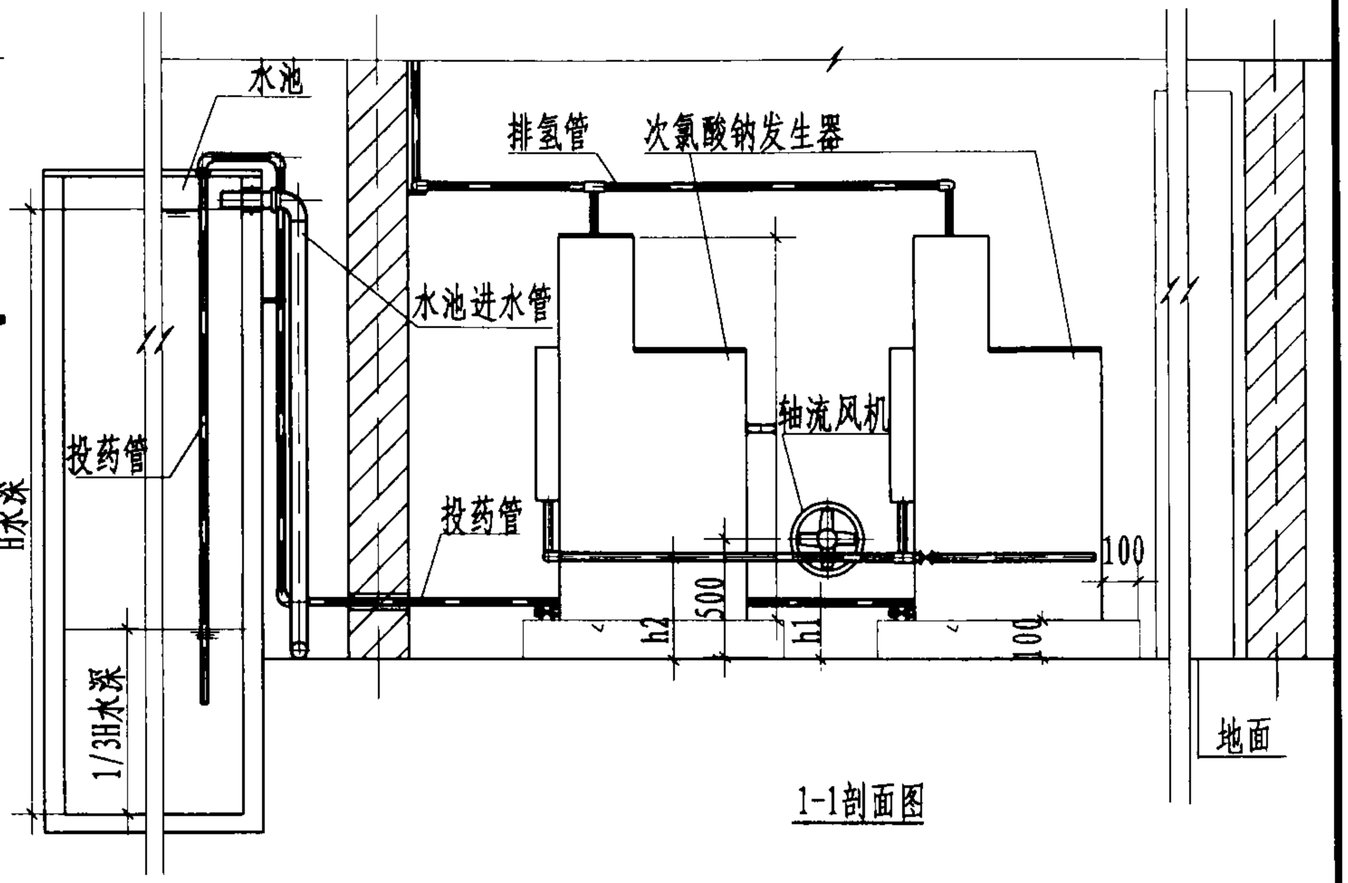

1-1剖面图

说明：1. 次氯酸钠发生器消毒液可采用计量泵投加在水池进水口处，投药口插入水池水面以下的深度≥2/3H水深。

2. 消毒器需安装在专用设备间内，设备间内设一贮盐池并设置排水及通风设施。消毒器的排氢管需从高处排出室外，消毒器的冷却水管、排空管排水均排入设备间内排水设施。通风设施可选用轴流风机，将其安装在设备间外墙上，中心距室内地面500mm的位置上。

3. h1、h2高度可由设计人员自定。

4. 本图为一体式次氯酸钠发生器的安装图，也可使用分体式次氯酸钠发生器。

次氯酸钠发生器安装图（二）						图集号	02SS104
审核	李光	校对	孔何	设计	郭纬	页	22

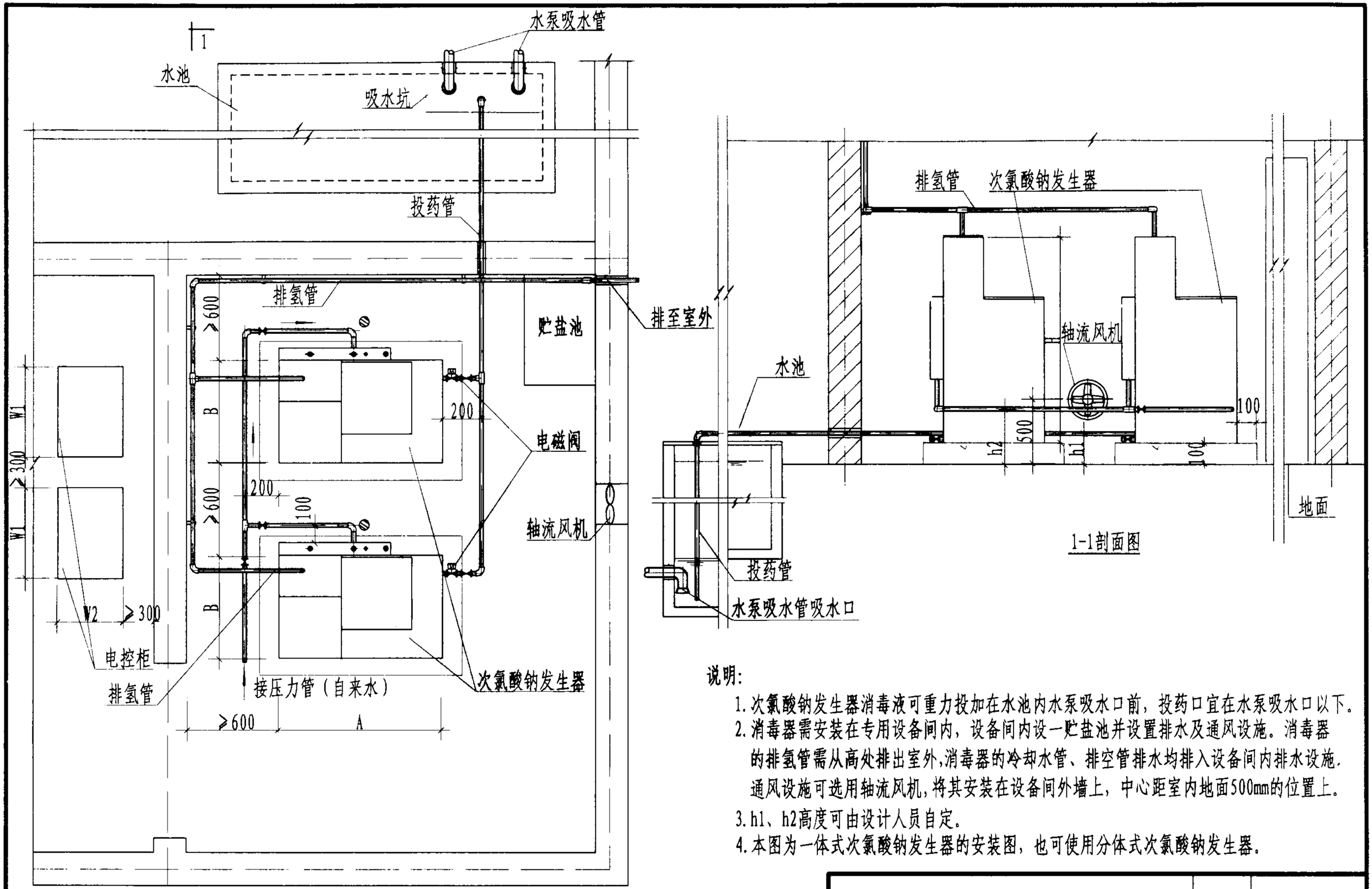

说明:

1. 次氯酸钠发生器消毒液可重力投加在水池内水泵吸水口前，投药口宜在水泵吸水口以下。
2. 消毒器需安装在专用设备间内，设备间内设一贮盐池并设置排水及通风设施。消毒器的排氢管需从高处排出室外,消毒器的冷却水管、排空管排水均排入设备间内排水设施.通风设施可选用轴流风机,将其安装在设备间外墙上，中心距室内地面500mm的位置上。
3. h1、h2高度可由设计人员自定。
4. 本图为一体式次氯酸钠发生器的安装图，也可使用分体式次氯酸钠发生器。

次氯酸钠发生器安装图（三）						图集号	02SS104
审核	常礼	校对	孔何	设计	郭纬	页	23

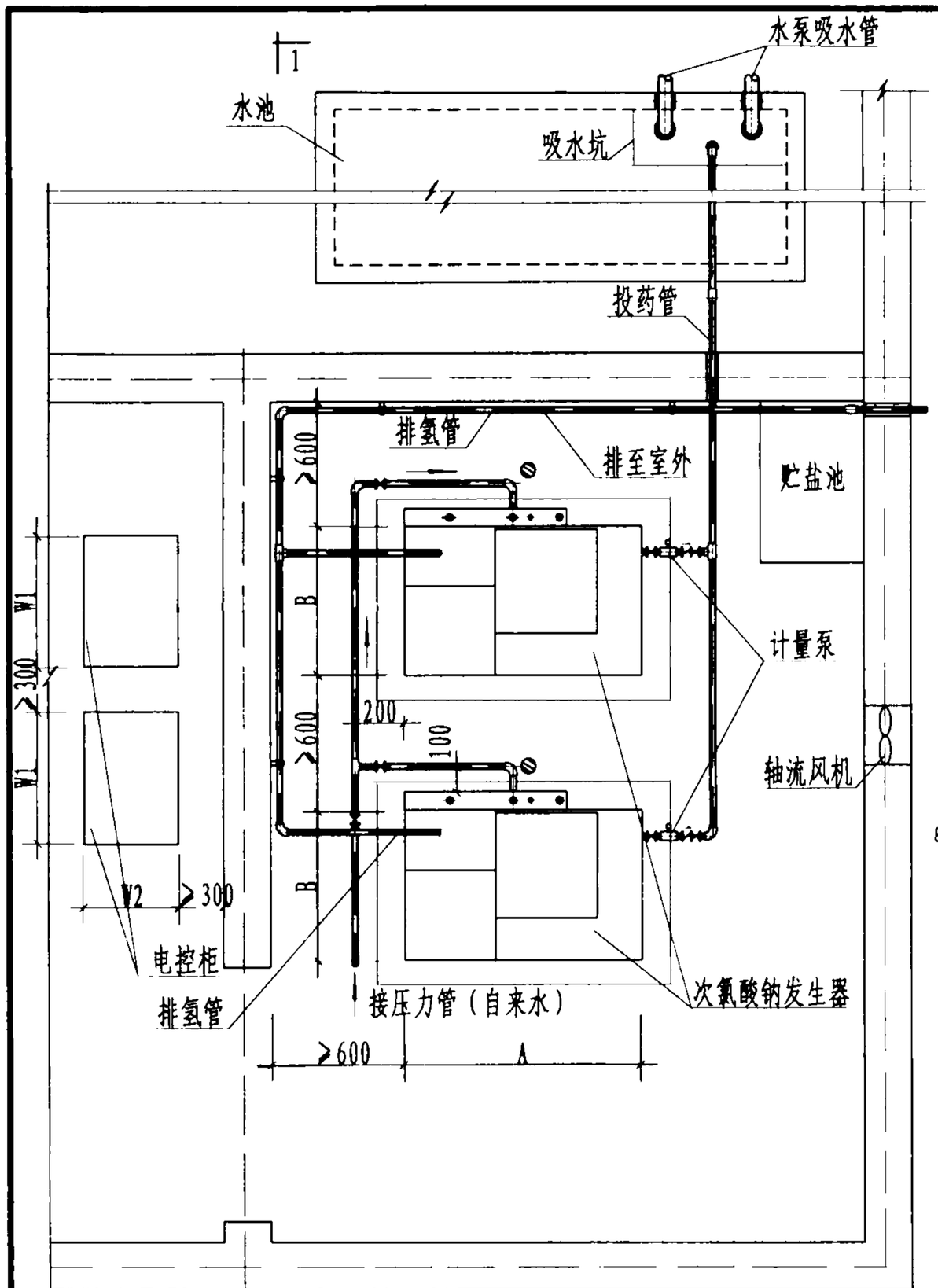

平面图

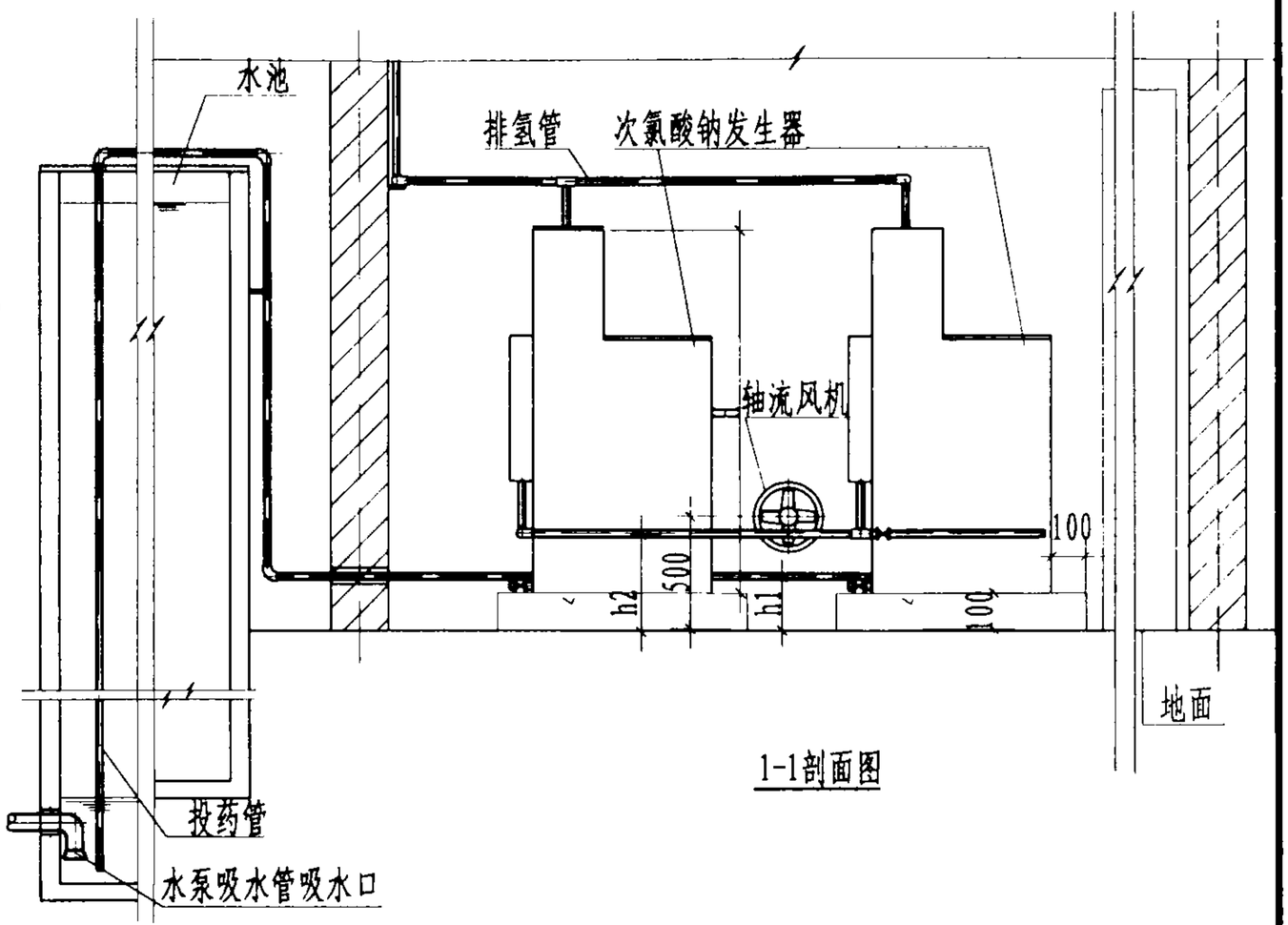

1-1剖面图

说明：

1. 次氯酸钠发生器消毒液可采用计量泵投加在水池内水泵吸水口前，投药口宜在水泵吸水口以下。
2. 消毒器需安装在专用设备间内，设备间内设一贮盐池并设置排水及通风设施。消毒器的排氢管需从高处排出室外，消毒器的冷却水管、排空管排水均排入设备间内排水设施。通风设施可选用轴流风机，将其安装在设备间外墙上，中心距室内地面500mm的位置上。
3. h1、h2高度可由设计人员自定。
4. 本图为一体式次氯酸钠发生器的安装图，也可使用分体式次氯酸钠发生器。

次氯酸钠发生器安装图（四）						图集号	02SS104
审核		校对		设计		页	24

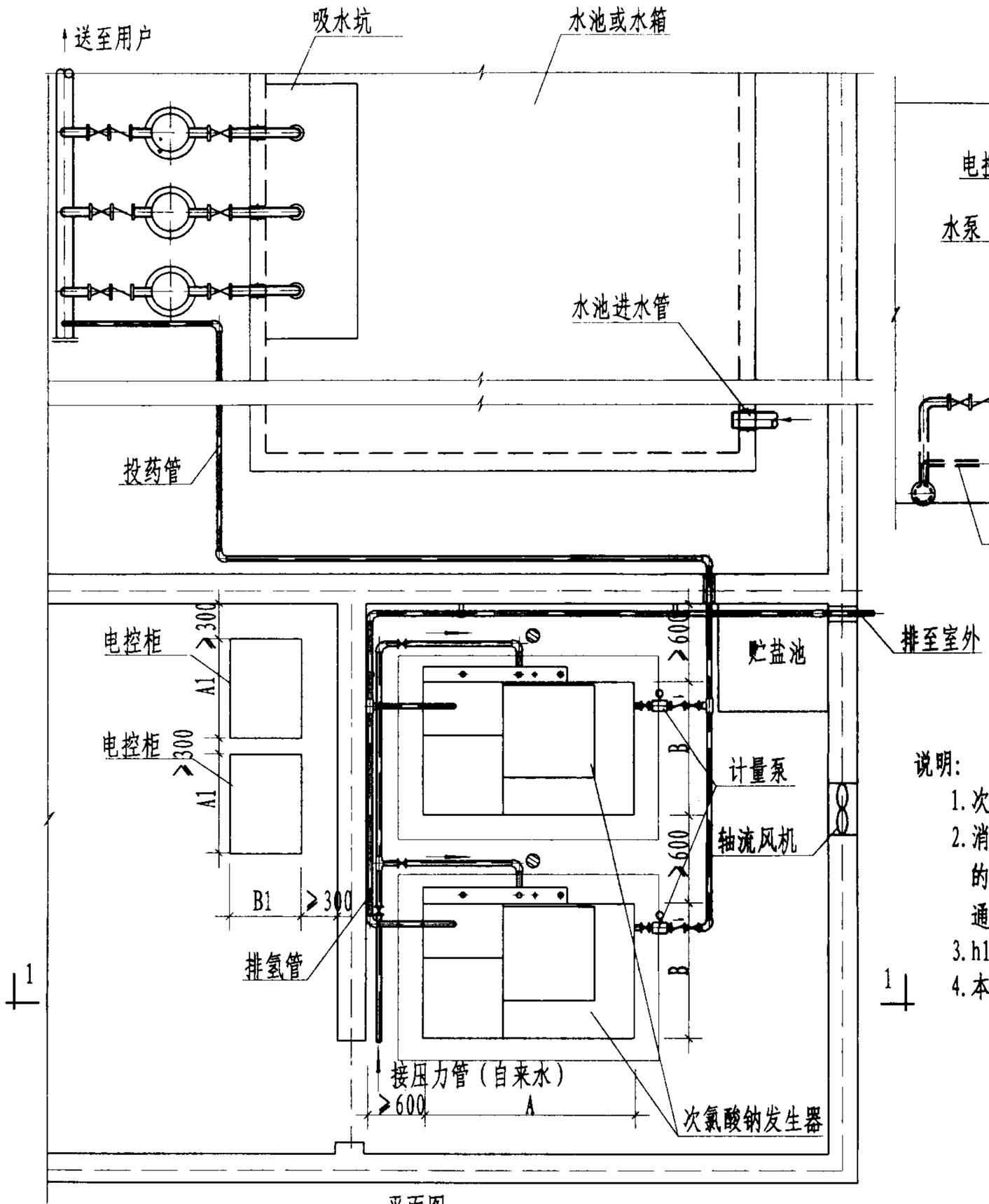

平面图

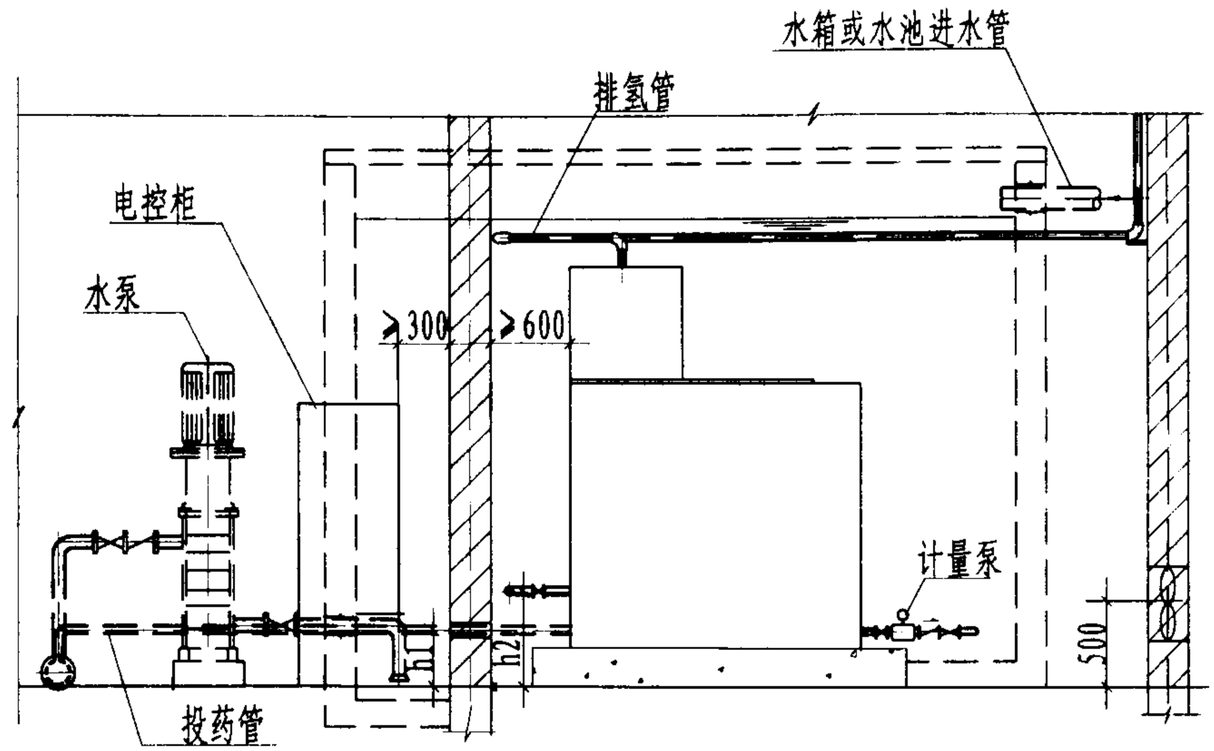

1-1剖面图

说明:

1. 次氯酸钠发生器消毒液可采用计量泵投加在水泵(组）出水干管上。
2. 消毒器需安装在专用设备间内，设备间内设一贮盐池并设置排水及通风设施。消毒器的排氢管需从高处排出室外,消毒器的冷却水管、排空管排水均排入设备间内排水设施。通风设施可选用轴流风机,将其安装在设备间外墙上，中心距室内地面500mm的位置上。
3. h1、h2高度可由设计人员自定。
4. 本图为一体式次氯酸钠发生器的安装图，也可使用分体式次氯酸钠发生器。

次氯酸钠发生器安装图（五）						图集号	02SS104
审核	张长	校对	孔何东	设计	张纳新	页	25

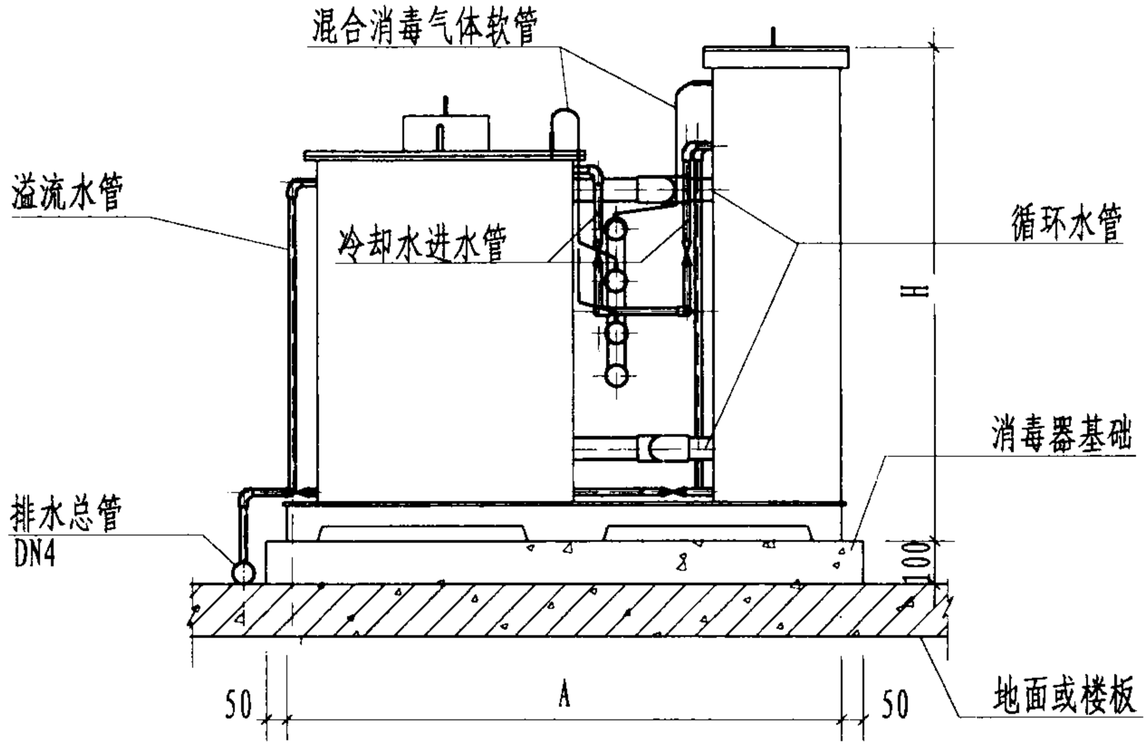

立面图

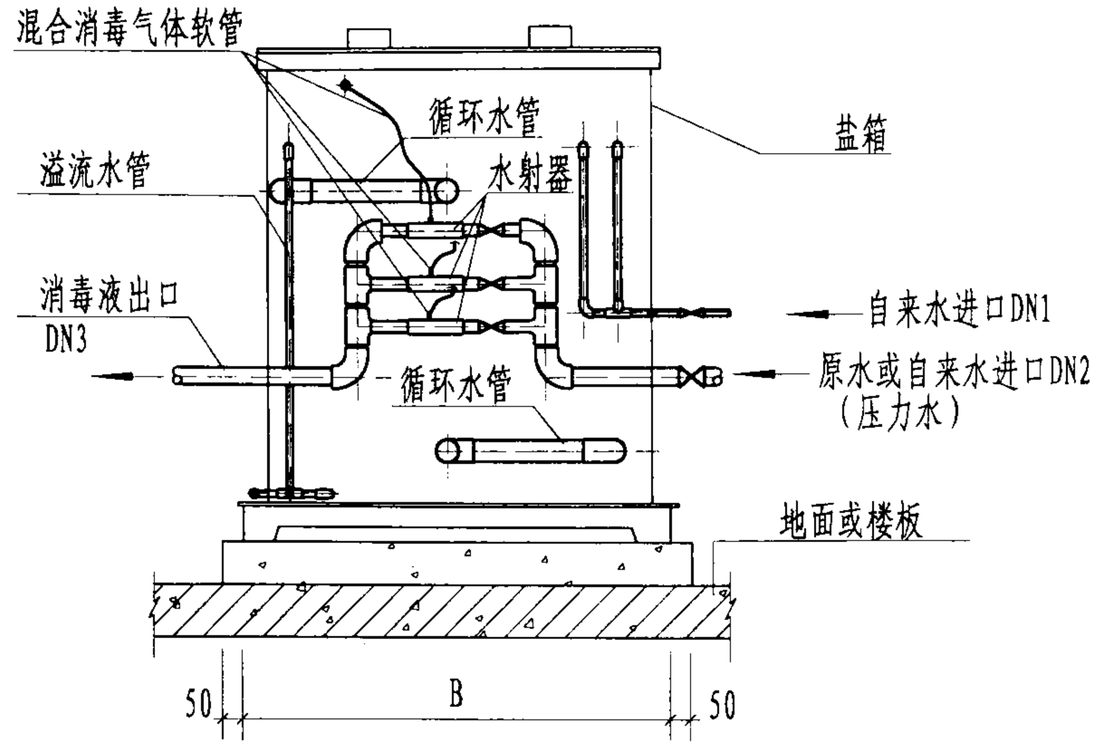

1-1剖面图

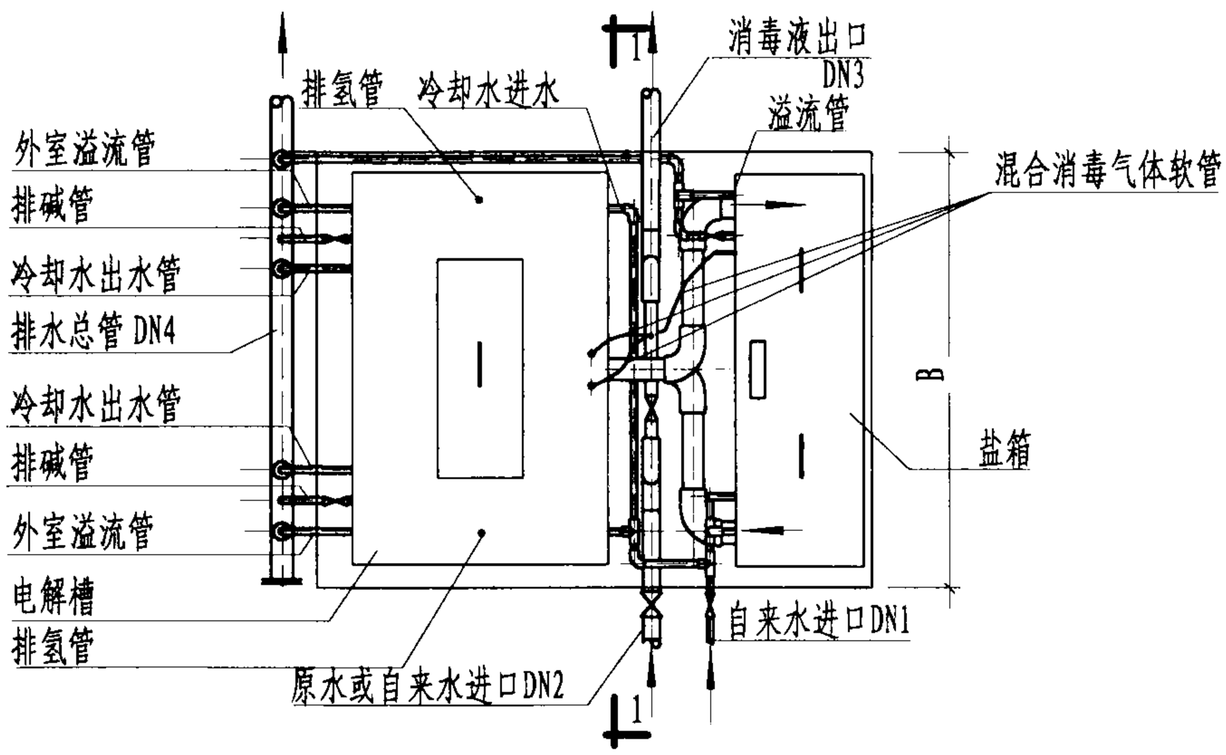

平面图

说明：1. 图中未标注尺寸详见有关生产厂家产品样本。

2. 发生器另配电控柜。

电解法二氧化氯复合消毒剂发生器（分体式）						图集号	02SS104
审核	方祀	校对	孔何东	设计	郭桂宇	页	26

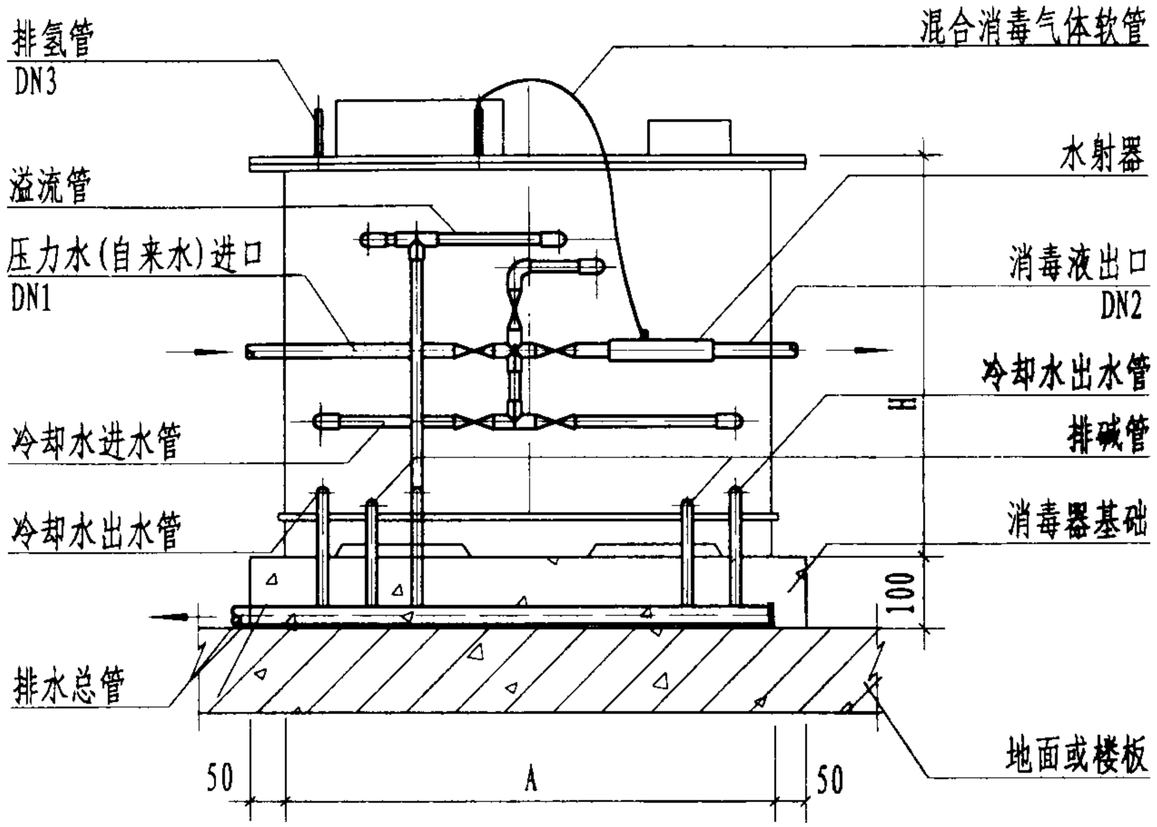

立面图

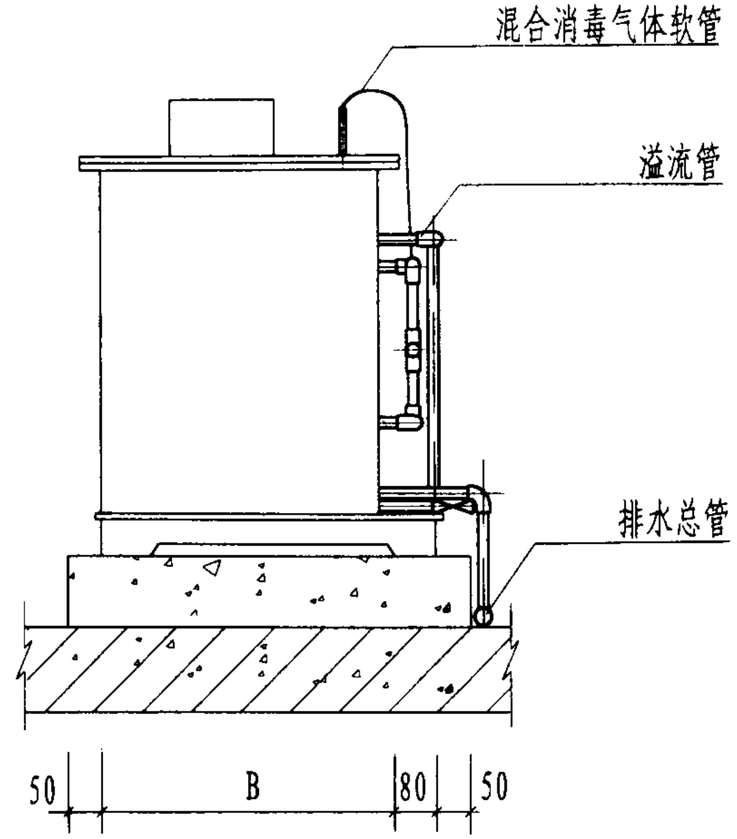

侧面图

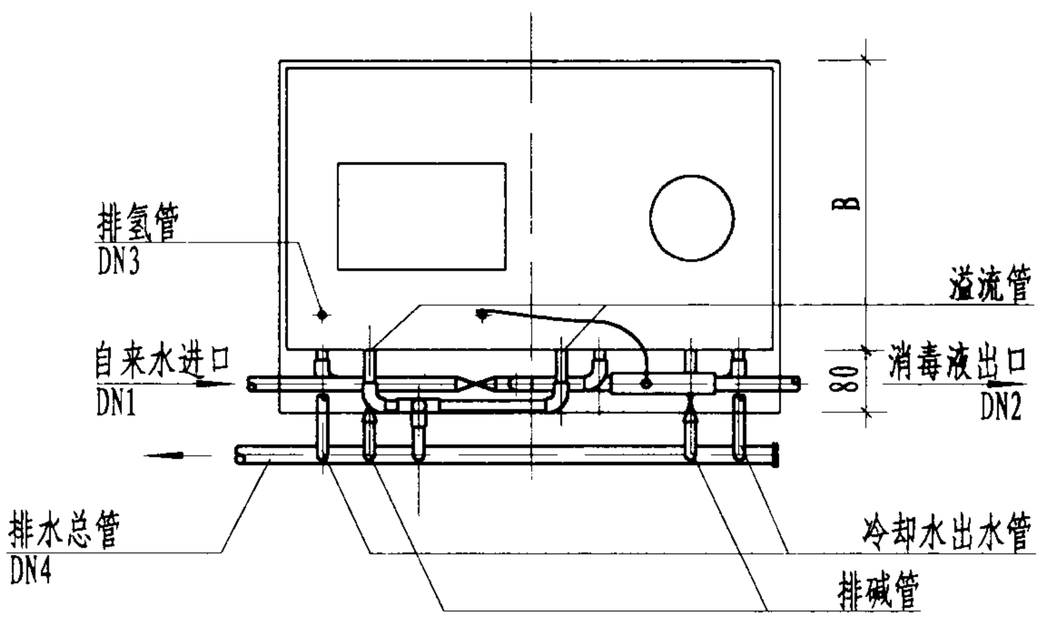

平面图

说明：1. 图中未标注尺寸详见有关生产厂家产品样本。

2. 设备冷却水由自来水进水管上接引。

3. 发生器另配电控柜。

电解法二氧化氯复合消毒剂发生器（一体式）						图集号	02SS104
审核	李 [illegible]	校对	[illegible]	设计	[illegible]	页	27

电解法二氧化氯复合消毒剂发生器规格及性能

有效氯产量 (g/h)	交流电耗 (kW·h/kg)	电源电压 (V)	额定功率 (W)	槽电压 (V)	槽电流 (A)	设备参考重量 (kg)		盐耗 (kg/kg有效氯)
						主机运行重 (kg)	电控柜重 (kg)	
10	≤0.12	220	120	8-12	10	20-30	4-6	≤2.5
20	≤0.24	220	250	8-12	20	30-40	10-15	≤2.5
50	≤0.6	220	600	8-12	50	70-80	20-25	≤2.5
100	≤1.2	220	1200	8-12	100	120-200	30-40	≤2.5
200	≤2.4	380	2500	8-12	200	200-300	40-50	≤2.5
300	≤3.6	380	3500	8-12	300	300-400	50-60	≤2.5
400	≤4.8	380	4800	8-12	400	400-500	70-80	≤2.5
500	≤6.0	380	5800	8-12	500	500-600	80-90	≤2.5
600	≤7.2	380	7200	8-12	600	600-800	90-100	≤2.5

说明:

表中所列规格及性能指标仅供参考，选用时应以所选厂家产品样本为准。

电解法二氧化氯复合消毒剂发生器安装尺寸表（一）

厂家	型号	主机尺寸（mm）			接管直径（mm）				配套电控柜尺寸（mm）			
		A	B	H	DN1	DN2	DN3	DN4	型号	A1	B1	H1
北京贝特尔环境工程技术有限公司	BT-10	900	450	650	20	20	25	20	/	410	300	160
	BT-20	950	450	700	20	20	25	20	/	410	300	160
	BT-50	1050	550	800	20	20	25	20	/	410	300	160
	BT-100	1150	600	900	20	20	32	25	/	360	450	650
	BT-200	1200	650	900	20	20	32	25	/	360	450	650
	BT-300	1300	700	950	25	25	32	25	/	360	450	650
	BT-400	1350	700	950	25	25	40	25	/	650	545	1300
	BT-500	1380	750	1100	25	25	40	25	/	650	545	1300
	BT-600	1450	800	1100	32	32	40	25	/	650	545	1300
北京旭清科技有限公司	BTT-10AⅡ	300	200	350	15	/	15	25	/	90	190	150
	BTT-20AⅡ	710	430	830	15	/	15	25	/	148	300	220
	BTT-50AⅡ	710	430	830	15	/	15	25	/	180	400	240
	BTT-100AⅡ	710	620	830	15	/	15	25	/	190	430	260
	BTT-200AⅡ	1090	800	1180	15	/	15	25	/	240	530	320
	BTT-400AⅡ	800	1100	1180	15	/	15	25	/	280	800	580
	BTT-600AⅡ	800	1360	1200	15	/	15	25	/	280	800	580
湖南省卫生工程研究所	CM-A100	400	900	900	15		15	25	/	280	800	580
	CM-A200	500	900	900	15		15	25	/	280	800	580
	CM-A300	500	900	900	15		15	25	/	280	800	580
	CM-A400	600	900	900	15		15	25	/	500	400	1000
	CM-A600	800	900	900	15		15	25	/	700	500	1500

注：具体尺寸以设备厂家现货为准。

电解法二氧化氯复合消毒剂发生器安装尺寸表（二）

厂家	型号	主机尺寸（mm）			接管直径（mm）				配套电控柜尺寸（mm）			
		A	B	H	DN1	DN2	DN3	DN4	型号	A1	B1	H1
北京朗泽环境技术开发有限公司	LZ-10	550	350	800	15	/	15	15	/	400	400	240
	LZ-20	550	350	800	15	/	15	20	/	400	400	240
	LZ-50	600	350	800	20	/	20	20	/	400	400	240
	LZ-100	600	410	1000	20	/	20	20	/	450	600	700
	LZ-200	660	520	1000	20	/	20	20	/	450	600	700
	LZ-300	660	630	1000	20	/	20	20	/	450	600	700
	LZ-400	660	750	1000	20	/	20	15	/	620	700	1200
	LZ-500	660	860	1000	20	/	20	25	/	620	700	1200
	LZ-600	660	980	1000	20	/	20	25	/	620	700	1200
汕头经济特区长益科技有限公司	BTTW-B5A	400	300	500	15	15	15	/	DY5A-6V	200	300	240
	BTTW-B10A	400	350	500	15	15	15	/	DY10A-12V	300	400	240
	BTTW-B20A	500	350	600	15	15	15	/	DY20A-12V	300	400	240
	BTTW-B50A	600	500	600	15	15	15	/	DY50A-12V	400	500	260
	BTTW-B100A	700	700	800	25	25	15	/	DY100A-12V	400	500	260
	BTTW-B200A	800	700	800	25	25	15	/	DY200A-12V	450	600	700
	BTTW-B400A	980	850	1150	25	25	15	/	DY400A-12V	450	600	700
	BTTW-B600A	980	1000	1150	25	25	25	/	DY600A-12V	620	700	1200
北京义达新技术有限公司	YD-10	500	300	500	15	/	15	15	/	410	300	160
	YD-20	500	500	900	15	/	15	20	/	410	300	160
	YD-50	500	500	900	15	/	15	20	/	410	300	160
	YD-100	600	650	1000	20	/	20	20	/	360	450	650
	YD-200	800	800	1100	20	/	20	20	/	360	480	750
	YD-300	800	800	1200	20	/	20	20	/	360	480	750
	YD-400	900	900	1200	25	/	25	25	/	545	650	1300
	YD-500	900	900	1200	25	/	25	25	/	545	650	1300
	YD-600	1000	1000	1300	25		25	25		545	650	1300

注：具体尺寸以设备厂家现货为准。

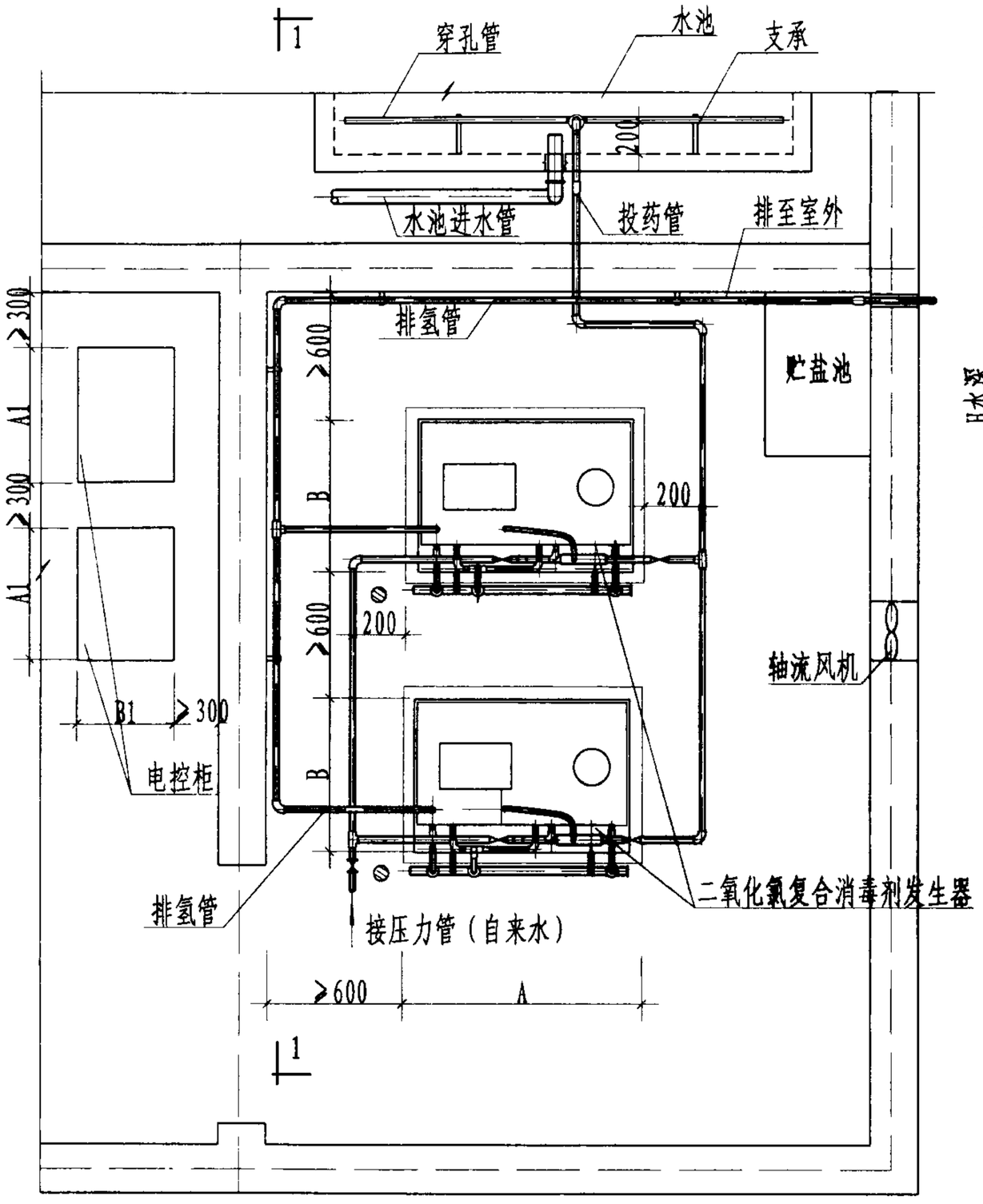

平面图

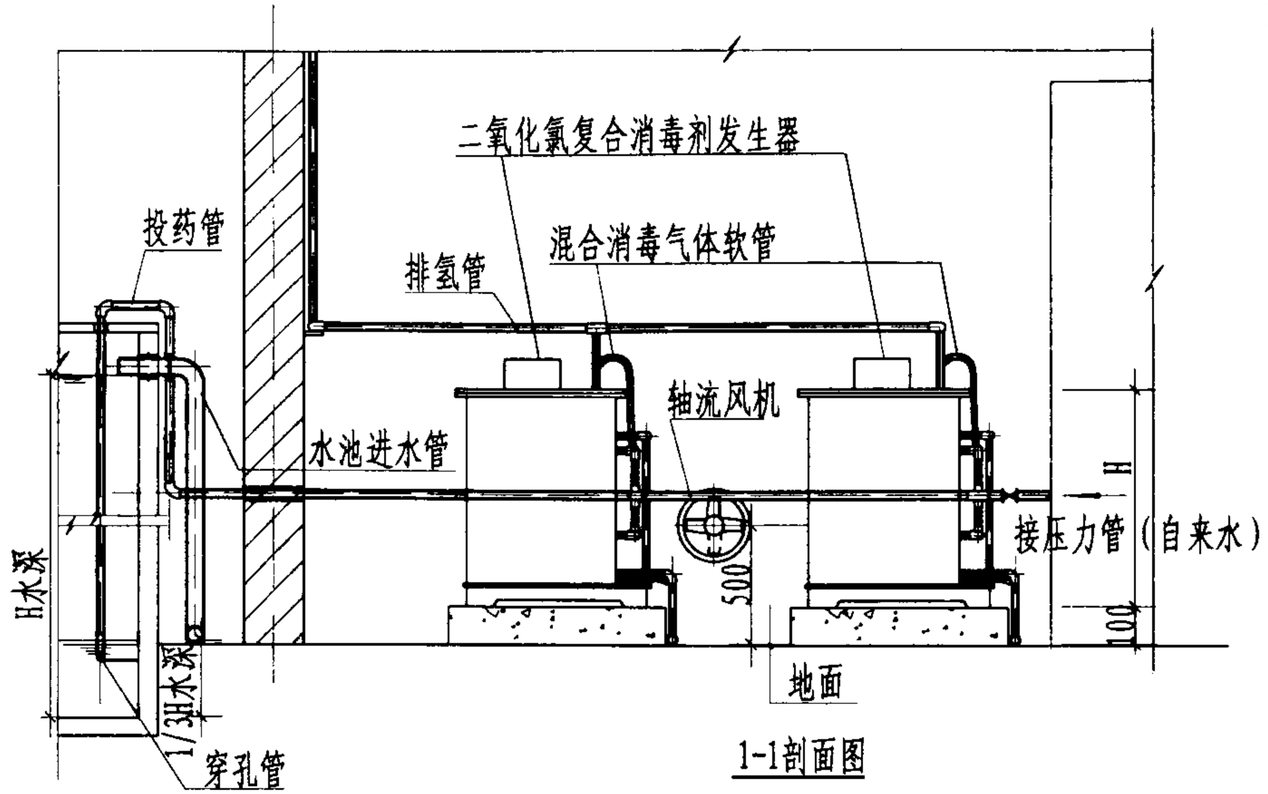

1-1剖面图

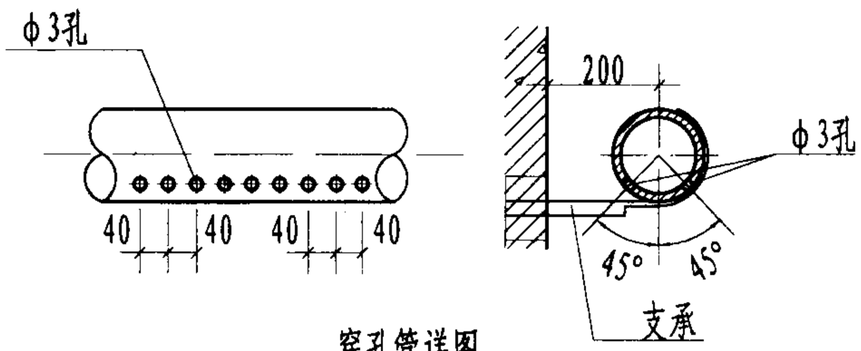

穿孔管详图

说明：

1. 二氧化氯复合消毒剂发生器消毒液可采用由市政压力水（经水射器）将其投加在水池进水口处。投药管插入水池水面以下的深度≥2/3水深。
2. 消毒器需安装在专用设备间内，设备间内设一贮盐池并设置排水及通风设施。消毒器的排氢管需排出室外，消毒器的冷却水管、排空管排水均排入设备间内排水设施。通风设施可选用轴流风机，将其安装在设备间外墙上，中心距室内地面500mm的位置上。

电解法二氧化氯复合消毒剂发生器安装图（一）					图集号	02SS104
审核	校对		设计		页	31

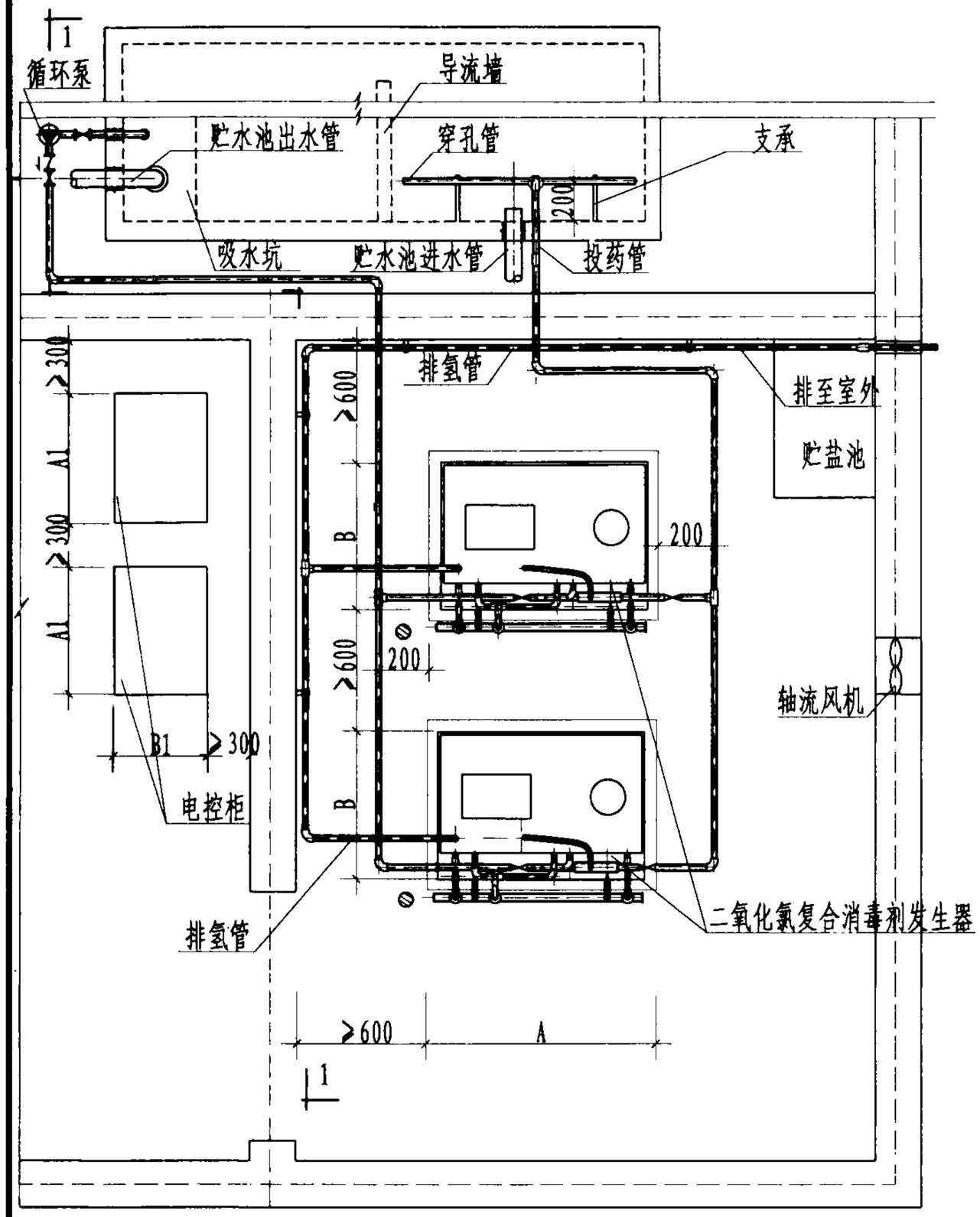

平面图

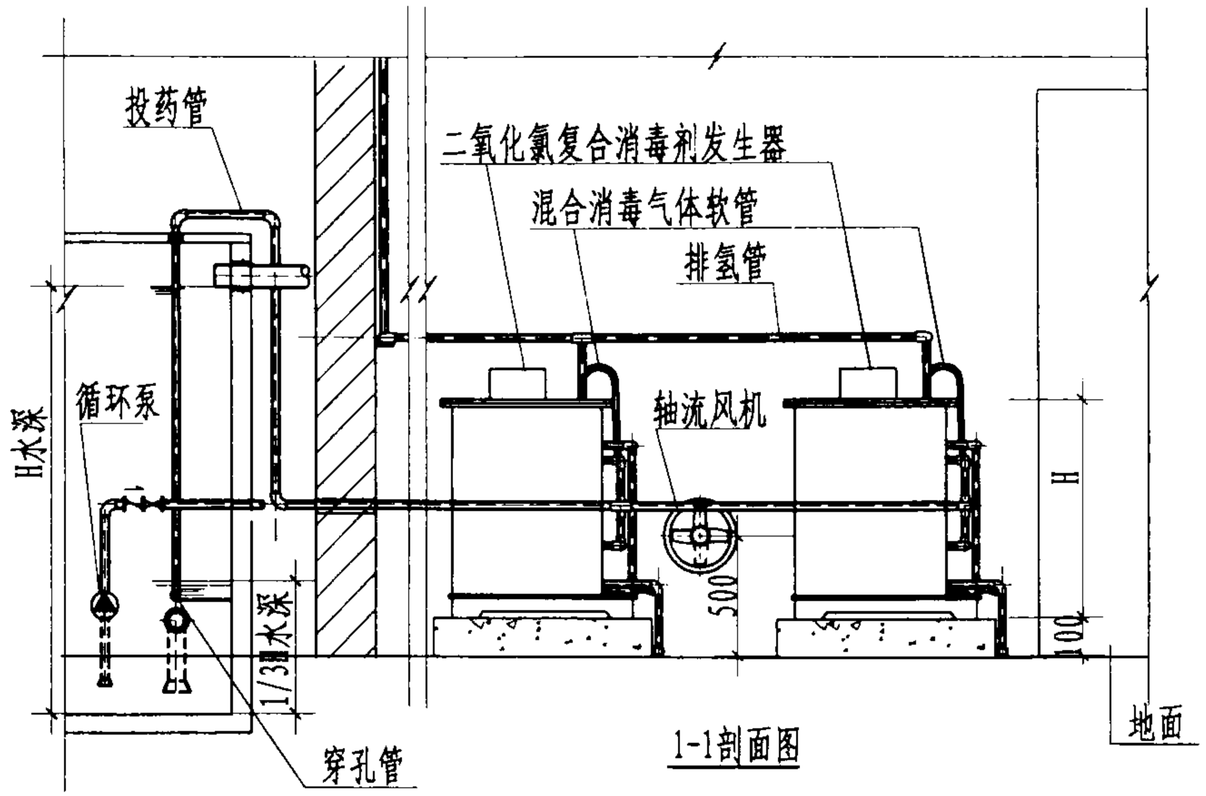

1-1剖面图

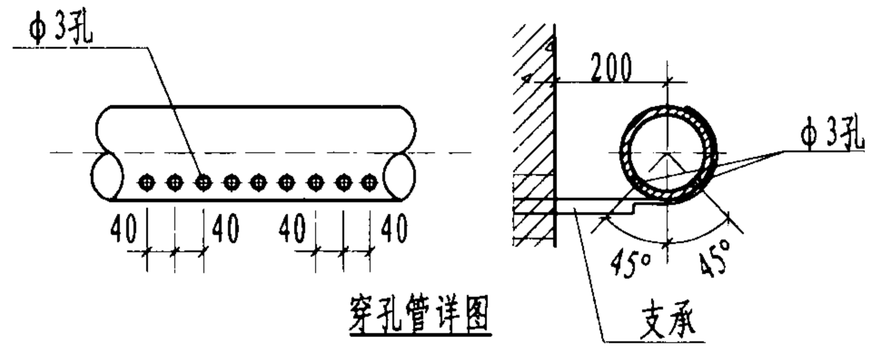

穿孔管详图

说明:

1. 二氧化氯复合消毒剂发生器消毒液可采用设循环泵抽取水池内水，由循环泵压力水经水射器将消毒液投加在水池进水口处。投药管插入水池水面以下的深度≥2/3水深。
2. 消毒器需安装在专用设备间内，设备间内设一贮盐池并设置排水及通风设施。消毒器的排氢管需排出室外，消毒器的冷却水管、排空管排水均排入设备间内排水设施。通风设施可选用轴流风机，将其安装在设备间外墙上，中心距室内地面500mm的位置上。

电解法二氧化氯复合消毒剂发生器安装图（二）						图集号	02SS104
审核		校对		设计		页	32

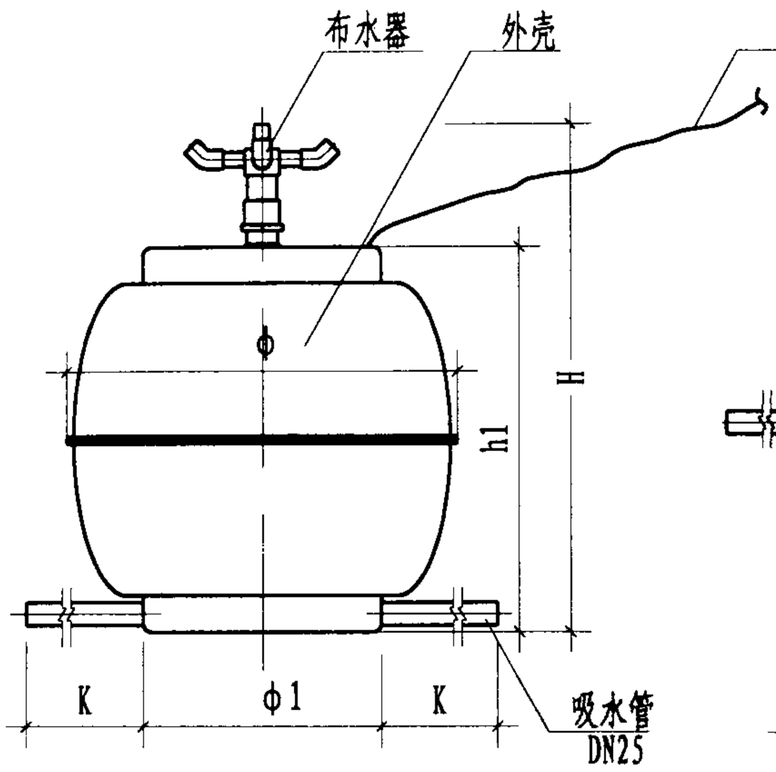

自洁消毒器立面图

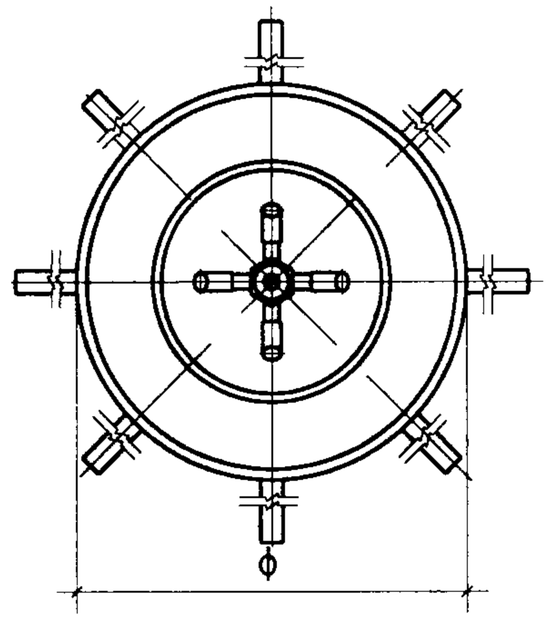

自洁消毒器平面图

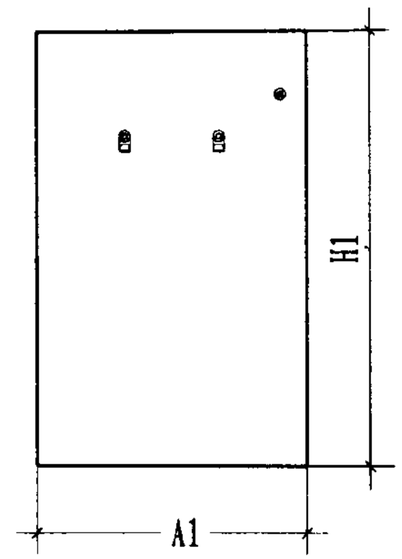

控制器立面图

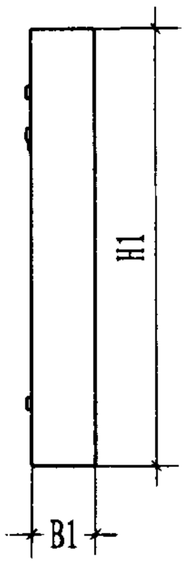

控制器侧视图

水箱自洁消毒器安装尺寸表

厂家	型号	自洁消毒器 (mm)					控制器(mm)		
		ϕ	ϕ1	A	h1	K	A1	B1	H1
北京恩菲环保股份有限公司	WTS-2A	510	305	600	520	200～1000	600	200	800
	WTS-2B						400	200	600

说明: 1.电缆可特殊定货加长；
2.吸水管长度K值视水箱(池)容积、形状由厂家决定。

水箱自洁消毒器						图集号	02SS104
审核	李礼	校对	郭绍宇	设计	孔何乐	页	33

水箱自洁消毒器规格及性能

型号	氧化性物质产量（g/h）	释能器电压（V）	电源电压（V）	功耗（W）	适用水箱（池）容积（m^3）		设备参考重量（kg）	
					二次供水消毒	抑菌抑藻	自洁消毒器	控制器
WTS-2A	>0.4	1~36（DC）	220（AC）	180~300	20~80	100~300	25	60
WTS-2B	>0.3			150~260	5~20	20~70	22	35

单台水箱自洁消毒器适用水箱(池)水塔容积表

单位：m^3

进水Cl^-浓度(mg/L)	二次供水消毒		抑菌抑藻	
	WTS-2A型	WTS-2B型	WTS-2A型	WTS-2B型
15~30	20	5	100	20
30~45	30	8	130	30
45~60	40	10	160	40
60~75	45	12	180	45
75~90	50	13	200	50
90~120	60	15	220	55
120~150	70	17	250	60
150~250	80	20	300	70

说明：水箱(池)、水塔容积超过表中容积,应选用2台或2台以上均匀布置使用

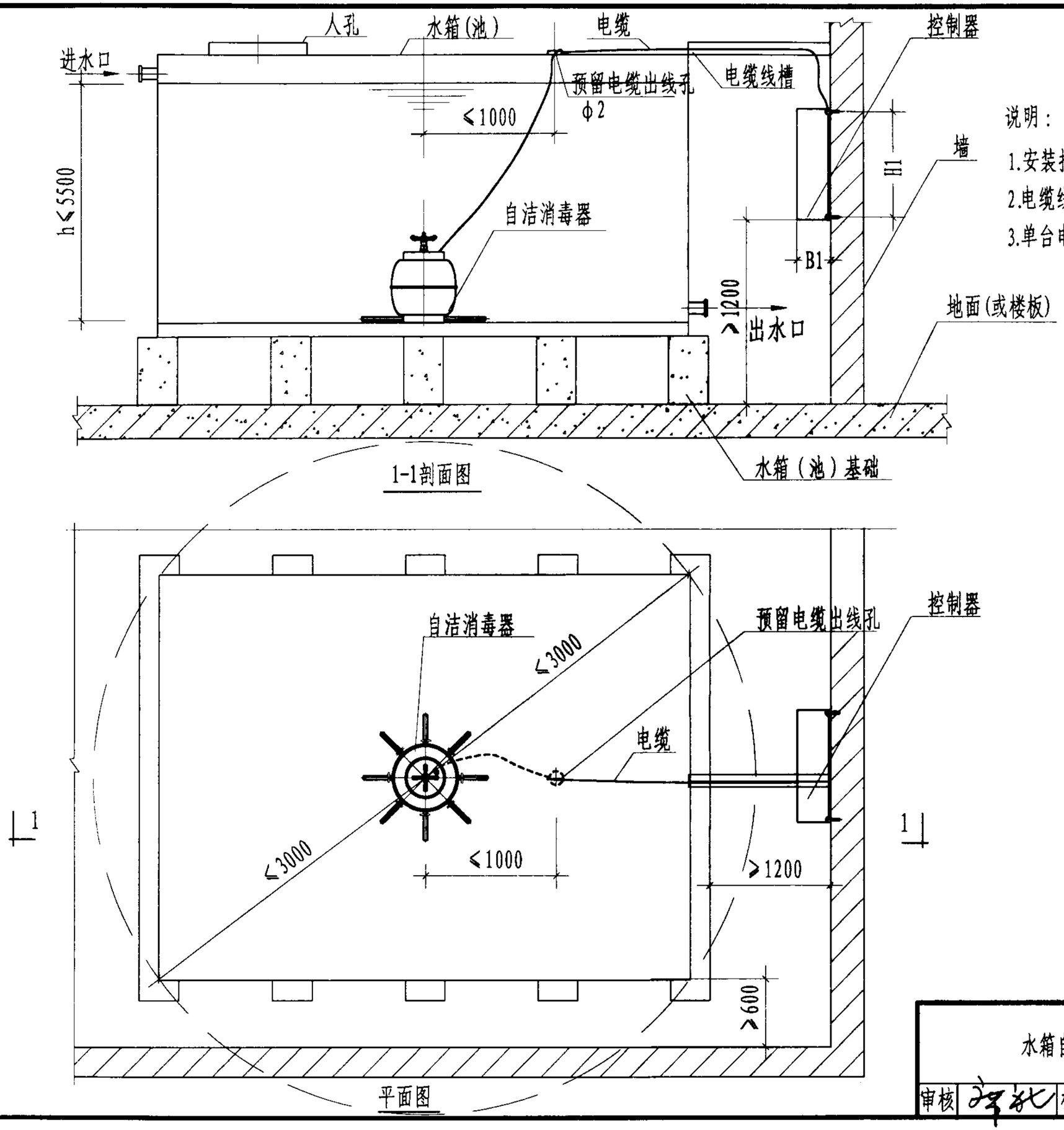

说明：

1.安装控制器的墙体，砖墙厚应≥240mm；混凝土墙厚应≥100mm；

2.电缆线槽采用 LC-T-2 型（带盖板）；

3.单台电缆出线孔 φ2=50mm。

水箱自洁消毒器安装图(一)						图集号	02SS104
审核	李敏	校对	郭维亨	设计	孔何东	页	35

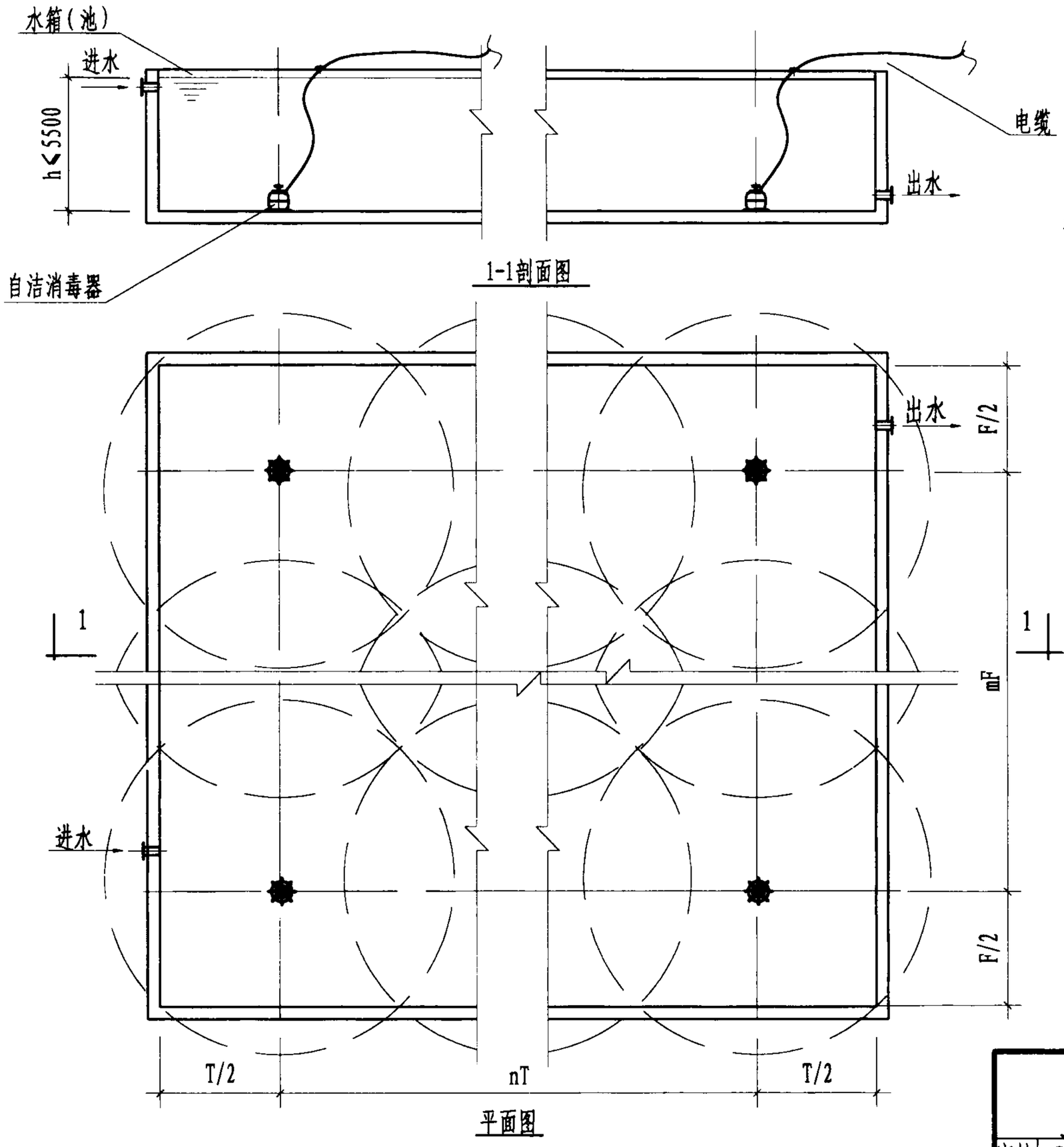

说明:

1. 本图为多台水箱自洁消毒器安装示意图;
2. 图中 F、T 均按作用半径3m计,其中 n、m均为整数;
3. 自洁消毒器不多于4台且间距小于5m可采用一个出线孔,大于4台或间距大于5m 时,宜分别出线,2~4台φ2=80mm;
4. 圆形水箱 (池)可参考此图均匀布置,但作用半径不宜大于3m。

水箱自洁消毒器安装图(二)						图集号	02SS104
审核	校对		设计			页	36

主编单位、参编单位、联系人及电话

主编单位	铁道专业设计院	席　社　孔向东	010-51832997
参编单位	北京恩菲水工业有限公司	许启明	010-63960788

以下企业作为本图集的协编单位，在本图集的编制过程中，提供了相关的技术资料，对图集的编制工作给予了很大的支持，特表示感谢。

天津市净化设备厂	022-24433291 022-24450932
北京天宇平和科技开发有限公司	010-62222480　010-62222519　13001017518
北京中环建科技有限责任公司	13901150318　010-68438504
北京同力紫光机械设备制造有限公司	010-63804560　010-63804562　13801099960
北京奥创环保设备有限公司	010-66166735　010-60724202　13501245152
北京智通建筑设备厂	010-62936467　010-62912017　13901034413
北京融洋技术研究所	010-63408872　010-63408876　13501262486
湖南省卫生工程研究所	0731-5548611
北京旭清科技有限公司	010-68211342　010-68167978
北京朗泽环境技术开发有限公司	010-63409366　010-63409353　13701026577
汕头经济特区长益科技有限公司	0754-2535488　13502953291
北京义达新技术有限公司	010-64937741　010-64916893　13501262486
北京贝特尔环境工程技术有限公司	010-82252739　13801004522

常用小型仪表及特种阀门选用安装

批准部门：中华人民共和国建设部　　批准文号：建设[2001]86号

主编单位：机械工业部设计研究院　　统一编号：GJBT-539

实行日期：二零零一年四月二十七日　　图 集 号：01SS105

主编单位负责人：徐建

主编单位技术负责人：

技术审定人：钱国泰

设计负责人：黄晓家

目　录

图名	页次
目录	1-2
目录、总说明	2
水表选用安装说明	3-7
水平式水表(甲型、乙型、丙型)安装	8
立式水表(甲型、乙型)安装	9
暗装水表及饮用水计量仪安装图	10
远传式水表	11
IC卡水表	12
代码预收费水表	13
温度计选型安装说明	14-16
温度计连接头	17
温度计安装	18
压力表选型安装说明	19-23
弹簧压力表安装	24
止回阀	25-32
排气阀	33-36
液位阀选用安装说明	37
杠杆式浮球阀安装	38
活塞式液压水位控制阀安装	39-40
薄膜式液压水位控制阀安装	41
100X.100D液压水位控制阀安装	42-44
KYF-100X斜球式液压水位控制阀安装	45
YZFA远程液压水位控制阀安装	46
减压阀选用安装说明	47
减压阀组分区消防供水图式	48

目　录

图　名	页次
减压阀组分区生活供水图式	49
减压阀组分区热水供水图式	50
减压阀气蚀曲线	51
弹簧膜片式减压阀选用安装说明	52
KR200P减压阀流量-水头损失特性关系表	53
Y系列 KR200P 弹簧膜片式减压阀结构简图	54
Y系列弹簧膜片式减压阀流量特性曲线	55
弹簧膜片式减压阀安装图	56~63
活塞式比例减压阀选用安装说明	64
活塞式比例减压阀安装图	65~72
先导式可调节减压阀选用安装说明	73
YW减压稳压阀产品结构及流量特性曲线	74
KR200X减压阀产品结构及流量压差特性曲线	75
先导式可调节减压阀安装图	76~79

总说明

一. 编制依据

1. 根据1998年6月建设部建设[1998]13号文下达的<<一九九八年国家建筑标准设计编制工作计划>>中给水排水专业标准图编制计划，新编本图集。
2. 国家标准和规范

建筑给水排水设计规范	GBJ15-88，1997年版
住宅设计规范	GB50096-1999
采暖与卫生工程施工及验收规范	GBJ242-82
给水排水管道工程施工及验收规范	GB50268-97
自动喷水灭火系统施工及验收规范	GB50261-96
冷水水表	GB/T 778-1996

3. 天津仪表集团公司、上海冠龙阀门机械有限公司、上海高桥水暖设备有限公司、航天二院普惠机电技术开发公司、上海半江橡胶厂提供的水表、温度计、压力表、各类减压阀、止回阀、液位阀、排气阀和橡胶隔振过滤器等技术参数。

二. 适用范围

本标准图适用给水排水专业各类小型仪表和特种阀门的选用和安装。

三. 本图尺寸单位

除注明者外均为mm。

水表选用安装说明

一. 编制内容

水表按照其工作原理分为容积式水表和速度式水表。速度式水表又分为螺翼式水表和旋翼式水表；按照最大允许温度分为冷水表和热水表；按照安装方式分为水平式水表和立式水表；按照读数显示方式分为指针式和数字式。为适应新的管理方式，又研制开发了远传水表、IC卡水表、代码交换预收费水表和物业管理水表系统等多种形式。本图集为DN≤50的水平及立式旋翼式冷热水表和基表为DN≤50的旋翼式冷热水表的远传水表、IC卡水表、代码交换预收费水表和物业管理水表系统的选用安装图。

二. 技术参数

1. 流量

通过水表的水的体积与其通过水表所需时间之比，流量的单位符号以m^3/h表示。

2. 常用流量 q_p（即原<<建筑给水排水设计规范>>2.5.8A条之额定流量）

水表在正常工作条件即稳定或间歇流动下，最佳使用的流量。

3. 过载流量 q_s（即原<<建筑给水排水设计规范>>2.5.8A条之最大流量）

水表在短时间内，且无损坏情况下，最大使用的流量，其值两倍于常用流量。

4. 最小流量 q_{min}

在最大允许误差范围内要求水表给出示值的最低流量。

5. 流量范围

由最小流量和过载流量所限定的范围，在此范围内水表的示值误差不得超过最大允许误差。该范围由分界流量分割成"高区"和"低区"的两个区。

6. 分界流量 q_t

流量范围被分割成两个区处的流量。"高区"和"低区"各自由一个该区的最大允许误差来表示。低区最大允许误差为：±5%；高区为：±3。

7. 公称压力 PN

水表工作压力的公称值，以大写字母"PN"冠首的压力公称值的数字代号表示，例如：PN1--表示水表的工作压力为1.0MPa。

8. 最大允许工作压力 MAP

在给定温度下，水表能持久地经受的最大内部压力。

9. 压力损失

在给定的流量下，水表所造成的压力损失。常用流量q_p时的压力损失为0.025MPa，过载流量q_s时为0.10MPa。

10. 最大允许温度 MAT

在给定的内部压力下，水表能持久地经受的最高温度。

11. 计量等级

水表按最小流量和分界流量分为A、B、C、D四个计量等级。（本图集仅涉及A、B两个计量等级）

12. 水表技术参数（见表1）

水表选用安装说明（一）						图集号	01SS105
审核	黄晓家	校对	张祥新	设计	石磊	页	3

表1　水表技术参数

公称直径DN	计量等级	过载流量 q_s	常用流量 q_p	分界流量 q_t	最小流量 q_{min}
		m^3/h			
15	A	3	1.5	0.150	0.060
	B			0.120	0.030
20	A	5	2.5	0.250	0.100
	B			0.200	0.050
25	A	7	3.5	0.350	0.140
	B			0.280	0.070
40	A	20	10	1.00	0.40
	B			0.80	0.20

注：表1是按GB/T778-96引用的，由于该标准中无丝扣连接DN50水表的技术参数，故有关DN50水表参数请参照水表制造厂家的样本。

13. 水表压力损失曲线（该曲线由天津仪表集团有限公司提供，当无资料时应按常用流量时为0.025MPa、过载流量时为0.10MPa、中间流量时用插入法求得）

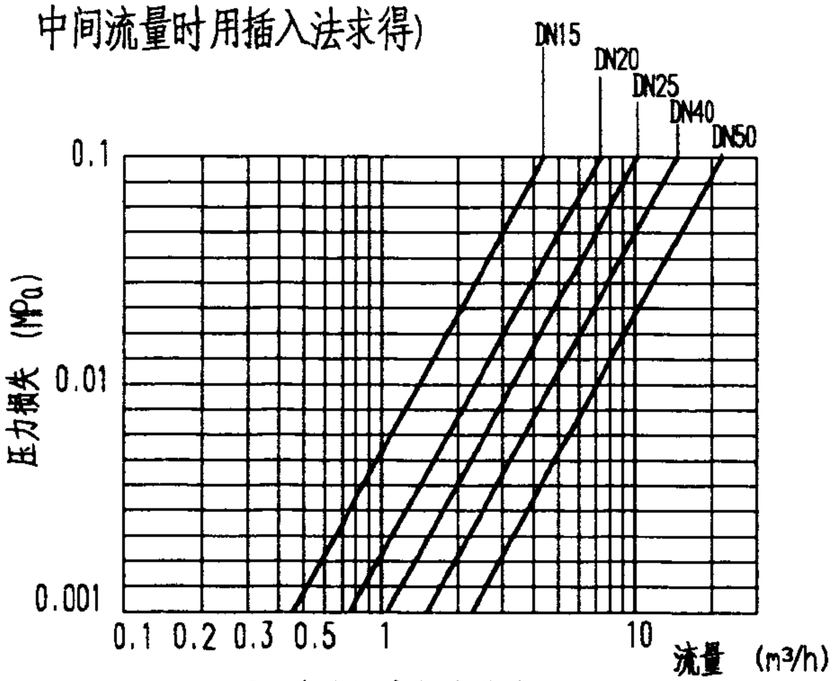

图1 水表压力损失曲线

三. 速度式水表的工作原理

流经管道内流体的动能推动水表计量机构的叶轮旋转，其转速与流体的流速成正比。通过指示机构传递到标度盘上。指针或字轮即指示出流体的体积总量。

四. 水表选用

1. 水表的选择需首先考虑水表的工作环境：如水的温度、工作压力、工作时间、计量范围及水质情况等对水表进行选择，然后按通过水表的设计流量，以产生水表压力损失接近和不超过规定值确定水表口径。一般情况下，公称直径不大于DN50时，应采用旋翼式水表。
2. 公称直径不大于DN50的水表，应按给水系统设计秒流量选用。
3. 宜优先选用干式水表。在国家规定的非采暖地区，且极限最低温度低于-4℃时，室内公共部位的分户水表或毗邻西北两侧外墙的水表应采用干式水表。如采用湿式水表应做保温处理。

4. 新型水表选用（资料由天津仪表集团有限公司提供）

4.1 远传水表：由水表和远传输出系统构成。远传输出装置可以安装在水表本体内或指示装置内，或者配置在外部。如果装置在外部，应提供防护装置和封印。水表加上远传输出装置后并不改变水表的计量特性。远传输出装置的最小传输距离为100m。

远传显示、IC卡水表以及代码交换预收费水表均是以远传水表为基表，另外加设传输显示、控制装置得以实现的。

4.2 液晶显示远传水表：由旋翼湿式远传水表（一次仪表）和液晶显示屏（二次仪表）两部分组成。一次仪表安装位置与普通水表相同，二次仪表安装在楼宇的管理室或公共场所的墙上。采用壁挂式或嵌墙式。二次仪表采用微处理器和集成电路，可集中显示，储存多个水表及其用水量。该表具有现场读数和远程同步读数两种功能，显示屏适用AC220V交流电源供电，停电时自动切换直流电源供电，可继续工作36h。

4.3 IC卡水表计量收费管理系统：由管理系统和计量系统两部分组成。管理系统包括：微机、写卡器、打印机等设备及相应的管理软件等安装在自来水公司或节水办等水费管理部门。计量系统包括：控制器、远传水表、电磁阀等安装在用水单位。其工作原理是：远传水表输出的脉冲信号经放大整形加到IC卡控制器中的CPU进行计数，IC卡插入卡座后，读入CPU，若卡中有水，经CPU运算、判断，把卡中水量和本机水量相加并存入存储器，打开电磁阀供水，并将IC卡水表中剩余水量送到显示屏显示。当剩余水量小于限定值时，CPU输出报警信号；当剩余水量为零时，CPU通过比较、运算、输出信号关闭电磁阀，系统停止供水。其技术参数和性能指标见表2 。

表2 IC卡水表技术参数和性能指标

产品型号	JK-B	JK-C
水表口径	15~40	50及以上
供电电源	DC3V±10%（锂电池）可连续使用10a左右	AC220V±10%后备电源供电48h（蓄电池12v60Ah）
功　耗	0.12mW	10W
工作温度	0~+45℃	
显示方式	汉字LCD	LED
显示范围	0.1~999.0 m^3	1.0~9999999.0 m^3
读卡次数	100000	

4.4 代码交换预收费水表：通过密封的键盘输入八位代码，系统根据加密原则自动恢复用户所购买的"预购水量"，一旦预购水量剩余值为零时，通过先导阀自动关闭管道，达到控制的目的。此时用户按启动键，先导阀打开，可透支5m^3水。在不影响用户用水的情况下，提醒用户去买水，当水量显示-5m^3时，关闭管道。用户可到指定的管理部门交费，也可以用电话通过语音系统获得自来水公司（或银行，用户需在银行有存款）计算机系统授权的八位代码，将代码自行地在水表的键盘上输入到水表中，对输入的数据，系统可自动识别真假。多次输入假代码，水表将自动关闭管道，经专业人员操作才能打开管道。其主要技术参数和性能指标见表3 。

表3 代码预收费水表技术参数和性能

产品型号	JK-D
供电电源	锂电池供电 5V
工作电流	平时为0，操作时消耗小于1mA
电池寿命	大于8a（即8a换一次电池）
关断方式	先导阀门马达拖动
阀门寿命	开关次数大于一万次
显示方式	LCD屏
买水量	可在10-9990m³内随意购买（最小单位10m³）
防护措施	随意输入八次代码，阀将关闭

5. 饮用水计量仪（资料由宁波水表厂提供）

LYH/LYHY系列饮用水计量仪是用来记录流经饮用水管道饮用水总量的计量仪表。本表为容积式计量仪表，应用实测原理，以活塞旋转来记录通过管道内饮用水的总量。计数器与水隔离，始动流量小，计量精度高，适用于水质优良，水费较高的场所，其中LYHY系列计量仪具有远传功能（每通过1L水输出一个开关信号）。主要技术参数见表4。性能误差曲线见图2。

表4 主要技术参数

型号	过载流量 q_s	常用流量 q_p	分界流量 q_t	最小流量 q_{min}	始动流量	最小读数	最大读数
单位	L/h					L	
LYH LYHY 系列	600	300	22.5	12.5	<2	0.005	99999

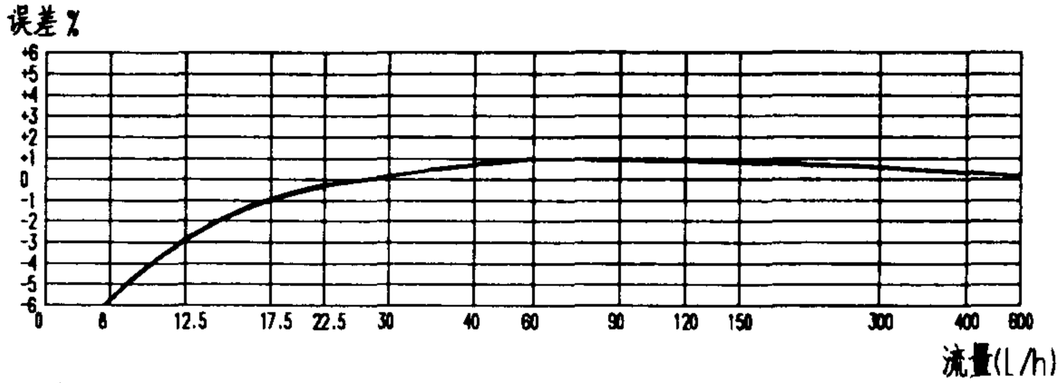

图2 性能误差曲线

适用条件：水　温：不高于40℃
工作压力：不大于0.6MPa

五. 水表安装

1. 水表应易于接近以便读数（例如，不使用镜子或梯子），安装、维护、拆卸。并应考虑：安装场所需要适当的照明；地坪应无障碍，坚硬不滑。
2. 水表应防止由安装场所周围产生冲击或震动引起损坏的危险。
3. 水表不应受由管子和管件引起的过渡应力。需要时，水表应装在底座或托架上，以及在水表前加装柔性接头。此外，水表的上游和下游应适当地固紧。
4. 水表应防止由表内的水和环境的极限温度引起损坏的危险。

5. 水表安装位置应避免曝晒、水淹、冰冻和污染，在雨季和冬季应采取防雨防冻措施。

6. 表壳上的箭头方向必须与水流方向一致。

7. 宜避免接近水表处管道截面的突然变化。必要时，应采取措施。

8. 水表前后均宜装设检修阀门，水表与表后阀门间宜装设泄水装置。住宅中的分户水表，可不设表后检修阀及专用泄水装置。

9. 当水表可能发生反转时，应在水表后设止回阀。特别是进加热设备的冷水表后应设止回阀。

10. 安装前，应冲洗给水总管去除麻丝、砂石等杂物，如装有过滤器也应加以清洗，以免造成水表故障。

11. 安装后，应让水缓慢地进入总管，并打开系统放气口或水龙头排气。

12. 冷热水表的安装要求除工作温度不同外，基本相同。热水表最大工作温度为110℃。若热水表安装在锅炉或换热器前，为防止回流，应在水表后设止回阀。

13. 饮用水计量仪要求水质浑浊度不超过1NTU，不宜使用热水。允许以任何形式安装，但以水平位置（度盘面朝上）安装为好。

附：

为满足洁净和隔振降噪的要求，水表前（或其后）宜设SJG橡胶隔振过滤器，其剖面材质和技术条件见图3，技术数据见表5。

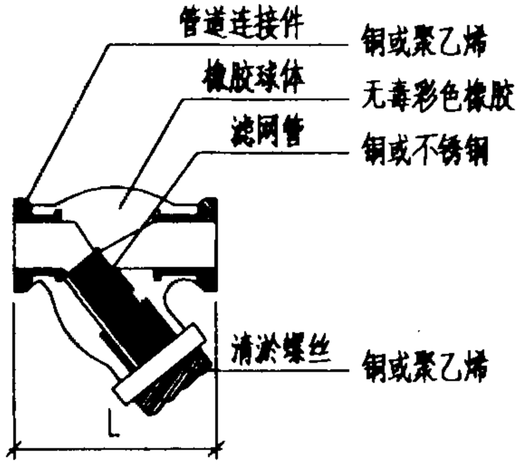

技术条件

公称压力：0.6MPa

爆破压力：1.8MPa

适用温度：-10℃~105℃

适用介质：水、热水、弱酸

图3 SJG橡胶隔振过滤器剖面材质和技术条件

表5 SJG橡胶隔振过滤器技术数据

公称直径	产品长度	轴向位移(mm)		横向位移	偏转角度（度）
		伸长	压缩		
DN15	87	4	4	4	10
DN20	87	4	5	5	10
DN25	108	5	6	5	10
DN32	138	5	6	6	10
DN40	173	5	6	6	10
DN50	216	6	6	7	10

（上述SJG橡胶隔振过滤器的技术资料由上海半江橡胶厂提供）

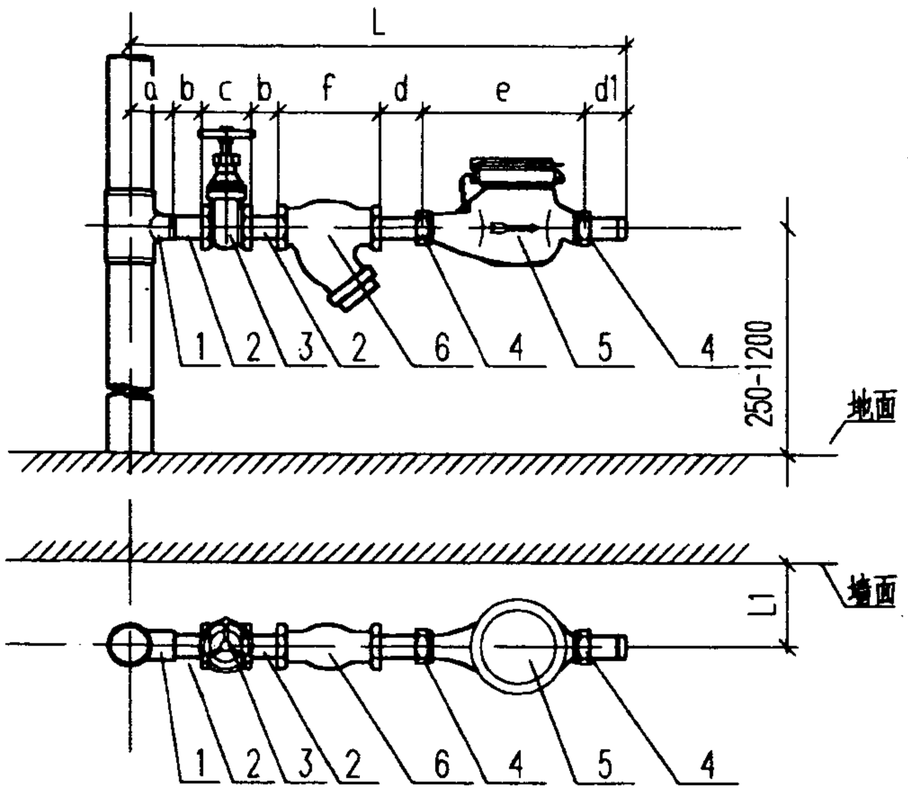

甲型安装图

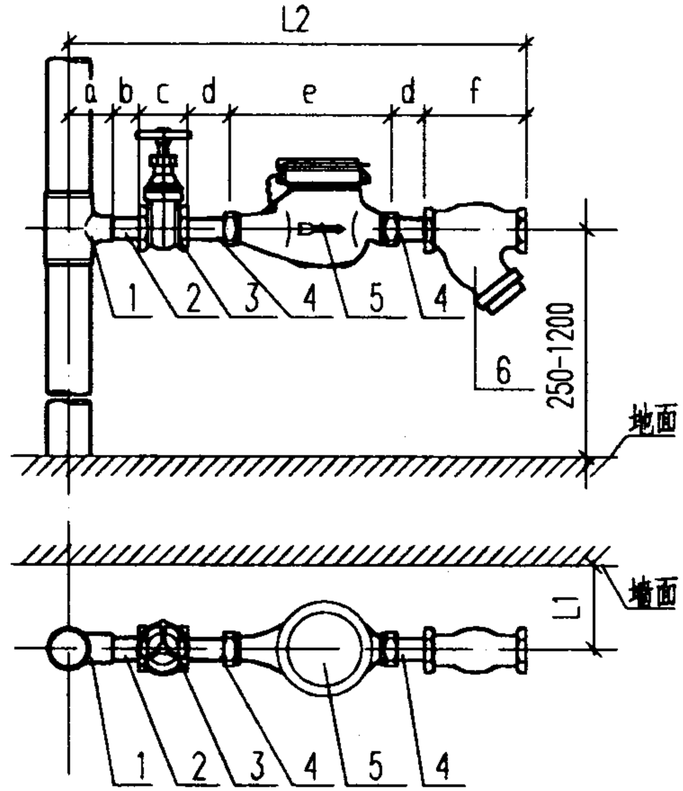

乙型安装图

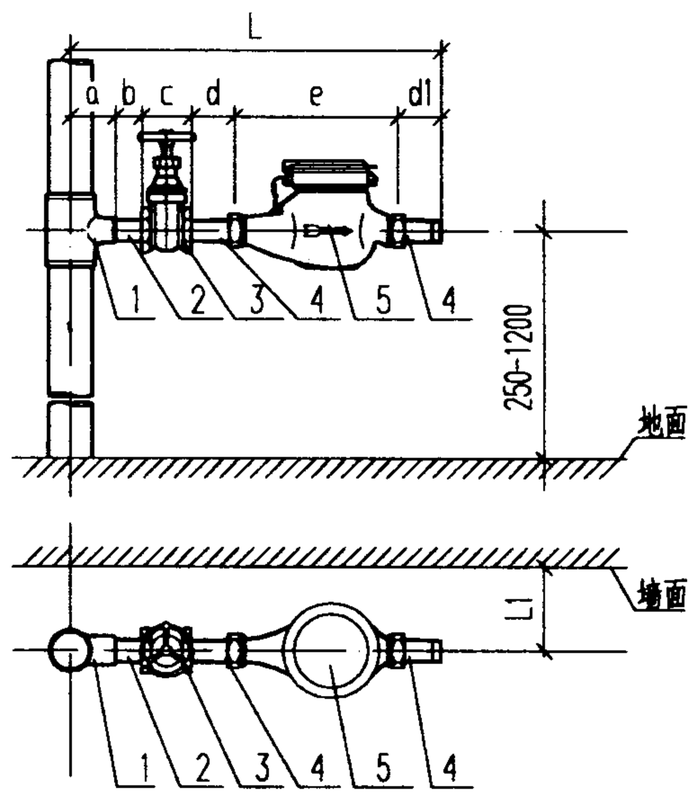

丙型安装图

说明:

1. 本图安装尺寸立管管径均以DN50计。
2. 内外丝短管由水表配套。
3. 生活饮用水系统应采用甲型或乙型安装。
4. 短管2的实际长度为b+2倍螺纹长度。

甲、乙型安装尺寸

编号 / 名称 / 尺寸 / 管径mm	1	2	3	4		5	6	总长L / 总长L 2	L1
	三通	短管	铜截止阀	内外丝短管		水表	橡胶隔振过滤器		
	a	b	c	d	d1	e	f		
DN15	48	20	58 70 90	36.5	47.5	165	87	482~514 451~483	80
DN20	49	24	70 85 100	39.5	52.5	195	87	541~571 508~534	80
DN25	59	28	80 105 120	45	60	225	108	605~645 562~602	80
DN40	55	34	122 170	46	64	245	173	739~787 687~735	90
DN50	57	42	150 200	75	95	280	216	915~965 853~903	90

丙型安装尺寸

编号 / 名称 / 尺寸 / 管径	1	2	3	4		5	总长L	L1
	三通	短管	铜截止阀	内外丝短管		水表		
	a	b	c	d	d1	e		
DN15	48	20	58 70 90	36.5	47.5	165	375~407	80
DN20	49	24	70 85 100	39.5	52.5	195	430~460	80
DN25	59	28	80 105 120	45	60	225	497~537	80
DN40	55	34	122 170	46	64	245	566~614	90
DN50	57	42	150 200	75	95	280	699~749	

水平式水表(甲型 乙型 丙型)安装					图集号	01SS105
审核	校对	设计			页	8

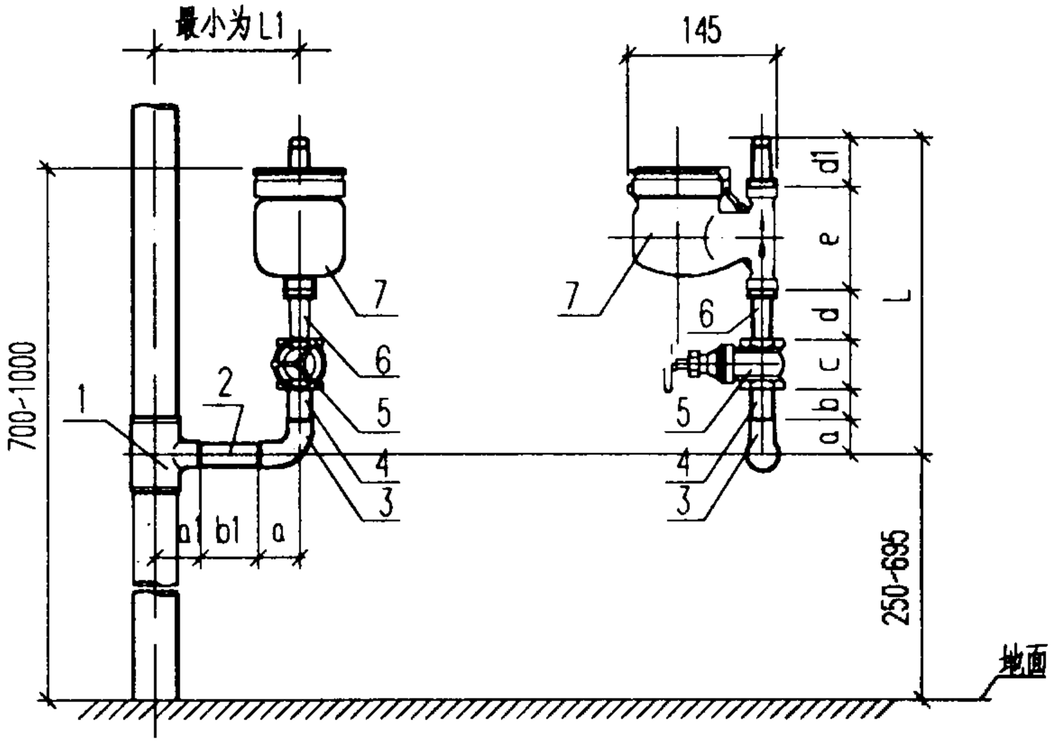

立式水表甲型安装图

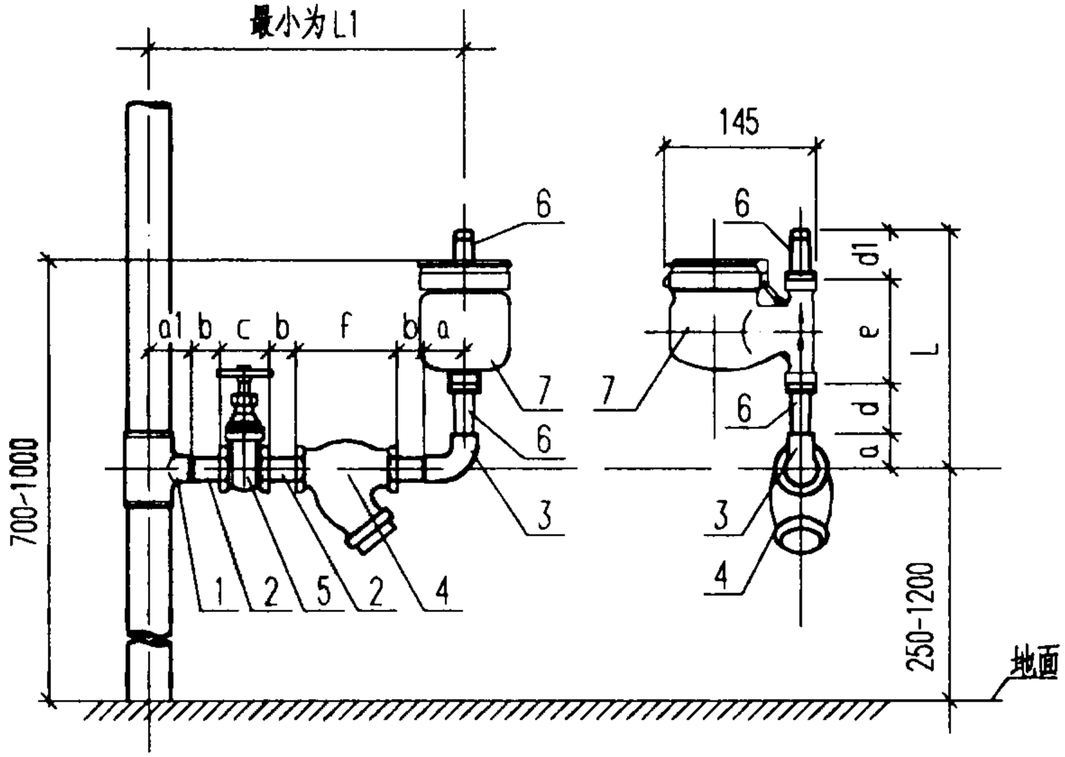

立式水表乙型安装图

说明:

1. 本图安装尺寸立管管径均以50mm计。
2. 内外丝短管由水表配套。
3. 短管2和4的实际长度应为b或b+螺纹长度。

甲型安装尺寸

编号 / 名称 / 尺寸 / 管径	1	2	3	4	5	6		7	总长 L	L1
名称	三通	短管	弯头	短管	铜截止阀	内外丝短管		水表		
尺寸	a1	b1	a	b	c	d	d1	e		
DN15	48	35	27	20	58 70 90	36.5	47.5	95	273~305	110
DN20	49	35	32	24	70 85 100	39.5	52.5	100	305~335	116

乙型安装尺寸

编号 / 名称 / 尺寸 / 管径mm	1	2	3	4	5	6		7	总长 L	L1
名称	三通	短管	弯头	橡胶隔振过滤器	铜截止阀	内外丝短管		水表		
尺寸	a1	b	a	f	c	d	d1	e		
DN15	48	20	27	87	58 70 90	36.5	47.5	95	206	280~312
DN20	49	24	32	87	70 85 100	39.5	52.5	100	223	309~339

立式水表甲,乙型安装					图集号	01SS105
审核	葛晓辰	校对	张静	设计	页	9

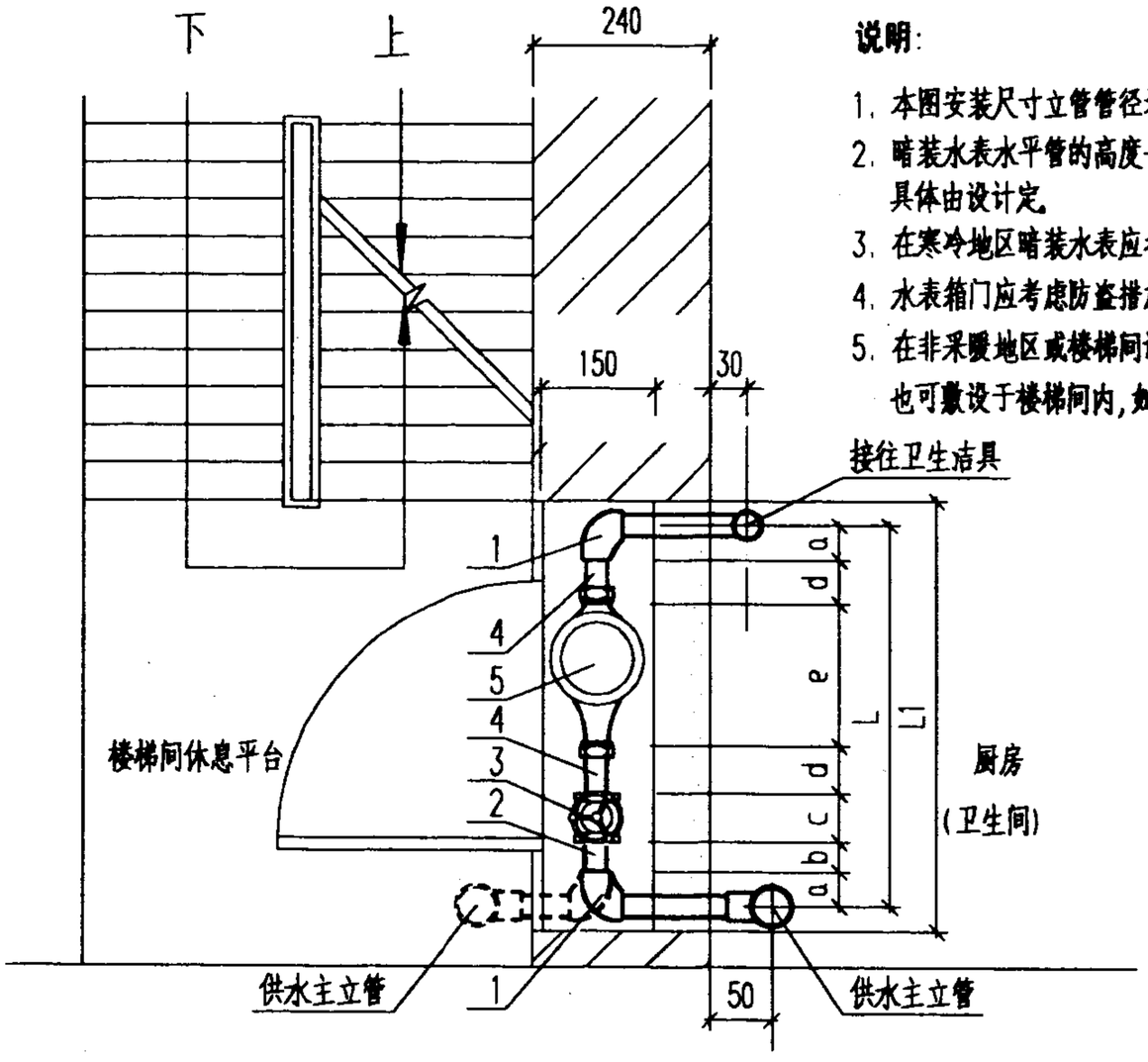

暗装水表平面安装图

说明:

1. 本图安装尺寸立管管径均以15mm计。
2. 暗装水表水平管的高度一般距休息平台400~1000，具体由设计定。
3. 在寒冷地区暗装水表应考虑保温措施。
4. 水表箱门应考虑防盗措施，设门锁和观察孔。
5. 在非采暖地区或楼梯间设有采暖系统时，给水立管也可敷设于楼梯间内，如图中虚线所示。

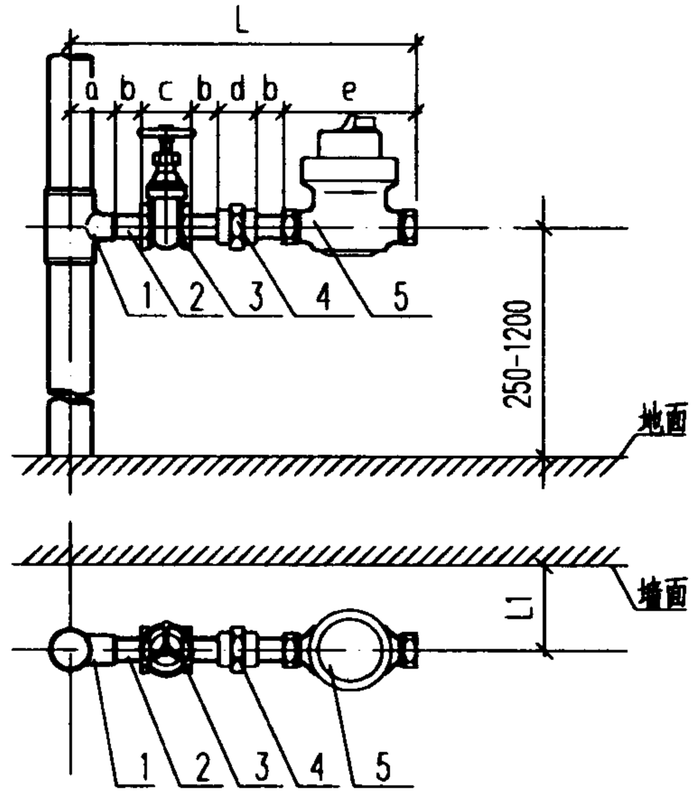

饮用水计量仪安装图

暗装水表安装尺寸

编号 / 名称 / 尺寸 / 管径mm	1	2	3	4	5	总长L	洞口长度 L1
	弯头	短管	铜截止阀	内外丝短管	水表		
	a	b	c	d	e		
DN15	27	20	58 70 90	36.5	165	370~402	430~460
DN20	32	24	70 85 100	39.5	195	432~462	460~520
DN25	38	28	80 105 120	45	225	499~539	560~600

饮用水计量仪安装尺寸

编号 / 名称 / 尺寸 / 管径	1	2	3	4	5	总长L	L1
	三通	短管	铜截止阀	活接头	水表		
	a	b	c	d	e		
DN10	18	10	70	66	100 110	284 294	80

暗装水表及饮用水计量仪安装						图集号	01SS105
审核	董晓辰	校对	张[illegible]	设计	王[illegible]	页	10

远传水表安装

本图集收录的远传水表是以DN<50的旋翼式冷热水表为基表，加上远传输出系统构成，因此远传水表的安装要求与旋翼式水表基本相同。远传水表安装有两种方式。仅起到户外抄表作用的远传水表安装较为简单，只要将水表输出系统与安装于户外的数据显示装置(中继器)相连接即可，如图甲所示。另一种方式是将整个楼或整个小区的所有远传水表通过中继器和网络控制器连接到小区管理部门，通过终端设备进行统一管理，见图乙。

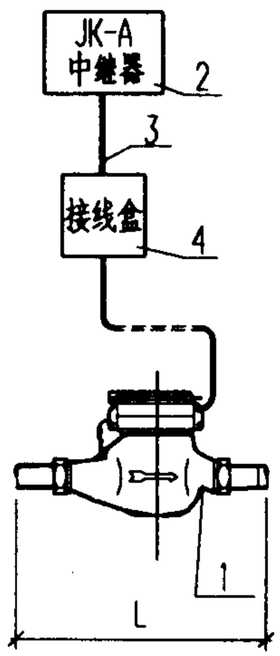

图 甲

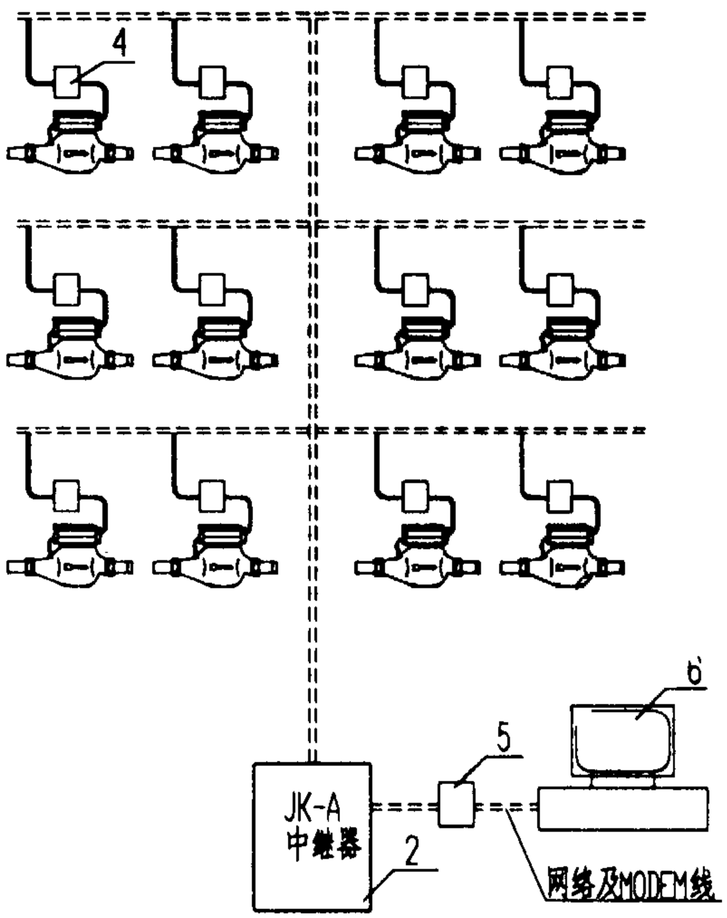

图 乙

远传式水表系统配套及功能表

设备名称	型号	用途	功能	备注
远传水表	LXSG-XXY LXSR-XXY	冷、热水计量	远距离传送信号	
接线盒	86x86	进户接线		
中继器	JK-A型	容量:1--96块表 容量:1--48块表 容量:1--24块表	每户水量、总量累计及显示 线路故障检测(通路、断路、曾断路) 打印用水量(月用水量及总量) 485通讯口	每户可装多表 不间断电源(48h)
网络控制器	JK-CN型	远程上网控制	网络通讯	
掌上型计算机(手抄器)	HP-200LX型	在线网络功能设置检查、修改、抄表数据传递等.		
系统管理软件及网卡	XSL-V2.0	远程系统管理	系统水量月报、季报、年报及打印 系统在线查寻、功能设置等 远程传输	

安装要求及尺寸

编号 / 名称 / 尺寸 / 管径	1	2	3	4	5	6
	水表及内外丝短管 L	JK-A中继器 长X宽X高	接线电缆	接线盒 长X宽X高	网络控制器 长X宽X高	终端显示器
DN15	260	400x300x170 安装: 430x200(4孔M8铁涨钉) 线型要求: PVVP2x0.3 两芯护套线	线型要求 根据远传设备要求而定	86x86x80	150x150x120 安装: 150x150 线型要求: 3芯屏蔽线	安装于集中管理室
DN20	300					
DN25	345					
DN40	373					
DN50	430					

远传水表安装					图集号	01SS105
审核	董晓辰	校对	张平	设计	页	11

IC卡水表安装

1. IC卡水表是由远传水表、控制器和电磁阀组成的。根据控制器和电磁阀组合方式不同，IC卡水表有两种安装方式。一种是将控制器和电磁阀统一密封在一个控制箱内直接与水表一同安装在管道上，如图甲所示。另一种是将控制器和电磁阀分开布置，电磁阀安装于水表后的管道上。而控制器则根据使用方便或室内装修布置的要求安装于合适的位置。依靠电缆连接水表和电磁阀达到控制的目的，如图乙所示。
2. IC卡水表只适用于自来水的计量，不能用于废水和工业排污。
3. 选用IC卡水表的型号时要注意水流方向（即R，L），以免造成安装不便。
4. 水表应水平安装，标度盘向上，箭头方向与水流方向一致。

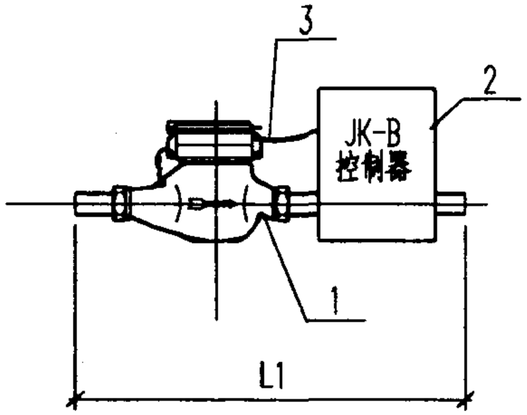

图 甲

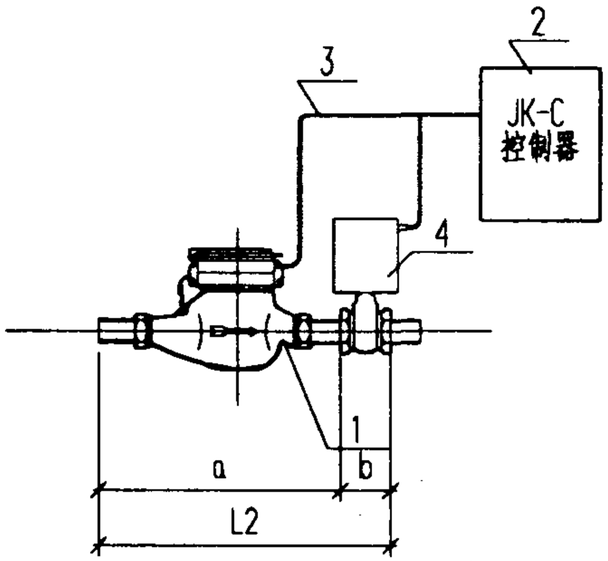

图 乙

安装要求及尺寸

编号 / 名称 / 尺寸 / 管径	1	2	3	4	总长L1 / 总长L2
	水表及内外丝短管 a	控制器 长x宽x高	接线电缆	电磁阀 b	
DN15	260	145x110x88（JK-B型）DC3V±10%电池供电，功耗：0.12mW 400x530x220（JK-C型）AC220V±10%后备电源供电48h（蓄电池12V60AH）功耗：10w JK系列控制器的尺寸是根据天津仪表集团有限公司提供的资料统计的，不同厂家的产品尺寸不尽相同，设计人员应根据实际情况选用安装.	PVVP2x0.3 两芯护套线	94	354
					—
DN20	300				394
					—
DN25	345				439
					—
DN40	373				467
					—
DN50	430				—
					524

IC卡水表安装				图集号	01SS105
审核	校对	设计		页	12

代码预收费水表安装

由水表和电磁阀组成，用户通过密封的键盘输入八位代码，系统根据加密原则自动恢复用户所购买的"预购水量"。处理器根据预购水量控制电磁阀启闭。

一. 使用方法

1. 功能键盘的使用

按系统启动键后，显示屏常态，显示剩余水量数据。

清除键：任何时候按此键，回到常态。

本次输入键：按此键显示上次设备号和上次购买水量的数据。

显示累计键：按此键显示历次已用累计水量。

返回代码键：第一次，显示提交给予管理方的交换代码；接着按第二次，显示提交给管理方的设置代码。

注：上述按键操作，必须是按"系统启动"键后进行。

2. 用户买来水后，输入新数据

按系统启动键后，显示屏常态。

输入4位密码后，按确认键。

输入买来的八位代码后，按确认键。

显示新购水量，此时如再按确认键，显示新购水量和剩余水量的累加数。

3. 修改密码

按系统启动键后，显示屏常态；

按修改密码键；

输入原密码后，按确认键；

输入新的四位密码，再次按修改密码键后，系统接受。

二. 安装及尺寸

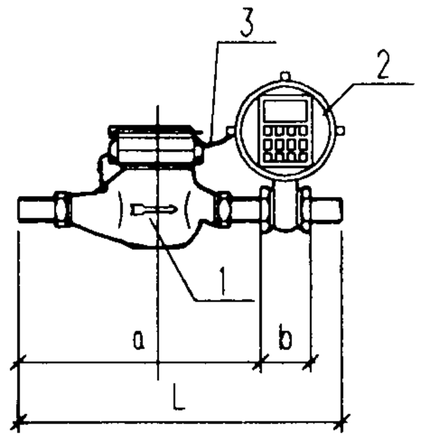

安装要求及尺寸

编号 / 名称 / 尺寸 / 管径	1	2	3	总长L
	水表及内外螺丝 a	处理器及先导阀 b	接线电缆	
DN15	260	94	PVVP2x0.3 两芯护套线	390.5
DN20	300			433.5
DN25	345			484
DN40	373			513
DN50	430			599

代码预收费水表安装						图集号	01SS105
审核	董晓宏	校对	王治平	设计	孙蕊	页	13

温度计选型安装说明

一. 编制依据

蒸汽和气体压力式温度计技术条件 ZBY166-83。

双金属温度计 JB/T 8803-1998。

工业热电偶型式、基本参数及尺寸 JB/T 5219-91。

工业热电阻型式、基本参数及尺寸 JB/T 5583-91。

二. 温度计分类

给水排水和消防工程常用的温度计有压力式温度计、双金属温度计、热电偶和热电阻温度变送器。其中压力式温度计、双金属温度计又有电接点温度计。

三. 工作原理

1. 压力式温度计的工作原理

压力式温度计由温包、毛细管、弹簧管、传动机构和刻度盘等组成，毛细管连接温包和弹簧管，温包内充满低沸点液体蒸汽或气体。当温包置于被测介质中时，温包内压力增加，通过毛细管传给弹簧管，弹簧管自由端带动齿轮传动，从而指针显示被测介质的温度。

2. 双金属温度计的工作原理

双金属温度计是把热敏金属片制成螺旋型，并将其装在保护套管内，一端固定，一端连接在仪表盘的轴上，轴上有指针，当温度变化时，金属片的自由端旋转，带动指针转动，从而在刻度盘上指示温度的变化。

3. 热电阻温度传感器的工作原理

热电阻温度传感器是利用金属导体或半导体在温度变化时本身电阻也随着变化的特性来测量温度，并通过二次仪表显示温度值和对系统进行温度控制。通常热电阻为铂、铜和镍等金属材料。

4. 热电偶温度传感器的工作原理

热电偶温度传感器是基于两种不同成分的导体两端接合成回路后，当两接合端的温度不同时，则在其回路内会产生热电流现象，当其测量端插入被测介质中，另一自由端在外作为参比端与二次仪表相连，当测量端与参比端存在温度差时，仪表就显示因热电势不同而转化的温度值。

四. 技术参数

1. **压力式温度计**：压力式温度计温包充满低沸点液体蒸汽的型号为WTZ-280。其电接点温度计的型号为WTZ-288，温度最大测量范围为-20℃~160℃。温包插入 深度为160~260/210~310。温包长度为150/200。接头螺纹为 M27x1.5，表盘直径为φ100/150。精度等级为 1.5 和 2.5 两级。仪表正常工作环境温度为-10℃~55℃。毛细管最大长度不大于20m。电接点压力表的工作电源为220V/380V。接点容量为10A。

   压力式温度计温包内充满气体的型号为WTQ-280。电接点温

温度计选型安装说明(一)					图集号	01SS105
审核	钱[illegible]	校对	[illegible]	设计	页	14

度计的型号为WTQ-288。温度最大测量范围为-60℃~500℃。温包长度为300。温包插入深度调节范围为320~420。接头螺纹为M33x2。表盘直径为150。其它与WTZ-280/288相同。压力式温度计的外型见图1。

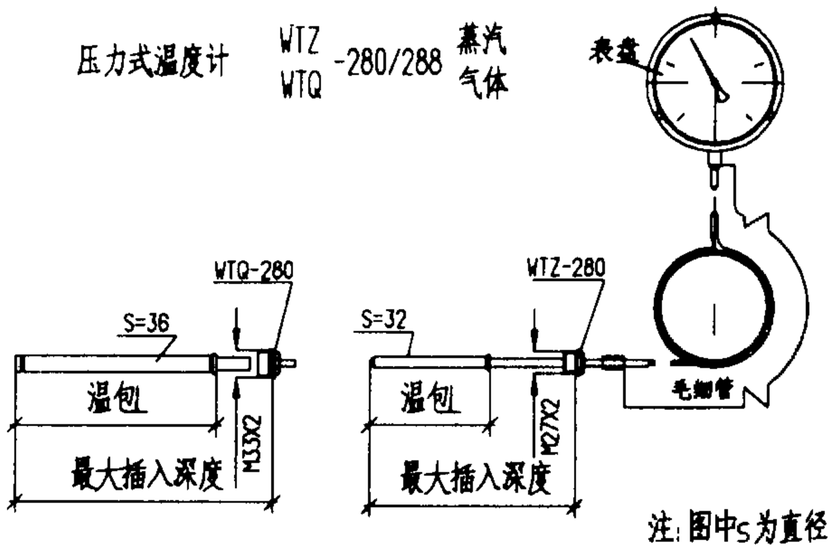

图1　压力式温度计外型图

2. **双金属温度计**：双金属温度计WS、WSS，电接点温度计为WSX、WSSX。温度测量极限范围，最低极限温度为-60℃，最高极限温度为500℃，正常工作环境温度为-20℃~60℃.保护套管插入被测介质的深度为150~500/100~1500，接头螺纹为M27x2、G1/2、G3/4、M16x1.5，电接点温度计的接点功率为10VA，最大工作电压为220V/380V，最大工作电流为1A。双金属温度计的外型见图2。

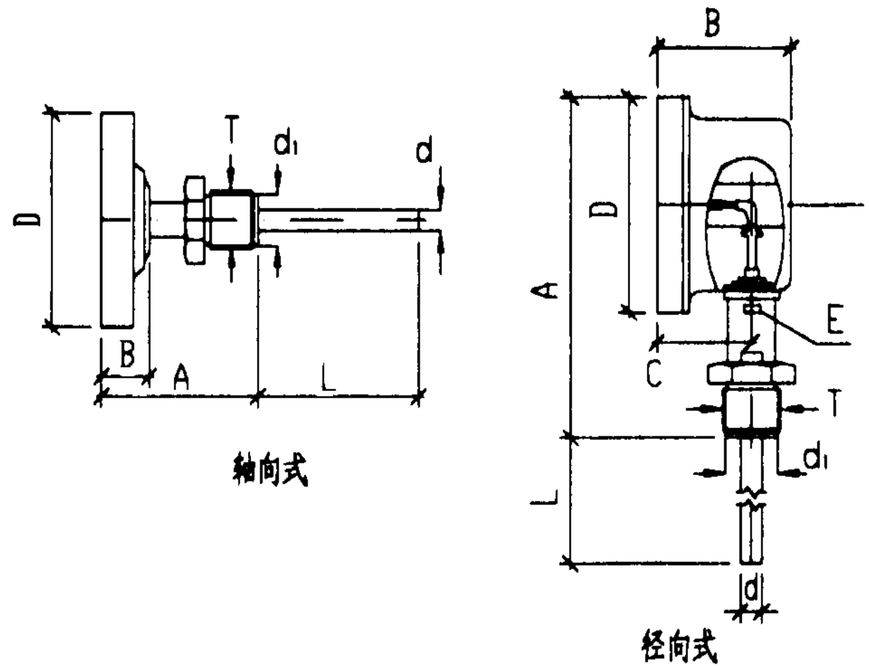

图2　双金属温度计外型图

3. **热电偶**：工业热电偶型号很多，给水排水工程常用的热电偶有铁-康铜/WRF，测量范围为0~600℃；铜-康铜/WRC，测量范围为-200~300℃。有防水型、防爆型、本安型.固定方式采用螺纹。保护套管直径为φ16/20，套管材质为碳钢/不锈钢、铜三种。螺纹接头为M27x1.5和M33x2。

4. **热电阻**：铂热电阻的型号WZP。温度测量范围为-200~500℃。铜热电阻的型号WZC。温度测量范围为-50~100℃。有防水型.防爆型.本安型。固定方式采用螺纹连接。保护套管直径φ10/12。套管材质为不锈钢和铜。螺纹接头为M27x1.5和G1/2。

五. 温度计的选型和安装

1. 一般规定

量程选择：被测介质的正常温度应在仪表最大量程的1/4~3/4范围之内。被测介质的脉冲温度不应大于仪表的最大量程。

仪表的安装环境应符合产品对环境的要求。有关电气的技术要求详见产品说明。

2. 温度计的选型

当被测介质的温度无远传要求时，可选用蒸汽/气体温度压力式温度计、双金属温度计；当被测介质的温度有远传要求时应选用热电阻或热电偶温度传感器加二次仪表显示和控制系统。

当环境振动条件超过V.H.3级（详见GB4439）时宜采用压力式温度计或热电阻或热电偶温度传感。

被测介质为腐蚀性介质时温度仪表的保护套管应采用相应的防腐蚀材质的套管。

当系统要求有温度控制要求时可采用电接点温度计或热电阻/热电偶温度传感器。

六、本部分仪表的型号和技术参数依据天津仪表集团的生产的产品为依据。

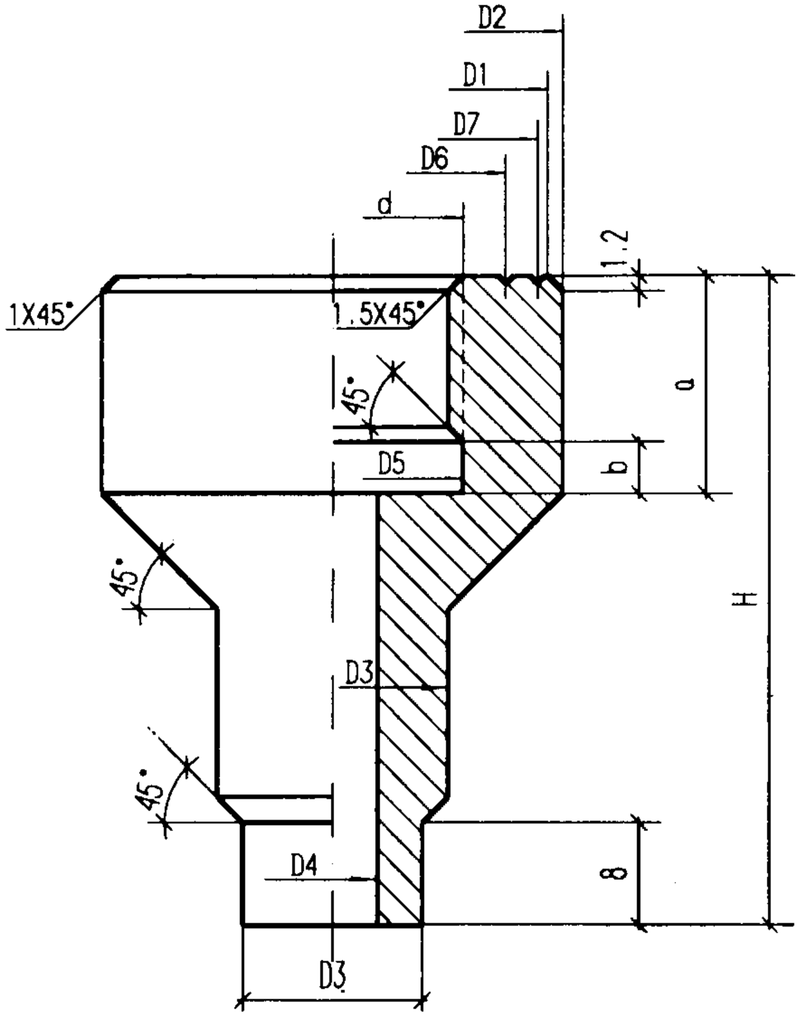

其余为6.3

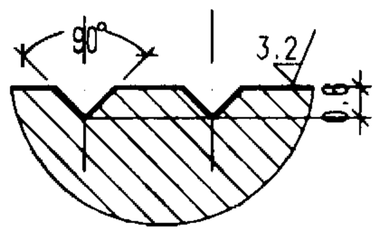

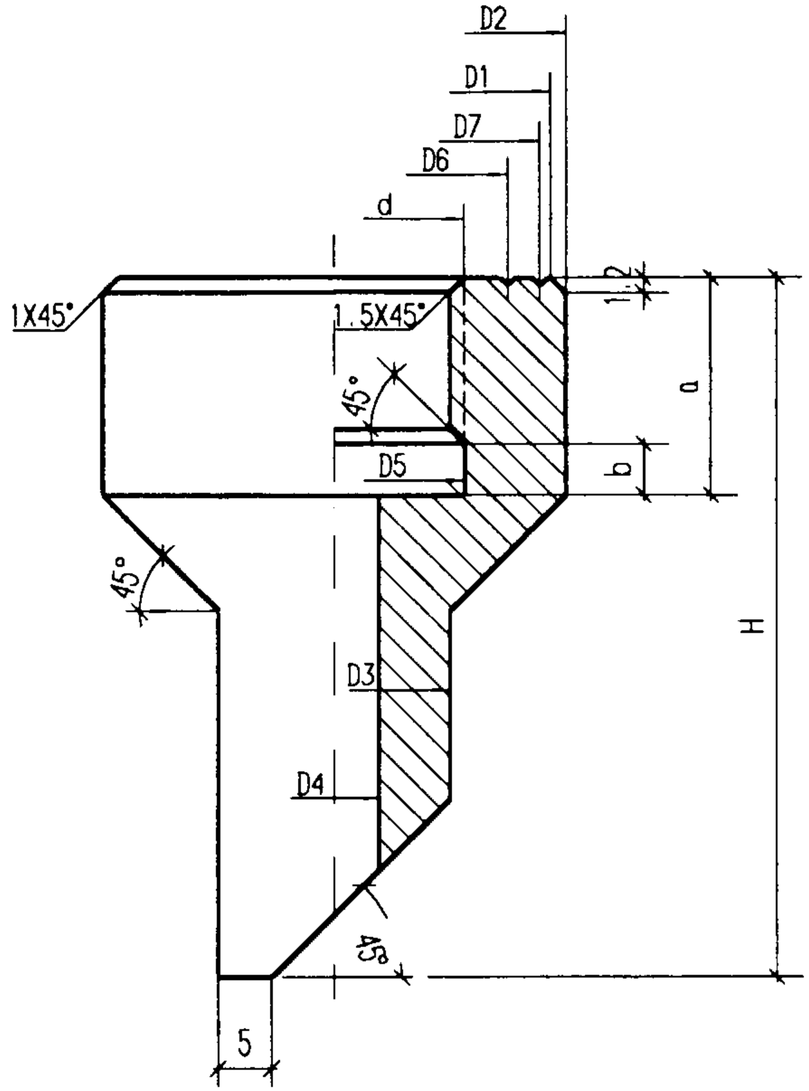

5	M16x1.5	32	36	14	7	16.3	21	27	18	17	3	60 100 120
4	M20x1.5	36	40	14	7	20.3	25	31	18	20	4	
3	M27x2	43	47	22	18	27.4	32	38	28	34	5	
2	G15	35	39	21	16	21.5	25	31	27	30	4	
1	G20	43	47	25	20	27	32	38	31	35	5	
序号	d	D1	D2	D3	D4	D5	D6	D7	D8	a	b	H

直型连接头

4	M16x1.5	32	36	18	7	16.3	21	27	17	3	95 150
3	M27x2	43	47	28	18	27.4	32	38	34	5	
2	G15	35	39	27	16	21.5	25	31	30	4	
1	G20	43	47	31	20	27	32	38	35	5	
序号	d	D1	D2	D3	D4	D5	D6	D7	a	b	H

角型连接头

技术要求:

1. 棱角倒钝R0.2。
2. 碳钢件表面发蓝或发黑。

注:

工程设计选用时要指定

1. 型式
2. 总高度H

温度计连接头				图集号	01SS105
审核	校对		设计	页	17

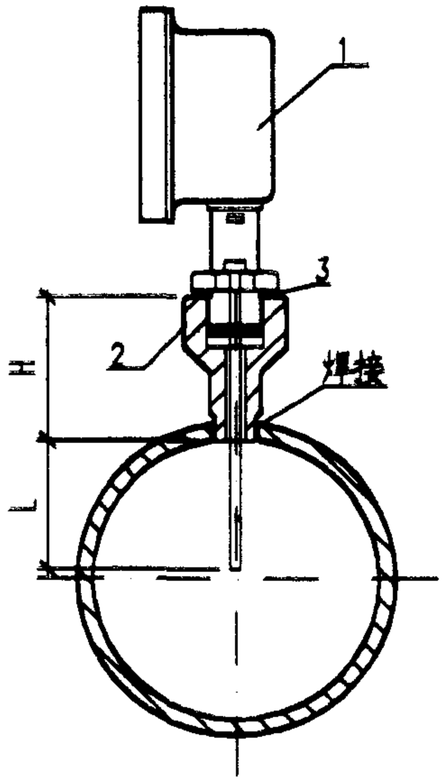

乙型

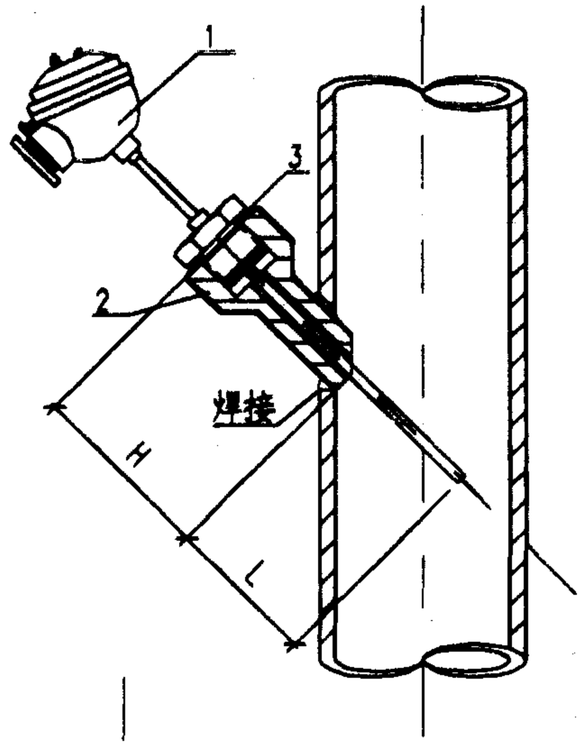

丙型

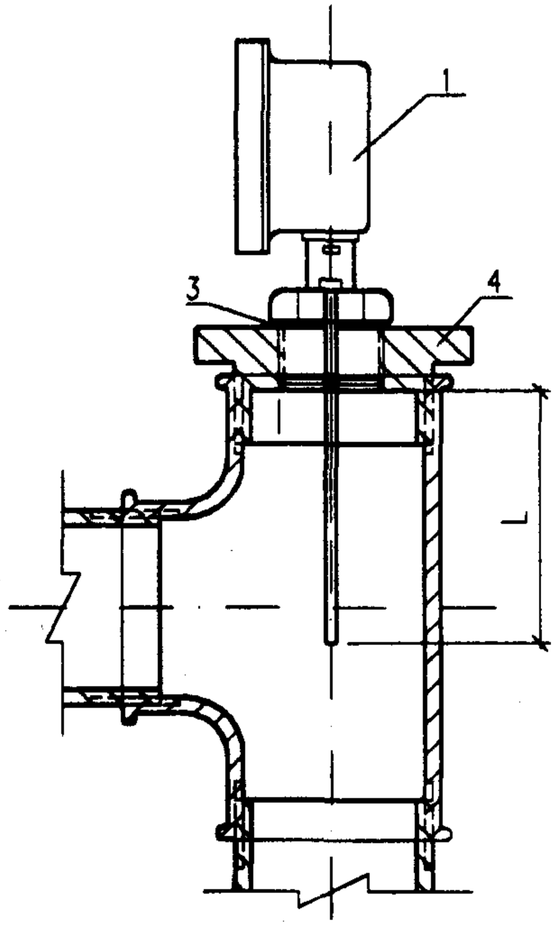

丁型

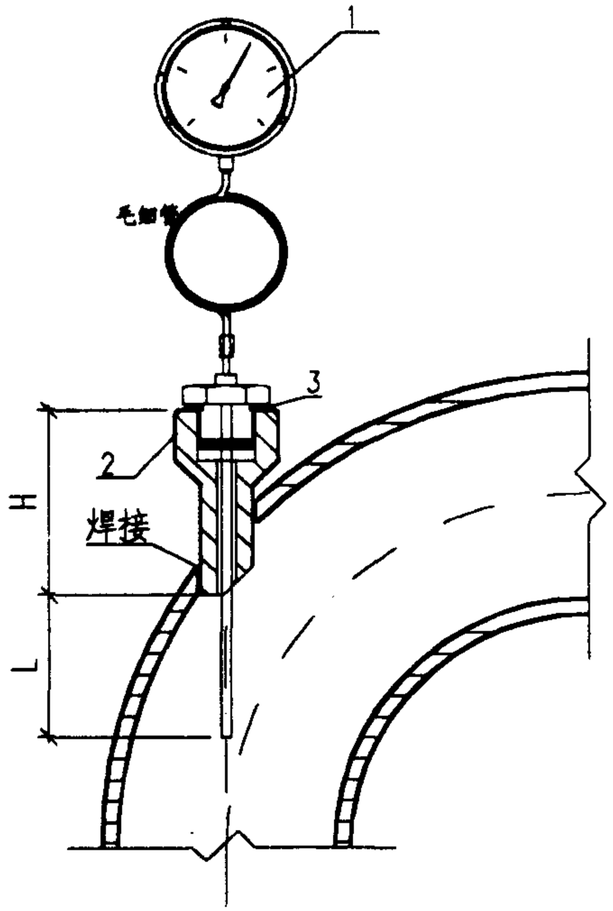

戊型

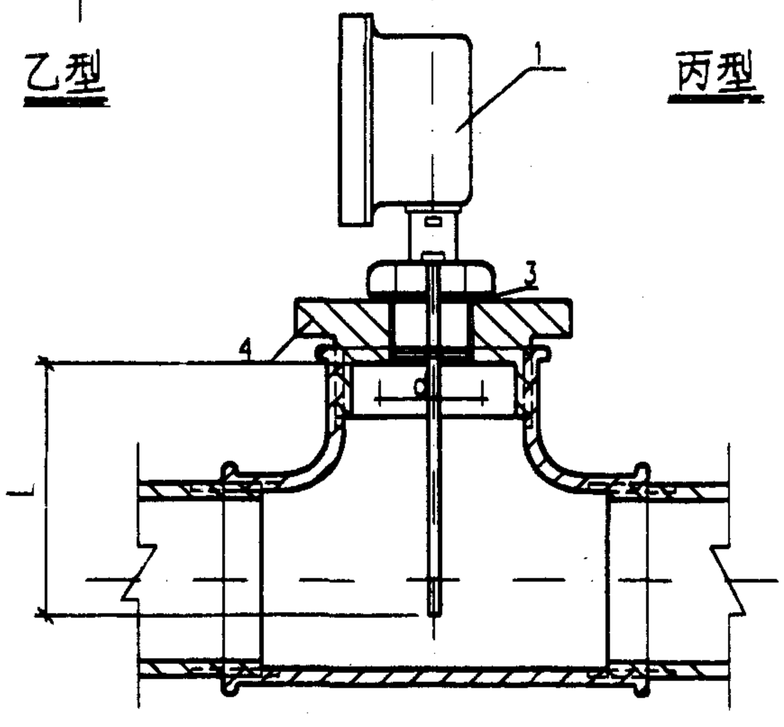

甲型

说明:

1. 温度计连接头的高度可根据施工现场情况确定，温包插入的深度L不应小于管径的1/3。保护套管的长度根据接头高度H和插入长度L之和来确定。
2. 连接头和补心的螺纹应和温度计的接头螺纹相匹配，垫片的尺寸根据温度计的螺纹来确定。

序号	名称	型号 规格	数量	材质		备注
4	补心	d=15；20	1	碳钢		
3	垫片	δ=2	1	橡胶石棉	聚四氟乙烯	
2	温度计连接头	直形/角形连接头	1	碳钢	不锈钢	
1	温度计	压力/双金属温度计；热电偶/热电阻	1			

材料表

温度计安装				图集号	01SS105
审核	校对	设计		页	18

压力表选型安装说明

一. 编制依据

一般压力表 GB1226-86

电接点压力表 ZBN 1013-88

电位器式远传压力表 GB11152

工业自动化仪表工作条件--振动 GB4439-84

二. 压力表分类

给水排水工程和消防工程常用压力表从测量范围上可分为真空表、真空压力表、压力表；从结构型式上可分为弹簧压力表和压力变送器两种；从功能上弹簧压力表又可分为一般压力表、耐震压力表、隔膜压力表、电接点压力表和远传压力表；压力变送器又可分为电容式差压压力变送器和扩散硅压力变送器等。

三. 工作原理

一般压力表由弹性元件、传动放大机构和刻度盘等部件组成，其工作原理为被测介质的压力经仪表接头导入弹性元件，使之自由端产生位移，经齿轮传动放大机构放大转换成角位移，使指针在仪表刻度盘上指示出被测介质的压力值。

耐震压力表是在一般压力表的基础上把表内注满油，或在仪表接头上加阻尼块，从而使仪表提高抗震能力。

隔膜压力表是在一般压力表的基础上在仪表的接头处装压力敏感膜片，使其具有防腐功能。

电接点压力表是在一般压力表的基础上加装设定指针和电路，当指针和设定指针接触的瞬间，使控制系统的电路接通或断开，从而起到所需压力范围的控制和报警。

远传压力表是在一般压力表的传动机构上加装电阻发送器或电容发送器，实现压力远传的目的。

压力变送器是通过压力敏感元件输出电信号，通过二次仪表再显示压力值。

四. 技术参数

1. 弹簧压力表的一般规定

测量范围

压力表(MPa)：0~0.4/0.6/1/1.6/2.5/4/6。

真空表(MPa)：-0.1~0。

真空压力表(MPa)：-0.1~0/0.3/0.5/0.9/1.5/2.4。

精度等级为：通常给水排水和消防工程采用的现场直接显示仪表的精度等级采用2.5或1.5即可。

2. 一般压力表

仪表接头螺纹为M20x1.5或G1/2。

仪表正常工作环境温度为-40~70℃，表体最大允许温度为200℃。

仪表正常工作的振动不应超过<工业自动化仪表工作条件-振动>GB4439中规定的V.H.3级。

一般压力表的外型尺寸见图1和表1。

压力表选型安装说明(一)						图集号	01SS105
审核	钱国英	校对	张计种	设计	黄晓东	页	19

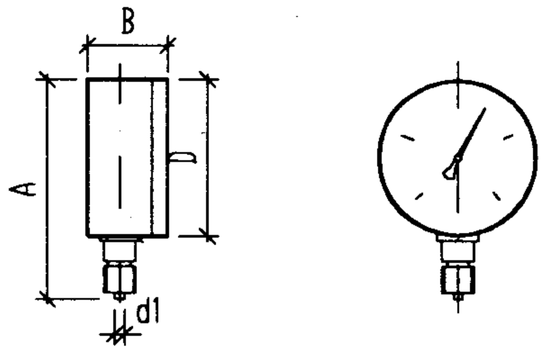

图1 一般压力表外型图

表1 径向式压力表外型尺寸表

型号			D	A	B
压力表	真空表	真空压力表			
Y100	Z-100	YZ-100	ø100	140	50
Y150	Z-150	YZ-150	ø150	180	54

3. 耐震压力表

仪表接头螺纹为M20x1.5或G1/2。

仪表具有阻尼和全封闭性能，耐振动、压力瞬间冲击和恶劣环境。

耐震压力表有两种型号，YTN-100和YTNZ-100，YTNZ-100有阻尼器，其外型尺寸见图2。

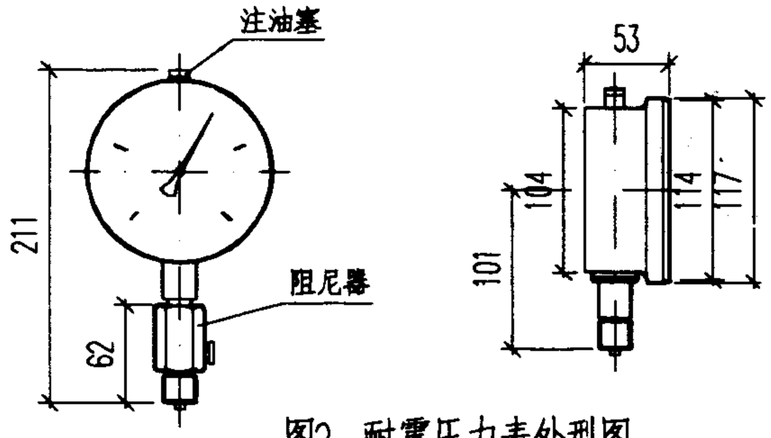

图2 耐震压力表外型图

4. 隔膜压力表

仪表螺纹接头为M20x1.5和G1/2。

被测介质的环境温度为-25~70℃。

隔膜材质为SUS316、SUS316L、3J1、蒙乃尔合金、巴氏合金、纯钛、纯银。仪表具有防腐功能，适用于酸碱等腐蚀性介质的压力测量。

仪表外型尺寸和型号见图3和表2。

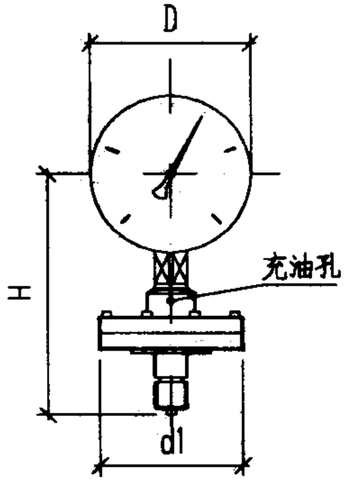

表2 隔膜压力表型号和外型尺寸表

仪表型式	D	H	d
螺纹接头	100	153	89
	150	180	

图3 隔膜压力表外型图

压力表选型安装说明(二)					图集号	01SS105
审核	校对		设计		页	20

5. 电接点压力表

仪表接头螺纹为M20x1.5和G1/2。

仪表触头功率为10VA.触头最大电压为380V.触头最大电流为1A。

仪表工作环境温度为-20~60℃。相对湿度不大于85%。振动等级超过V.H.3时,应加装耐震阻尼块。

如果仪表使用的环境温度超过20±5℃时,应考虑温度附加系数。

电接点压力表的型号为YTX-100和YTX-150。磁助式电接点压力表为YTXC-100和YTXC-150。防爆电接点压力表为YTX-160-B、磁助耐震电接点压力表为YTXC-150-Z。

仪表外型尺寸见图4和表3。

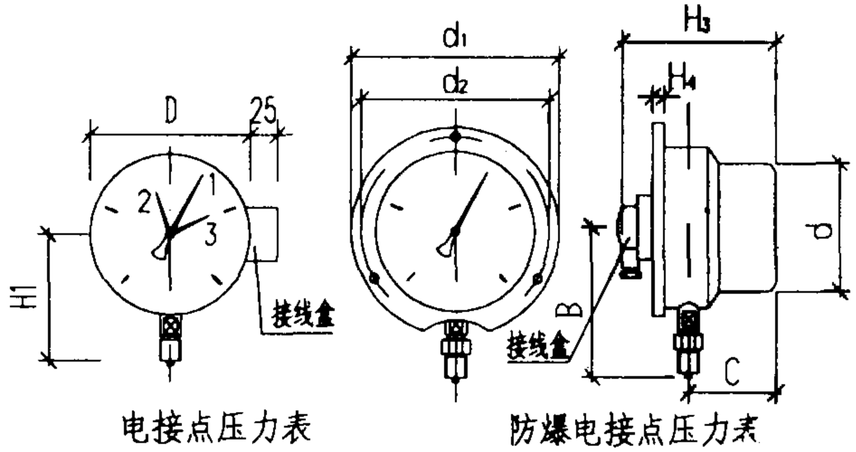

图4 电接点压力表外型图

表3 电接点压力表型号和尺寸表

电接点压力表	YTX-100	YTX-150
磁助式电接点压力表	YTXC-100	YTXC-100-Z
磁助耐震电接点压力表	YTXC-150	YTXC-150-Z
D	100	150
H_1	90	115
防爆电接点压力表	YTX-160-B	
B	175	
C	102.5	
d	160	
d_1	210	
d_2	195	
H_3	179.5	
H_4	6	

6. 远传式压力表

仪表接头螺纹为M20x1.5和G1/2。

仪表的电气部分由四芯插头与外部联接。接线规定如图。其中1,2接0~10mA输出,1为正.2为负;3,4接220V电源。环境温度:-25~60℃;相对湿度不大于85%。

本安防爆型远传压力表技术要求:仪表的外接配线要求采用单独的电缆。电缆的公称外径为6~9, 且二芯,电缆的布置尽可能减

小对仪表本身安全性能的干扰，尽量直线布置，不得打卷或与高压线捆成一束。

电容最大允许值分别为5mH和0.05uF；仪表外通过接线盒内设置的接地螺钉可靠接地；仪表正常工作的振动条件应不超过V.H.3级规定；被测介质中不应有对黄铜、磷铜、50CrVA钢起腐蚀作用的物质。

远传压力表的电气设计参数详见选用产品说明书。

远传压力表的外型尺寸详见图5。

电阻式远传压力表的型号为YTZ-150。

电容式远传压力表的型号为YTT-150。

本安型防爆远传压力表型号为YTG-150-ib II BT 。

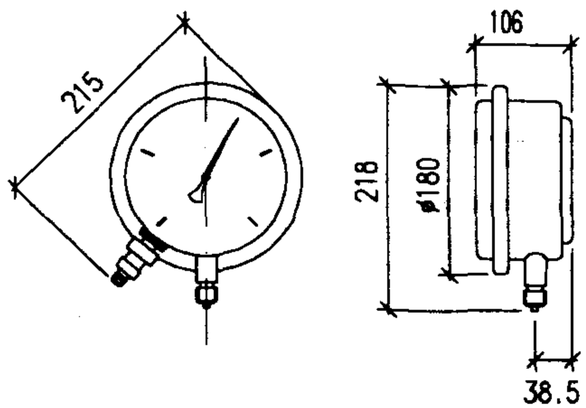

图5 远传型压力表外型图

7. 压力变送器

精确度等级为：0.2，0.5；输入电源：24V；输出信号：4-20mA。

量程范围为：0~200kPa/0~10kPa/0~25MPa/0~200kPa。

使用环境温度-20~80℃，相对湿度为5~95%，大气压为80~110kPa。

接头螺纹为M20x1.5、G1/2、1/2NPT。

电容式差动压力变送器的型号为：YST-11-I/II，扩散硅式压力变送器型号为YRB-02，防爆型压力变送器型号为：YSZK-33-B。

压力变送器外型图详见图6。

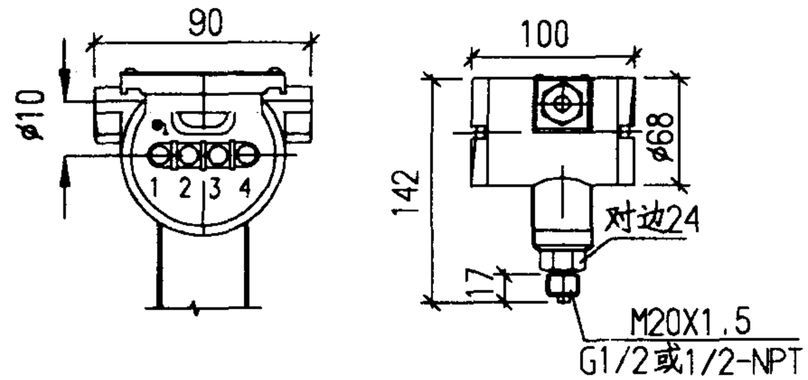

图6 压力变送器外型图

五. 压力表的选型和安装

1. 一般规定

量程选择：被测介质的正常压力应在仪表最大量程的1/4~3/4范围之内。被测介质的脉冲压力不应大于压力表的最大量程。压力表或压力变送器的安装环境应符合产品对环境的要求。有关电气的技术要求详见产品说明。

2. 压力表的选型

无腐蚀性的液体(如自来水、软化水等)和气体(空气、蒸汽等)等,且仪表工作环境的振动等级不超过V.H.3时采用一般压力表;当被测介质为腐蚀性液体或纯水时,应采用隔膜式压力表;水泵、空压机等设备的进出口管道上的压力表,或者仪表安装的环境振动等级超过V.H.3级时,压力表应采用耐震压力表;被测介质的压力需要有压力范围控制或压力报警功能时可采用电接点压力表;当测量介质无腐蚀、振动等级不超过V.H.3、介质压力波动较少时采用电接点压力表;当被测介质压力波动较大,且有激烈的脉冲时应采用磁助式电接点压力表;当被测介质的振动等级超过V.H.3级或水泵空压机的进出管,且介质压力有激烈的脉冲时应采用磁助耐震电接点压力表;当仪表安装环境有防爆要求时应采用防爆电接点压力表;当被测介质的压力有远传和检测要求时,可采用远传压力表或压力变送器,远传压力表的精确度和压力表的精确度和压力变送器相比较低,可用于测量精度要求低的场所。压力变送器用于测量精度要求较高的场所。远传压力表和压力变送器两者都能实现远距离传递压力信号和自动控制。远传式压力表的安装环境振动不应超过V.H.3级。超过时应设减振缓冲装置。压力变送器的安装环境的振动等级超过V.H.3级时采用毛细管传递压力。

3. 安装要求

径向型弹簧压力表的表接头应垂直向下安装。压力变送器的接头可向下,水平安装。对于测量介质的温度超过60℃时,弹簧压力表的安装应选用有冷凝管的安装方式。当安装仪表的管道<DN100时,压力表的安装宜采用丝扣连接,当安装仪表的管道>DN100时,压力表的安装宜采用焊接连接。当安装仪表的管道有保温时,连接DN15的短管上的阀门应在保温层外面。

六、压力表部分的型号技术参数是依据天津仪表集团生产的产品为依据的。

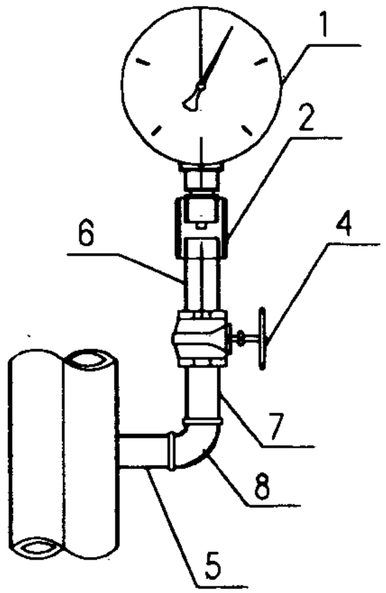

甲型

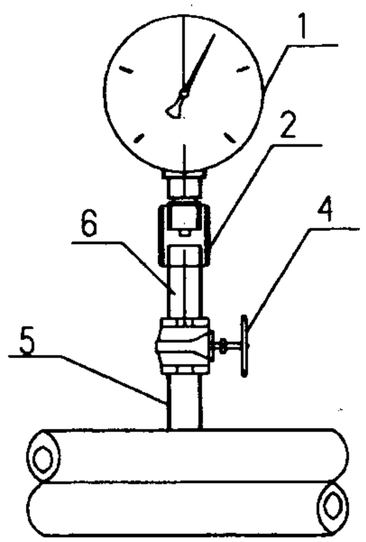

乙型

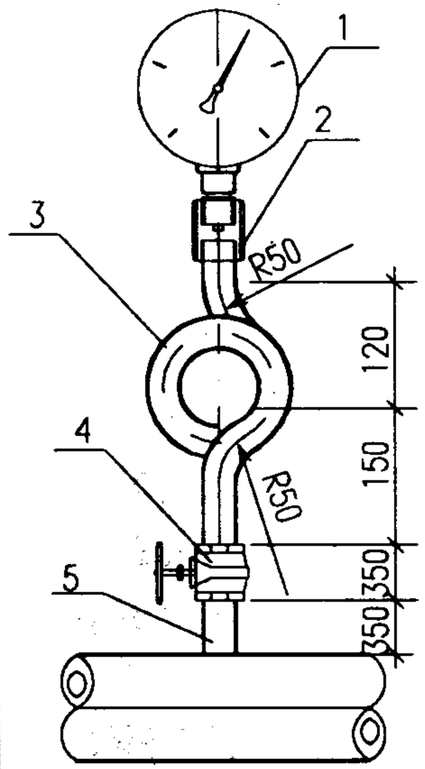

丙型

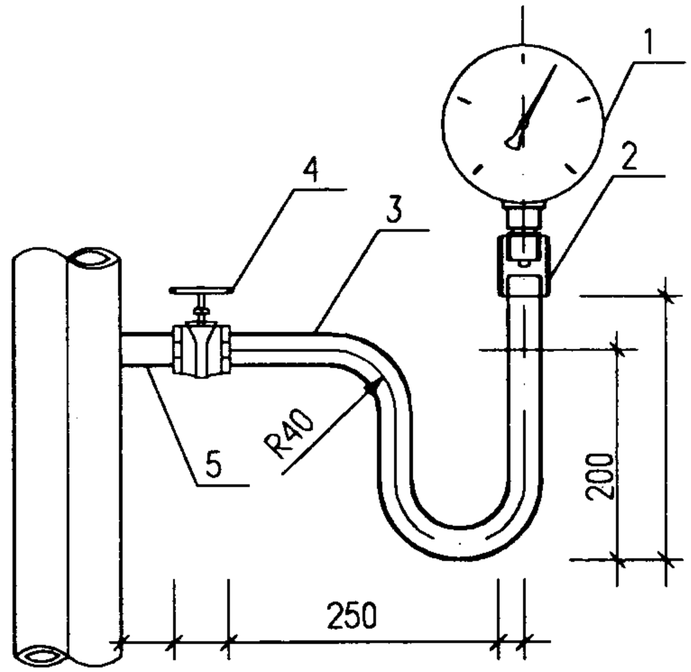

丁型

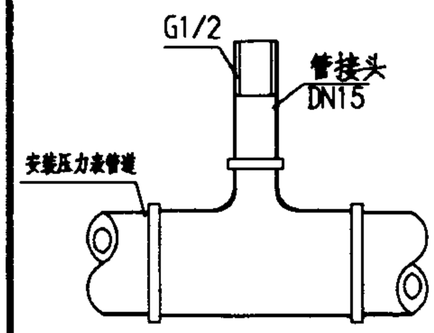

管接头A型

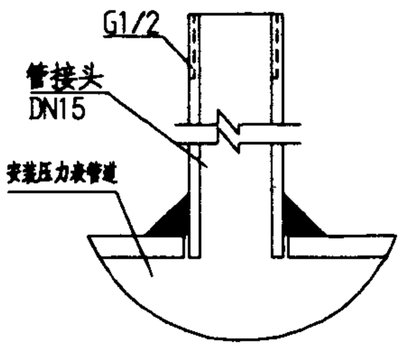

管接头B型

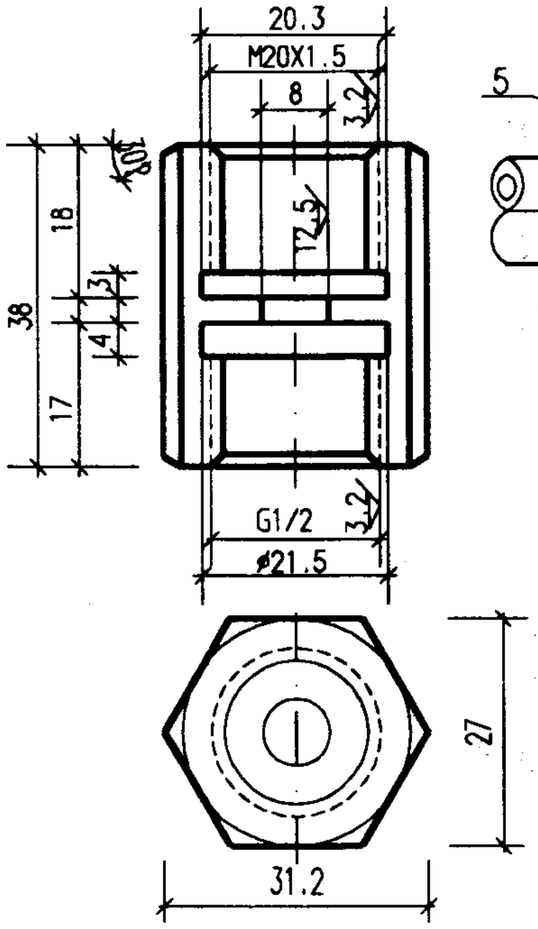

压力表接头加工图

说明:

1. 甲、乙型适合于热水及蒸汽管道;丙、丁型适合于冷水或常温气体管道。
2. 当管道保温时管接头的尺寸适当加大,以保证截止阀在保温层外。
3. 管接头选择:但管道直径不大于DN80时,采用A型;当管道直径不小于DN100时,采用B型。
4. 当压力表的接头为G1/2 时,压力表可直接接入管道中具有DN15内丝接头的管件中。

序号	名称	型号 规格	数量	材质	备注
8	弯头	DN15	1		
7	短管	DN15	1		
6	短管	DN15	1		
5	管接头	DN15	1		
4	截止阀	DN15,J11W-16T	1		
3	冷凝管	ø18X2.5	1		
2	压力表接头	DN15	1		
1	压力表	一般/耐震/隔膜/电接点/远传压力表	1		

材料表

弹簧压力表安装图					图集号	01SS105
审核	钱凤岳	校对	张新年	设计	黄晓家	页 24

一. 主要用途

该阀安装于水泵出口处，水箱出水管等处以防止倒流及水锤的危害。

二. 常用的止回阀

1. 冠龙SFCV型橡胶瓣止回阀

(1) 主要用途

冠龙SFCV系列橡胶瓣止回阀主要用于给排水系统和消防系统，可安装在蓄水池进出水管的旁通管上，以防止水倒流，或用于生活水箱与消防水箱的出水管以防水回至水箱，还可用于废水系统防止废水倒流。

(2) 主要结构与外型尺寸

冠龙SFCV止回阀结构见图1，外型尺寸见表1。

阀门材质：

A 阀体 灰铁

B 阀瓣 钢+尼龙布+橡胶

C 阀盖 灰铁

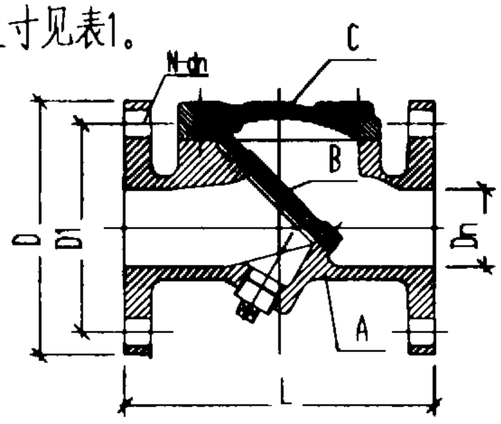

图1. 冠龙SFCV型橡胶瓣止回阀

表1 冠龙SFCV橡胶瓣止回阀安装尺寸

型号 \ 尺寸 \ 代号	DN	L	D	D1	N-dn
SFCV-0050	50	203	165	125	4-17.5
SFCV-0065	65	216	185	145	4-17.5
SFCV-0080	80	241	200	160	8-17.5
SFCV-0100	100	292	220	180	8-17.5
SFCV-0150	150	356	285	240	8-22
SFCV-0200	200	495	340	295	8-22
SFCV-0250	250	622	395	350	12-22
SFCV-0300	300	698	445	400	12-22
SFCV-0350	350	787	505	460	16-22
SFCV-0400	400	914	565	515	16-26

(3) 主要技术参数

公称压力：1.0MPa 适用介质：水 法兰连接：GB4216-84

适用温度：0~80℃ 最小开启压力：0.003MPa

(4) 适用条件

适用于介质为0~80℃的生产、生活、消防用水及废水，不得装于强酸或强碱的环境中，在低温环境下，应有阀门的防冻措施。

(5) 选用

根据流量-压差曲线查图选取。（流量-压差曲线图见31页附一）

2. 冠龙DDCV型双瓣止回阀

(1) 主要用途

冠龙DDCV系列双瓣止回阀主要用于给水系统，由于采用双阀瓣结构，因此关闭行程缩短及弹簧作用可加快关闭速度，可减小水锤及水击声。由于采用对夹式，止回阀长度少，故对有安装空间限制的场所最为有利。

(2) 主要结构与外型尺寸

冠龙DDCV止回阀结构见图2，外型尺寸见表2。

阀门材质：

A 阀体 铸铁

B 阀瓣 铝青铜

C 阀杆 不锈钢

D 弹簧 不锈钢

E 阀座 丁氰橡胶

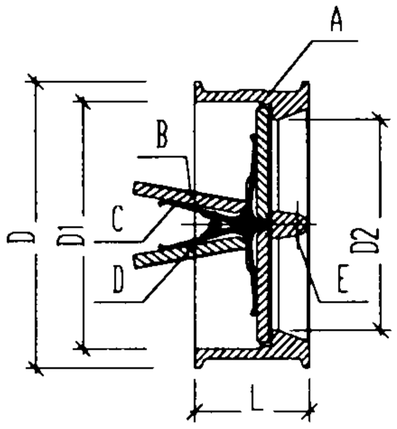

图2 冠龙DDCV型双瓣止回阀

止回阀（一）					图集号	01SS105
审核	苏晓辰	校对	张计桂	设计	孙蕾	页 25

表2 冠龙DDCV双瓣止回阀外型尺寸

型号 \ 代号 尺寸	DN	L	D1	D2	D	
					Pn10	Pn16
DDCV-0050	50	54	65	48	105	105
DDCV-0065	65	60	78	57	124	124
DDCV-0080	80	67	91	70	137	137
DDCV-0100	100	67	117	91	162.5	162.5
DDCV-0125	125	83	144	113	192.5	192.5
DDCV-0150	150	95	171	135	218	218
DDCV-0200	200	127	222	176	273	273
DDCV-0250	250	140	276	222	328	329
DDCV-0300	300	181	327	270	378	384
DDCV-0350	350	184	377	320	438	444
DDCV-0400	400	190	426	365	482	482

(3) 主要技术参数

公称压力：1.0MPa，1.6MPa

适用温度：0-80℃

适用介质：生产、生活及消防用水

最小开启压力：0.003MPa

(4) 适用条件

适用于介质为0-80℃的水，不得装于强酸或强碱的环境中，在低温环境下，应有防冻措施。

(5) 选用

根据流量-压差曲线图选取。（流量-压差曲线图见32页附二）

3. 冠龙DRVZ/DRVG静音止回阀

(1) 主要原理及用途

静音式止回阀主要由阀体，阀座，导流体，阀瓣，轴承及弹簧等主要零件组成。内部水流通内路采用流线形设计，水头损失小，同时，停泵时，其阀瓣关闭行程很短，快速关闭防止大的水锤，形成静音效果。该阀主要适用于给排水，消防，暖通，石化，冶金，化工等系统。可安装于水泵出口处，以防止倒流及水锤对泵的损坏，既可水平安装也可垂直安装。静音式止回阀分DRVZ及DRVG两种形式。

(2) 主要技术参数

公称压力：1.0MPa，1.6MPa，2.5MPa　　最小开启压力：0.01MPa；

适用介质：生产、生活及消防用水，空气油类等　使用温度：0--120 ℃

(3) 主要结构

冠龙DRVZ 静音止回阀结构见图3，外型尺寸见表4，阀材质见表3。

冠龙DRVG 静音止回阀结构见图4，外型尺寸见表6，阀材质见表5。

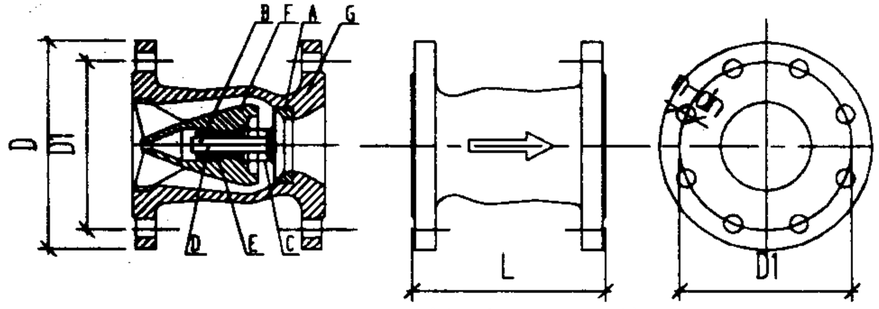

图3 冠龙DRVZ型静音止回阀结构图

表3 冠龙DRVZ型静音止回阀材质

序号	零件名称	主要材质	序号	零件名称	主要材质
A	阀座	铝青铜	E	轴承	铝青铜
B	阀瓣	铝青铜	F	导流体	灰铸铁(PN16)球墨铸铁(PN25)
C	弹簧	不锈钢	G	阀体	灰铸铁(PN16)球墨铸铁(PN25)
D	轴	铝青铜			

表4　冠龙DRVZ型静音止回阀安装尺寸

公称通径	产品代号	L	D			D1			dn			n孔数		
			PN10	PN16	PN25	PN10	PN16	PN25	PN10	PN16	PN25	PN10	PN16	PN25
DN50	DRVZ-0050	120	165	165	165	125	125	125	17.5	17.5	17.5	4	4	4
DN65	DRVZ-0065	150	185	185	185	145	145	145	17.5	17.5	17.5	4	4	8
DN80	DRVZ-0080	180	200	200	200	160	160	160	17.5	17.5	17.5	8	8	8
DN100	DRVZ-0100	240	220	220	235	180	180	190	17.5	17.5	22	8	8	8
DN125	DRVZ-0125	300	250	250	270	210	210	220	17.5	17.5	26	8	8	8
DN150	DRVZ-0150	350	285	285	300	240	240	250	22	22	26	8	8	8
DN200	DRVZ-0200	450	340	340	360	295	295	310	22	22	26	8	12	12
DN250	DRVZ-0250	500	395	405	425	350	355	370	22	26	30	12	12	12

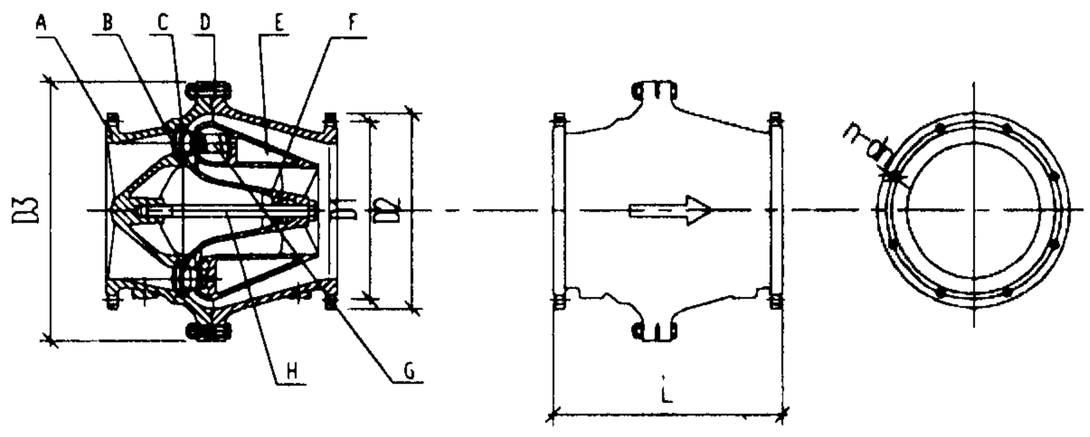

图4　冠龙DRVG型静音止回阀结构图

表5　冠龙DRVG型静音止回阀材质

序号	零件名称	主要材质	序号	零件名称	主要材质
A	阀体	灰铸铁(PN16)球墨铸铁(PN25)	E	扩散体	灰铸铁(PN16)球墨铸铁(PN25)
B	阀座	铝青铜	F	扩散体座	灰铸铁(PN16)球墨铸铁(PN25)
C	阀盘	铝青铜	G	弹簧	不锈钢
D	螺栓	碳钢	H	螺栓	高碳钢

表6　冠龙DRVG型静音止回阀安装尺寸

公称通径	产品代号	L	D1		D2		D3		dn		n孔数	
			PN10	PN16	PN10	PN16	PN10	PN16	PN10	PN16	PN10	PN16
DN300	DRVg-0300	500	400	410	445	460	590	590	22	26	12	12
DN350	DRVg-0350	600	460	470	505	520	670	670	22	26	16	16
DN400	DRVg-0400	675	515	525	565	580	740	765	26	30	16	16
DN500	DRVg-0500	850	620	650	670	715	900	930	26	33	20	20
DN600	DRVZ-0600	1000	725	770	780	840	1040	1040	30	36	20	20
DN700	DRVZ-0700	1153	840		895		1210		30		24	
DN800	DRVZ-0800	1303	950		1015		1355		33		24	
DN900	DRVZ-0900	1453	1050		1115		1505		33		28	

(4)　阀门的选择

阀门的流速按阀门的公称通径计算，以不超过4m/s为宜。

并根据流量-压差曲线选取(流量-压差曲线图见33页附三)。

(5)　阀门的安装

根据流向指示安装阀门，可以垂直或水平安装，阀门的安装应考虑维修的可能性。阀门不得用于污水环境中。对初次安装的系统，应考虑阀前安装过滤器。

(附注：本部分编写参考上海冠龙阀门机械有限公司样本。)

4. 航普HF系列止回阀

(1) 工作原理

航普HF系列止回阀其内部由止回阀瓣、阀座、弹簧及密封材料组成。当止回阀进口端压力大于出口端压力及弹簧预压力时，使阀瓣开启。停泵后，止回阀在水柱出现倒流之前或水泵出流量接近零时迅速关闭，避免水锤发生。

(2) 主要结构与外形尺寸

航普HF型止回阀的结构图见图5，安装尺寸见表7，主要技术参数见表8。

主要材料

阀体：HT200、QT400-18　弹簧：2Cr13

阀芯：1Cr18Ni9　密封：丁晴橡胶　三元乙丙

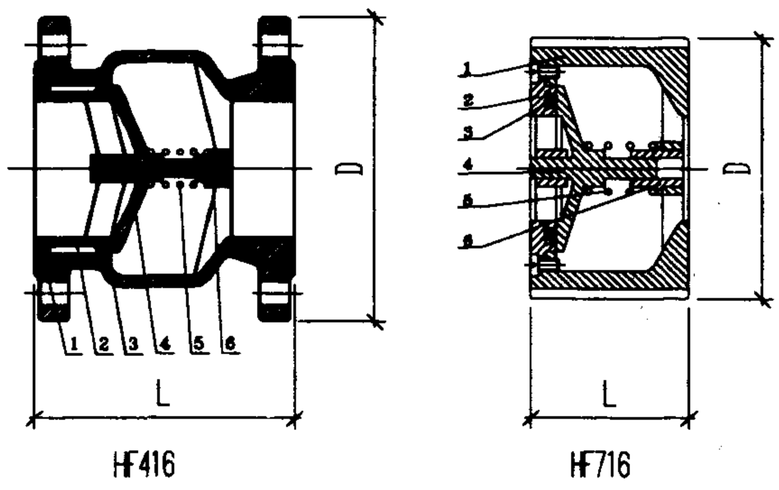

1. 阀体　2. 阀座
3. "O"型圈　4. 阀瓣
5. 弹簧　6. 导套

图5　航普HF型止回阀结构图

表7　航普HF型止回阀安装尺寸

连接形式 \ 规格(DN)		40	50	65	80	100	125	150	200	250	300
HF416	L(mm)			140	153	184	216	248	318	395	362
	D(mm)			185	200	220	250	285	340	405	480
HF716	L(mm)	61	67	73	80	102	121	140	165	210	
	D(mm)	100	120	145	155	170	210	232	287	346	

表8　航普HF型止回阀主要参数

公称压力(MPa)		1.0	1.6	2.5
试验压力(MPa)		1.5	2.4	3.8
最小开启压力(MPa)	垂直向上	<0.004		
	水　平	<0.003		
工作温度(℃)		1-70,50-150		
工作介质		水		

(3) 安装调试

阀体上有方向箭头标记，安装时切勿装反。

因阀门内部装有橡胶材料，故安装、存放应远离炽热环境(如电气焊等)。

为保证维修止回阀时能够切断水源，应在合适位置安装相应通径的检修阀。

止回阀在管网调试之前及调试过程中，应保证其内部清洁。

三. 典型安装图

止回阀常安装于水泵出口处，水箱出水管处以防止倒流及水锤的危害。

现将几种典型的安装方式及安装尺寸图示如下：（注：橡胶挠性接管及检修阀尺寸设计人员应根据实际情况选取）。

水泵出口垂直安装方式及尺寸见图甲，相对应的止回阀选用和安装尺寸见表9。

水泵出口水平安装方式及尺寸见图乙，相对应的止回阀选用和安装尺寸见表10。

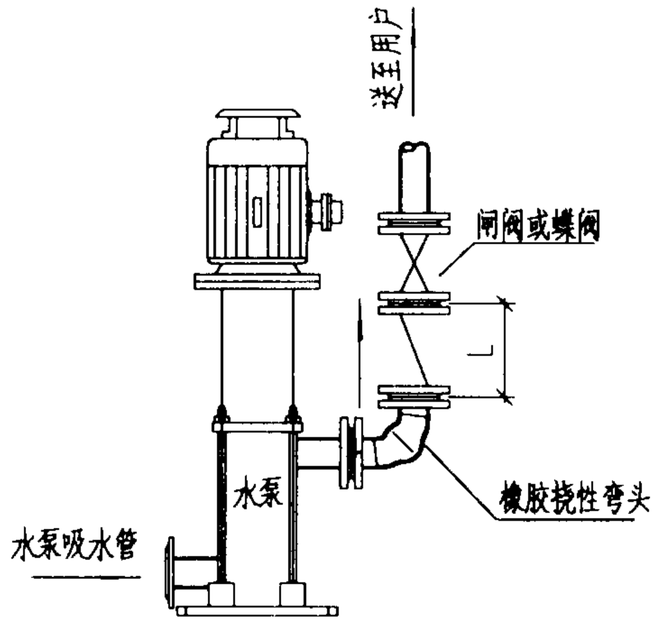

图甲

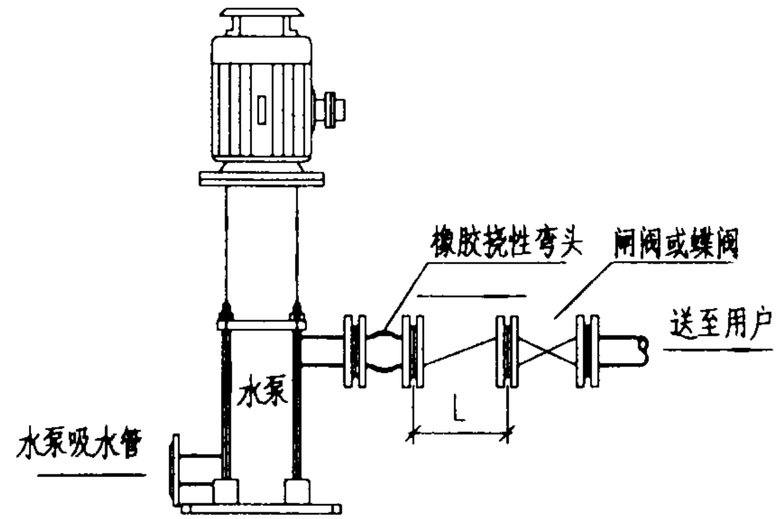

图乙

表9 阀门选用及安装尺寸

型号 \ 管径 尺寸		DN50	DN70	DN80	DN100	DN150	DN200	DN250	DN300	DN350	DN400	DN500	DN600	DN700	DN800	DN900
		L(mm)														
止回阀	DDCV	54	60	67	83	95	127	140	181	184	190	—	—	—	—	—
	DRVZ	120	150	180	240	350	450	500	—	—	—	—	—	—	—	—
	DRVG	—	—	—	—	—	—	—	500	600	675	850	1000	1153	1303	1453
	HF416	—	140	153	184	248	318	395	362	—	—	—	—	—	—	—
	HF716	67	73	80	102	140	165	210	—	—	—	—	—	—	—	—

表10 阀门选用及安装尺寸

管径 \ 型号 尺寸	止回阀 L				
	DDCV	DRVZ	DRVG	HF416	HF716
DN50	—	120	—	—	67
DN70	—	150	—	140	73
DN80	—	180	—	153	80
DN100	—	240	—	184	102
DN150	—	350	—	248	140
DN200	—	450	—	318	165
DN250	—	500	—	395	210
DN300	—	—	500	362	—
DN350	—	—	600	—	—
DN400	—	—	675	—	—
DN500	—	—	850	—	—
DN600	—	—	1000	—	—
DN700	—	—	1153	—	—
DN800	—	—	1303	—	—
DN900	—	—	1453	—	—

附：冠龙SFCV型橡胶瓣止回阀流量-压力损失曲线

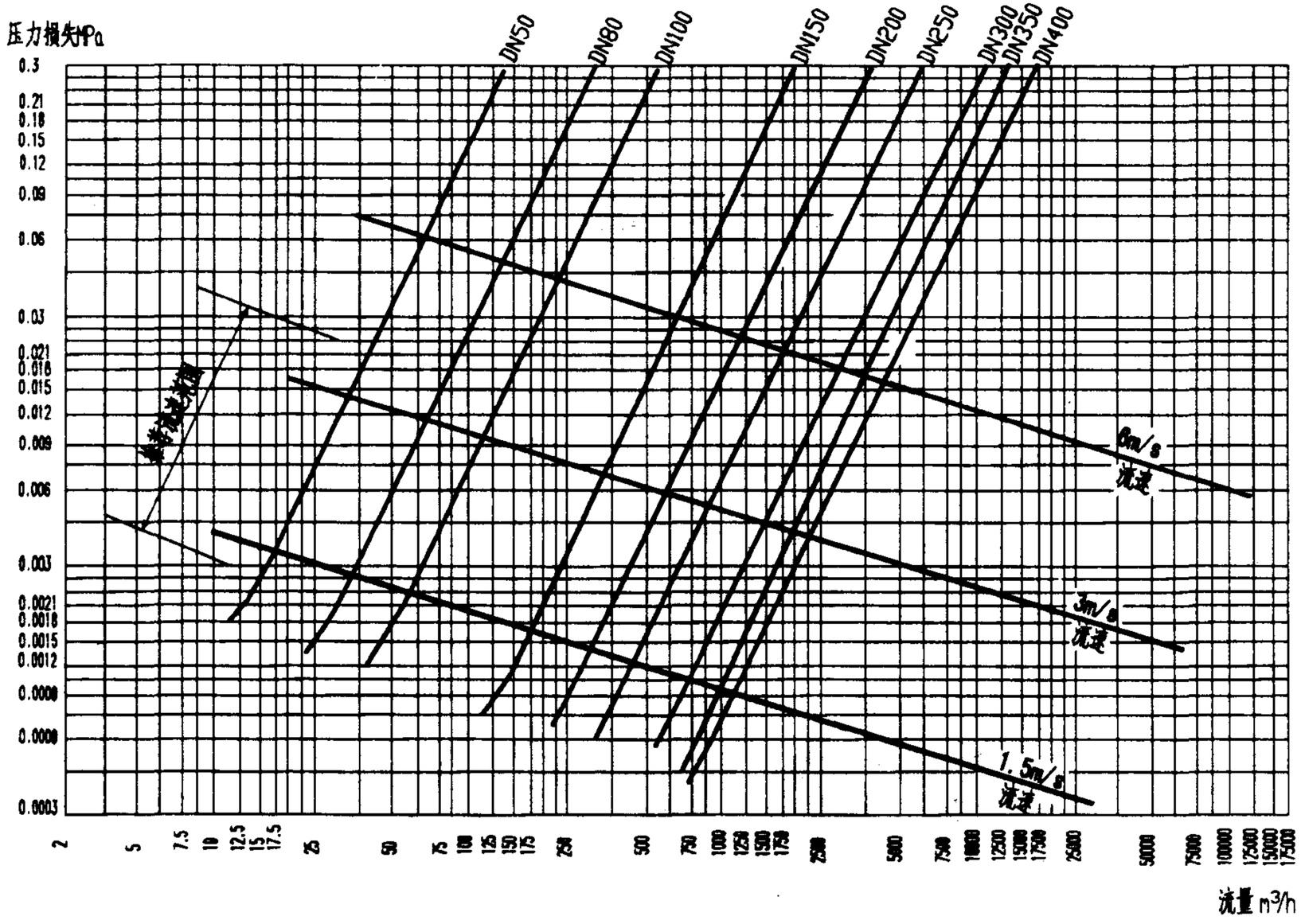

止回阀(附一)						图集号	01SS105
审核	董晓宫	校对	张计程	设计	孙·毅	页	30

附：冠龙DDCV双瓣止回阀流量-压力损失曲线

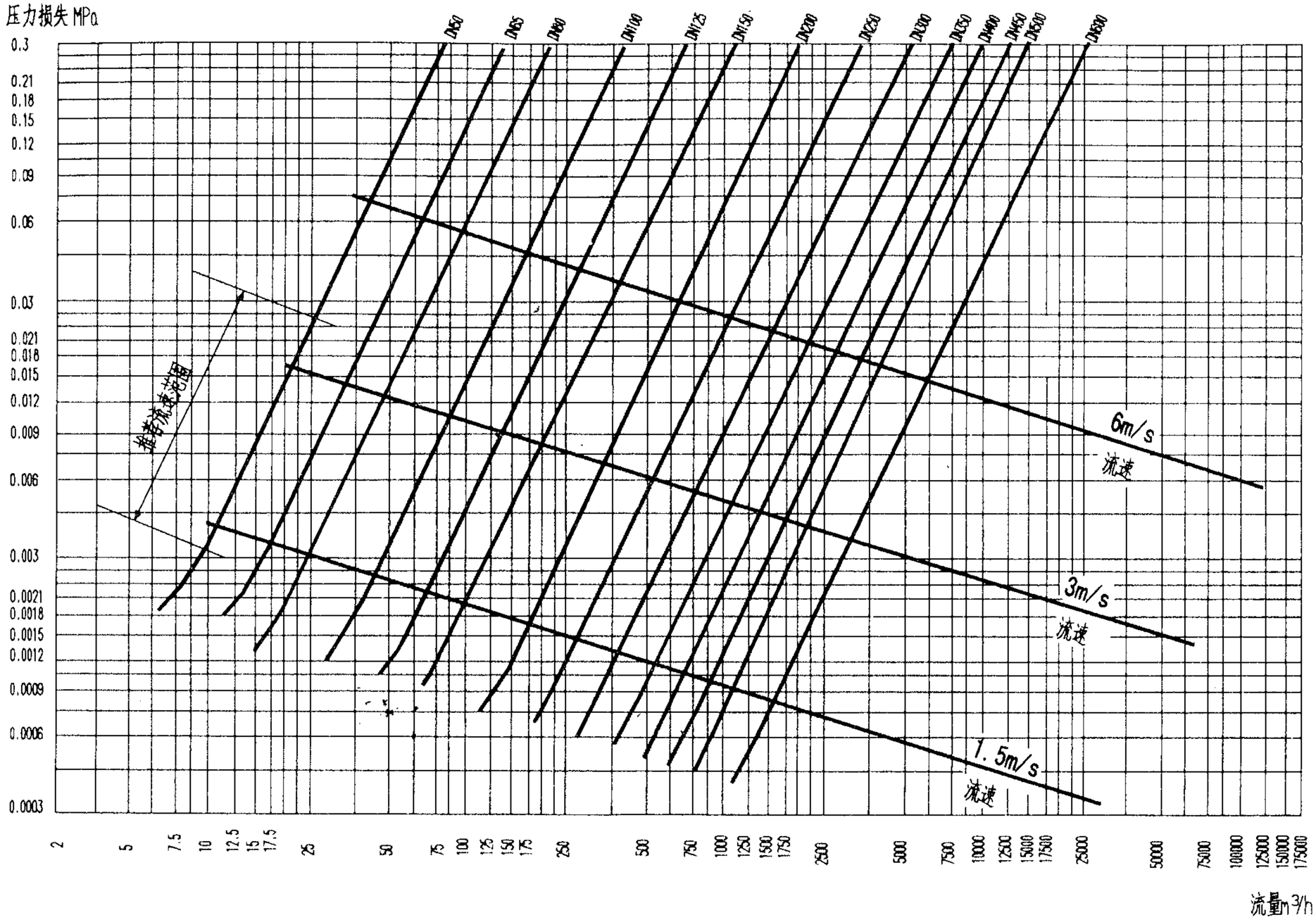

止回阀(附二)					图集号	01SS105
审核	黄晓家	校对	张叶平	设计	孙燕	页 31

附：冠龙DRVZ；DRVG静音止回阀流速-压力损失曲线

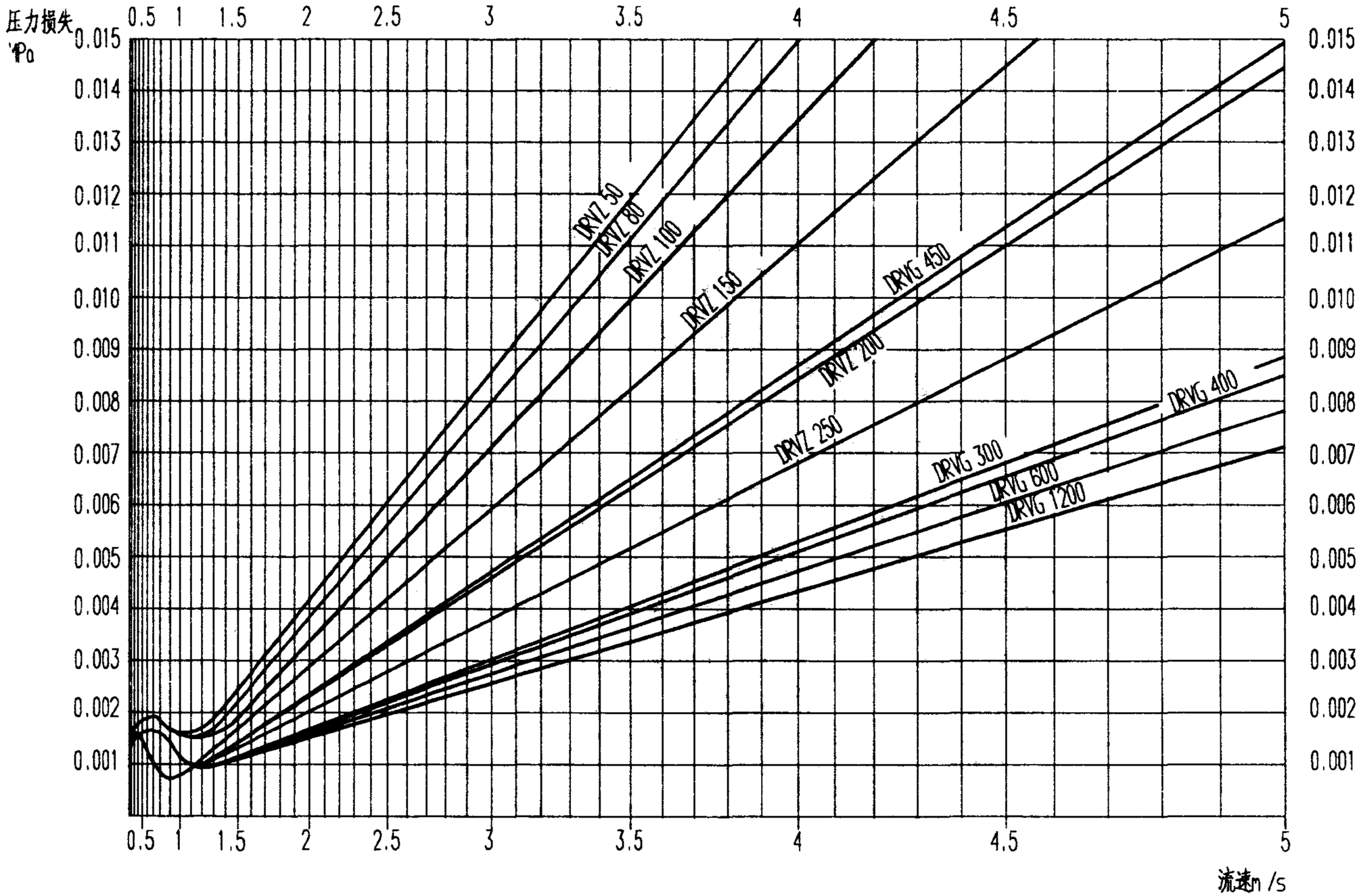

止回阀(附三)					图集号	01SS105
审核	董晓宏	校对	张新静	设计	页	32

一. 排气阀分类

排气阀广泛用于排除给水管道中的空气，以提高送水效率。

排气阀按排气量的大小，可分为大量排气阀，微量排气阀及复合式排气阀。其中集大量排气和微量排气功能为一体的称为复合式排气阀。

排气阀结构一般分为浮球加杠杆机构和浮球直接作用式两种，除了其执行机构不同外，都是以浮球来控制阀的启闭水位，然后由执行机构来完成阀的启闭，两者功能上完全一样。其中以复合式排气阀为最普遍，广泛用于大型水力工程，市政管网，建筑给排水(本图集仅收录用于给水系统的排气阀)及消防系统。微量排气阀主要用于高层建筑给水，居住小区小型给水泵站，厂区内配管及消防系统。

二. 主要性能指标

空气关闭压力是排气阀主要的性能指标。其定义为：当管线中聚集大量空气需经由排气阀排放，如此时空气压力超过某一极限值时，排气阀的浮球会被浮起而关闭排气孔而无法排气，此时的空气压力极值即为空气关闭压力。一般优良的排气阀的空气关闭值能达到0.07MPa或以上值，这时排气阀已有足够能力将管内空气迅速排完。

另外一个指标为排气阀水关闭压力范围值，一般这个范围越大越好，最常用的范围为：0.02~1.0MPa。

三. ARSX微量排气阀

1. 主要用途

冠龙ARSX微量排气阀主要用于输水管道中，用于排除水中约含2%的溶解空气。因在输水过程中，这些空气由水中不断地释放出来，聚集在管线的高点处，形成空气袋使输水变得困难，系统的输水能力可因此下降5-15%。此阀可改善输水系统的效率及节约能源。广泛用于高层建筑，厂区内配管，小型泵站及建筑消防系统。

2. 主要结构与外型尺寸

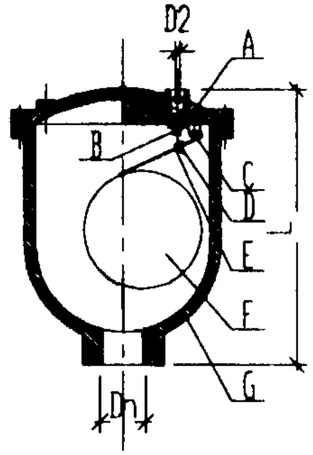

序号	名称	材料
A	阀盖	球铁
B	阀座	不锈钢
C	杆架	不锈钢
D	塞头	合成橡胶
E	杠杆	不锈钢
F	浮球	不锈钢
G	阀体	球铁

型号	DN	D2	外形尺寸AXBXL
ARSX-0013	锥管螺纹Rc1/2	1.6	101X86X127
ARSX-0020	锥管螺纹Rc3/4	1.6	101X86X127
ARSX-0025	锥管螺纹Rc1	1.6	101X86X127

3. 主要技术参数

压力等级：Pn10，Pn16　　关闭水压力范围：0.01~1.6MPa

适用温度：0~60℃；0~100℃　　螺纹连接：GB7306-87

适用介质：水　　空气关闭压力：≥0.8MPa

4. 适用条件

适用于介质为0-80℃的水，不得装于强酸或强碱的环境中，在低温环境下，阀门应有防冻措施。

5. 选用

按流量-压差曲线查图。或简略选用口径为主管直径的1/8。

附：流量-压差曲线

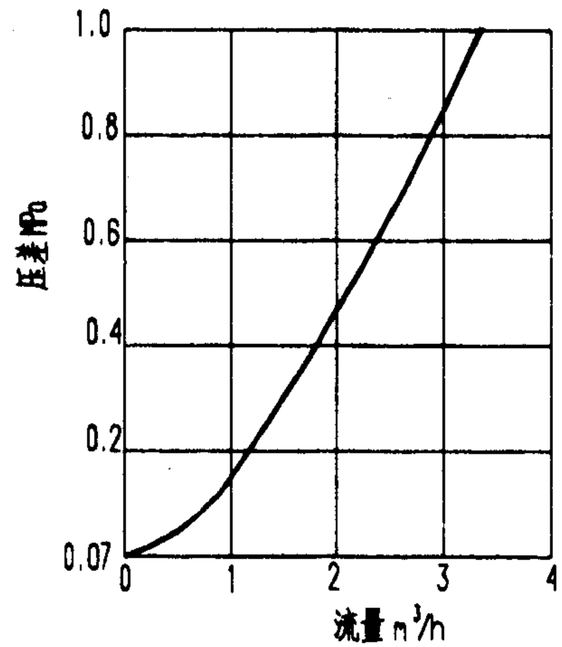

四、CARX复合式排气阀

1. 主要用途及原理

冠龙CARX复合式排气阀主要用于水泵出口处或送水管线中，用于大量排除管中聚集的空气以提高水泵的送水效率，当水泵停止时一旦管线中有负压产生时，排气阀迅速吸入外界空气，以保护管线不因负压而毁损。当管内注水时阀塞停流在开启位置，进行大量排气，当空气排完时，阀内水位上升浮球浮起阀塞至关闭位置，停止大量排气。当管内水正常输送时，如有小量空气聚集到相当程度阀内水位下降，浮球随之下降。此时空气由阀塞上的微量排气孔排出。当水泵停转，管内水流空时，此时水位迅速下降使阀塞迅速开启吸入空气以确保管线安全，常用于建筑给水，干式消防给水系统。

2. 主要结构及安装尺寸

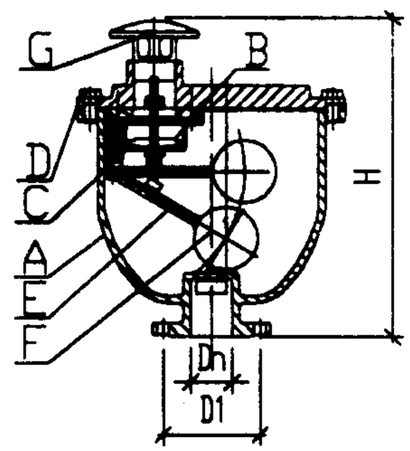

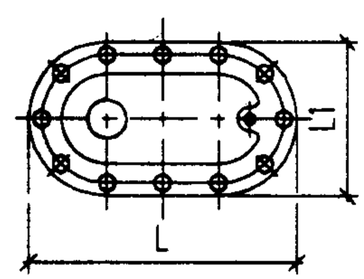

序号	名 称	材 质
A	阀体	球墨铸铁
B	阀塞	铝青铜
C	杠杆架	不锈钢
D	阀盖	球墨铸铁
E	杆	铝青铜
F	浮球	不锈钢
G	排气罩	球墨铸铁

公称通径	产品代号 D1	L	L1	H	Z	d
DN25	CARX-0025	ZG1″	280	176	330	---
DN50	CARX-0050	50	360	208	475	4 —17.5
DN80	CARX-0080	80	400	244	552	8 —17.5
DN100	CARX-0100	100	465	275	623	8 —17.5

3. 主要技术参数

压力等级:Pn10,Pn16　　关闭水压力范围:0.02~1.0MPa

适用温度:0~80℃　　空气关闭压力:≥0.07MPa

适用介质:水

4. 适用条件

适用于介质为0~80℃的水,不得装于强酸或强碱的环境中,当用于水泵频繁启动的管线或不宜有水带出的环境,建议在排气阀的进口处加装DDHC双瓣缓冲阀(对夹式)。

在低温环境下,应有阀门的防冻措施。

5. 选用

(1)在管路中较高的几个点上,分别计算出其最大排气量(或吸气量)。

a.如由水泵送水量计算:(吸)排气量 = 水泵输送水量

b.如由重力流计算:(吸)排气量 = $8.83(SD5)^{1/2}$

其中 S----斜率　　D----管路直径

(2)如果考虑最大排气量时,一般复合式排气阀(CARX)于进口压力0.028MPa时,即可将管内空气排完,由(1)a或(1)b计算出之最大排气量与0.028MPa为参考点,于性能曲线图查表,即可得到适当的CARX口径。

(3)如果考虑最大吸气量时,一般管内负压产生且超过0.035MPa以上时,才有可能破管,此时可由(1)a或(1)b计算出之最大排气量与0.035MPa为参考点,于性能曲线图查表,即可得到适当之CARX口径。

(4)将2与3项进行比较,其中较大之口径,即为我们所需之口径。

(5)排气阀的合适口径的选用一般按水泵流量在性能曲线上的推荐压差(0.035MPa)范围内,查图得到。如不考虑负压产生而造成管路毁损在流速1.2-2.4m/s时,也可通过查下表直接选择CARX口径。

CARX口径	DN25	DN50	DN80	DN100
流量(m^3/h)	0-350	220-740	650-1600	1300-3100

附:性能曲线图

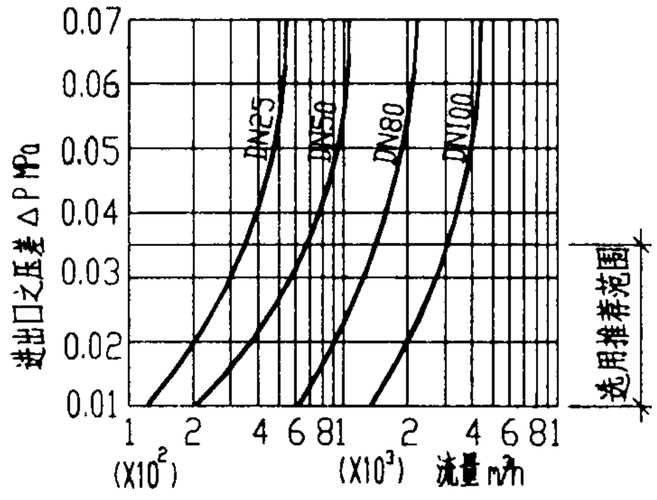

排气阀(三)				图集号	01SS105
审核	校对	设计		页	35

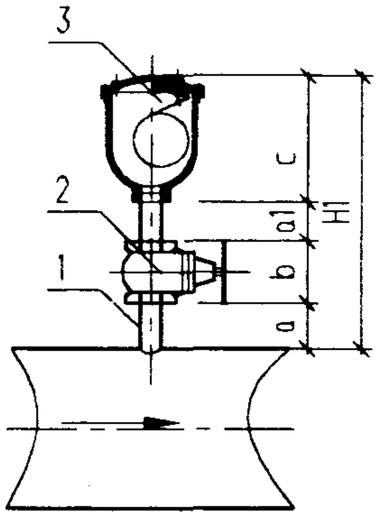

ARSX微量排气阀甲型安装

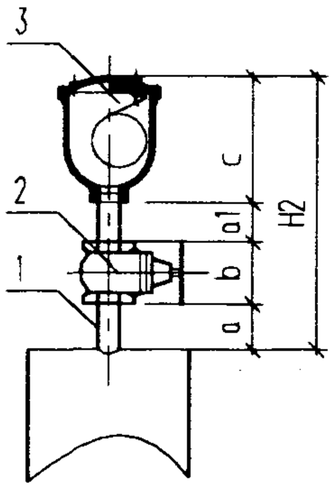

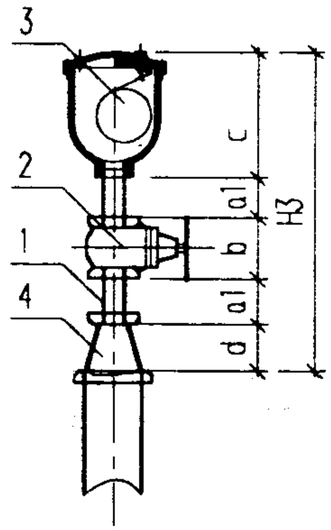

ARSX微量排气阀乙型安装

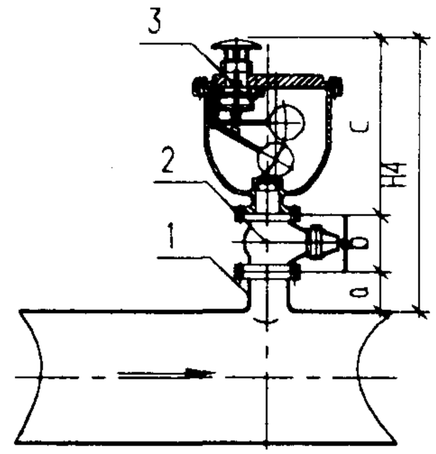

CARX复合排气阀甲型安装

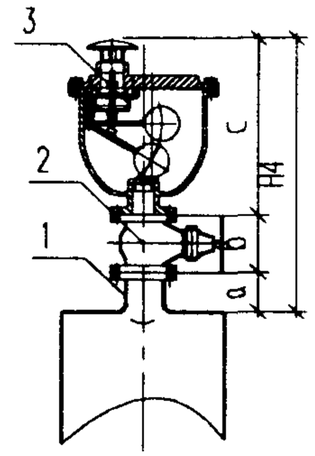

CARX复合排气阀乙型安装

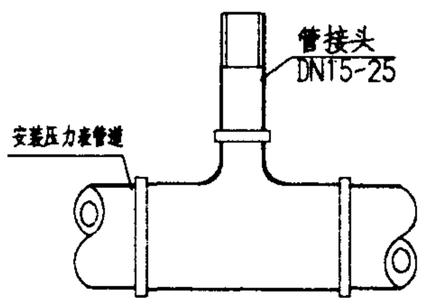

管接头A型

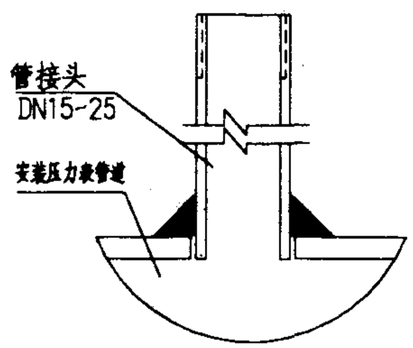

管接头B型

安装尺寸

编号 / 名称 / 尺寸 / 管径mm	1		2	3	4	总高度	
	短管		铜截止阀	微量排气阀	异径外接头		
	a	a1	b	c	d	H1 H2	H3
DN15	60	50	90	127	39-85	327	356-402
DN20	60	50	100	127	43-105	337	370-432
DN25	60	50	120	127	49-105	357	396-452

安装尺寸

编号 / 名称 / 尺寸 / 管径mm	1	2	3	总高度
	短管	铜截止阀	复合排气阀	
	a	b	c	H4
DN25	60	120	176	356
DN50	100	250	208	558
DN80	100	280	244	624
DN100	100	300	275	675

设计注意事项

1. 为便于检修，应在排气阀的进口管道上加装截止阀或闸阀
2. 排气阀应设在横管的最高处，立管的顶段
3. CARX复合排气阀用于干式消防给水系统时，截止阀后还应加电磁阀。

排气阀（四）						图集号	01SS105
审核	董晓辰	校对	张静	设计	孙蕊	页	36

液位阀选用安装说明

一. 适用范围

1. 本图集适用于工矿企业和民用建筑中的各种水池、水箱、水塔的供水系统。
2. 本图集中的液位阀是指杠杆式浮球阀和液压水位控制阀,液压水位控制阀又分为活塞式液压水位控制阀和薄膜式液压水位控制阀。
3. 液压水位控制阀安装适用于室内外水池,杠杆式浮球阀仅适用于室内水池(箱)。
4. 液位控制阀的口径限于 DN15~400 范围内。
5. 图集中各类液位控制阀的适用介质均为国家饮用水标准的水质或相当的洁净水。

二. 设计内容

1. 以国产液位控制阀为主编制本图。因生产厂家较多,未入编的产品均可参照本图集安装。
2. 根据液位控制的原理,分为池内和池外安装两大类。适用于池内安装的有杠杆式浮球阀,适用于池外安装的有薄膜式和活塞式液位控制阀。为便于阀门检修,宜采用液位阀池外安装。
3. 液位控制阀的控制浮球阀又分为池内和池外两种安装形式。控制浮球阀池外安装时需固定于池外壁控制水箱内;池内安装时浮球阀需离进口1.0m,达不到1.0m 时加消能筒。本图集仅考虑控制浮球阀池内安装。
4. 本图集液位阀控制水池(箱)的最佳最高水位宜为至水池(箱)内顶的距离为200mm。

三. 选用及安装注意事项

1. 屋面水箱采用液压水位控制阀,宜选用控制浮球阀池(箱)内安装形式,以利美观。
2. 池内安装的浮球阀在进水压力 ≥0.15MPa 或设在对噪音控制要求较高的建筑物内的水池、水箱时,出水口加装短管使之淹没在开阀水位下500mm。当产品不便加设设短管时,宜在出水口处安装消能筒。
3. 安装液位阀前,管道须彻底清洗并清除杂物;当采用液压水位控制阀时须在阀前安装过滤器。其它情况下设计人可根据具体情况确定是否装橡胶软接头及过滤器。
4. 水池水深大于2.5m时,靠近液位控制阀处宜设一检修平台,以便于检修。
5. 水池(箱)进水口宜远离水位报警装置,以减少误报。
6. 管道穿混凝土池壁处须按国标 S312 预埋防水套管。
7. 溢流管,消能筒等须按国标S161设置支吊架固定。
8. 本图集各类水位控制阀均只绘一个,如果同一水池需安装两个以上,可并联安装, 但要注意浮球须保持在同一水平面上,若采用杠杆浮球阀时,两个浮球阀中心间距不小于 ø+800, 若采用液压式和薄膜式液位阀,中心间距不小于 ø+800, 此外,薄膜式液压水位控制阀必须水平安装。
9. 浮球阀应安装在人孔附近,以便于检修。

一. 工作原理

运用杠杆原理,当使用介质通过阀体流入水池或水箱时,将浮球托起,浮球带动阀杆升起,当阀杆接近水平位置时,阀门即关闭,当水位下降,球与阀杆下垂时,阀门即自动开启供水。

二. 技术参数

工作压力: 0.05~0.4MPa

介质温度: ≤ 60°C

三.本图按上海高桥水暖设备有限公司提供的 H724X-$\frac{4}{4T}$ 型杠杆式浮球阀技术条件编制。

H724X-4T
H724X-4 浮球阀规格外型及安装尺寸

产品型号	公称直径 DN	配管螺纹尺寸	h	L_1	L_2	L_3	ø	H1
H724X-4T (全铜)	15	15	20	56	86	286	100	180
	20	15	20	56	86	286	125	180
	25	25	26	64	109	479	180	180
	32	32	32	71	126	530	218	170
	40	40	40	71	135	659	250	160
	50	50	48	76	147	866	300	150
	65	65	55	86	169	857	380	160
	80	80	60	96	186	1011	450	190
	100	100	84	118	250	1280	550	210
H724X-4 (铁壳铜芯)	40	40	40	91	159	683	250	160
	50	50	48	103	177	897	300	150
	65	65	55	115	199	887	380	160
	80	80	60	138	240	1059	450	190
	100	100	84	170	311	1341	550	210

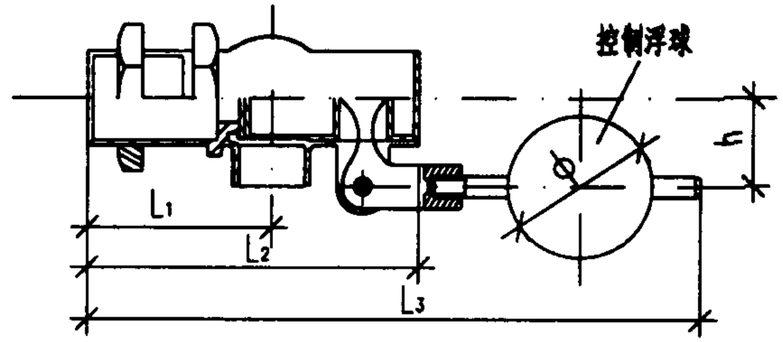

结构示意图

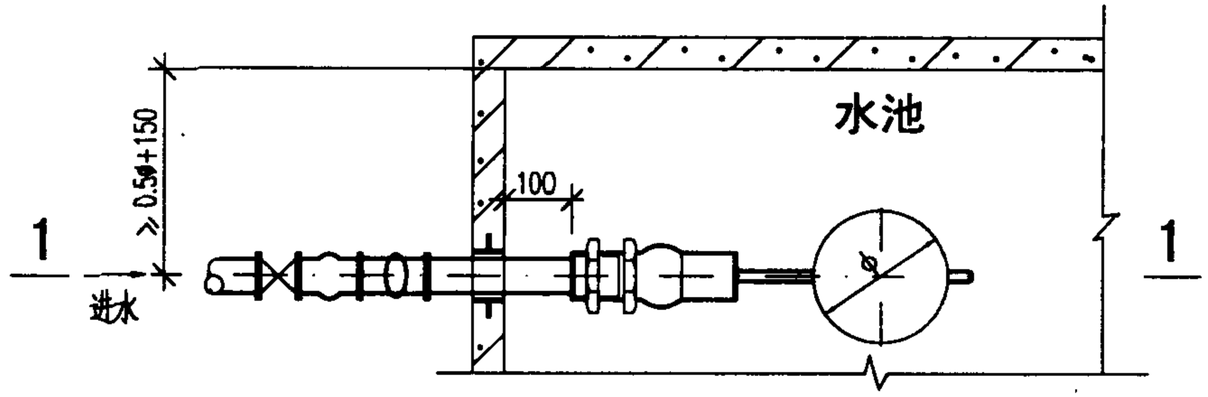

平面图

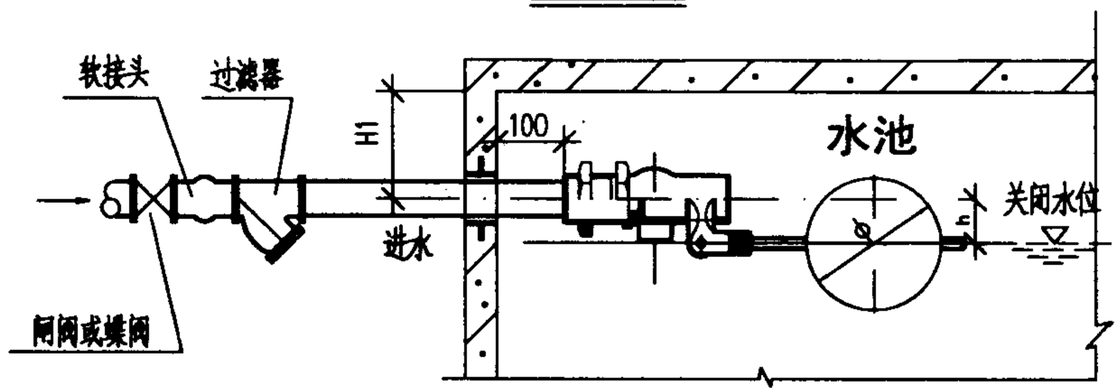

1-1剖面图

注: 当采用浮球阀直径大于DN50时,水池最高水位至池顶大于200,水池利用率降低。

杠杆式浮球阀安装(DN25~100)						图集号	01SS105
审核	董修家	校对	[illegible]	设计	[illegible]	页	38

一. 工作原理

当水池或水塔内水位下降，浮球阀开启排水时，进水管内有压水将阀内活塞托起密封面打开，阀门即开始供水，当水位上升到关闭水位时，浮球阀关闭，活塞下移将密封面封闭，阀门即停止供水。

二. 技术参数

工作压力：H142X-4T-A，0.05~0.4MPa；H142X-4-A，0.05~0.4MPa。
H142X-10-A，0.05~1MPa。

介质温度：≤ 60°C

三.本图按上海高桥水暖设备有限公司提供H142X-4T-A/4-A/10-A 活塞式液压水位控制阀技术条件为依据编制。

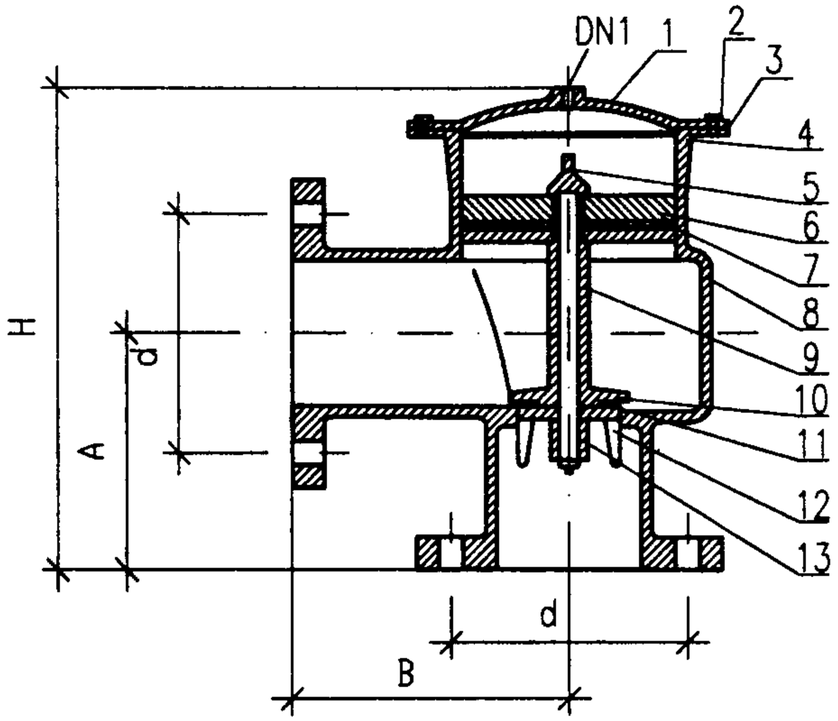

H142X-4T-A/4-A/10-A 活塞式液压水位控制阀结构示意图

1.阀盖　2.螺栓　3."O"型密封圈
4.阀体　5.螺母　6.(上)压盖
7.密封圈　8.(下)压盖　9.活塞杆
10.阀瓣　11.密封垫　12.导向压盖
13.螺母

H142X-4T-A/4-A/10-A 活塞式液压水位控制阀规格外型及安装尺寸

产品型号	公称直径 DN	传动管直径 DN1	控制浮球直径 Ø	d	A	B	H	L	C	阀体材质	重量 kg	H1
H142X-4T-A	80	15	100	150	115	120	255	20	150	铸铜	16	320
	100	15	100	170	132	150	294	20	160		24	350
H142X-4-A	150	20	125	225	140	200	370	20	190	铸铁	50	400
	200	20	125	280	190	210.	455	20	220		82	450
	250	20	125	335	220	240	525	20	250		144	460
H142X-10-A	80	15	100	160	145	145	328	20	150	铸铁	20	320
	100	15	100	180	160	160	357	20	160		29	350
	150	20	125	240	180	200	415	20	190		60	400
	200	25	180	295	215	230	482	20	220		95	450
	250	25	180	350	245	260	555	20	250		160	460
	300	32	218	400	260	290	620	32	280		210	460
	350	32	218	460	310	310	715	32	330		280	500
	400	32	218	515	370	370	845	40	350		—	550

活塞式液压水位控制阀安装(一)						图集号	01SS105
审核	董晓宏	校对	杨嘉	设计	王本利	页	39

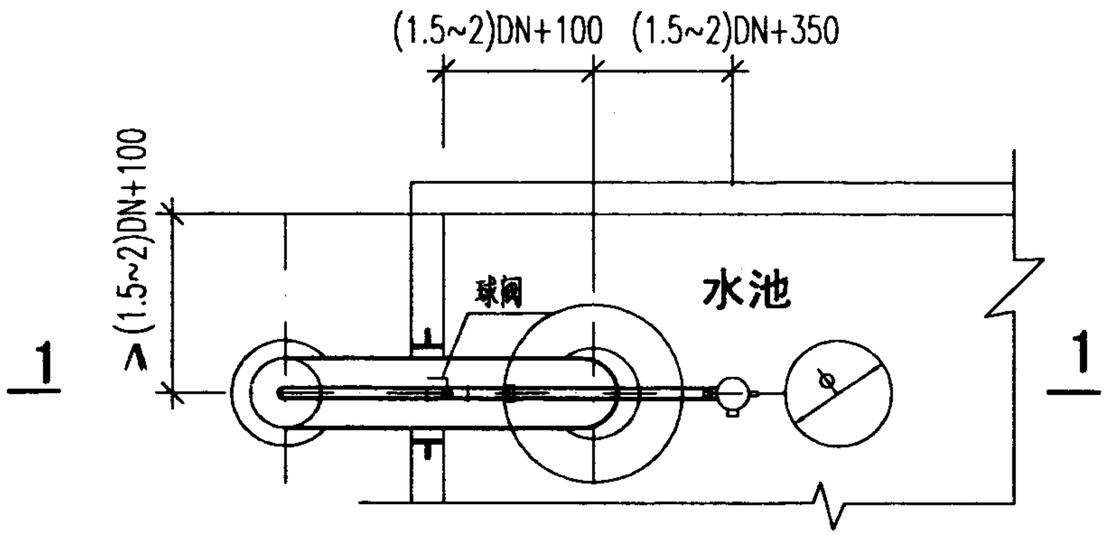

平面图

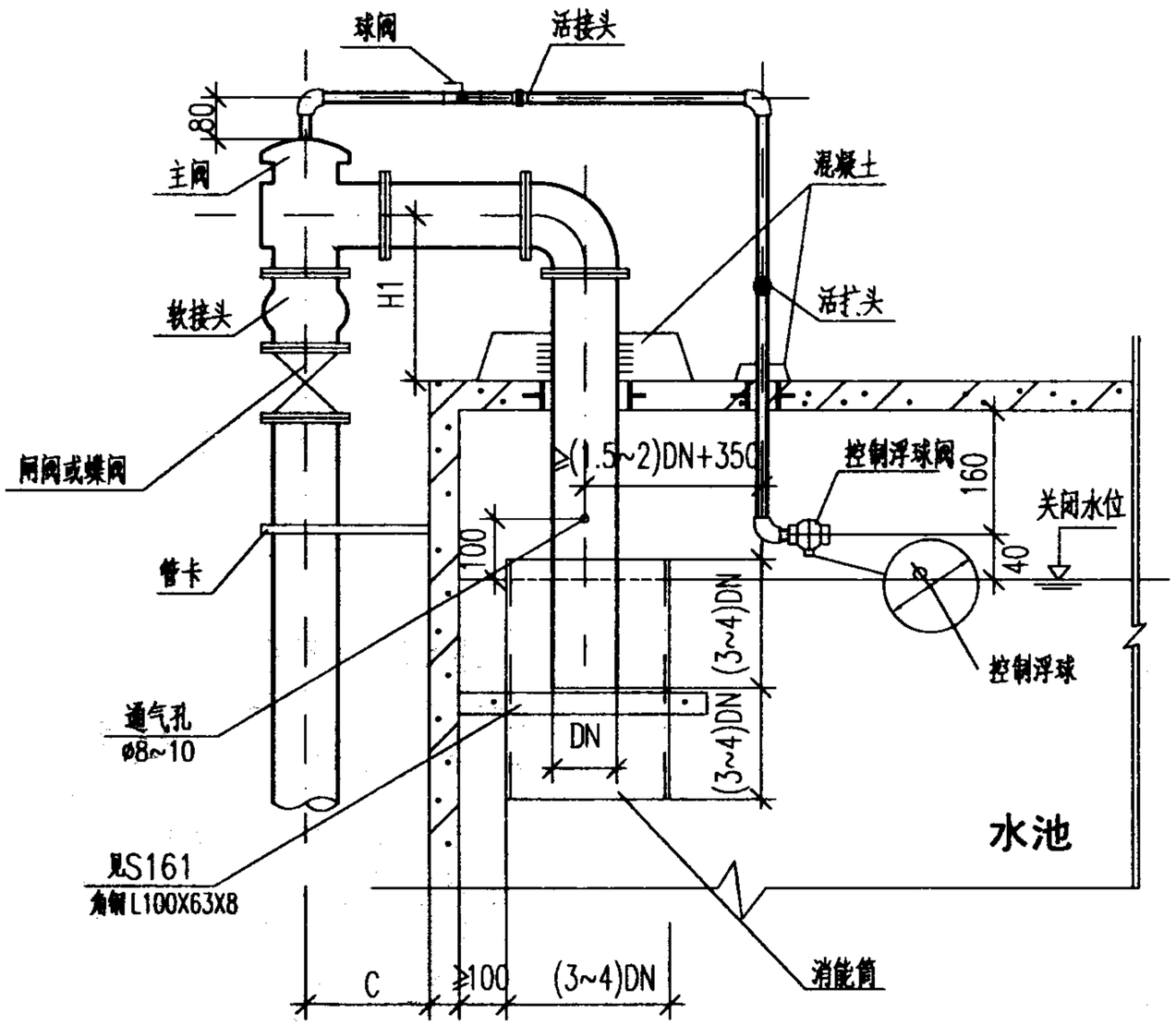

1—1剖面图

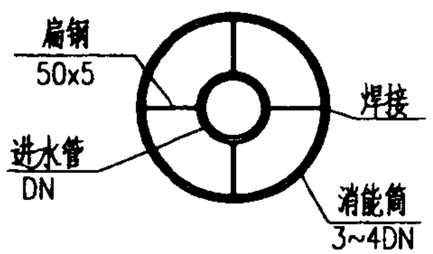

消能筒示意图

注：图中尺寸C见本图集39页H142X活塞式液压水位控制阀规格外型及安装尺寸。

活塞式液压水位控制阀安装（二）						图集号	01SS105
审核	董晓家	校对	王春艳	设计	王永和	页	40

一. 工作原理

当水池或水塔内水位下降，浮球阀开启排水时，进水管内有压水将阀内阀瓣托起密封面打开，阀门即开始供水，当水位上升到关闭水位时，浮球阀关闭，阀瓣下移将密封面封闭，阀门即停止供水。

二. 技术参数

工作压力：H142X-10T-B，0.05~1MPa；H142X-10-B，0.05~1MPa

介质温度：≤ 60°C

三. 本图按上海高桥水暖设备有限公司提供的 H142X-$^{10T-B}_{10-B}$ 液压水位控制阀技术条件编制。

H142X-10T-B
H142X-10-B 薄膜式液压水位控制阀规格外型及安装尺寸

产品型号	公称直径 DN	传动管直径 DN1	控制浮球直径 Ø	d	D	L	H	阀体材质	重量 kg	流量 L/s	H1
H142X-10T-B	80	15	100	160	200	250	245	铸铜	18	20	340
	100	15	100	180	220	296	263	铸铜	26	25	460
H142X-10-B	150	20	125	240	285	480	432	铸铁	80	35	600
	200	25	180	295	340	585	505	铸铁	100	60	720

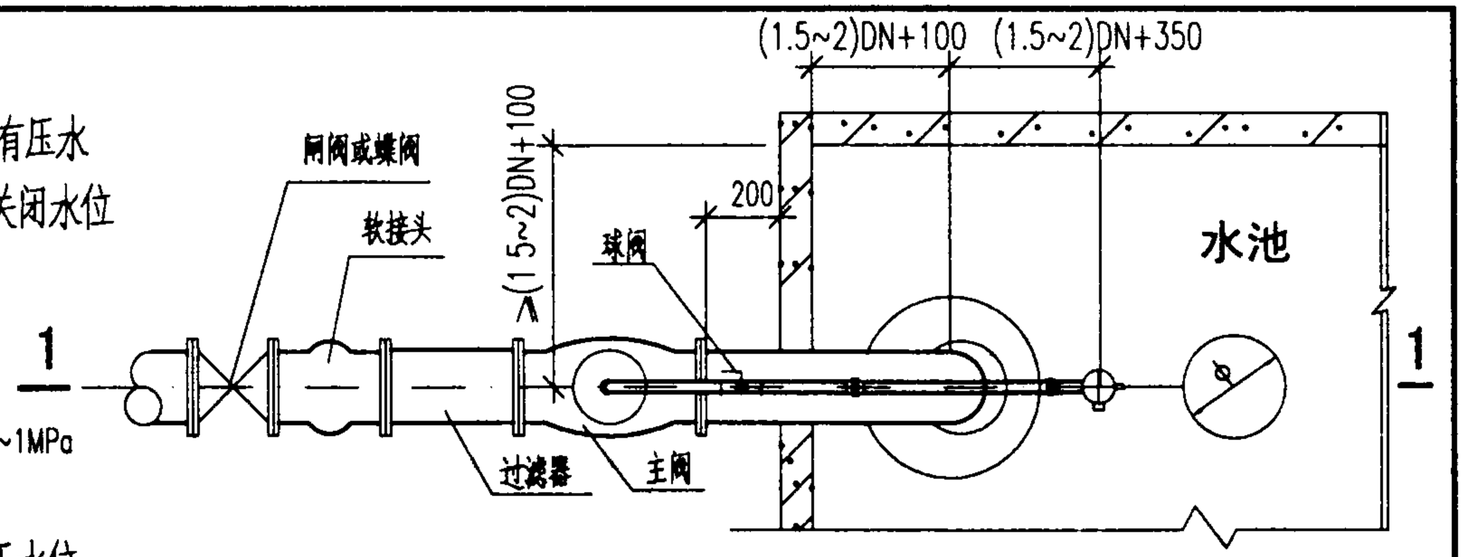

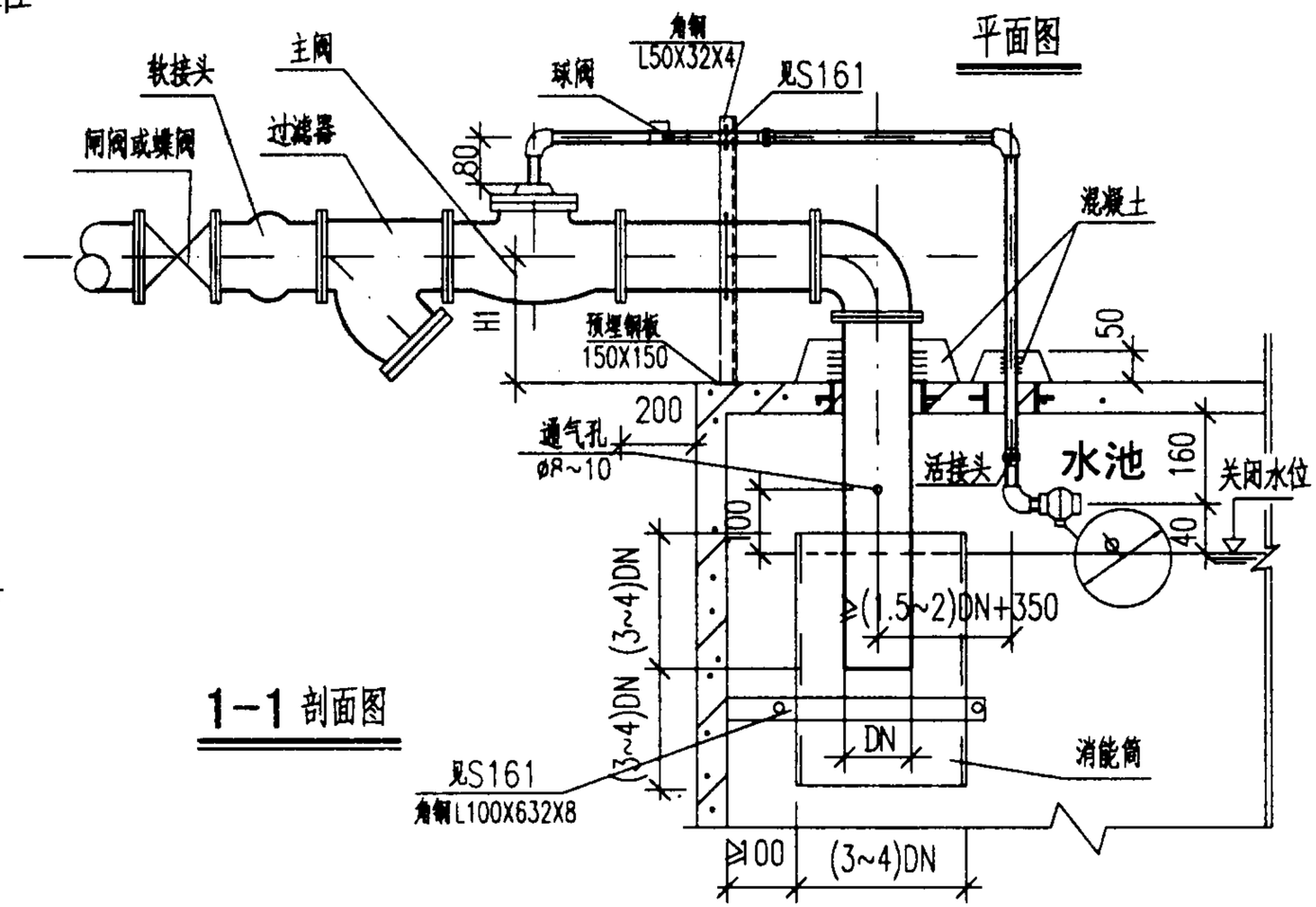

1-1 剖面图

注：1. 图中消能筒示意图及消能筒固定见本图集40页。

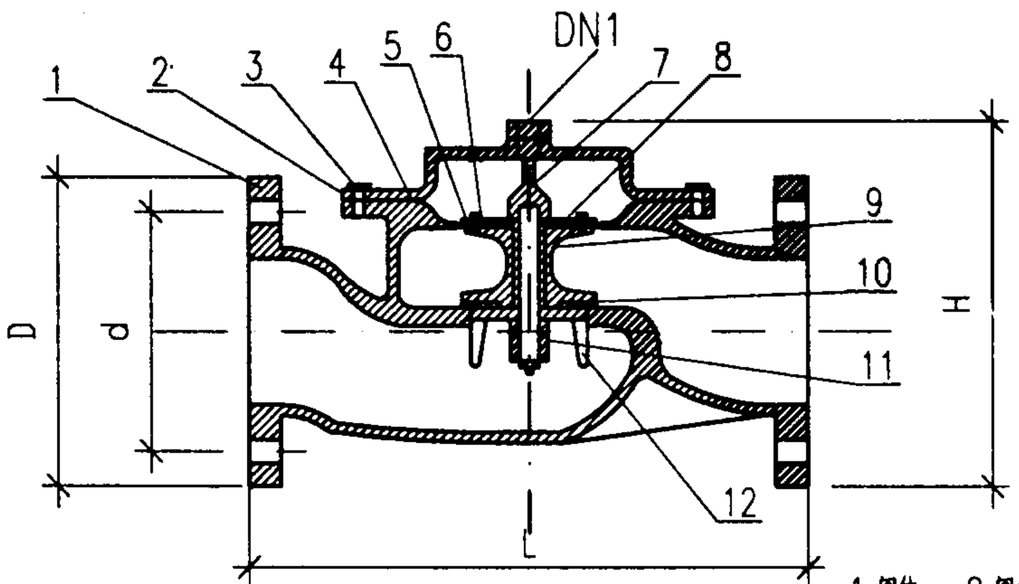

H142X-10T-B
H142X-10-B 薄膜式液压水位控制阀结构示意图

1.阀体 2.阀盖 3.螺栓 4.膜片
5.上压盖 6.螺栓 7.节流螺母 8.阀杆
9.阀瓣 10.阀瓣垫 11.过滤器 12.导向压盖

薄膜式液压水位控制阀安装						图集号	01SS105
审核	董晓宏	校对	王英新	设计	王永和	页	41

一. 工作原理

利用自身的水压力关闭或开启阀门,主阀的开关由控制浮球阀控制,当水箱(水池)水位上升到关闭水位时,控制浮球阀先关闭,随后主阀在自身水压作用下逐渐关闭,当 水箱(水池)水位下降时,控制浮球阀打开,主阀在自身水压作用下随之打开,对水箱(水池)进行补水。

二. 技术参数

工作压力: 100X , 0.03~1.6MPa

100D , 0.03~1.6MPa

介质温度: ＜80°C

三.本图按上海冠龙阀门机械有限公司100X,100D 型液压水位控制阀技术条件编制。

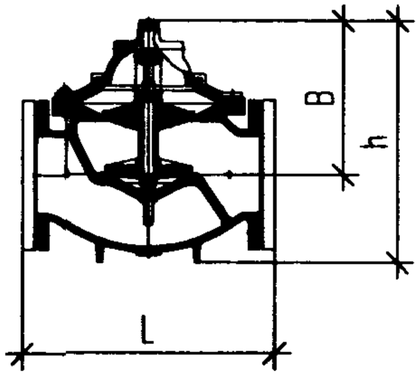

100X 遥控浮球阀

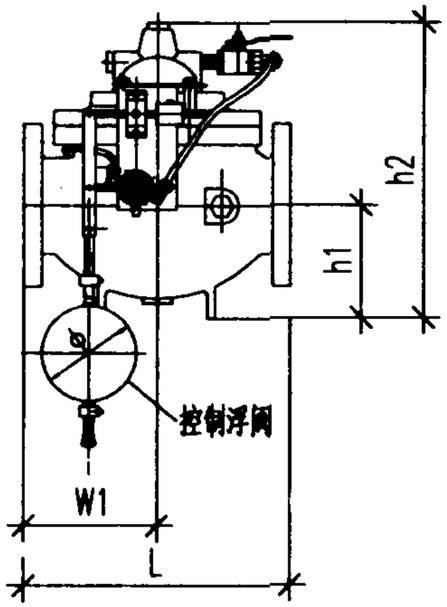

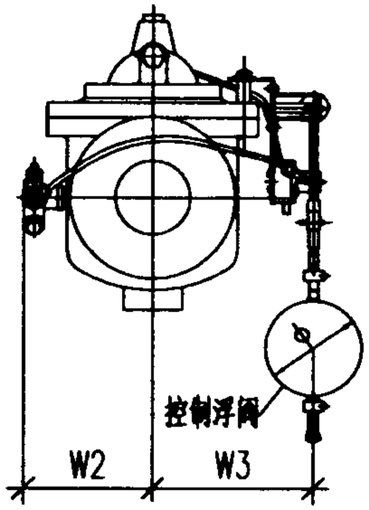

100D 定水位阀

100X 遥控浮球阀规格外型及安装尺寸

产品型号	公称直径 DN	L	B	h	控制浮球直径 ø	H1
100X	50	241	148	249	130	280
	65	234	145	270	130	340
	80	280	170	274	130	340
	100	360	238	390	130	460
	150	445	347	507	130	600
	200	585	414	639	130	720

100D 定位水阀规格外型及安装尺寸

公称直径 DN	W1	W2	W3	h1	h2	L	控制浮球直径 ø	H1	L1
50	72.5	105	158	101	249	241	130	280	300
65	72	105	158	125	270	234	130	340	300
80	71	142	183	104	274	280	130	340	350
100	92.5	171.5	215	152	390	360	130	460	350
150	59	194	244	160	507	455	130	500	400
200	98.7	258	319.5	225	639	587	130	720	500

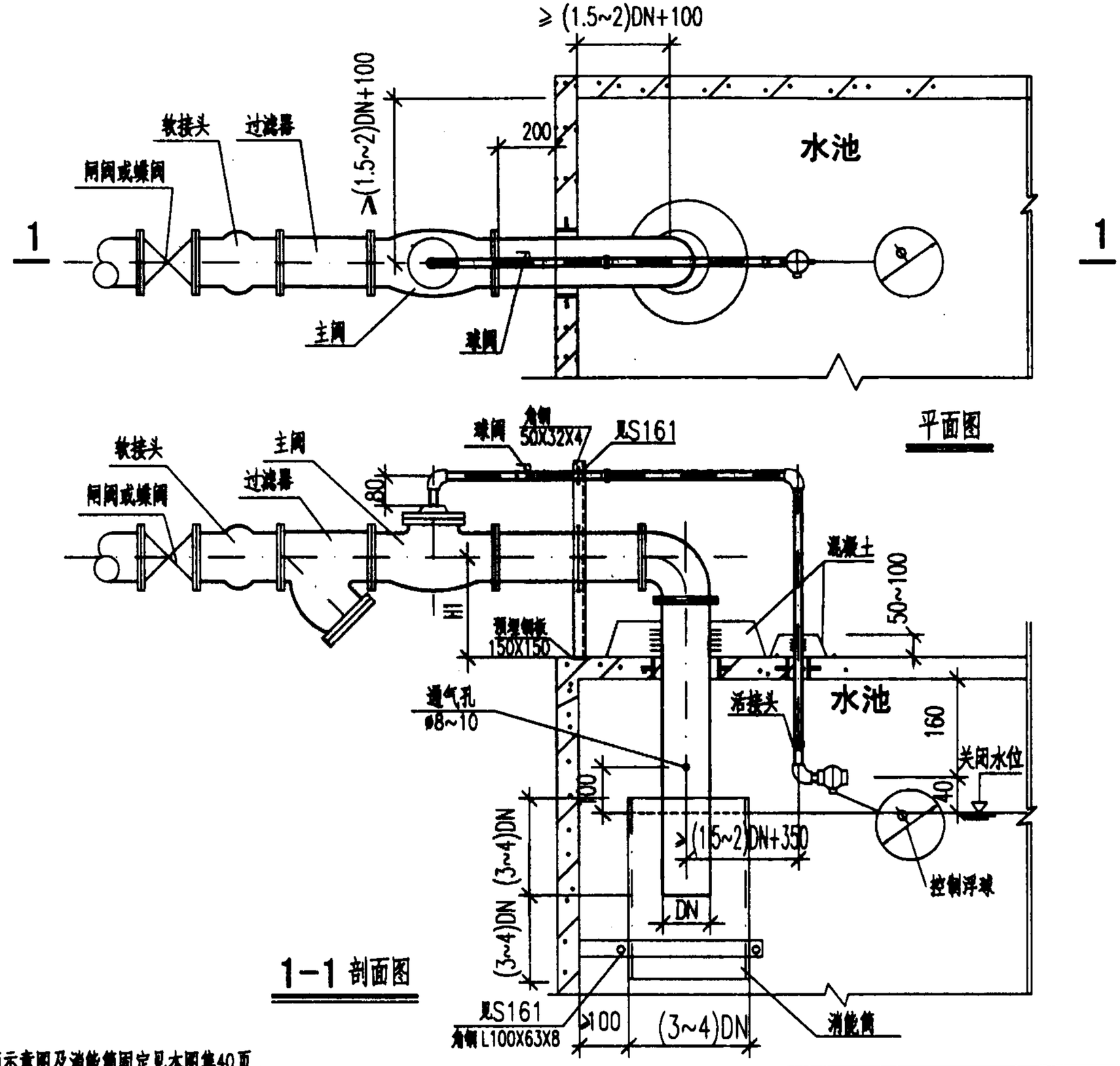

注：1.图中消能筒示意图及消能筒固定见本图集40页。

2.图中浮球直径为130mm。

100X液压水位控制阀安装（二）						图集号	01SS105
审核		校对		设计		页	43

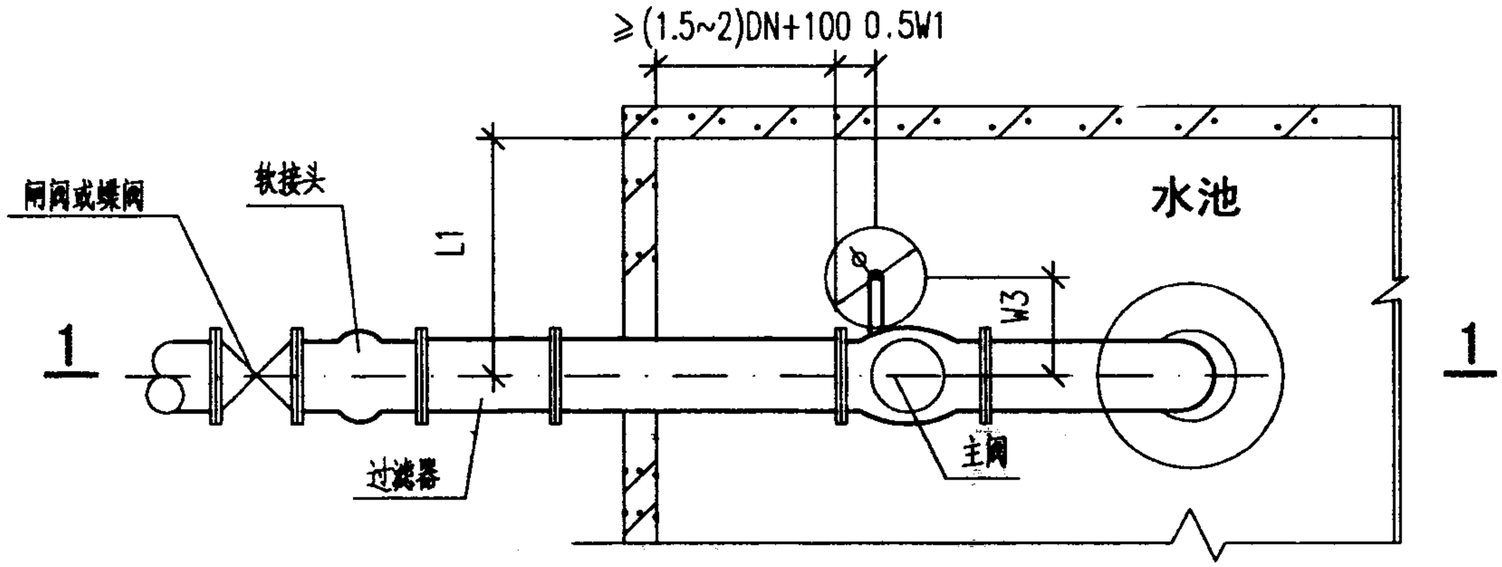

平面图

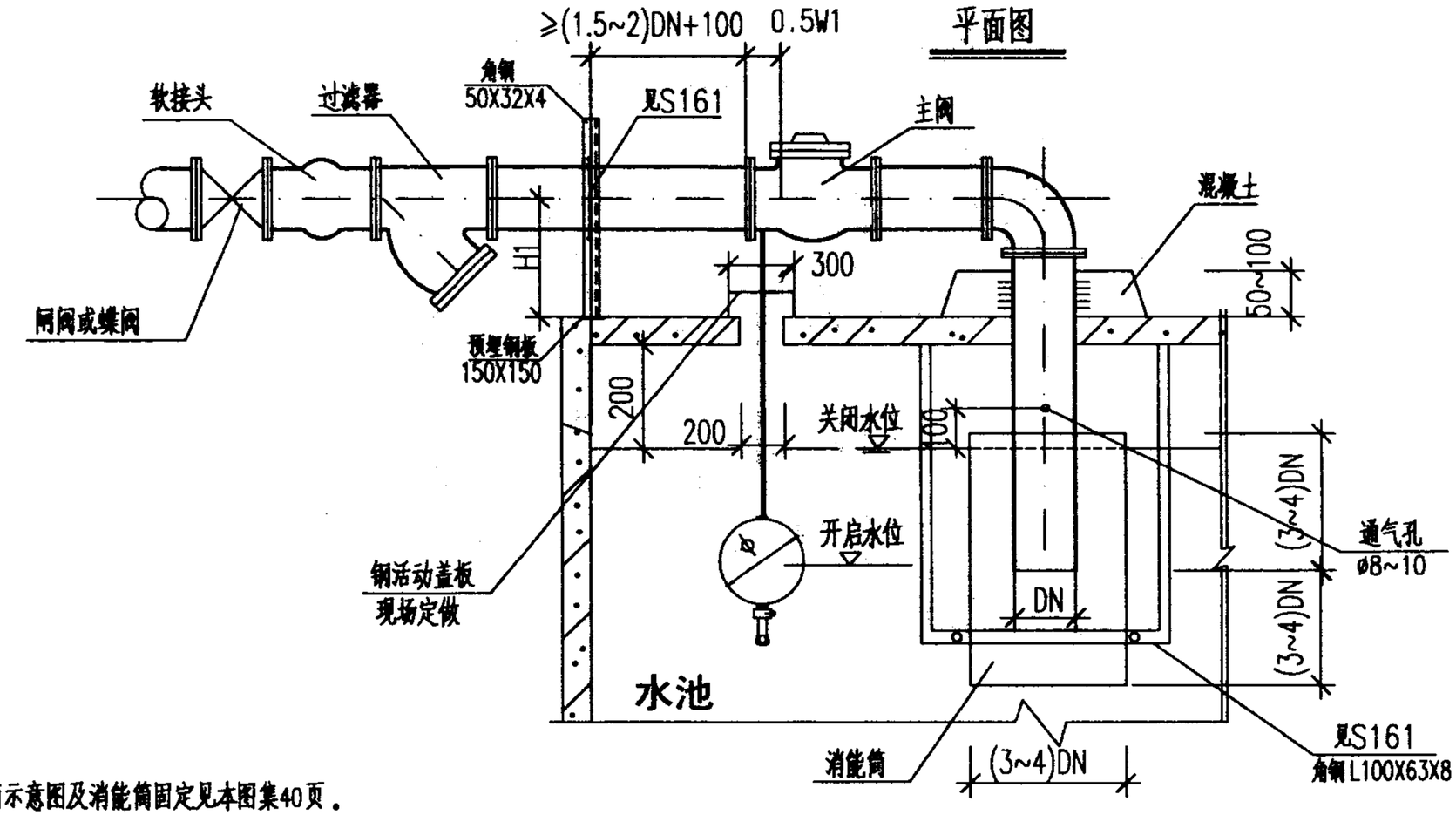

注：1.图中消能筒示意图及消能筒固定见本图集40页。

2.图中浮球直径为130mm。

1—1剖面图

100D液压水位控制阀安装（三）						图集号	01SS105
审核	姜晓家	校对	张[illegible]	设计	王[illegible]	页	44

一. 技术参数

工作压力：　0.05~1.6MPa

介质温度：　≤ 80°C

二.本图按河北泊头普惠机电设备厂生产 KYF-100X 斜球式液压水位控制阀技术条件编制。

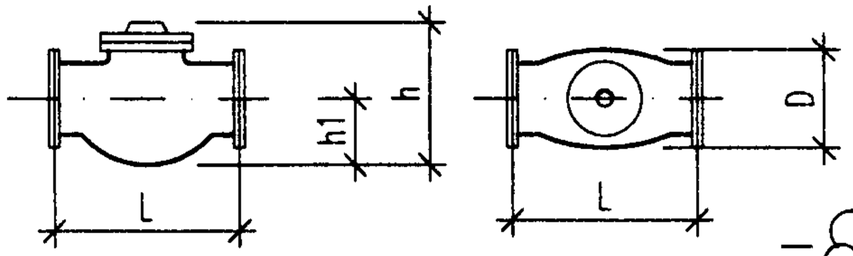

KYF-100X 斜球式液压水位控制阀

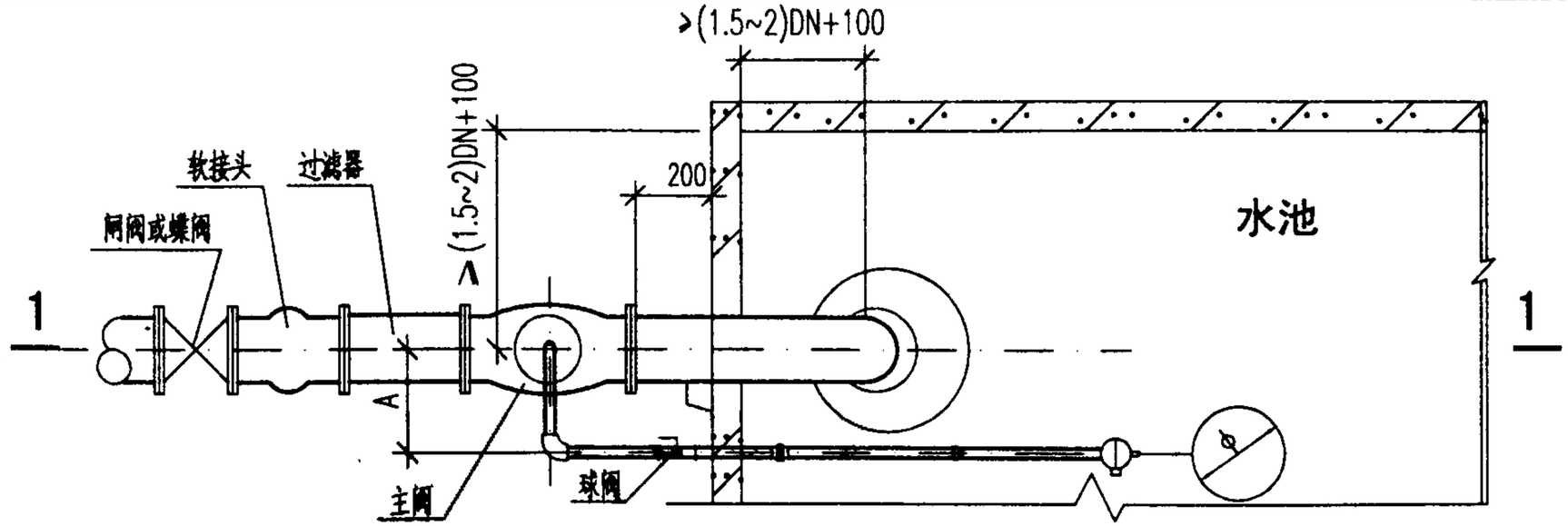

平面图

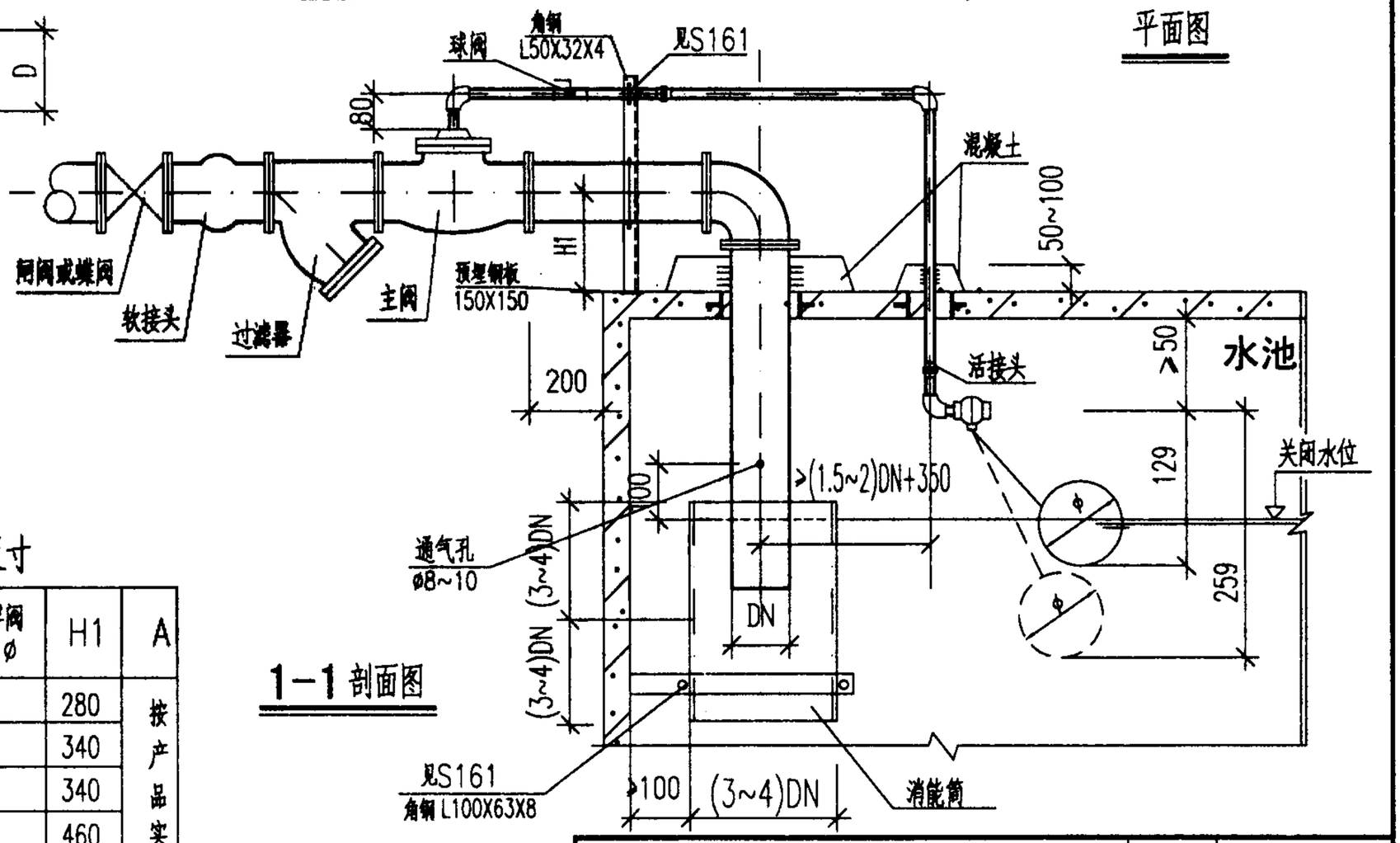

1-1 剖面图

KYF-100X 斜球式液压水位控制阀规格外型及安装尺寸

产品型号	公称直径 DN	重量 Kg	L	h	h1	D	控制浮阀直径 ø	H1	A
KFY-100X	50	20.5	240	248	94	166	126	280	按产品实际尺寸
	65	26.0	260	270	102	180	126	340	
	80	32.5	280	295	110	200	126	340	
	100	64.0	360	390	150	278	126	460	
	125	75.0	390	420	159	300	126	550	
	150	124.0	465	512	159	380	126	600	
	200	185.0	585	639	225	430	126	720	

注：1.图中消能筒示意图及消能筒固定见本图集40页。

KYF-100X斜球式液压水位控制阀安装						图集号	01SS105
审核	王晓家	校对	张[illegible]	设计	王永利	页	45

一. 技术参数

工作压力: 0.02~0.6 MPa

介质温度: ≤ 60°C

二.本图按长沙宇航骏蛟阀门有限公司的 YZFA 远程液压水位控制阀技术条件编制。

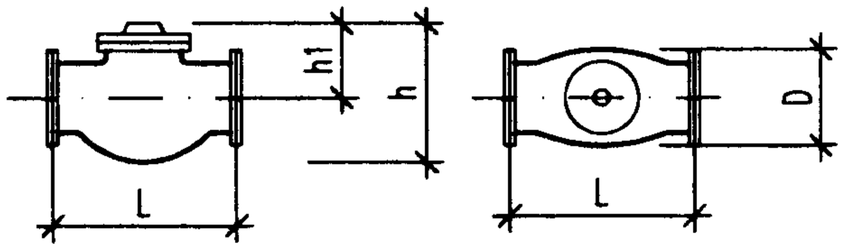

YZFA 远程液压水位控制阀

注: 1.图中消能筒示意图及消能筒固定见本图集40页。

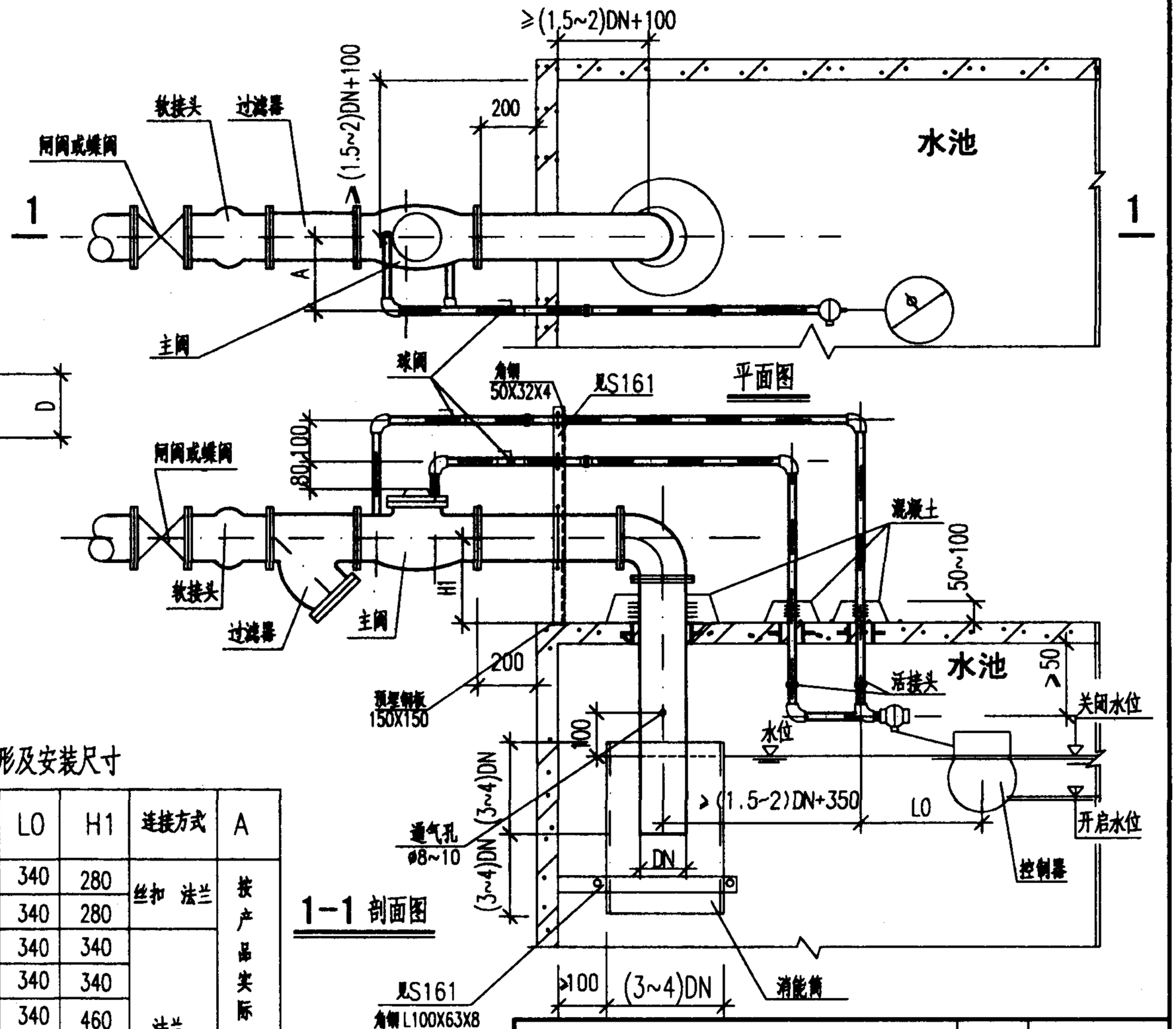

YZFA 远程液压水位控制控制阀规格外形及安装尺寸

产品型号	公称直径 DN	重量 Kg	L	h	h1	D	L0	H1	连接方式	A
YZFA	40	8.0	180	218	146	166	340	280	丝扣 法兰	按产品实际尺寸
	50	10.0	180	218	146	180	340	280		
	65	25.0	260	264	162	200	340	340	法兰	
	80	44.0	300	310	200	278	340	340		
	100	58.0	340	360	230	300	340	460		
	125	76.0	360	380	250	380	380	550		
	150	141.0	455	450	330	430	380	600		
	200	280.0	570	685	450	430	380	720		

YZFA远程液压水位控制阀安装						图集号	01SS105
审核	王峰	校对	张	设计	王	页	46

减压阀选用安装说明

一. 减压阀适用于传输符合国家生活饮用水质标准的水,或者水质相当的其它用途的用水。

二. 本图集适用于生活给水、消防给水、热水给水系统及其它类似的给水系统中需要减静压及动压的系统。

三. 减压阀的选用应根据国家有关规范规定的设计秒流量为标准。

四. 本图集减压阀包括弹簧膜片式减压阀、比例式减压阀及先导可调式减压阀。

五. 本图集所有类型减压阀组应设置在不结冰的场所,否则应有保温措施。

六. 如采用的管件、配件实际尺寸与本图集不符时应根据实际相应调整。

七. 安装减压阀之前应清除干净管道内杂物。

八. 减压阀应设置在单向流动的管道上,安装时注意并表明减压阀水流方向,不得装反。

九. 减压阀可采用串联、并联安装。当单组减压阀不能达到减压要求或者单组减压阀的阀前压力大于阀后用水器具的额定压力时,可采用串联方式;当减压阀的阀前压力不大于阀后器具的额定工作压力时,宜设旁通管;当阀后用水点对压力要求较严或者阀后管路流量波动很大,需大小并联应用以减少噪音的情况,可采用并联方式。

十. 减压阀的设计和设置应考虑减压阀自身的水头损失、气蚀、噪音、腐蚀、结垢等因素对减压阀的影响。

十一. 当不同类型的减压阀串联时,比例式减压阀在前,可调式减压阀在后。

十二. 减压阀应经常通水检查并观察减压阀前后压力表,如发现压力不正常时应清洗过滤器或清洗减压阀。过滤器安装位置应便于清扫。当要求较高时,可在减压阀附近装报警装置。

十三. 减压阀分区给水系统需由高位水箱供水,水箱出水管至水箱最低水位应有不少于 500 的保护高度。

十四. 接减压阀的管段不应有气堵、气阻等现象,减压阀出口端管道以上升坡度敷设时,在其最高点应设置自动排气阀。设有减压阀的给水系统的立管顶端应设自动排气阀。

十五. 消防给水系统的减压阀后(沿水流方向)应设泄水阀门并定期排水。设计时应考虑排水管,其流量应大于减压阀启动的最小流量。

十六. 对传输腐蚀性的水应采用防腐蚀材质制成的减压阀,用于热水供应系统的减压阀其橡胶部件应采用耐高温部件。

十七. 定义: 静压是指水静止不动时阀门前后的总压力值

动压是指水流动时阀门前后的总压力值,在水力学上称为剩余压力值。

减压阀的水头损失为减压阀阀后静压与阀后动压之差。

减压阀选用安装说明						图集号	01SS105
审核	董晓家	校对	张毅	设计	王永利	页	47

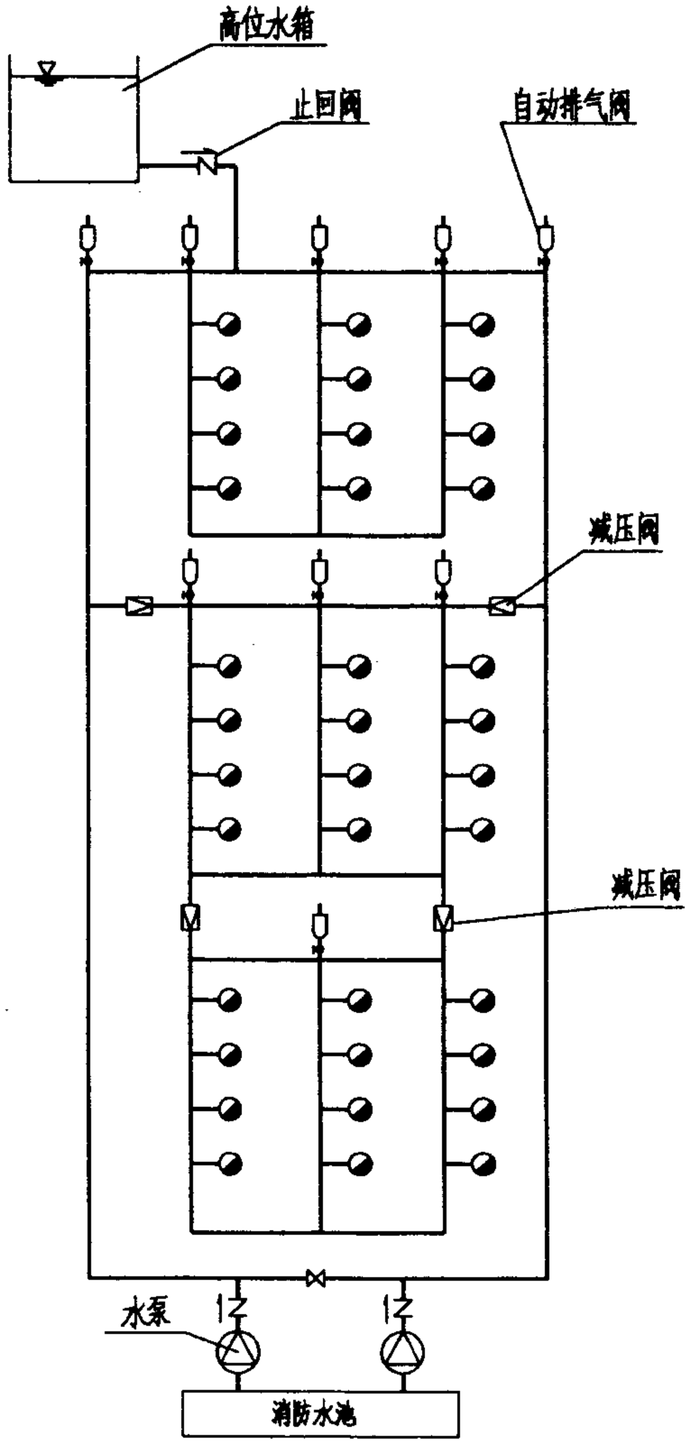

减压阀串联消火栓供水方式

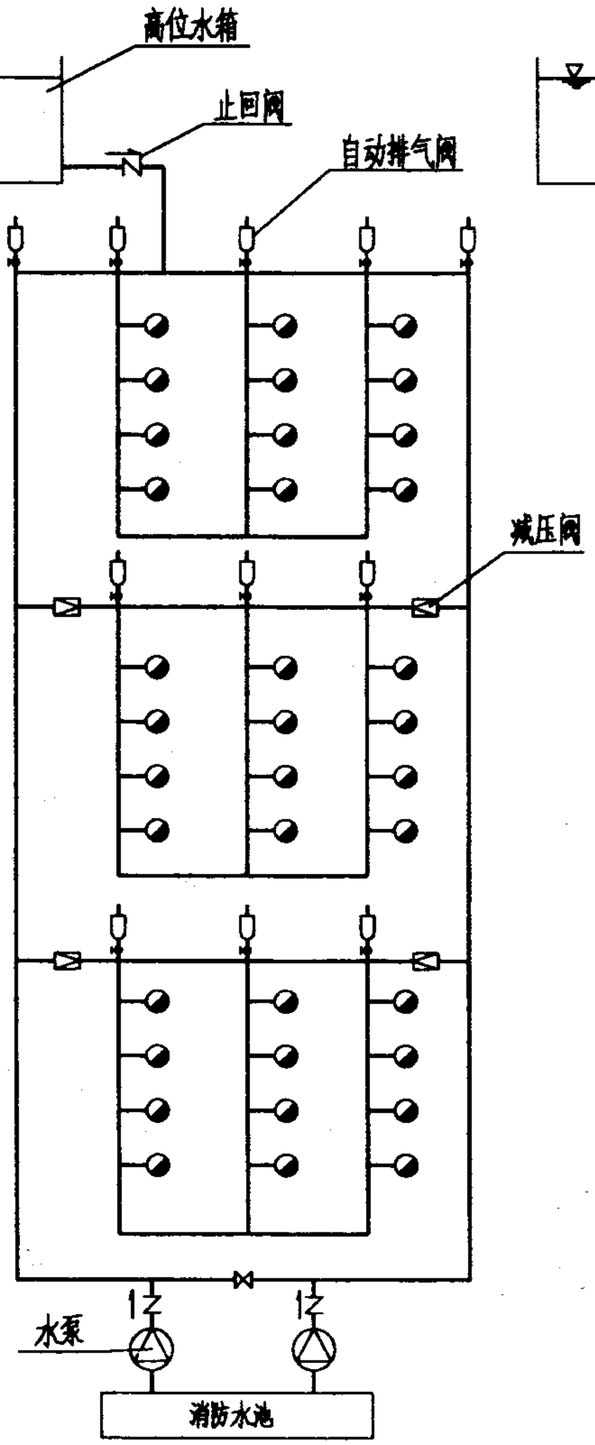

减压阀并联消火栓供水方式

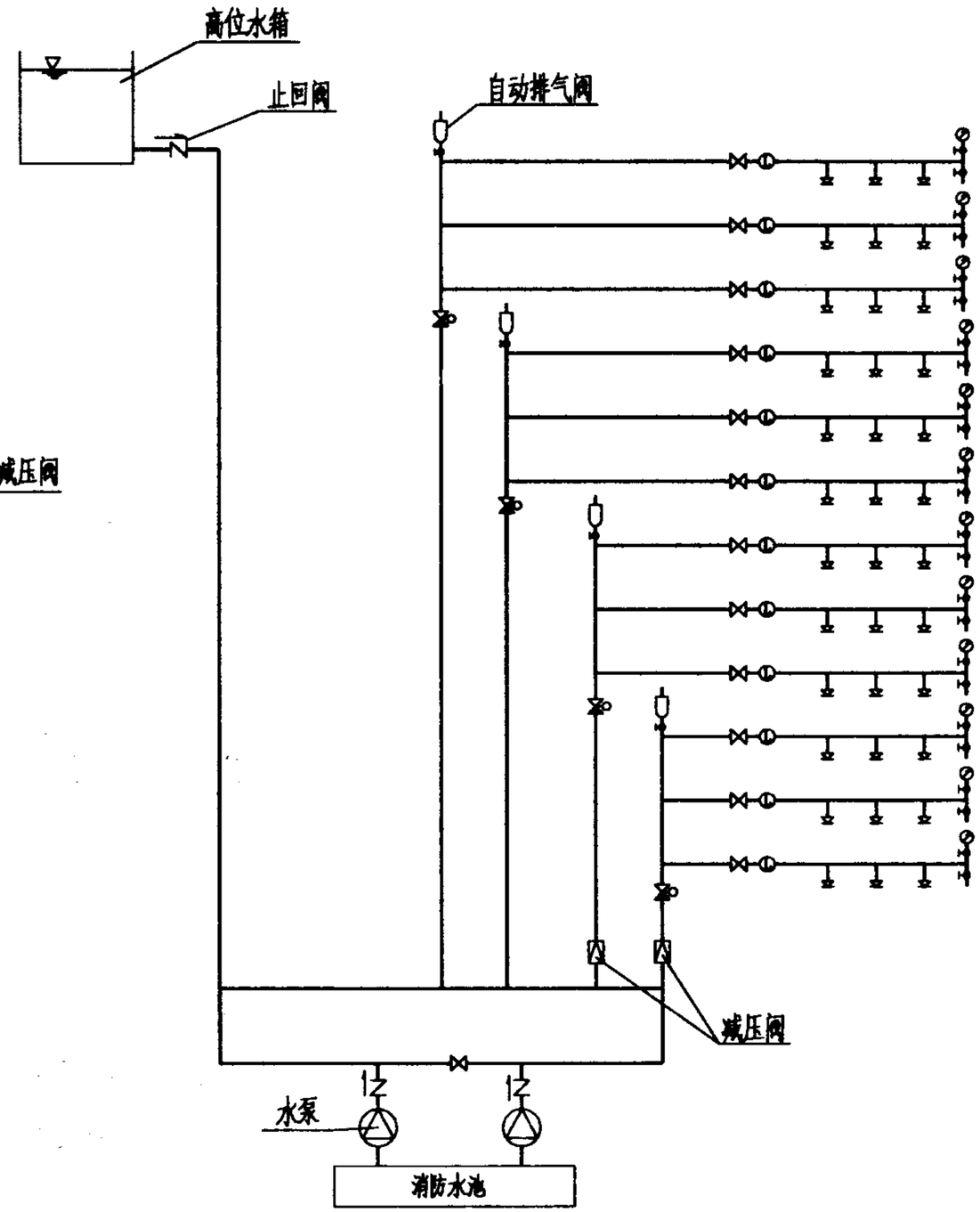

减压阀自动喷水灭火供水方式

减压阀组分区消防供水图式						图集号	01SS105
审核	姜晓宏	校对	张[illegible]	设计	白[illegible]	页	48

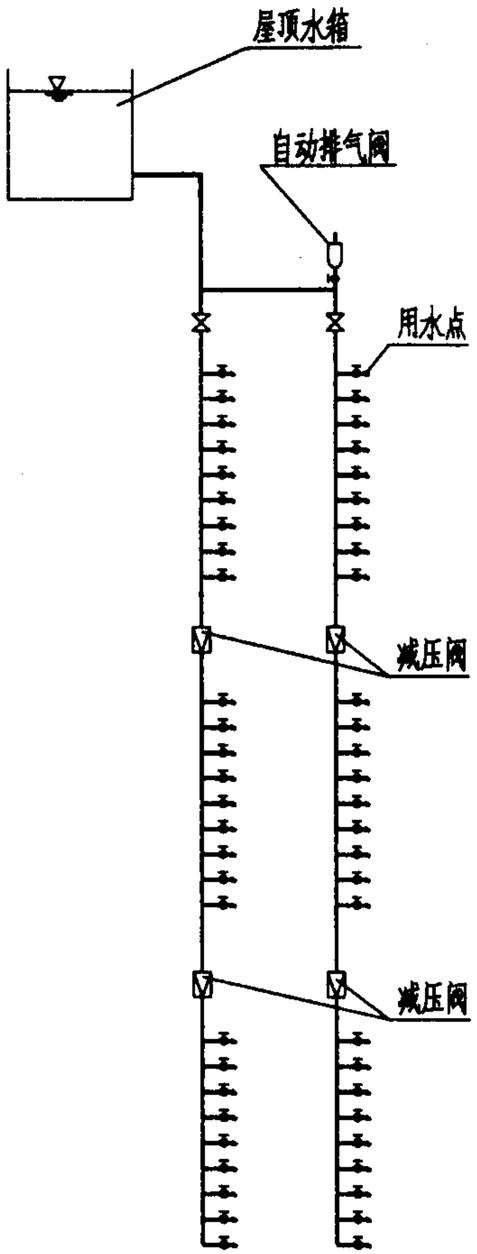

有屋顶水箱减压阀串联供水方式

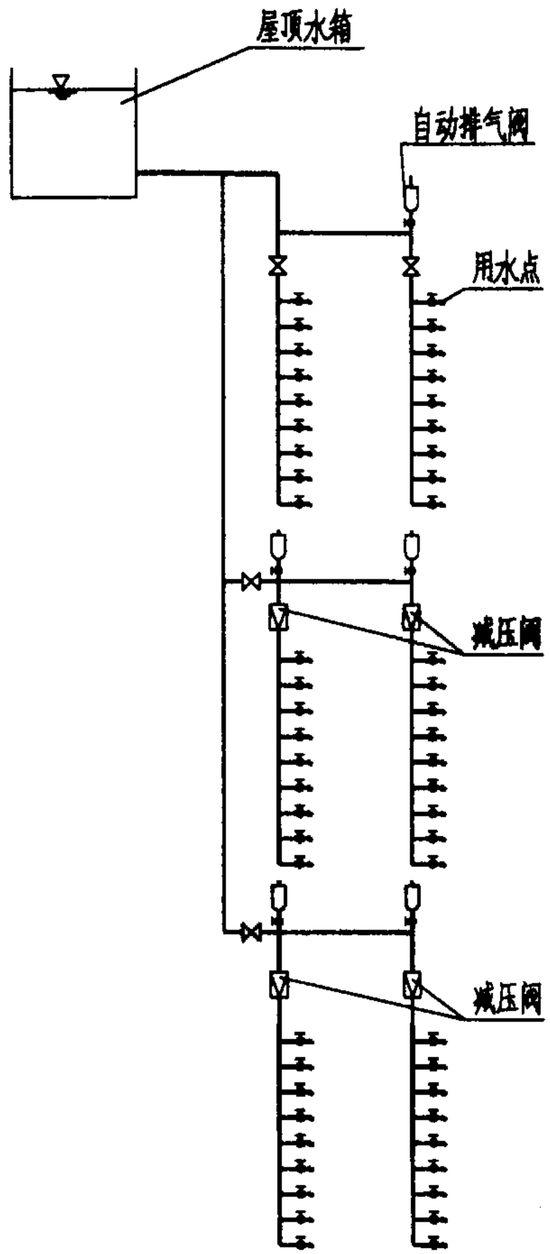

有屋顶水箱减压阀并联供水方式

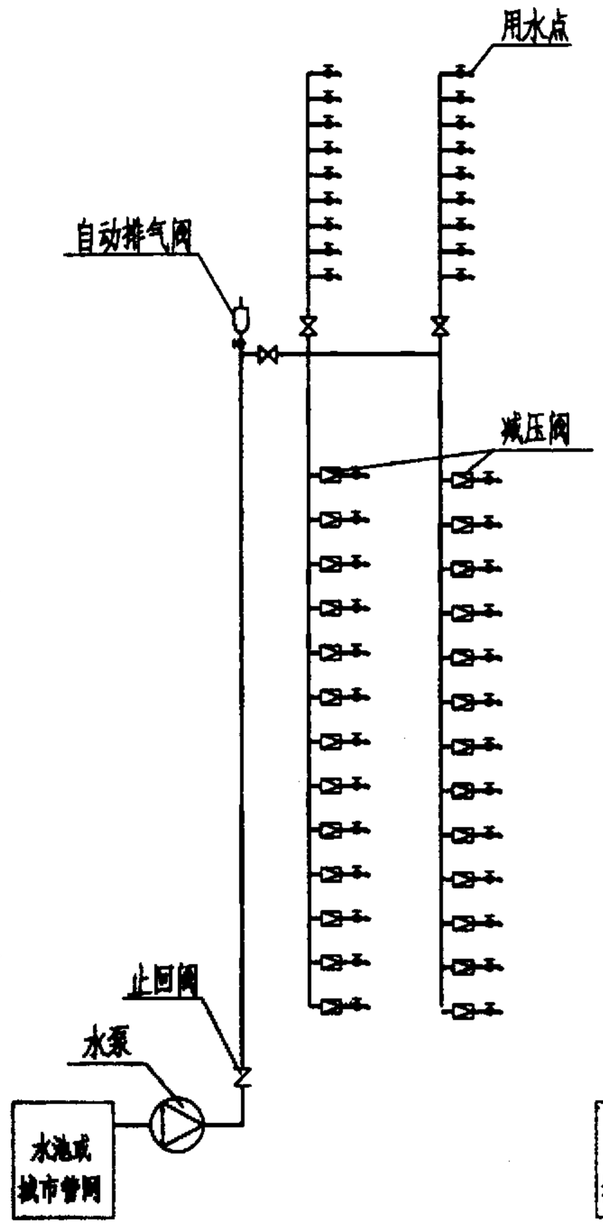

无屋顶水箱减压阀并联供水方式

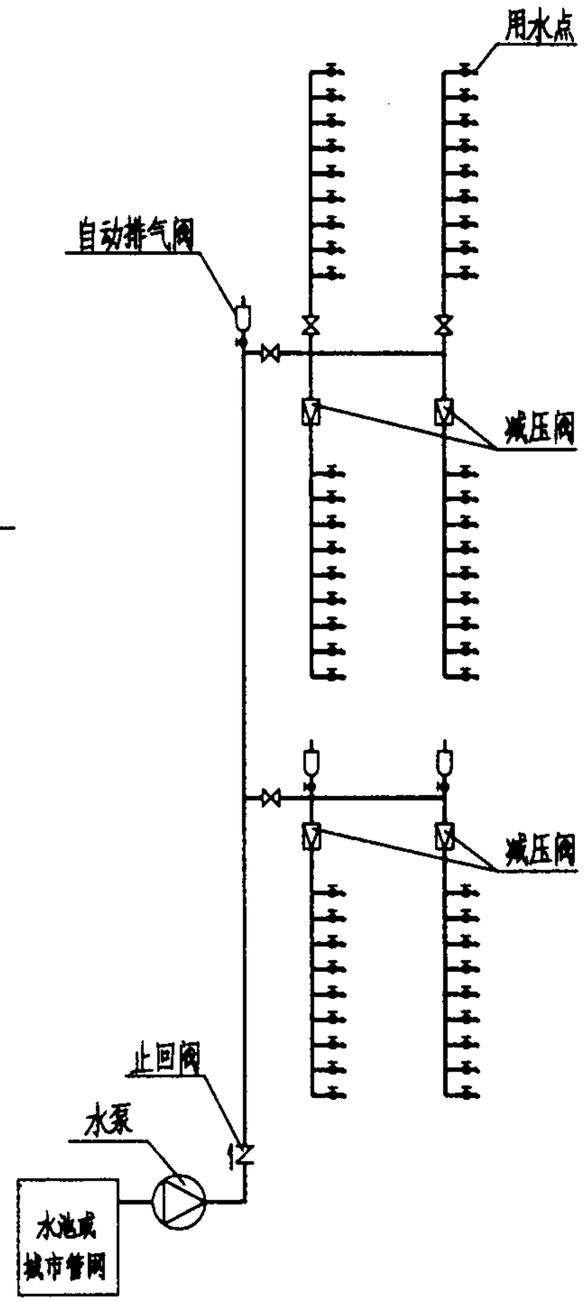

无屋顶水箱减压阀并联供水方式

减压阀组分区生活供水图式						图集号	01SS105
审核		校对		设计		页	49

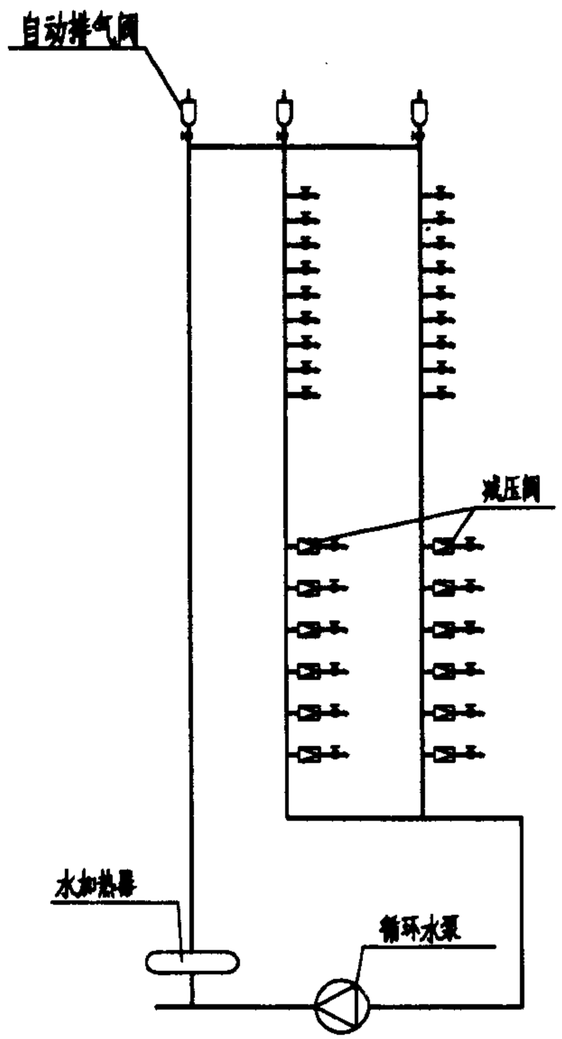

热水支管减压供水方式

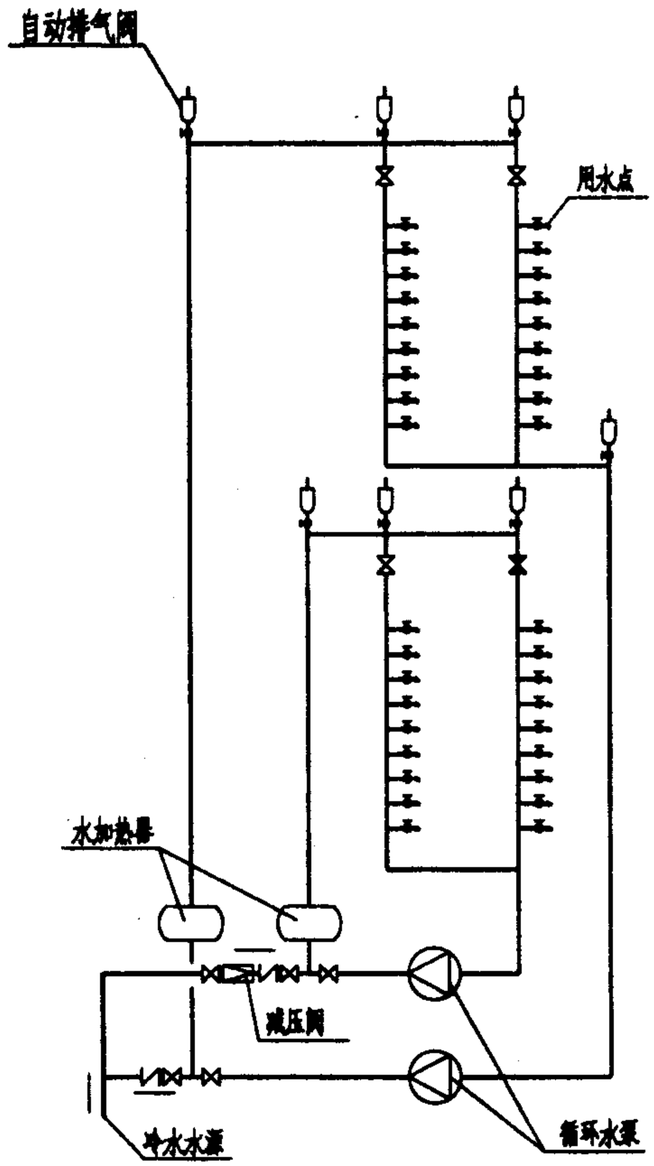

热水干管减压供水方式

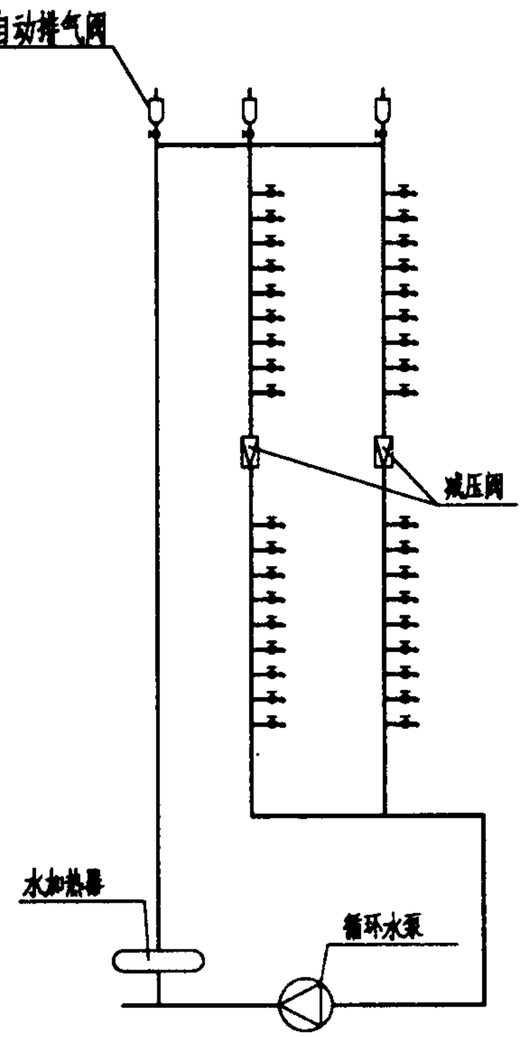

热水立管减压供水方式

注:热水立管减压供水方式不节能

注:热水系统的减压应与冷水系统一致。

减压阀组分区热水供水图式						图集号	01SS105
审核	黄晓东	校对	王新	设计	王剑	页	50

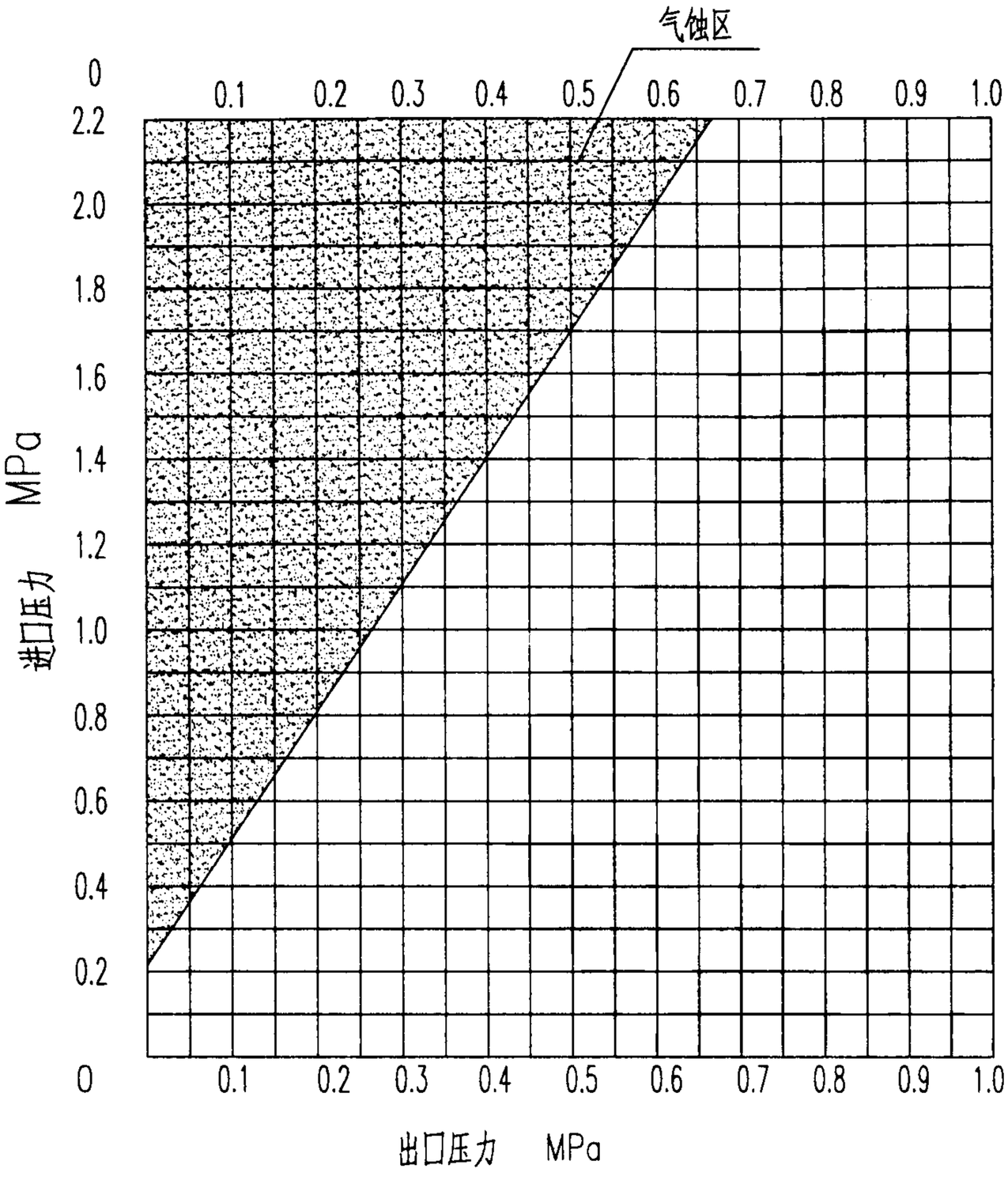

减压阀气蚀曲线

图表说明

1. 图中之数据为理论计算值
2. 选用减压阀时必须选取气蚀区以外部分,否则作技术处理;例如,选用一生活用减压阀,进口压力为1.0 MPa,需出口压力为0.2MPa,查表位于气蚀区,需串连减压,先由1.0MPa减压至0.5MPa,再由 0.5 MPa 减压至0.2 MPa ,才能避免减压阀气蚀现象的发生。
3. 本图由冠龙阀门机械有限公司提供。

减压阀气蚀曲线						图集号	01SS105
审核	姜晓家	校对	李艳	设计	王凤利	页	51

弹簧膜片式减压阀选用安装说明

一. 工作原理及特点

此阀为常开型弹簧膜片式,阀后压力可调,通过改变截流口的大小,造成压力损失,实现减压。此阀为上进下出,阀后压力通过压力反馈机构传到橡胶膜片下和阀芯上,使阀瓣和截流口保持相应位置,当达到调定值时,截流口关闭实现减静压,当阀后压力低于调定值时,由弹簧的压力向下压阀芯,又打开了截流口进行增压,保证阀后压力不超过调定值。

由于采用阀后压力反馈机构,工作中既减动压,又减静压,既可水平安装,也可垂直安装。

二. 选用备注

1. 减压阀每一档弹簧只在一定的出口压力范围内适用,超出范围,应更换弹簧。
2. 宜在下列情况下选用
   (1) 要求阀后压力比较稳定的场合。
   (2) 安装部位位置比较宽松时。
3. 设计时应注明减压阀进出口压力,减压阀通过的设计秒流量。

三. 弹簧膜片式减压阀依据航天二院普惠机电技术开发公司Y系列和上海冠龙阀门机械有限公司 KR200P,KR200R 型技术参数编制,其中 KR200P 型减压阀附有内置式滤网,采用此阀时应去掉本图集中的过滤器。

弹簧膜片式减压阀选用安装说明						图集号	01SS105
审核	姜晓家	校对	杨燕	设计	孙峰	页	52

KR200P减压阀流量—水头损失特性关系

公称直径	流量 (m³/h) 压差 △P2 (MPa)	P1为减压阀进口静压力 P2为减压阀出口静压力 (P1-P2) (MPa)			
		0.07	0.175	0.35	0.7
DN15	0.035	0.45	0.57	0.68	0.80
	0.07	1.5	1.70	1.93	2.04
	0.105	2.40	2.61	2.95	3.18
	0.14	2.90	3.40	3.75	4.0
DN20	0.035	0.57	0.68	0.8	0.9
	0.07	2.0	2.3	2.5	2.8
	0.105	3.4	3.6	4.2	4.5
	0.14	4.2	4.5	5.5	6.4
DN25	0.035	1.1	1.4	1.6	1.8
	0.07	2.7	3.0	3.7	4.1
	0.105	4.0	4.65	6.1	7.9
	0.14	5.1	5.9	6.7	6.8
DN32	0.035	1.5	2.0	2.6	2.8
	0.07	3.4	4.65	6.1	7.9
	0.105	5.8	7.3	8.9	11.4
	0.14	8.3	9.2	10.9	14.9
DN40	0.035	1.5	2.0	2.6	2.8
	0.07	3.4	4.65	6.1	7.9
	0.105	5.8	7.3	8.9	11.4
	0.14	8.3	9.2	10.9	14.9
DN50	0.035	4.0	4.4	5.1	5.5
	0.07	7.5	10.1	10.9	14.8
	0.105	13.4	15.9	19.3	20.9
	0.14	14.8	19.3	23.9	25.0

图表说明

P1——进口静压力

P2——出口静压力

△P2——水头损失

KR200P减压阀流量-水头损失特性关系表						图集号	01SS105
审核	董晓家	校对	李新	设计	王永刚	页	53

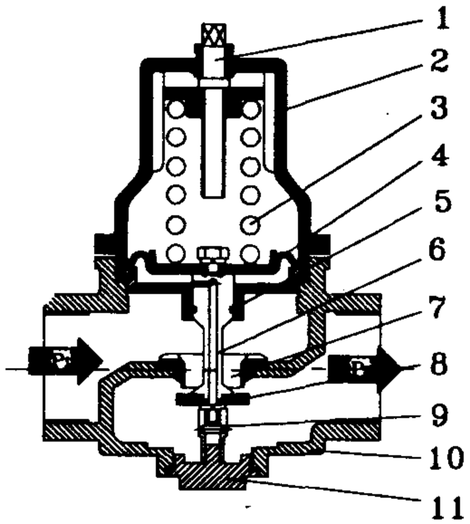

Y 系列减压阀螺纹连接

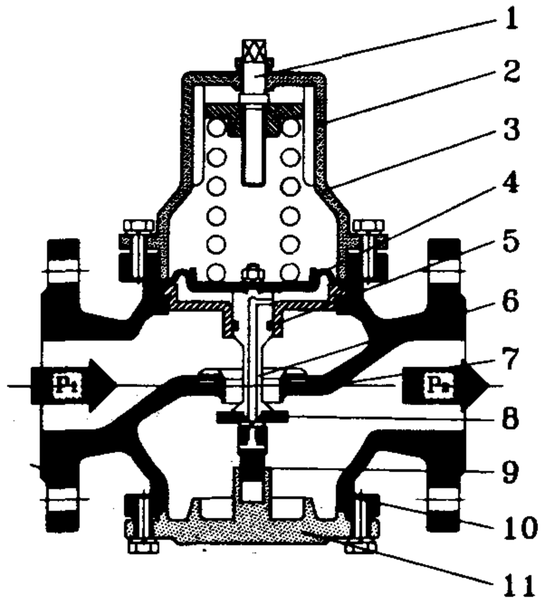

Y 系列减压阀法兰连接

Y 系列减压阀主要部件名称

1.调节杆	2.弹簧罩	3.弹簧	4.膜片
5."O"型圈	6.阀芯	7.阀座	8.阀瓣
9.限位螺母	10.阀体	11.底盖	

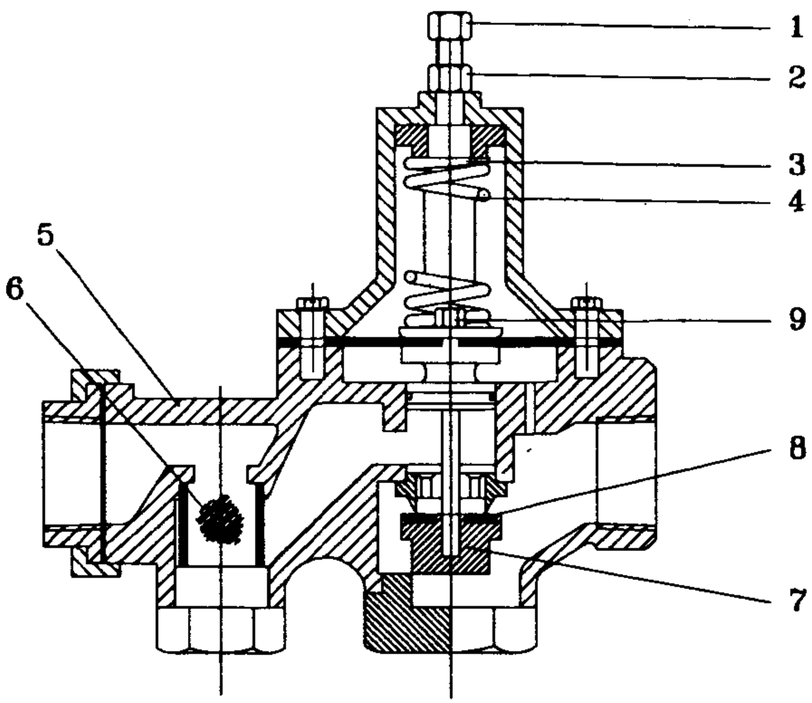

KR200P减压阀结构简图

KR200P减压阀主要部件名称

1 调节螺母	2 锁紧螺母	3 阀盖	4 弹簧
5 阀体	6 滤网	7 活门	8 垫片
9 螺母			

Y系列 KR200P 弹簧膜片式减压阀结构简图						图集号	01SS105
审核	董晓京	校对	张新	设计	刘永利	页	54

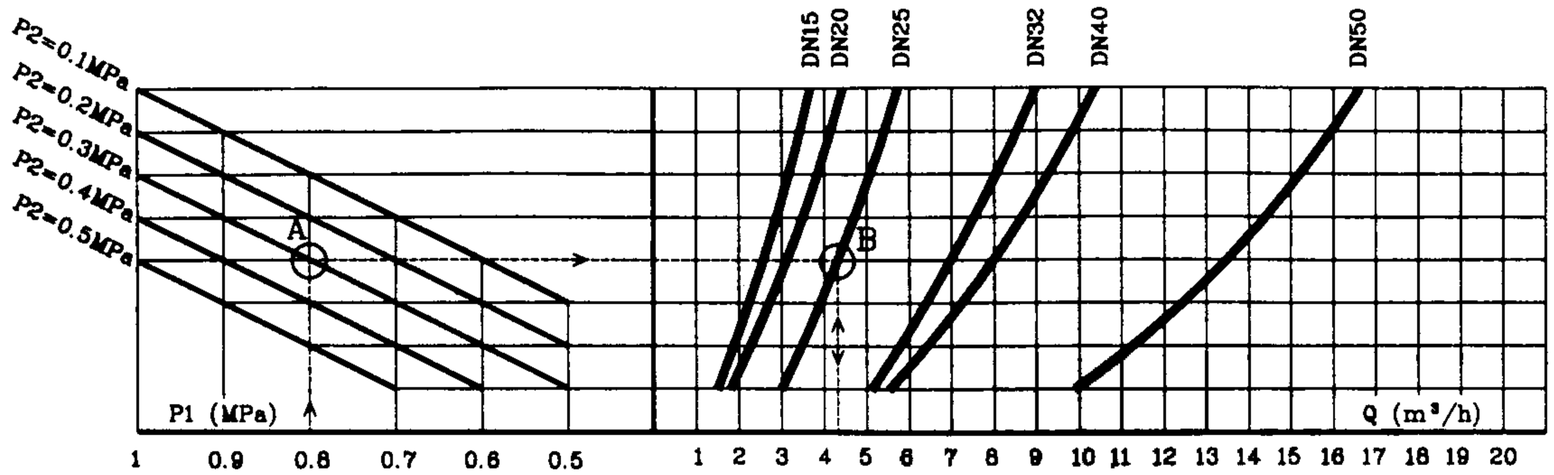

DN15~DN50 Y系列减压阀流量特性曲线

图表说明

1. 图中之数据为理论计算值。
2. 图中流量值Q为动态时阀后压降 0.1MPa时流量，即减压阀水头损失为 0.1MPa 时的流量。
3. P1为减压阀进口静压力，P2 为减压阀出口静压力。在流量Q 时，减压阀后的动压为 (P2-0.1)MPa。
4. 本图依据航天二院普惠机电技术开发公司技术参数编制。

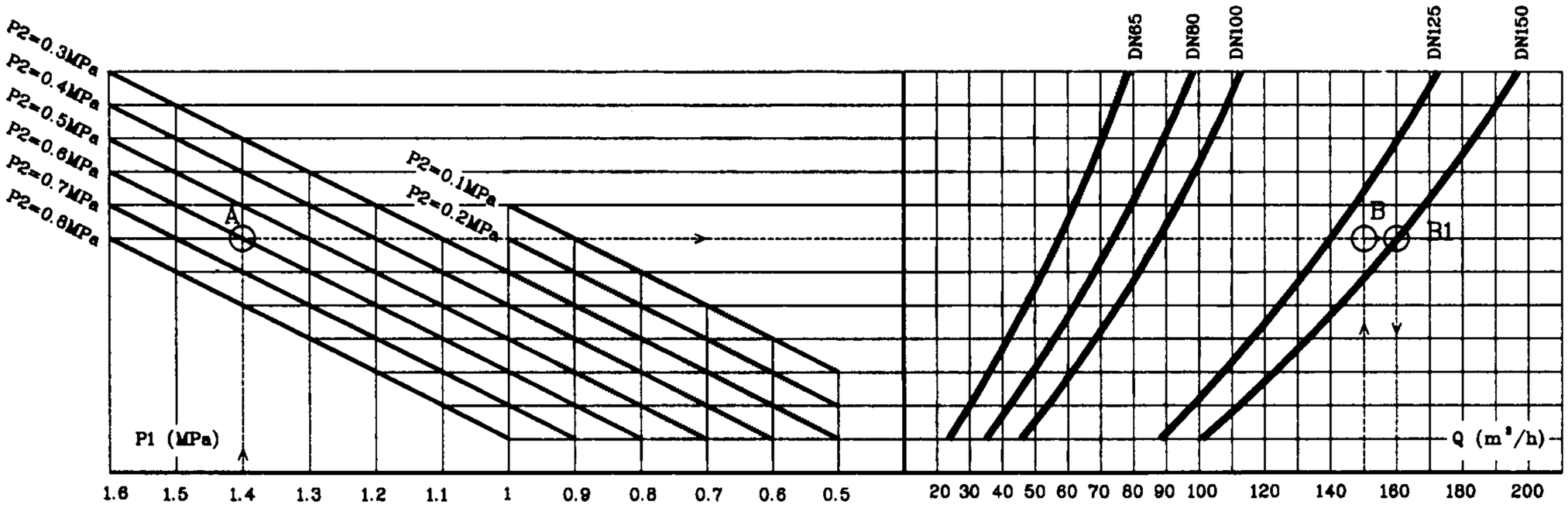

DN65~DN150 Y系列减压阀流量特性曲线

Y系列减压阀流量特性曲线						图集号	01SS105
审核	董晓永	校对	张[illegible]	设计	王[illegible]	页	55

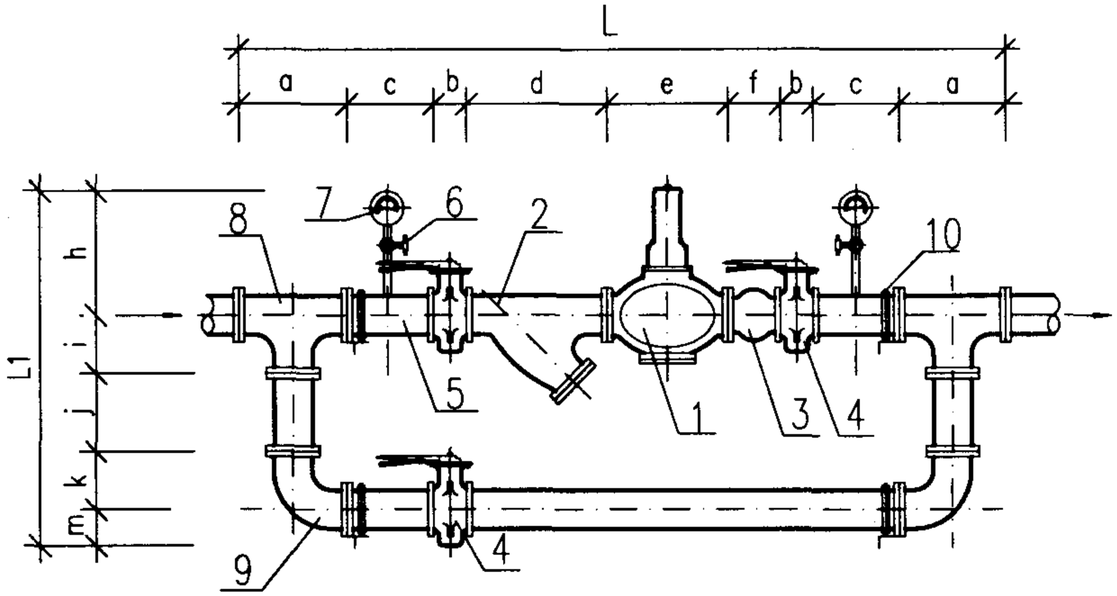

正视图

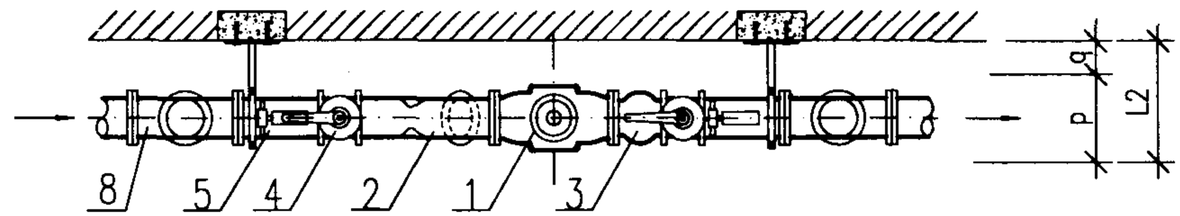

俯视图

安装尺寸

尺寸 / 管径	a	b	c	d	e	f	L	h	i	j	k	m	L1	p	q	L2
DN50	300	45	100	220	220	105	1435	241	150	150	130	70	741	160	60	220
					216		1431	85					585	150		210
DN70	300	47	100	252	280	115	1541	310	150	300	150	80	990	180	60	240
					241		1502	95					775	166		226
DN80	300	49	100	280	310	135	1623	320	150	350	170	93	1083	195	60	255
					283		1596	105					868	185		245
DN100	400	54	100	325	350	150	1933	375	200	350	200	103	1228	215	60	275
					305		1888	115					968	205		265
DN125	500	58	100	350	520	165	2351	535	225	350	230	118	1458	245	60	305
DN150	500	58	100	400	520	180	2416	535	250	450	250	130	1615	280	60	340
					403		2299	145					1225	280		340

注:安装尺寸表中减压阀尺寸对应阀门型号依次为Y系列减压阀,KR200R减压阀。

主要设备及材料

编号	名　　称	规　格	材料	单位	数量
1	减压阀	DN50~DN150	铸铁　铜　不锈钢	个	1
2	Y型过滤器	DN50~DN150	铸铁　铜　不锈钢	个	1
3	橡胶挠性接头	DN50~DN150	橡胶	个	1
4	对夹蝶阀	DN50~DN150	铸铁　不锈钢	个	3
5	异径三通	DN50~DN150xDN15	锻钢	个	2
6	截止阀	DN15	铜	个	2
7	压力表	Y-100		个	2
8	三通	DN50~DN150	锻钢	个	2
9	弯头	DN50~DN150	锻钢	个	2
10	单管托架	L40x4~L75x7	角钢	个	4

DN50~DN150 弹簧膜片式减压阀单阀水平安装图		图集号	01SS105
审核	校对	设计	页 56

安装尺寸

管径 \ 尺寸	a	b	d	e	f	L	m	i	j	k	L1	h	p	q	L2
DN50	300	45	220	220	105	1235	70	150	220	130	570	241	80	60	381
				216		1231	75				580	150	85		295
DN70	300	47	252	280	115	1341	80	150	200	150	760	310	140	60	510
				241		1302	83				765	155	95		310
DN80	300	49	280	310	135	1423	93	150	190	170	855	320	150	60	530
				283		1396	93				855	165	105		330
DN100	400	54	325	350	150	1733	103	200	200	200	955	375	170	60	605
				305		1688	103				955	185	115		360
DN125	500	58	350	520	165	2151	118	225	270	230	1040	535	245	60	840
DN150	500	58	400	520	180	2216	130	250	270	250	1210	535	245	60	840
				403		2099	140				1230	260	145		465

注:安装尺寸表中减压阀尺寸对应阀门型号依次为Y系列减压阀,KR200R减压阀。

主要设备及材料

编号	名　　称	规　格	材料	单位	数量
1	减压阀	DN50~DN150	铸铁　铜　不锈钢	个	1
2	Y型过滤器	DN50~DN150	铸铁　铜　不锈钢	个	1
3	橡胶挠性接头	DN50~DN150	橡胶	个	1
4	对夹蝶阀	DN50~DN150	铸铁　不锈钢	个	3
5	异径三通	DN50~DN150xDN15	锻钢	个	2
6	截止阀	DN15	铜	个	2
7	压力表	Y-100		个	2
8	短管	DN50~DN150	锻铁	个	
9	三通	DN50~DN150	锻钢	个	2
10	弯头	DN50~DN150	锻钢	个	2
11	单管托架	L40x4~L75x7	角钢	个	4

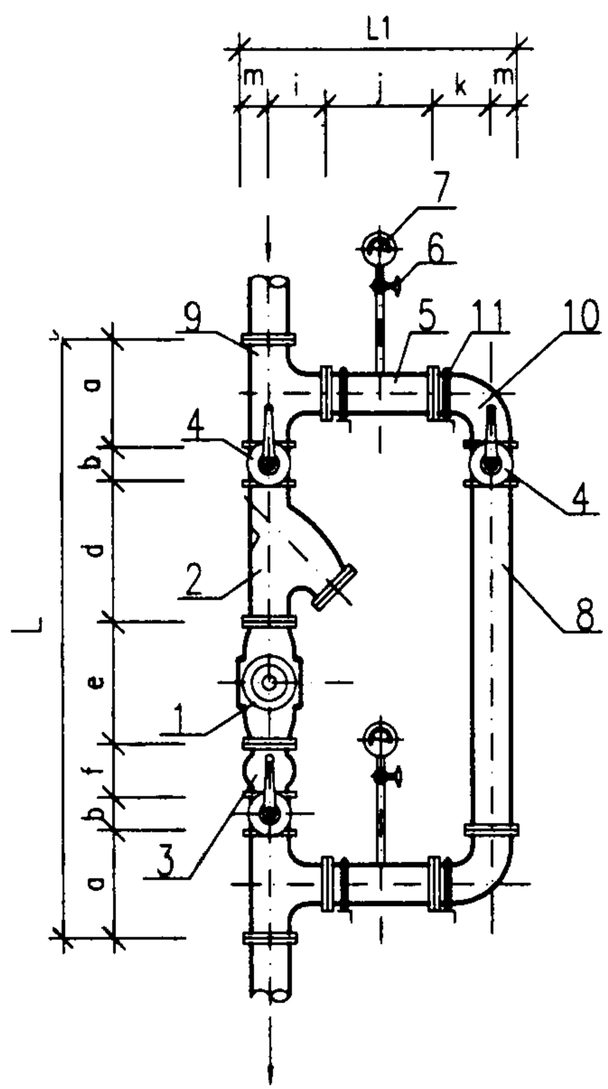

正视图

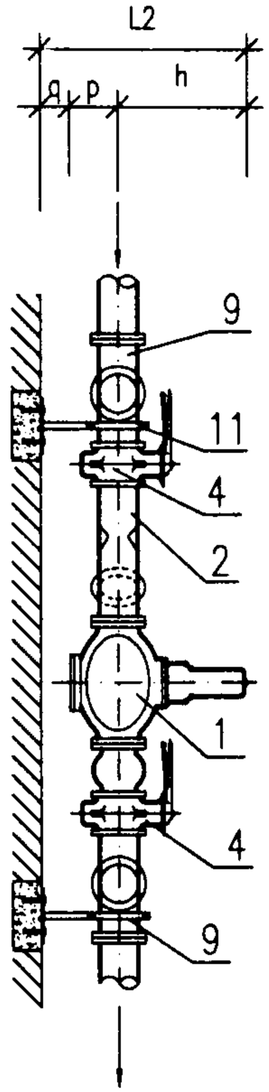

侧视图

DN50~DN150 弹簧膜片式减压阀单阀垂直安装图						图集号	01SS105
审核	董晓京	校对	杜新	设计	王永利	页	57

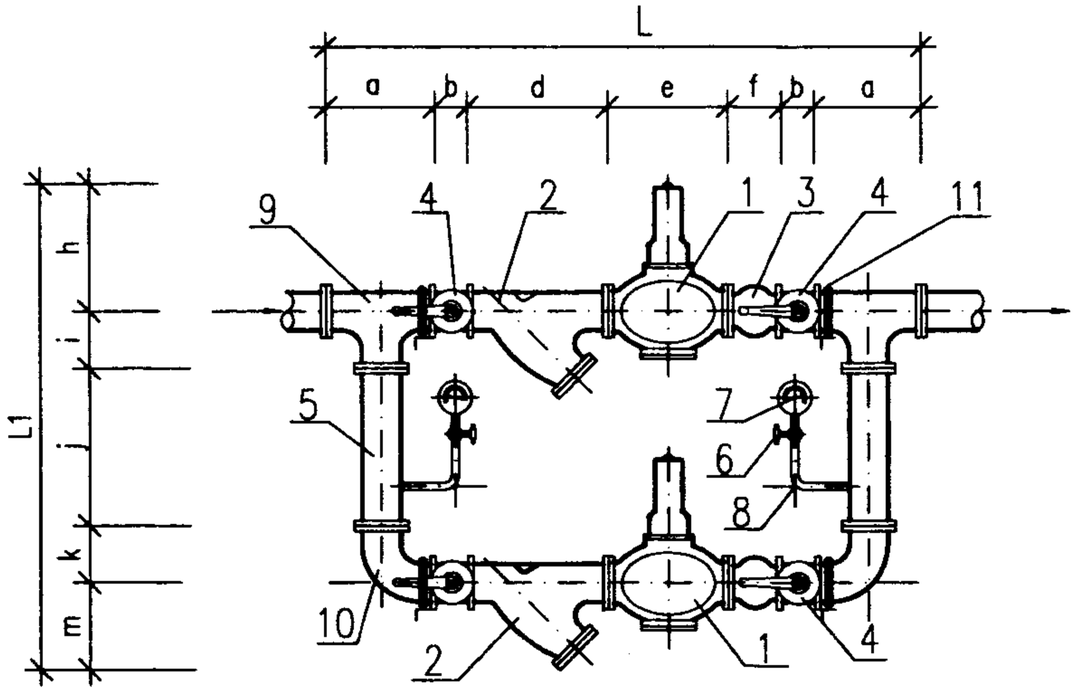

正视图

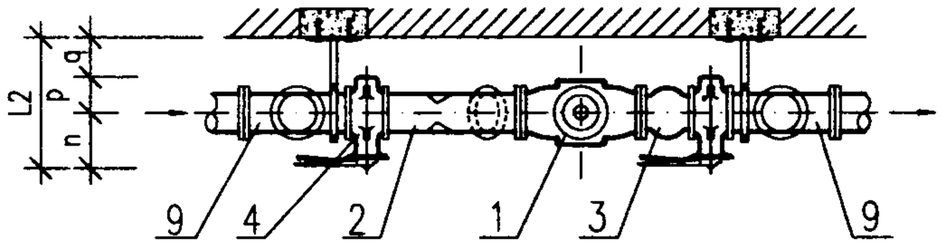

俯视图

安装尺寸

尺寸 / 管径	a	b	d	e	f	L	h	i	j	k	m	L1	n	p	q	L2
DN50	300	45	220	220	105	1235	241	150	300	130	120	941	288	70	60	418
				216		1231	150		220			770		75		423
DN70	300	47	252	280	115	1341	310	150	530	150	175	1315	288	80	60	428
				241		1302	155		380			1010		83		431
DN80	300	49	280	310	135	1423	320	150	550	170	170	1360	298	93	60	451
				283		1396	165		400			1055		93		451
DN100	400	54	325	350	150	1733	375	200	620	200	230	1625	318	103	60	481
				305		1688	185		430			1245		103		481
DN125	500	58	350	520	165	2151	535	225	750	230	275	2015	348	118	60	526
DN150	500	58	400	520	180	2216	535	250	850	250	300	2185	348	130	60	538
				403		2099	260		580			1640		140		548

主要设备及材料

编号	名　　称	规　格	材料	单位	数量
1	减压阀	DN50~DN150	铸铁　铜　不锈钢	个	2
2	Y型过滤器	DN50~DN150	铸铁　铜　不锈钢	个	2
3	橡胶挠性接头	DN50~DN150	橡胶	个	2
4	对夹蝶阀	DN50~DN150	铸铁　不锈钢	个	4
5	异径三通	DN50~DN150xDN15	锻钢	个	2
6	截止阀	DN15	铜	个	2
7	压力表	Y-100		个	2
8	弯头	DN15	锻铁	个	2
9	三通	DN50~DN150	锻钢	个	2
10	弯头	DN50~DN150	锻钢	个	2
11	单管托架	L40x4~L75x7	角钢	个	4

注:安装尺寸表中减压阀尺寸对应阀门型号依次为Y系列减压阀,KR200R减压阀。

DN50~DN150 弹簧膜片式减压阀双阀水平安装图						图集号	01SS105
审核	王晓宏	校对	张[illegible]	设计	孙[illegible]	页	58

安装尺寸

管径 \ 尺寸	a	b	d	e	f	L	m	i	j	k	L1	h	p	q	L2
DN50	300	45	220	220	105	1235	70	150	150	130	570	241	80	60	381
				216		1231	75				580	150	85		295
DN70	300	47	252	280	115	1341	80	150	300	150	760	310	140	60	510
				241		1302	83				765	155	95		310
DN80	300	49	280	310	135	1423	93	150	350	170	855	320	150	60	530
				283		1396	93				855	165	105		330
DN100	400	54	325	350	150	1733	103	200	350	200	955	375	170	60	605
				305		1688	103				955	185	115		360
DN125	500	58	350	520	165	2151	118	225	350	230	1040	535	245	60	840
DN150	500	58	400	520	180	2216	130	250	450	250	1210	535	245	60	840
				403		2099	140				1230	260	145		465

注：安装尺寸表中减压阀尺寸对应阀门型号依次为Y系列减压阀，KR200R减压阀。

主要设备及材料

编号	名　　称	规　格	材料	单位	数量
1	减压阀	DN50~DN150	铸铁　铜　不锈钢	个	2
2	Y型过滤器	DN50~DN150	铸铁　铜　不锈钢	个	2
3	橡胶挠性接头	DN50~DN150	橡胶	个	2
4	对夹蝶阀	DN50~DN150	铸铁　不锈钢	个	4
5	异径三通	DN50~DN150xDN15	锻钢	个	2
6	截止阀	DN15	铜	个	2
7	压力表	Y-100		个	2
8	三通	DN50~DN150	锻钢	个	2
9	弯头	DN50~DN150	锻钢	个	2
10	单管托架	L40x4~L75x7	角钢	个	4

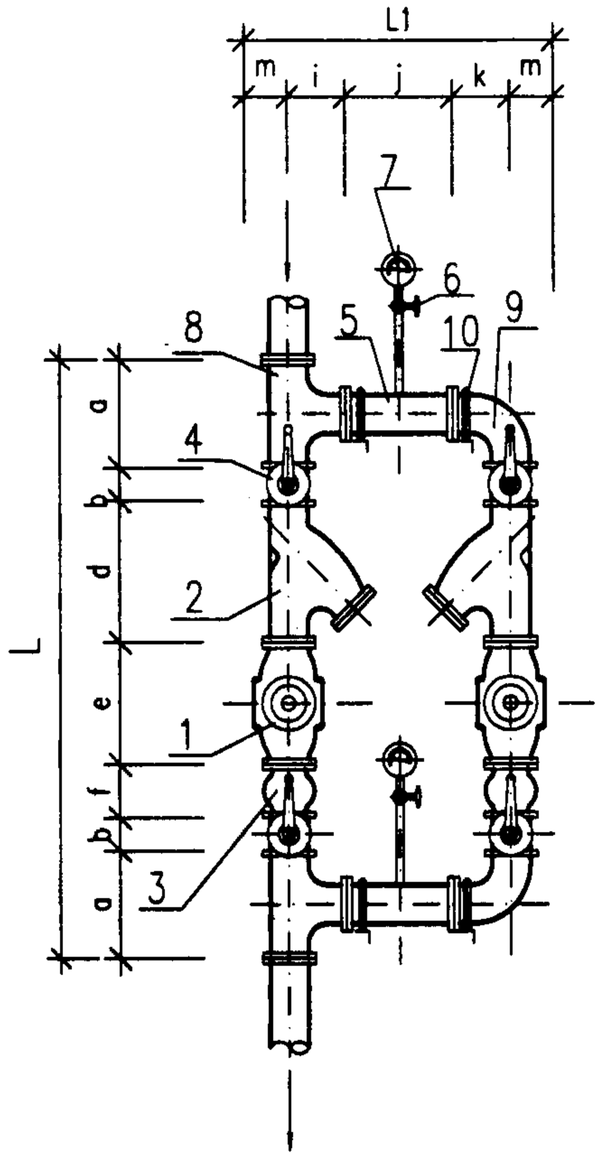

正视图

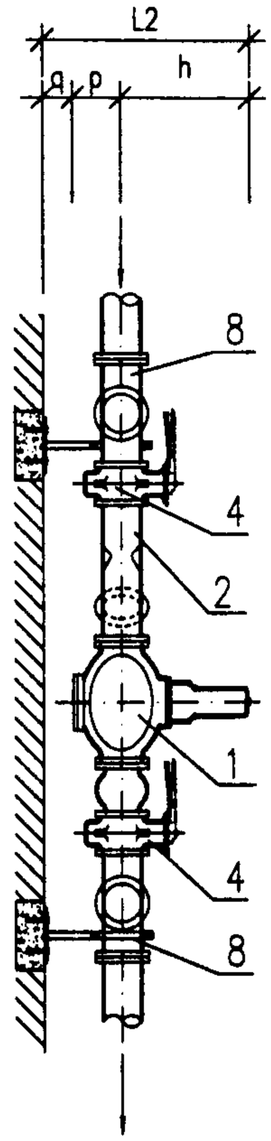

侧视图

DN50~DN150 弹簧膜片式减压阀双阀垂直安装图						图集号	01SS105
审核	董晓宏	校对	李新	设计	王永利	页	59

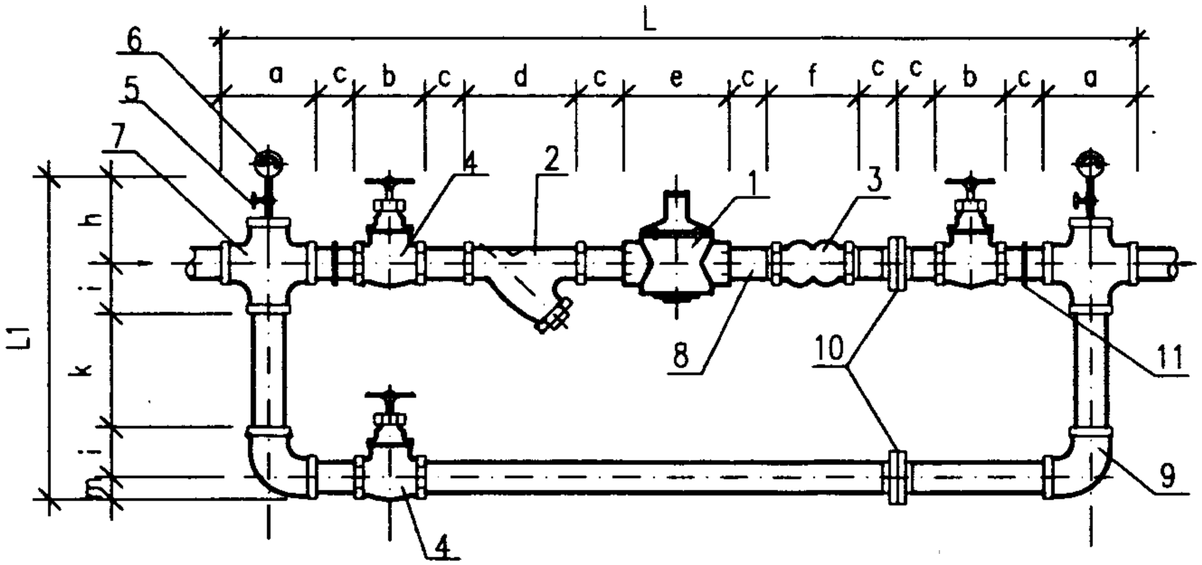

正视图

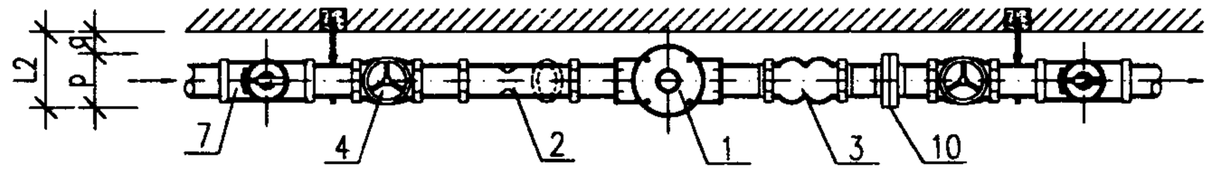

俯视图

安装尺寸

尺寸 / 管径	a	b	c	d	e	f	L	h	i	k	m	L1	p	q	L2
DN15	52	70	26	95	100	185	806	160	26	170	13	395	25	60	85
					116		822	115				350	74		134
DN20	62	85	30	95	100	185	884	160	31	170	15	407	30	60	90
					116		900	115				362	74		134
DN25	70	105	34	110	122	185	1005	172	35	200	19	461	37	60	97
					135		1018	155				444	88		148
DN32	84	140	36	130	150	210	1190	164	42	220	22	490	44	60	104
					192		1232	154				480	107		167
DN40	96	170	38	135	150	210	1293	164	48	240	27	527	54	60	114
					192		1335	154				517	107		167

主要设备及材料

编号	名　　称	规　格	材料	单位	数量
1	减压阀	DN15~DN40	铸铁　铜　不锈钢	个	1
2	Y型过滤器	DN15~DN40	铸铁　铜　不锈钢	个	1
3	橡胶挠性接头	DN15~DN40	橡胶	个	1
4	截止阀	DN15~DN40	铜	个	3
5	截止阀	DN15	铜	个	2
6	压力表	Y-100		个	2
7	四通	DN15~DN40	锻铁	个	2
8	外螺纹管接头	DN15~DN40	锻铁	个	
9	弯头	DN15~DN40	锻铁	个	2
10	活接头	DN15~DN40	锻铁	个	4
11	单管托架	-25x3	角钢	个	4

注:安装尺寸表中减压阀尺寸对应阀门型号依次为Y系列减压阀,KR200P减压阀。

DN15~DN40 弹簧膜片式减压阀单阀水平安装图						图集号	01SS105
审核	姜晓京	校对	王新	设计	刘	页	60

安装尺寸

管径 \ 尺寸	a	b	c	d	e	f	L	n	m	i	j	k	L1	h	p	q	L2
DN15	52	70	26	90	100	185	806	13	13	26	52	60	250	160	55	60	275
					116		822	37					274	115	40		215
DN20	62	85	30	105	100	185	884	15	15	31	56	60	268	160	55	60	275
					116		900	37					290	115	40		215
DN25	70	105	34	125	122	185	1005	19	19	35	58	60	286	172	56	60	288
					135		1018	44					311	155	45		260
DN32	84	140	36	150	150	210	1190	22	22	42	63	80	351	164	56	60	280
					192		1232	54					383	154	58		272
DN40	96	170	38	160	150	210	1293	27	27	48	68	90	398	164	56	60	280
					192		1335	54					425	154	58		272

注:安装尺寸表中减压阀尺寸对应阀门型号依次为Y系列减压阀,KR200P减压阀。

主要设备及材料

编号	名　　称	规　格	材料	单位	数量
1	减压阀	DN15~DN40	铸铁　铜　不锈钢	个	1
2	Y型过滤器	DN15~DN40	铸铁　铜　不锈钢	个	1
3	橡胶挠性接头	DN15~DN40	橡胶	个	1
4	截止阀	DN15~DN40	铜	个	3
5	异径三通	DN15~DN40xDN15	锻钢	个	2
6	截止阀	DN15	铜	个	2
7	压力表	Y-100		个	2
8	三通	DN15~DN40	锻钢	个	2
9	外螺纹管接头	DN15~DN40	锻铁	个	
10	弯头	DN15~DN40	锻钢	个	2
11	活接头	DN15~DN40	锻钢	个	2
12	单管拖架	-25x3	角钢	个	4

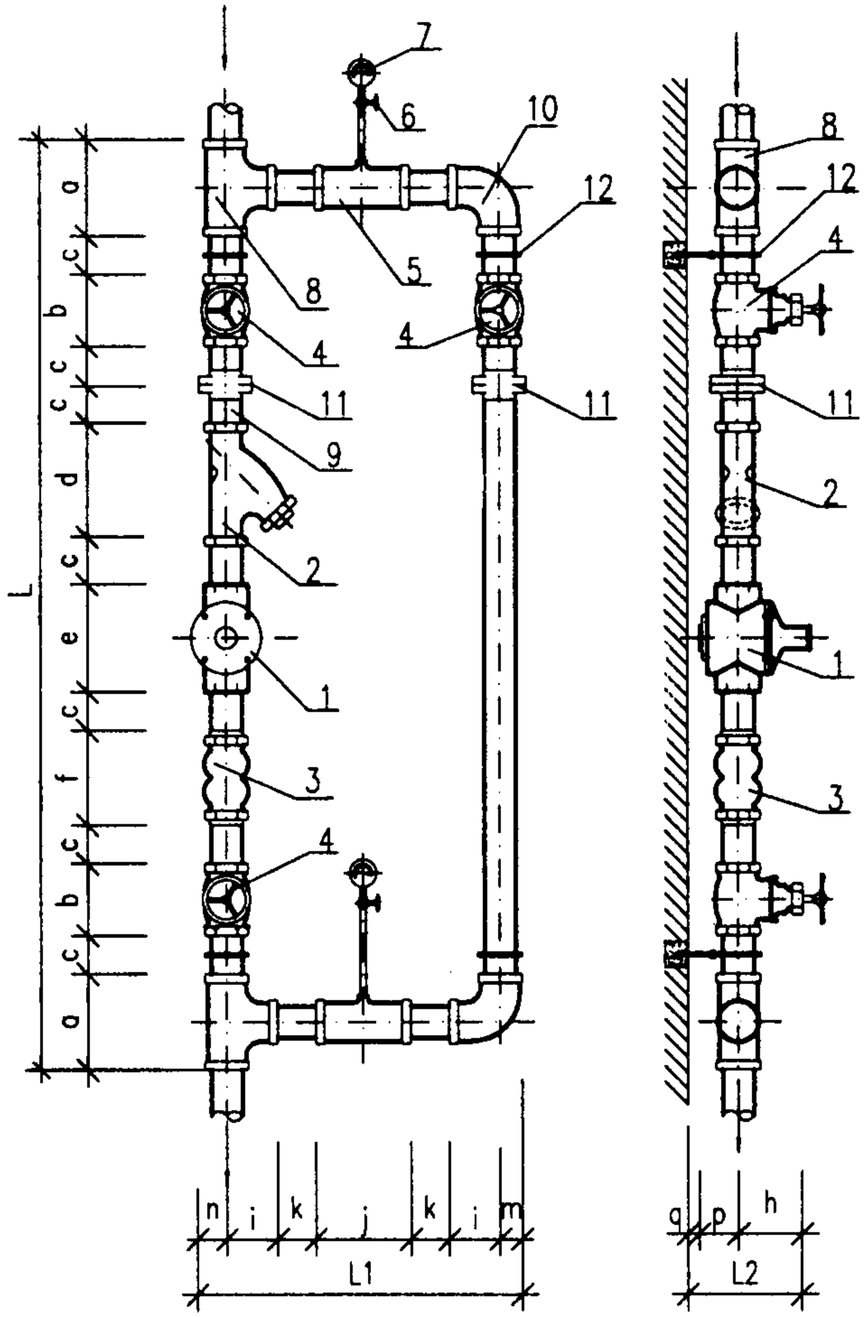

正视图　　侧视图

DN15~DN40 弹簧膜片式减压阀单阀垂直安装图				图集号	01SS105
审核	校对	设计		页	61

主要设备及材料

编号	名　　称	规　格	材料	单位	数量
1	减压阀	DN15~DN40	铸铁　铜　不锈钢	个	1
2	Y型过滤器	DN15~DN40	铸铁　铜　不锈钢	个	1
3	橡胶挠性接头	DN15~DN40	橡胶	个	1
4	截止阀	DN15~DN40	铜	个	3
5	截止阀	DN15	铜	个	2
6	压力表	Y-100		个	2
7	四通	DN15~DN40	锻钢	个	2
8	外螺纹管接头	DN15~DN40	锻铁	个	
9	弯头	DN15~DN40	锻钢	个	2
10	活接头	DN15~DN40	锻钢	个	2
11	单管托架	-25x3	角钢	个	4

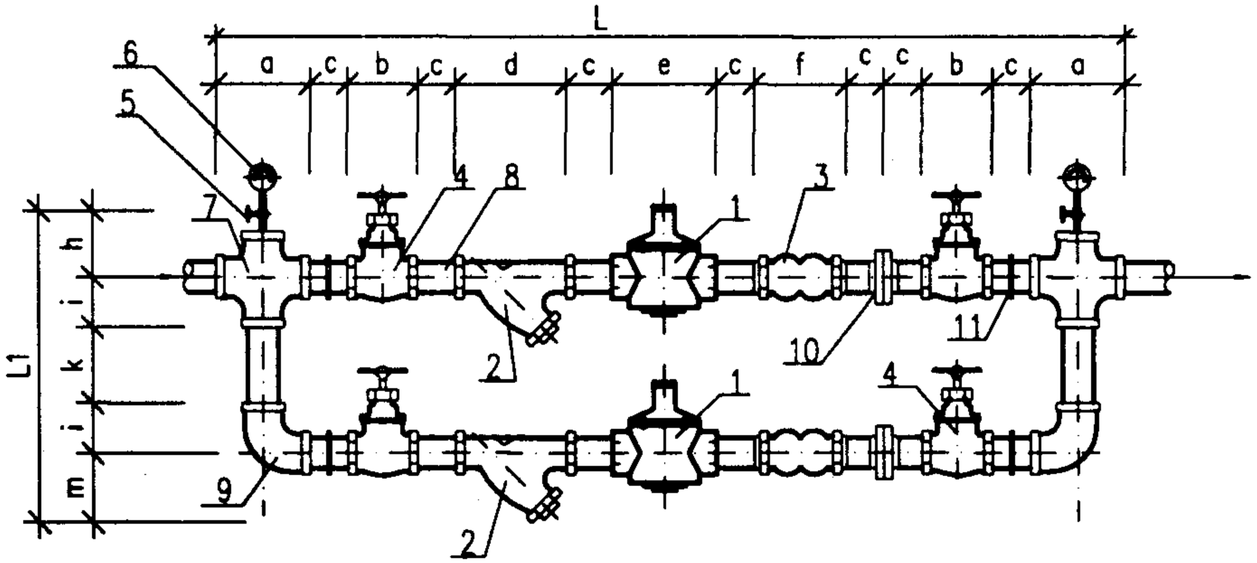

正视图

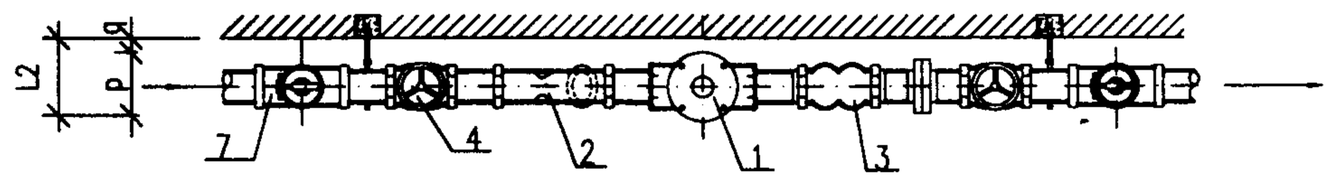

俯视图

安装尺寸

管径＼尺寸	a	b	c	d	e	f	L	h	i	k	m	L1	p	q	L2
DN15	52	70	26	95	100	185	806	160	26	320	87	619	25	60	85
					116		822	115		280		534	74		134
DN20	62	85	30	95	100	185	884	160	31	320	85	627	30	60	90
					116		900	115		280		542	74		134
DN25	70	105	34	110	122	185	1005	172	35	320	86	648	37	60	97
					135		1018	155		300		611	88		148
DN32	84	140	36	130	150	210	1190	164	42	380	118	746	44	60	104
					192		1232	154		380		736	107		167
DN40	96	170	38	135	150	210	1293	164	48	380	111	751	54	60	114
					192		1335	154		380		741	107		167

注:安装尺寸表中减压阀尺寸对应阀门型号依次为Y系列减压阀,KR200P减压阀。

DN15~DN40 弹簧膜片式减压阀双阀水平安装图						图集号	01SS105
审核	王晓京	校对	刘新	设计	刘小	页	62

安装尺寸

管径＼尺寸	a	b	c	d	e	f	L	m	i	j	k	L1	h	p	q	L2
DN15	52	70	26	95	100	185	806	13	26	52	31	302	160	55	60	275
					116		822	37				350	115	40		215
DN20	62	85	30	95	100	185	884	15	31	56	45	324	160	55	60	275
					116		900	37				368	115	40		215
DN25	70	105	34	110	122	185	1005	19	35	58	39	344	172	56	60	288
					135		1018	44				394	155	45		260
DN32	84	140	36	130	150	210	1190	22	42	63	60	414	164	56	60	280
					192		1232	54				478	154	58		272
DN40	96	170	38	135	150	210	1293	27	48	68	58	466	164	56	60	280
					192		1335	54				520	154	58		272

注:安装尺寸表中减压阀尺寸对应阀门型号依次为Y系列减压阀,KR200P减压阀。

主要设备及材料

编号	名　　称	规　格	材料	单位	数量
1	减压阀	DN15~DN40	铸铁　铜　不锈钢	个	2
2	Y型过滤器	DN15~DN40	铸铁　铜　不锈钢	个	2
3	橡胶挠性接头	DN15~DN40	橡胶	个	2
4	截止阀	DN15~DN40	铜	个	4
5	异径三通	DN15~DN40xDN15	锻钢	个	2
6	截止阀	DN15	铜	个	2
7	压力表	Y-100		个	2
8	三通	DN15~DN40	锻钢	个	2
9	外螺纹管接头	DN15~DN40	锻铁	个	1
10	弯头	DN15~DN40	锻钢	个	2
11	活接头	DN15~DN40	锻钢	个	2
12	单管托架	-25x3	角钢	个	4

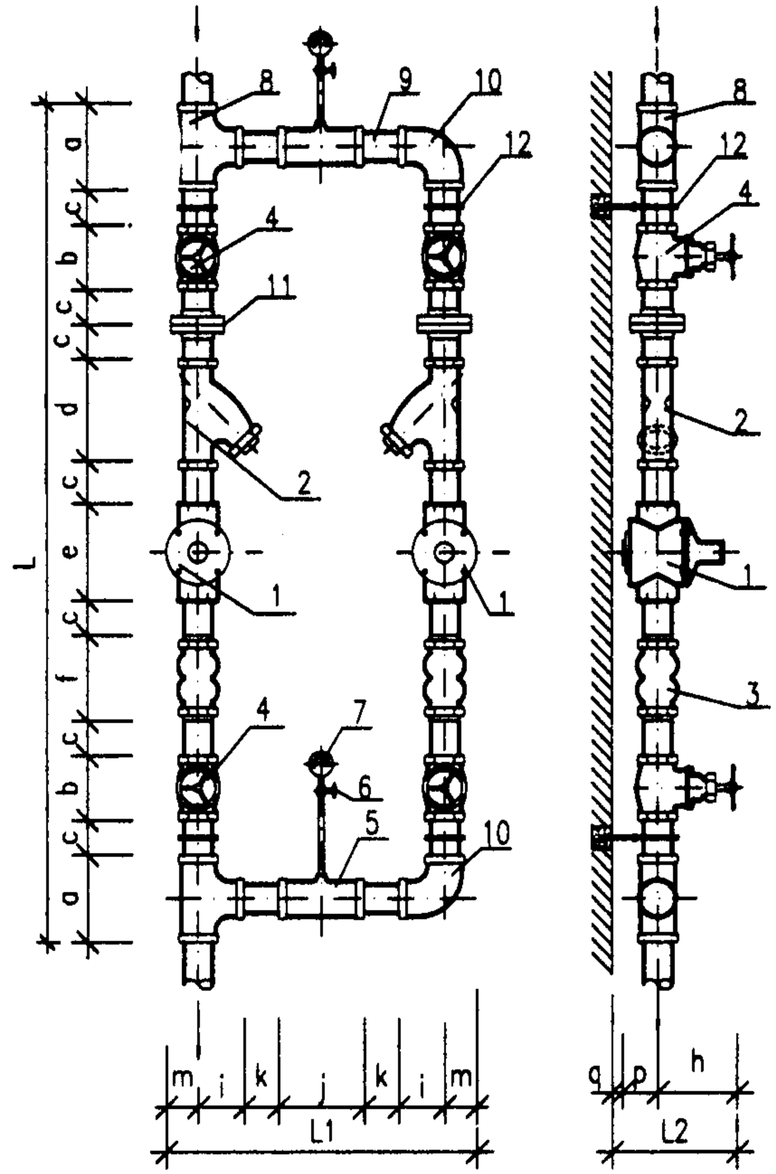

正视图　　侧视图

DN15~DN40 弹簧膜片式减压阀双阀垂直安装图						图集号	01SS105
审核	苏晓宗	校对	刘新	设计	郑小利	页	63

活塞式比例减压阀选用安装说明

一. 工作原理及特点

利用浮动活塞两端不同截面积造成的压力差,构成了阀前与阀后的压力差。比例式减压阀减压比例稳定,不但可减动压,而且可减静压,开关平稳、无噪声、重量轻、体积小。

二. 选用要求

1. 比例式减压阀的减压比指在水流静止状态下减压阀进口端与出口端的压力之比。当水流动时,出口端的实际压力比静水时压力略有降低。选用比例式减压阀时,可在流量——压力曲线有限段选取工作点。不同型号的比例式减压阀所提供的流量——压力曲线不同,选用时应对照产品技术参数。
2. 比例式减压阀的出口动压力也可按照下式计算:

$$P_2' = \frac{\beta}{\alpha} P_1 = \beta P_2$$

式中: P_1 —减压阀进口静压(MPa)

P_2 —减压阀出口静压(MPa)

P_2' —减压阀出口动压(MPa)

α —减压比

β —修正系数 修正系数 根据对比例式减压阀实测所得的流量—压力曲线,选取出口动压直线部分和出口静压之比.

三. 备注

1. 比例式减压阀宜在下列情况下选用:
   (1) 要求阀前压力与阀后压力有一定比例,阀后压力不需要调节的场合。
   (2) 安装部位位置不够宽松时。
2. 设计选用时,应在流量许可的范围内选取和供水管道相同管径或小一级管径的比例式减压阀。
3. 设计管道系统压力时应考虑给水系统中管道沿途损失及局部损失,对阀后动压的影响。
4. 比例式减压阀的减压比一般为 2:1,3:1,3:2,4:1。减压比不宜太大,当需要较高减压比时,可采用两个比例式减压阀串联减压。串联减压阀之间净距不小于 5DN。
5. 活塞式比例阀应垂直安装,当安装条件限制时可采用水平安装,水平安装时,呼吸孔应水平或向下,以免呼吸孔被空气杂质堵塞。

四. 比例式减压阀依据航天二院普惠机电技术开发公司 YBH 型和上海高桥水暖设备有限公司 Y13X, Y43X 型的技术参数编制。

活塞式比例减压阀选用安装说明						图集号	01SS105
审核	王曙家	校对	张新	设计	王永利	页	64

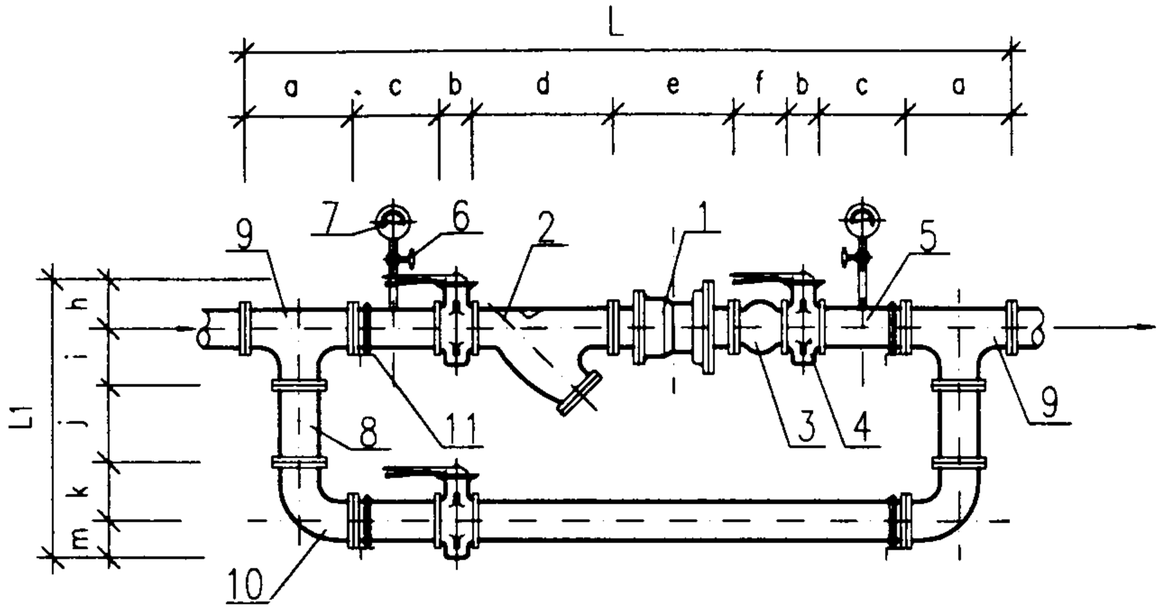

正视图

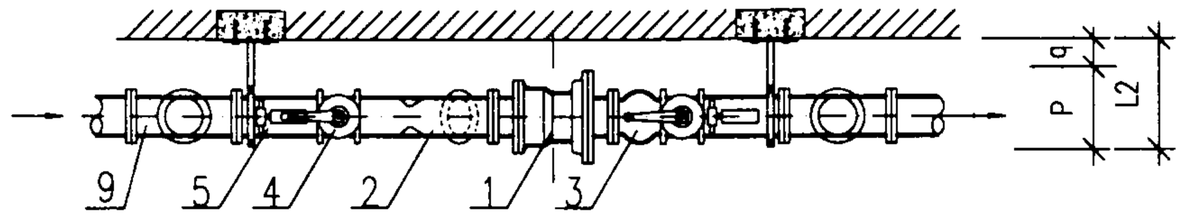

俯视图

安装尺寸

尺寸 / 管径	a	b	c	d	e	f	L	h	i	j	k	m	L1	p	q	L2
DN50	300	45	100	220	100 132	105	1315 1347	288	150	150	130	80	798	165	60	223
DN70	300	47	100	252	135 140	115	1396 1401	288	150	300	150	93	981	185	60	245
DN80	300	49	100	280	155 155	135	1468 1468	298	150	350	170	98	1046	200	60	260
DN100	400	54	100	325	200 200	150	1783 1783	318	200	350	200	108	1176	220	60	280
DN125	500	58	100	350	/ 210	165	/ 2041	348	225	350	230	123	1276	250	60	310
DN150	500	58	100	400	230 230	180	2126 2126	348	250	450	250	140	1438	285	60	345

主要设备及材料

编号	名　　称	规　格	材料	单位	数量
1	减压阀	DN50~DN150	铸铁　铜　不锈钢	个	1
2	Y型过滤器	DN50~DN150	铸铁　铜　不锈钢	个	1
3	橡胶挠性接头	DN50~DN150	橡胶	个	1
4	对夹蝶阀	DN50~DN150	铸铁　不锈钢	个	3
5	异径三通	DN50~DN150xDN15	锻钢	个	2
6	截止阀	DN15	铜	个	2
7	压力表	Y-100		个	2
8	短管	DN50~DN150	锻铁	个	
9	三通	DN50~DN150	锻钢	个	2
10	弯头	DN50~DN150	锻钢	个	2
11	单管托架	L40x4~L75x7	角钢	个	4

注:安装尺寸表中减压阀尺寸对应阀门型号依次为 YBM 系列减压阀, Y13X Y14X减压阀。

DN50~DN150 比例式减压阀单阀水平安装图				图集号	01SS105
审核	校对	设计		页	65

安装尺寸

管径 \ 尺寸	a	b	d	e	f	L	n	i	j	k	m	L1	h	q	L2
DN50	300	45	220	100/132	105	1.115/1147	83	150	150	130	70	583	288	60	431
DN70	300	47	252	135/140	115	1196/1201	93	150	350	150	80	773	288	60	441
DN80	300	49	280	155/155	135	1268/1268	100	150	350	170	93	863	298	60	458
DN100	400	54	325	200/200	150	1583/1583	110	200	350	200	103	963	318	60	488
DN125	500	58	350	/210	165	/1841	125	225	350	230	118	1048	348	60	533
DN150	500	58	400	230/230	180	1926/1926	143	250	450	250	130	1223	348	60	551

注:安装尺寸表中减压阀尺寸对应阀门型号依次为 YBM 系列减压阀, Y13X Y14X 减压阀 。

主要设备及材料

编号	名　　称	规　格	材料	单位	数量
1	减压阀	DN50~DN150	铸铁 铜 不锈钢	个	1
2	Y型过滤器	DN50~DN150	铸铁 铜 不锈钢	个	1
3	橡胶挠性接头	DN50~DN150	橡胶	个	1
4	对夹蝶阀	DN50~DN150	铸铁 不锈钢	个	3
5	异径三通	DN50~DN150xDN15	锻钢	个	2
6	截止阀	DN15	铜	个	2
7	压力表	Y-100		个	2
8	短管	DN50~DN150	锻铁	个	
9	三通	DN50~DN150	锻钢	个	2
10	弯头	DN50~DN150	锻钢	个	2
11	单管托架	L40x4~L75x7	角钢	个	4

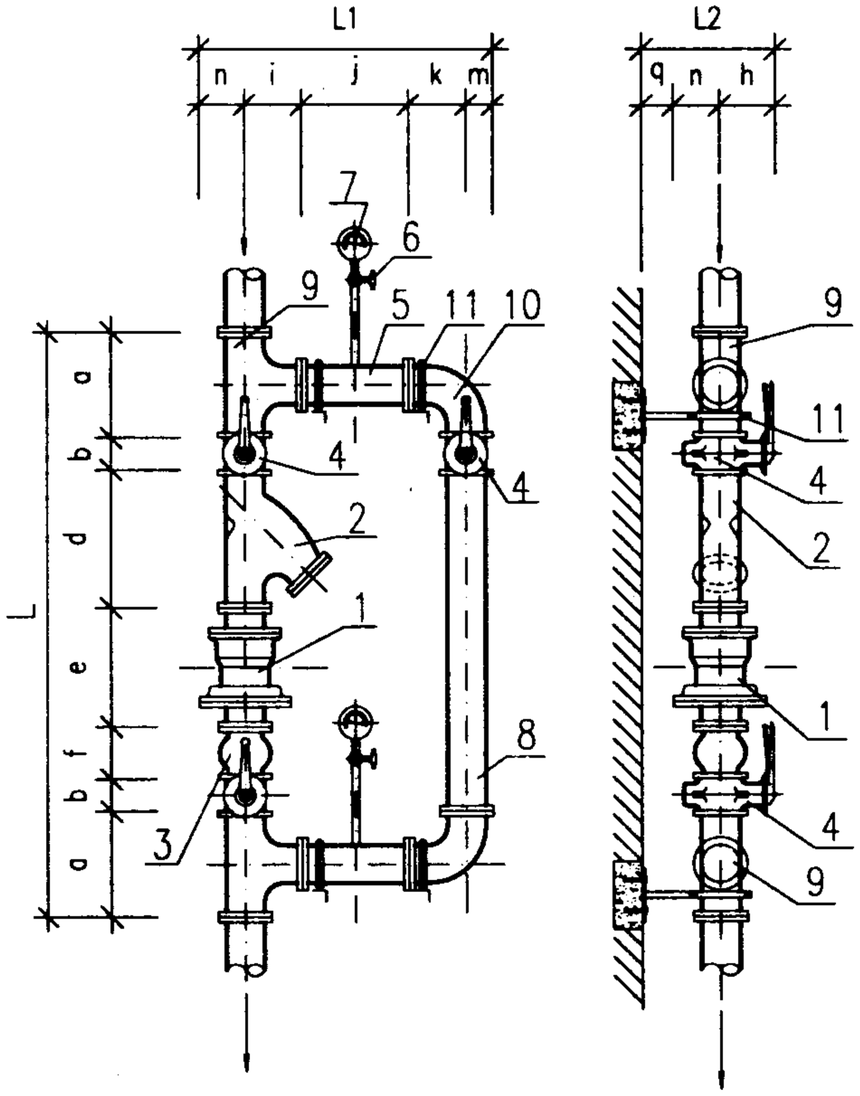

正视图　　侧视图

DN50~DN150 比例式减压阀单阀垂直安装图				图集号	01SS105
审核	校对	设计		页	66

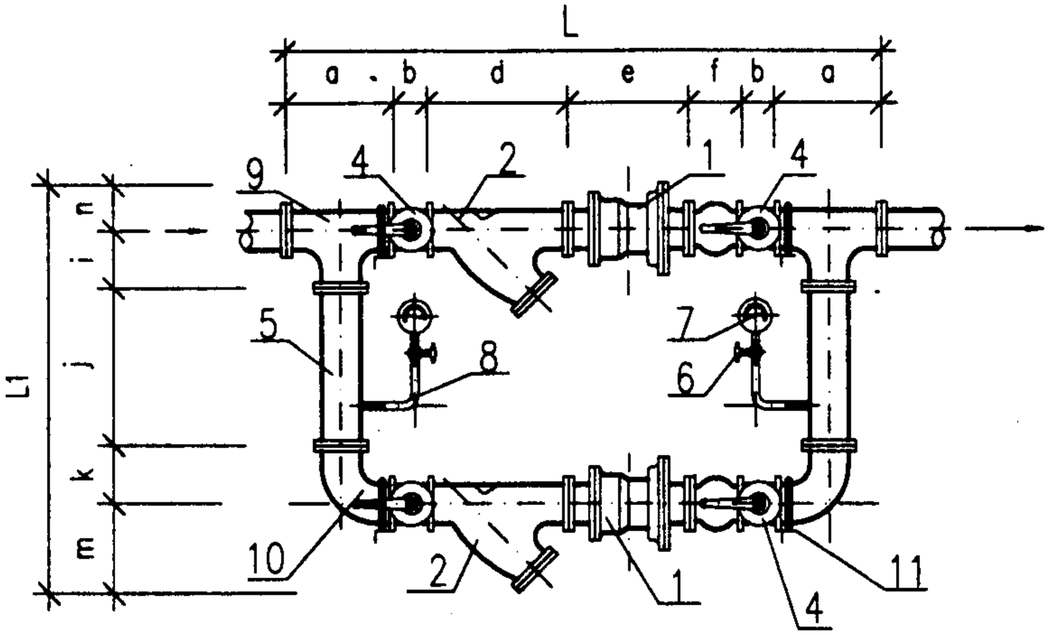

正视图

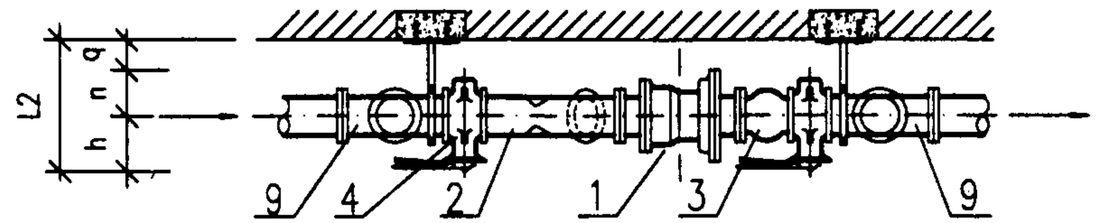

俯视图

安装尺寸

管径 \ 尺寸	a	b	d	e	f	L	h	i	j	k	m	L1	n	q	L2
DN50	300	42	220	100 132	108	1115 1147	83	150	150	130	120	633	288	60	431
DN70	300	44	252	135 140	130	1196 1201	93	150	300	150	175	868	288	60	441
DN80	300	45	280	155 155	135	1268 1268	100	150	350	170	170	949	298	60	458
DN100	400	50	325	200 200	162	1583 1583	110	200	350	200	230	1090	318	60	488
DN125	500	55	350	/ 210	188	/ 1841	125	225	350	230	275	1205	348	60	533
DN150	500	55	400	230 230	188	1926 1926	143	250	450	250	300	1393	348	60	551

主要设备及材料

编号	名　　称	规　格	材料	单位	数量
1	减压阀	DN50~DN150	铸铁　铜　不锈钢	个	2
2	Y型过滤器	DN50~DN150	铸铁　铜　不锈钢	个	2
3	橡胶挠性接头	DN50~DN150	橡胶	个	2
4	对夹蝶阀	DN50~DN150	铸铁　不锈钢	个	4
5	异径三通	DN50~DN150xDN15	锻钢	个	2
6	截止阀	DN15	铜	个	2
7	压力表	Y-100		个	2
8	弯头	DN15	锻铁	个	1
9	三通	DN50~DN150	锻钢	个	2
10	弯头	DN50~DN150	锻钢	个	2
11	单管托架	L40x4~L75x7	角钢	个	4

注:安装尺寸表中减压阀尺寸对应阀门型号依次为 YBM 系列减压阀,Y13X Y14X 减压阀。

DN50~DN150 比例式减压阀双阀水平安装图						图集号	01SS105
审核	董晓强	校对	刘[illegible]	设计	刘[illegible]	页	67

安装尺寸

管径 \ 尺寸	a	b	d	e	f	L	n	i	j	k	L1	h	n	q	L2
DN50	300	45	220	100 132	105	1115 1147	83	150	150	130	596	288	83	60	431
DN70	300	47	252	135 140	115	1196 1201	93	150	300	150	786	288	93	60	441
DN80	300	49	280	155 155	135	1268 1268	100	150	350	170	870	298	100	60	458
DN100	400	54	325	200 200	150	1583 1583	110	200	350	200	970	318	110	60	488
DN125	500	58	350	/ 230	165	/ 1841	125	225	350	230	1055	348	125	60	533
DN150	500	58	400	230 230	180	1926 1926	143	250	450	250	1236	348	143	60	551

注:安装尺寸表中减压阀尺寸对应阀门型号依次为 YBM 系列减压阀, Y13X Y14X减压阀。

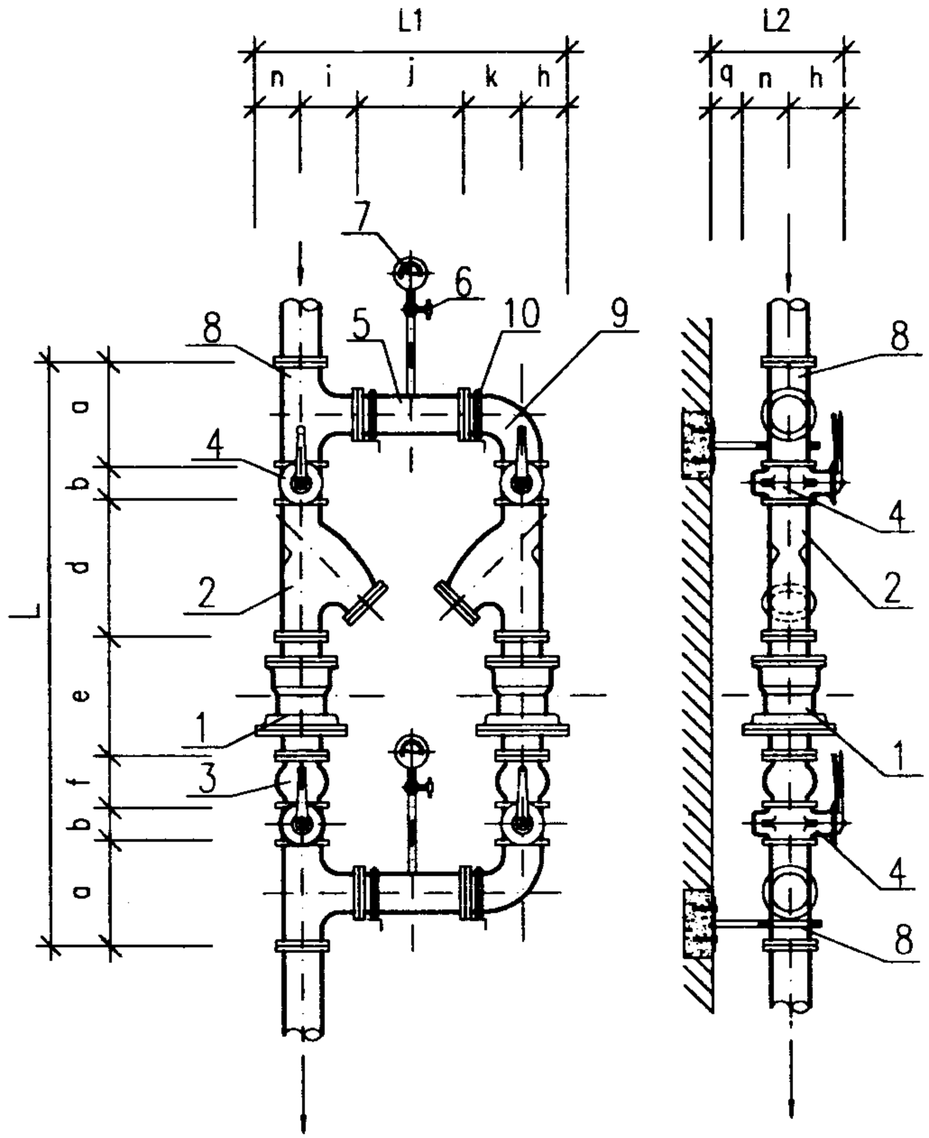

正视图　　侧视图

主要设备及材料

编号	名　　称	规　格	材料	单位	数量
1	减压阀	DN50~DN150	铸铁　铜　不锈钢	个	2
2	Y型过滤器	DN50~DN150	铸铁　铜　不锈钢	个	2
3	橡胶挠性接头	DN50~DN150	橡胶	个	2
4	对夹蝶阀	DN50~DN150	铸铁　不锈钢	个	4
5	异径三通	DN50~DN150xDN15	锻钢	个	2
6	截止阀	DN15	铜	个	2
7	压力表	Y-100		个	2
8	三通	DN50~DN150	锻钢	个	2
9	弯头	DN50~DN150	锻钢	个	2
10	单管托架	L40x4~L75x7	角钢	个	4

DN50~DN150 比例式减压阀双阀垂直安装图				图集号	01SS105
审核	董晓京	校对	刘彩	设计	孙承刚	页	68

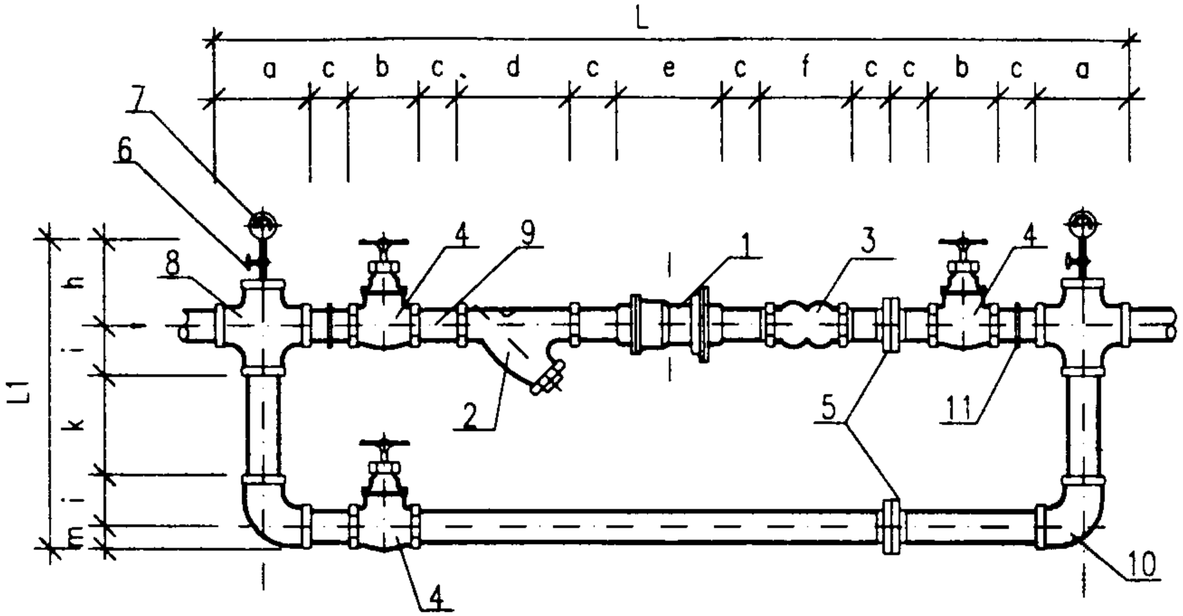

正视图

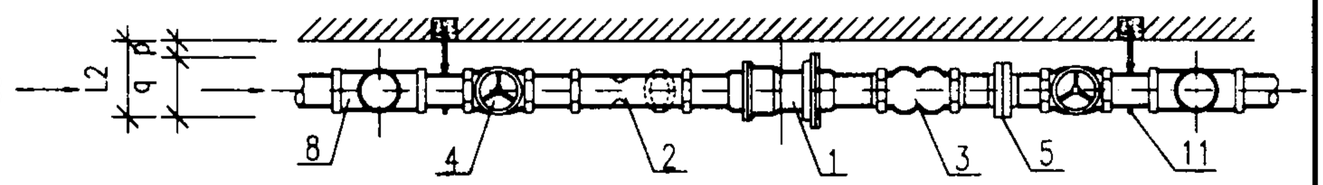

俯视图

安装尺寸

尺寸 / 管径	a	b	c	d	e	f	L	h	i	k	m	L1	p	q	L2
DN15	52	70	26	95	90	185	796	117	26	170	13	352	48	60	108
					82		788						42		102
DN20	62	85	30	95	95	185	879	117	31	170	15	364	58	60	118
					105		889						53		113
DN25	70	105	34	110	95	185	978	142	35	200	19	431	64	60	124
					130		1013						75		135
DN32	84	140	36	130	120	210	1160	168	42	220	22	494	75	60	135
					130		1170						87		147
DN40	96	170	38	135	135	210	1278	182	48	240	27	545	87	60	147
					154		1297						87		147

主要设备及材料

编号	名　　称	规　格	材料	单位	数量
1	减压阀	DN15~DN40	铸铁　铜　不锈钢	个	1
2	Y型过滤器	DN15~DN40	铸铁　铜　不锈钢	个	1
3	橡胶挠性接头	DN15~DN40	橡胶	个	1
4	截止阀	DN15~DN40	铜	个	3
5	活接头	DN15~DN40	锻钢	个	2
6	截止阀	DN15	铜	个	2
7	压力表	Y-100		个	2
8	三通	DN15~DN40	锻钢	个	2
9	外螺纹管接头	DN15~DN40	锻铁	个	
10	弯头	DN15~DN40	锻钢	个	2
11	单管托架	-25x3	角钢	个	4

注:安装尺寸表中减压阀尺寸对应阀门型号依次为 YBM 系列减压阀, Y13X Y14X 减压阀。

DN15~DN40 比例式减压阀单阀水平安装图						图集号	01SS105
审核	苏晓宏	校对	张[illegible]	设计	王永利	页	69

安装尺寸

尺寸 / 管径	a	b	c	d	e	f	L	n	i	j	k	m	L1	h	q	L2
DN15	52	70	26	95	90	185	796	24	26	52	60	13	261	117	60	201
					82		788	21					258			198
DN20	62	85	30	95	95	185	879	29	31	56	60	15	282	117	60	206
					105		889	27					280			204
DN25	70	105	34	110	95	185	978	32	35	58	60	19	299	142	60	234
					130		1013	38					305			240
DN32	84	140	36	130	120	210	1160	38	42	63	80	22	367	168	60	266
					130		1170	44					373			272
DN40	96	170	38	135	135	210	1278	44	48	68	90	27	415	182	60	286
					154		1297	44					415			286

注:安装尺寸表中减压阀尺寸对应阀门型号依次为 YBM 系列减压阀, Y13X Y14X 减压阀。

主要设备及材料

编号	名　　称	规　格	材料	单位	数量
1	减压阀	DN15~DN40	铸铁 铜 不锈钢	个	1
2	Y型过滤器	DN15~DN40	铸铁 铜 不锈钢	个	1
3	橡胶挠性接头	DN15~DN40	橡胶	个	1
4	截止阀	DN15~DN40	铜	个	3
5	异径三通	DN15~DN40xDN15	锻钢	个	2
6	截止阀	DN15	铜	个	2
7	压力表	Y-100		个	2
8	三通	DN15~DN40	锻钢	个	2
9	外螺纹管接头	DN15~DN40	锻铁	个	
10	弯头	DN15~DN40	锻钢	个	2
11	活接头	DN15~DN40	锻钢	个	2
12	单管托架	-25x3	角钢	个	4

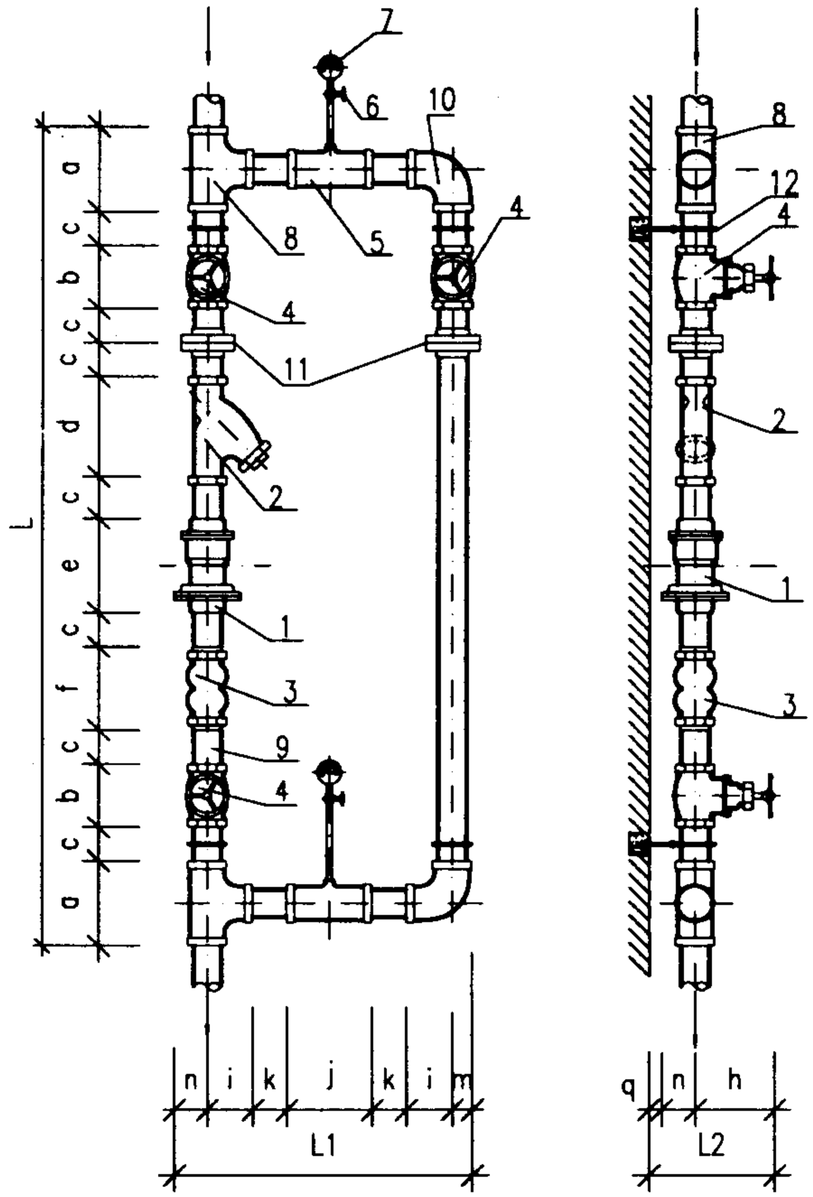

正视图　　侧视图

DN15~DN40 比例式减压阀单阀垂直安装图				图集号	01SS105
审核	校对	设计		页	70

主要设备及材料

编号	名　　称	规　格	材料	单位	数量
1	减压阀	DN15~DN40	铸铁　铜　不锈钢	个	2
2	Y型过滤器	DN15~DN40	铸铁　铜　不锈钢	个	2
3	橡胶挠性接头	DN15~DN40	橡胶	个	2
4	截止阀	DN15~DN40	铜	个	4
5	活接头	DN15~DN40	锻钢	个	2
6	截止阀	DN15	铜	个	2
7	压力表	Y-100		个	2
8	四通	DN15~DN40	锻钢	个	2
9	外螺纹管接头	DN15~DN40	锻铁	个	
10	弯头	DN15~DN40	锻钢	个	2
11	单管托架	-25x3	角钢	个	4

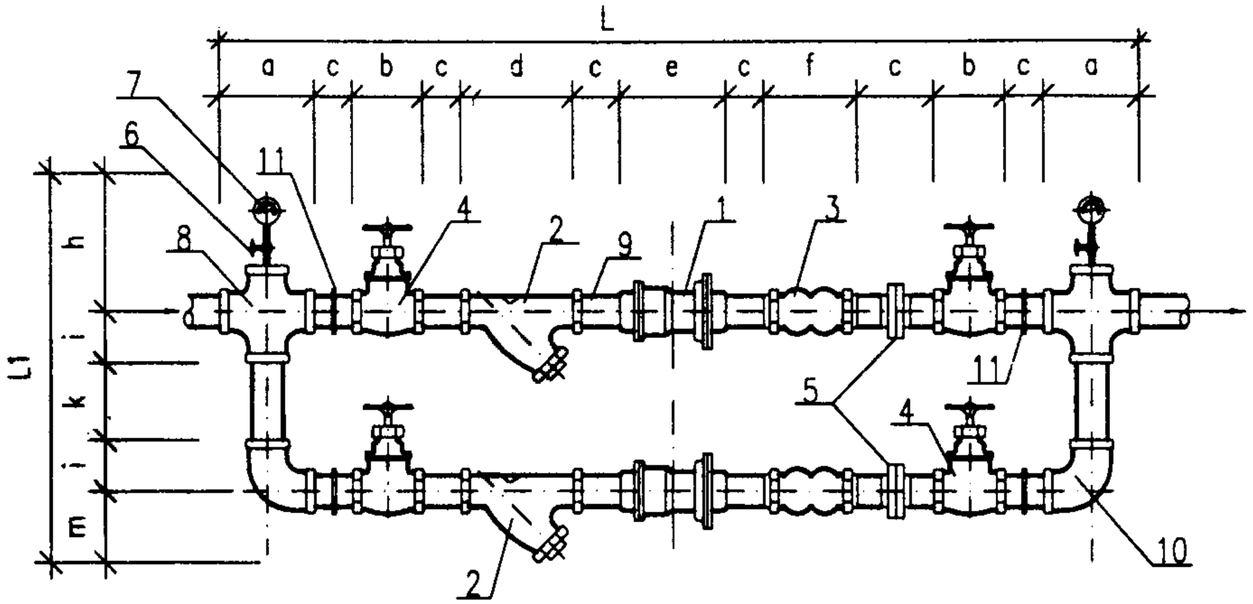

正视图

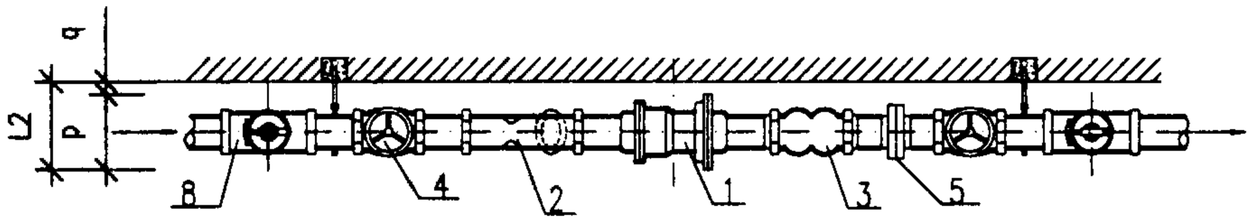

俯视图

安装尺寸

管径＼尺寸	a	b	c	d	e	f	L	h	i	k	m	L1	p	q	L2
DN15	52	70	26	95	90	185	796	117	26	180	87	436	48	60	108
					82		788						42		102
DN20	62	85	30	95	95	185	879	117	31	190	85	454	58	60	118
					105		889						53		113
DN25	70	105	34	110	95	185	978	142	35	220	86	518	64	60	124
					130		1013						75		135
DN32	84	140	36	130	120	210	1160	168	42	250	118	620	75	60	135
					130		1170						87		147
DN40	96	170	38	135	135	210	1278	182	48	280	111	669	87	60	147
					154		1297						87		147

注:安装尺寸表中减压阀尺寸对应阀门型号依次为 YBM 系列减压阀, Y13X Y14X 减压阀。

DN15~DN40 比例式减压阀双阀水平安装图						图集号	01SS105
审核	王晓京	校对	王慧	设计	刘永刚	页	71

安装尺寸

管径 \ 尺寸	a	b	c	d	e	f	L	h	i	j	k	L1	n	q	L2
DN15	52	70	26	95	90	185	796	24	26	52	60	272	117	60	201
					82		788	21				266			198
DN20	62	85	30	95	95	185	879	29	31	56	60	296	117	60	206
					105		889	27				292			204
DN25	70	105	34	110	95	185	978	32	35	58	60	312	142	60	234
					130		1013	38				324			240
DN32	84	140	36	130	120	210	1160	38	42	63	80	383	168	60	266
					130		1170	44				395			272
DN40	96	170	38	135	135	210	1278	44	48	68	90	432	182	60	286
					154		1297	44				432			286

注:安装尺寸表中减压阀尺寸对应阀门型号依次为 YBM 系列减压阀, Y13X Y14X减压阀。

主要设备及材料

编号	名　　称	规　格	材料	单位	数量
1	减压阀	DN15~DN40	铸铁 铜 不锈钢	个	2
2	Y型过滤器	DN15~DN40	铸铁 铜 不锈钢	个	2
3	橡胶挠性接头	DN15~DN40	橡胶	个	2
4	截止阀	DN15~DN40	铜	个	4
5	异径三通	DN15~DN40xDN15	锻钢	个	2
6	截止阀	DN15	铜	个	2
7	压力表	Y-100		个	2
8	三通	DN15~DN40	锻钢	个	2
9	外螺纹管接头	DN15~DN40	锻铁	个	
10	弯头	DN15~DN40	锻钢	个	2
11	活接头	DN15~DN40	锻钢	个	2
12	单管托架	-25x3	角钢	个	4

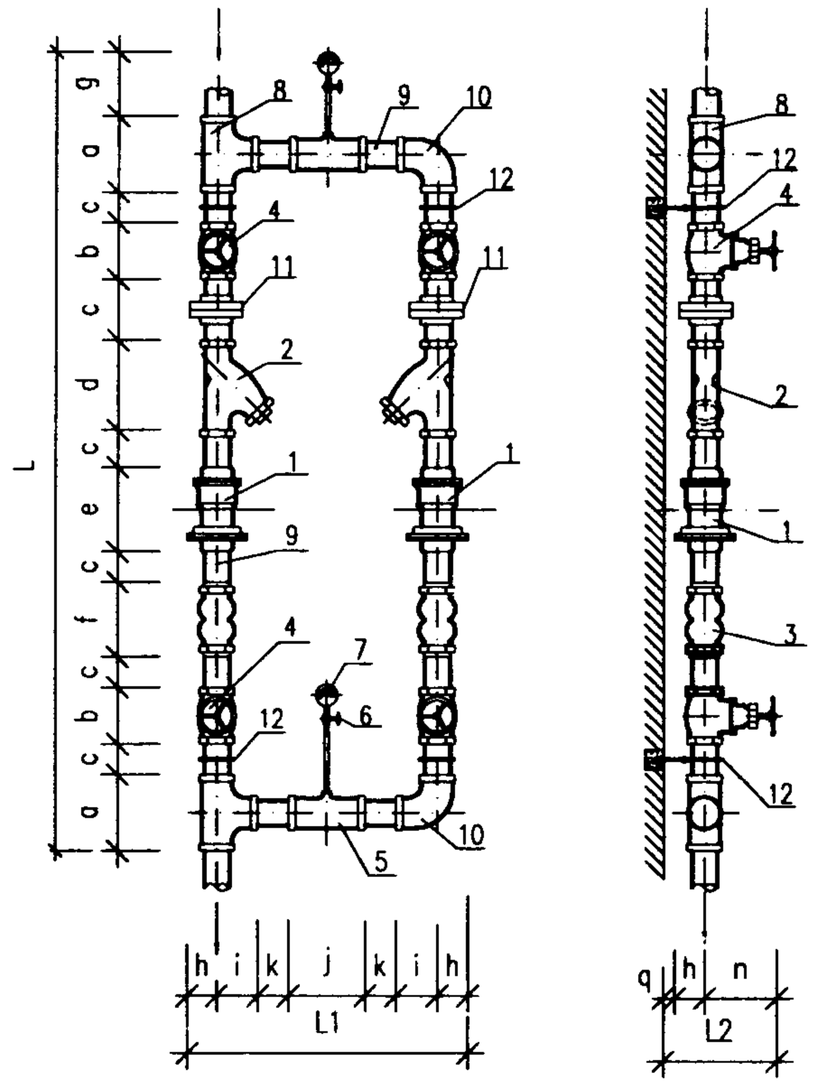

正视图　　侧视图

DN15~DN40 比例式减压阀双阀垂直安装图						图集号	01SS105
审核	苏晓家	校对	李彩	设计	王永利	页	72

先导式可调节减压阀选用安装说明

一. 工作原理及特点

由主阀及其外装之针阀.先导阀等组合而成。此阀阀后压力可调,受阀前进口压力及流量变化的影响较小。

二. 选用要求

1. 减压阀的公称直径与管道公称直径相同.
2. 当减压阀的公称直径DN≥50mm时,可采用先导式可调节减压阀。
3. 可调式减压阀的压力等级应高于预定的阀前压力值。
4. 可调式减压阀阀后最高压力应附合下表的规定:

项　　目	压力等级 (MPa)		
	1.0	1.6	2.5
阀前最高压力 (MPa)	1.0	1.6	2.5
阀后最高压力 (MPa)	0.8	1.0	1.0

5. 可调式减压阀阀前最低压力不应小于阀后压力加0.2MPa; 阀后最低压力不应小于0.05MPa。
6. 宜在下列情况下选用
   (1) 要求阀后压力可调,阀后压力值相对稳定的场合。
   (2) 安装部位位置比较宽松时。
7. 消防给水系统当采用可调式减压阀时,减压阀前应设置止回阀(沿水流方向)或采用具有止回功能的可调式减压阀。

三. 本图集主要依据上海冠龙阀门机械有限公司200X型、航天二院普惠机电技术开发公司产品YW型及上海高桥水暖设备有限公司产品Y45X-16T(Q)先导式减压稳压阀技术参数设计。

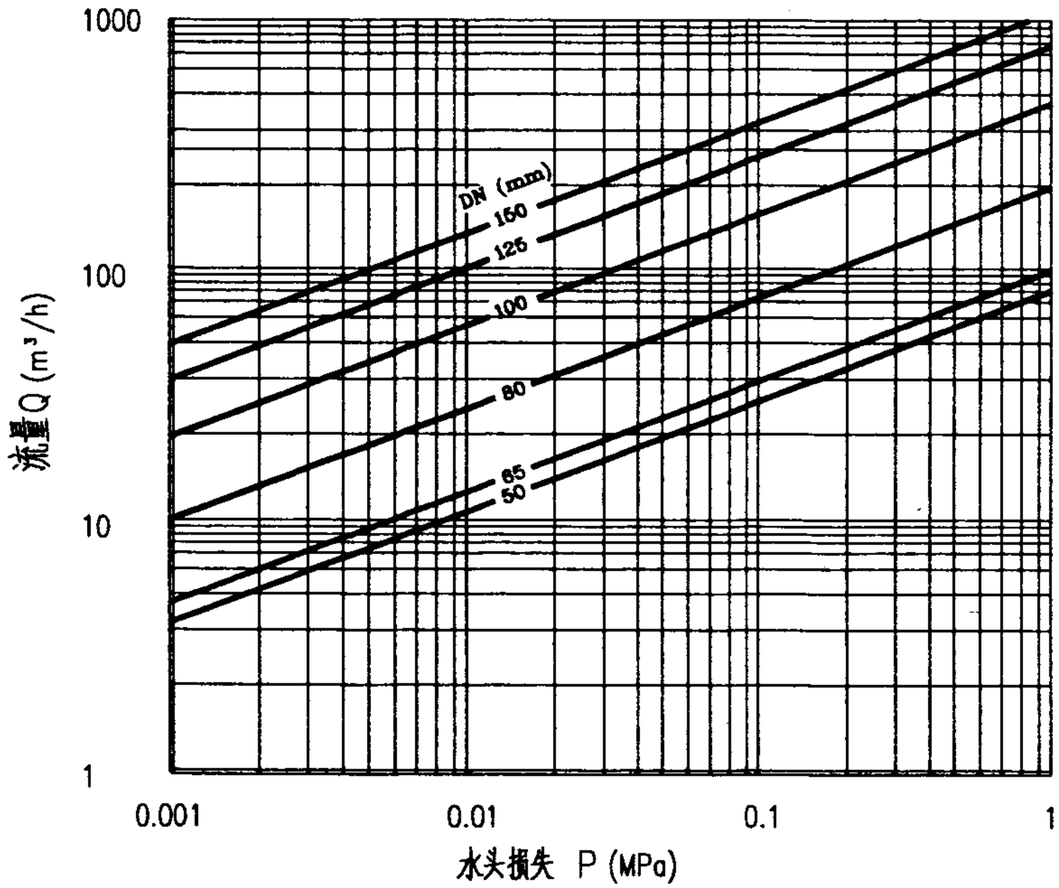

YW减压阀流量水头损失特性曲线

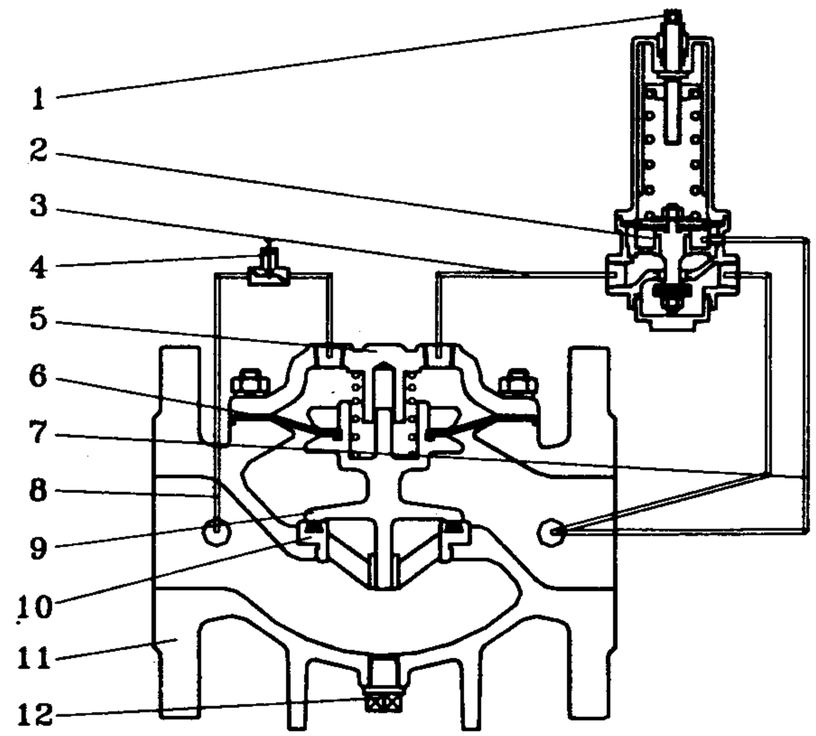

YW减压阀结构

图表说明

1. 图中之数据为理论计算值。
2. 图表所示,横坐标△P表示阀门出口静压力与出口动压力之差,斜线表示各种阀门通径流量随水头损失变化的轨迹;纵坐标Q表示阀门的流量。

1. 子阀调节杆 2. 子阀 3. 阀后导管 4. 针阀
5. 控制室 6. 主阀膜片 7. 外反馈导管 8. 阀前导管
9. 主阀瓣 10. 主阀座 11. 主阀体 12. 清污丝堵

YW减压稳压阀产品结构及流量特性曲线						图集号	01SS105
审核	王晓京	校对	张慧	设计	王永利	页	74

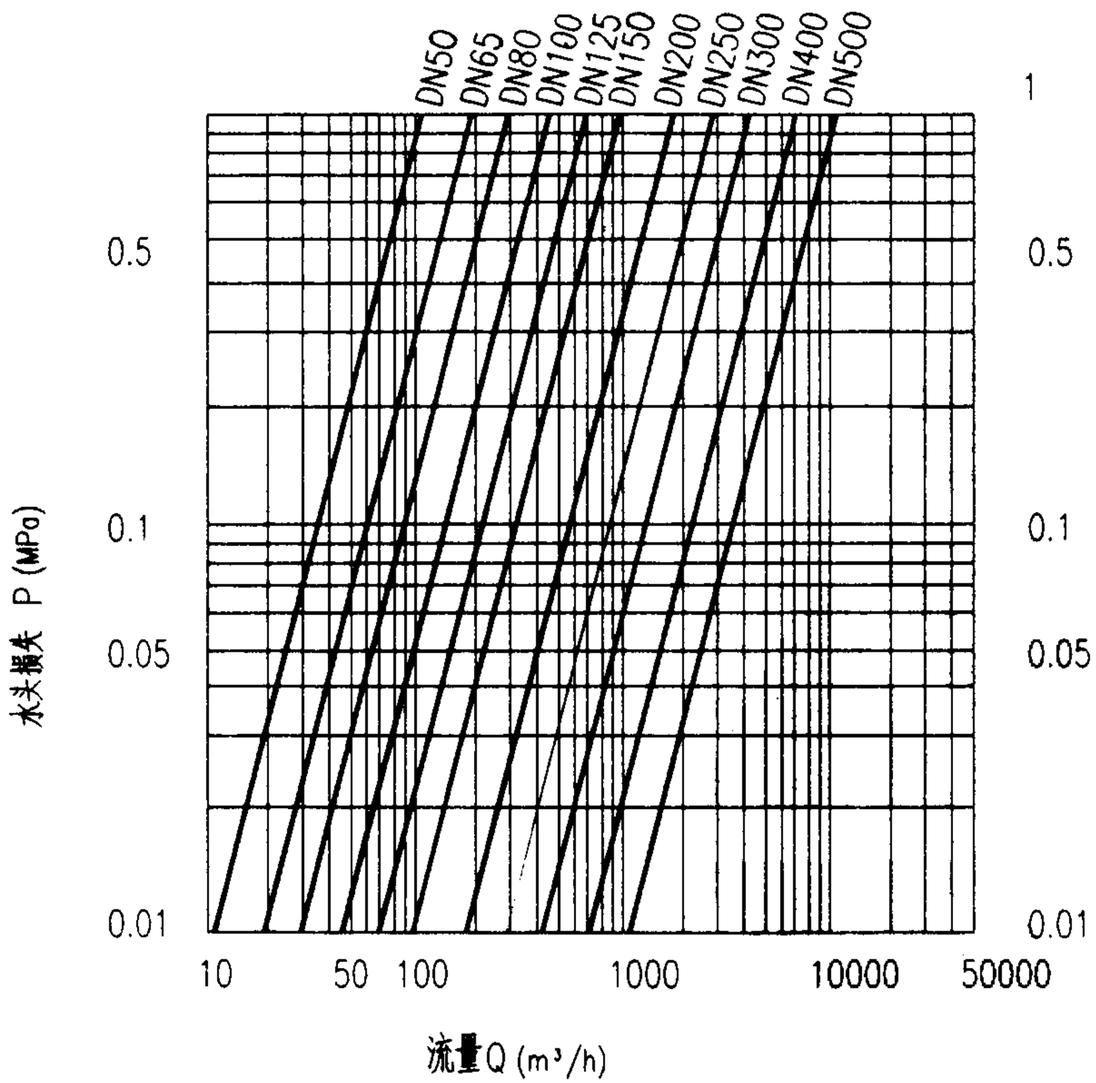

KR200X减压阀流量——水头损失特性曲线

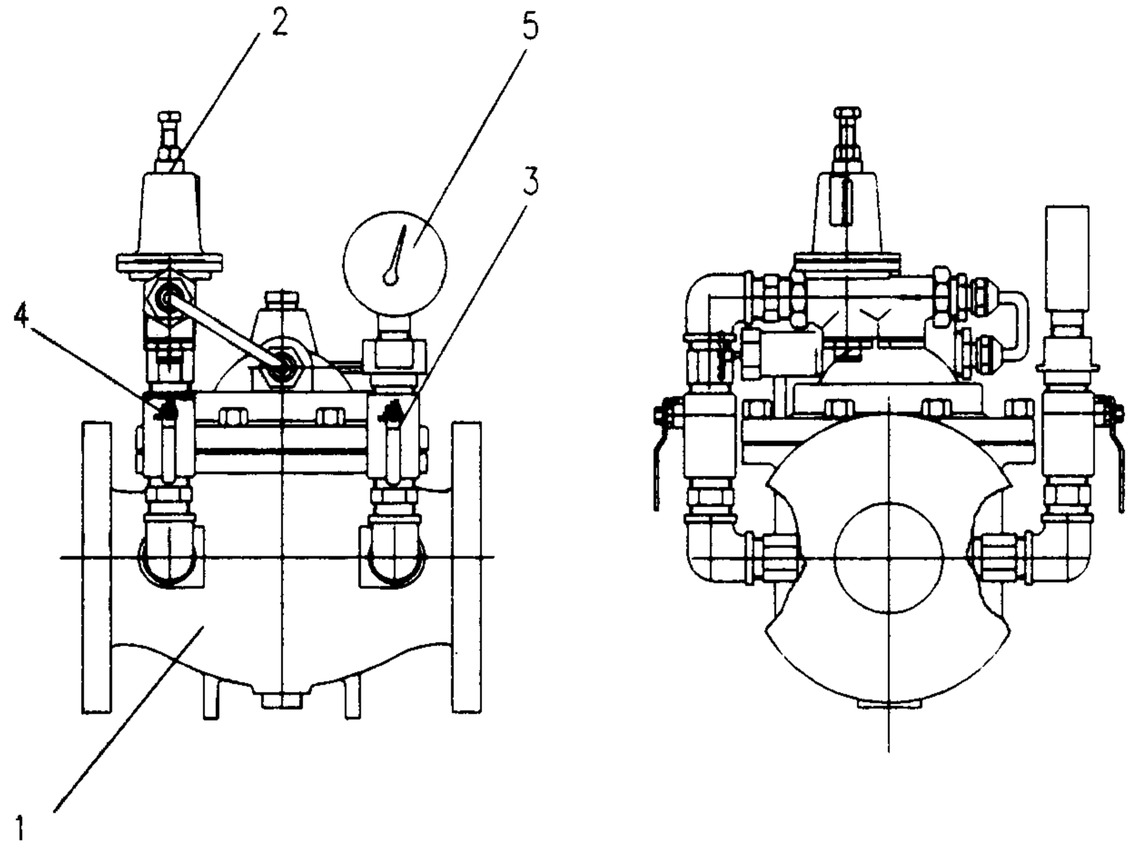

KR200X减压阀结构

1 主阀　　2 减压先导阀

3 针阀　　4 压力表

5 球阀

KR200X减压阀产品结构及流量压差特性曲线						图集号	01SS105
审核	董晓家	校对	[illegible]	设计	[illegible]	页	75

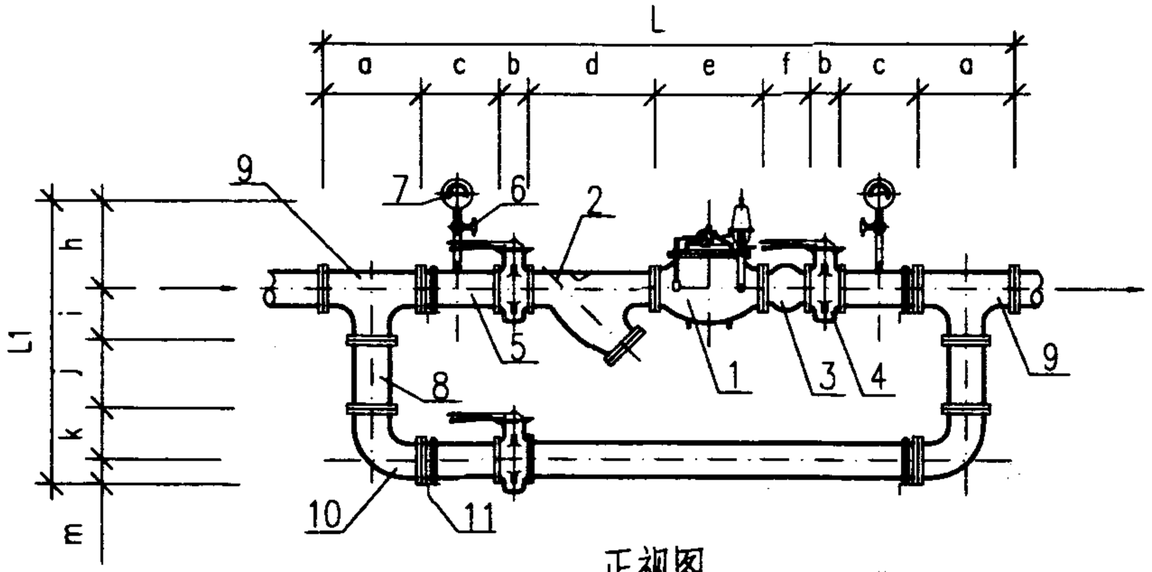

正视图

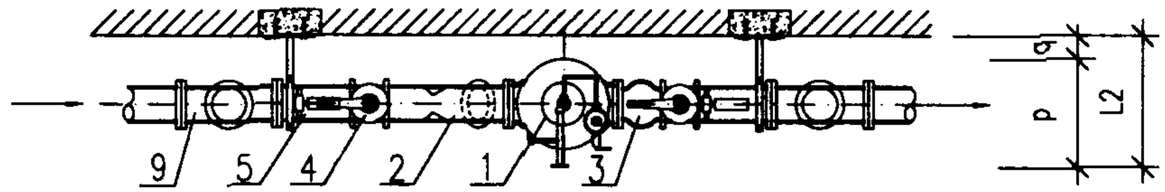

顶视图

安装尺寸

尺寸 / 管径	a	b	c	d	e	f	L	h	i	j	k	m	L1	p	q	L2
DN50	300	45	100	220	205	105	1420	195	150	150	130	80	705	200	60	260
					230		1445	285					795	200		260
					241		1456	280					790	290		350
DN70	300	47	100	252	234	115	1495	215	150	300	150	93	908	230	60	290
					260		1521	295					988	230		290
					234		1495	280					973	300		360
DN80	300	49	100	280	300	135	1613	225	150	350	170	98	993	226	60	286
					300		1613	295					1063	226		286
					280		1593	321					1084	340		400
DN100	400	54	100	325	360	150	1943	230	200	350	200	108	1088	256	60	316
					350		1933	285					1143	256		316
					360		1943	338					1196	375		435
DN125	500	58	100	350	430	165	2261	240	225	350	230	123	1168	320	60	380
					420		2251	370					1298	320		380
DN150	500	58	100	400	450	180	2346	255	250	450	250	140	1345	320	60	380
					480		2376	360					1450	320		380
					445		2341	395					1485	410		470

主要设备及材料

编号	名　　称	规　格	材料	单位	数量
1	减压阀	DN50~DN150	铸铁　铜　不锈钢	个	1
2	Y型过滤器	DN50~DN150	铸铁　铜　不锈钢	个	1
3	橡胶挠性接头	DN50~DN150	橡胶	个	1
4	对夹蝶阀	DN50~DN150	铸铁　不锈钢	个	3
5	异径三通	DN50~DN150xDN15	锻钢	个	2
6	截止阀	DN15	铜	个	2
7	压力表	Y-100		个	2
8	短管	DN50~DN150	锻铁	个	
9	三通	DN50~DN150	锻钢	个	2
10	弯头	DN50~DN150	锻钢	个	2
11	单管托架	L40x4~L75x7	角钢	个	4

注:安装尺寸表中减压阀尺寸对应阀门型号依次为 YW 型减压阀, Y45X-16T(Q) 型减压阀, 200X 型减压阀。

DN50~DN150 先导式可调节减压阀单阀水平安装图						图集号	01SS105
审核	董晓高	校对	张[illegible]	设计	王[illegible]	页	76

安装尺寸

管径 \ 尺寸	a	b	d	e	f	L	n	i	j	k	m	L1	p	q	L2
DN50	300	45	220	205	105	1220	100	150	150	130	80	690	290	60	350
				230		1245	100					690	380		440
				241		1256	145					715	375		435
DN70	300	47	252	234	115	1295	115	150	300	150	93	710	320	60	380
				260		1321	115					710	400		460
				234		1295	150					730	375		435
DN80	300	49	280	300	135	1413	113	150	350	170	98	736	340	60	400
				300		1413	113					736	410		470
				280		1393	170					773	425		485
DN100	400	54	325	360	150	1743	128	200	350	200	108	851	360	60	420
				350		1733	128					851	410		470
				360		1743	188					891	490		550
DN125	500	58	350	430	165	2061	160	225	350	230	123	1080	430	60	498
				420		2051	160					1080	510		570
DN150	500	58	400	450	180	2146	160	250	450	250	140	1080	450	60	518
				480		2176	160					1080	520		580
				445		2141	205					2005	552		612

注:安装尺寸表中减压阀尺寸对应阀门型号依次为 YW型减压阀, Y45X-16T(Q)型减压阀, 200X 型减压阀。

主要设备及材料

编号	名　　称	规　格	材料	单位	数量
1	减压阀	DN50~DN150	铸铁　铜　不锈钢	个	1
2	Y型过滤器	DN50~DN150	铸铁　铜　不锈钢	个	1
3	橡胶挠性接头	DN50~DN150	橡胶	个	1
4	对夹蝶阀	DN50~DN150	铸铁　不锈钢	个	3
5	异径三通	DN50~DN150xDN15	锻钢	个	2
6	截止阀	DN15	铜	个	2
7	压力表	Y-100		个	2
8	短管	DN50~DN150	锻铁	个	
9	三通	DN50~DN150	锻钢	个	2
10	弯头	DN50~DN150	锻钢	个	2
11	单管托架	L40x4~L75x7	角钢	个	4

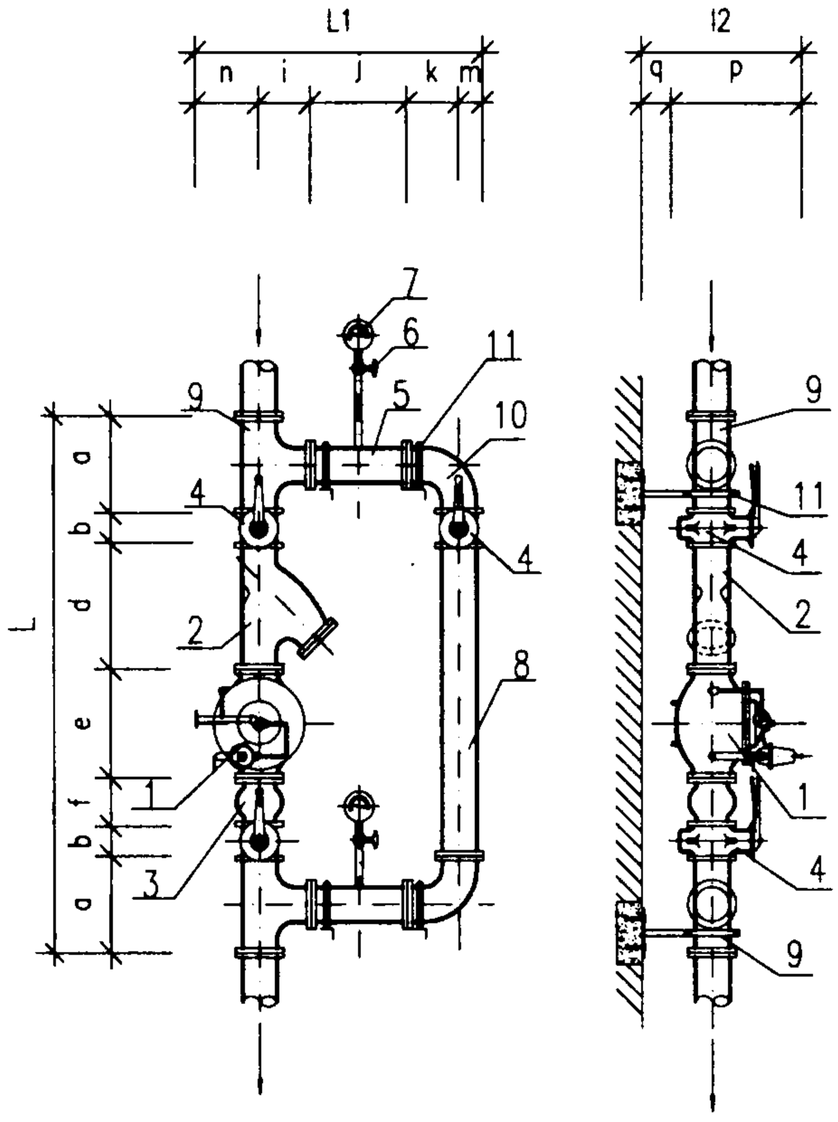

正视图　　侧视图

DN50~DN150 先导式可调节减压阀单阀垂直安装图					图集号	01SS105
审核	苏晓东	校对	王建新	设计	王东和	页	77

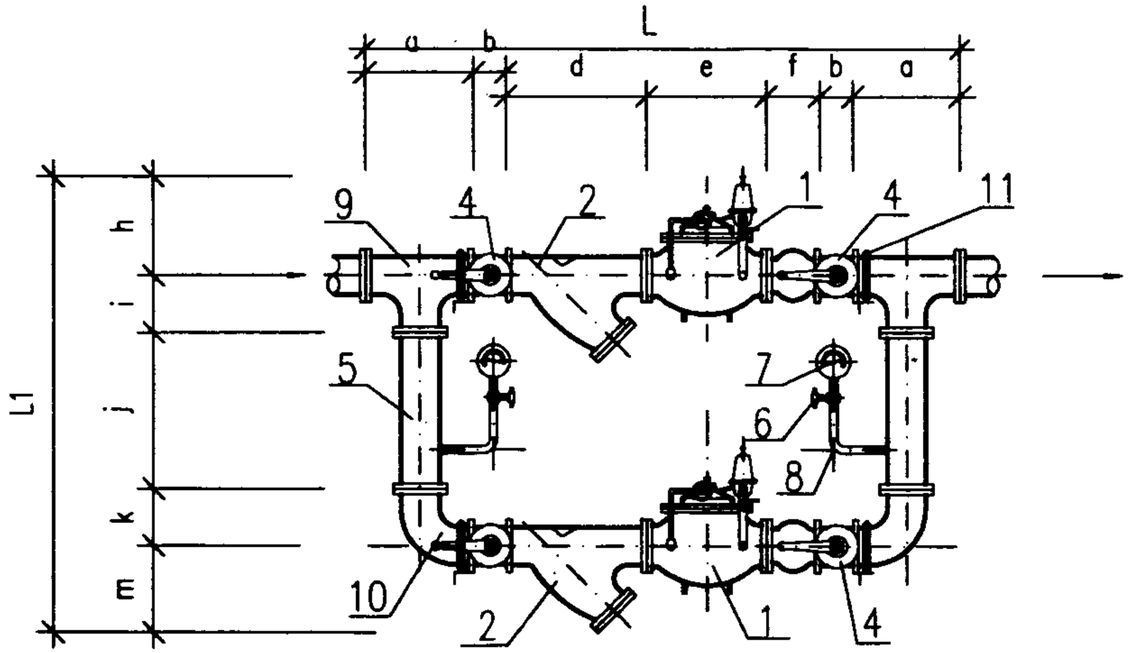

正视图

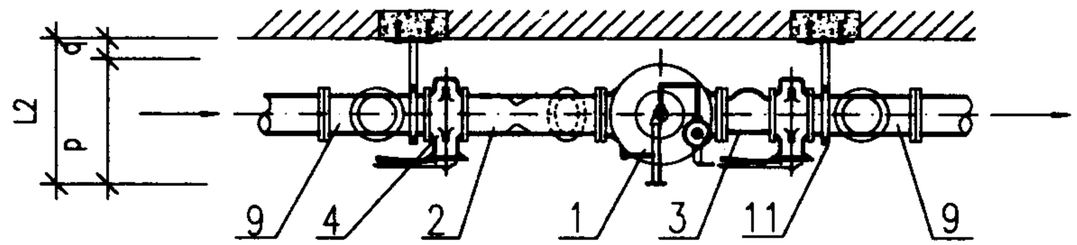

俯视图

安装尺寸

管径 \ 尺寸	a	b	d	e	f	L	h	i	j	k	m	L1	p	q	L2
DN50	300	45	220	205	105	1220	195	150	340	130	120	935	200	60*	260
				230		1245	300		450			1150	200		260
				241		1256	280		430			1110	290		350
DN70	300	47	252	234	115	1295	215	150	530	150	175	1220	230	60	290
				260		1321	310		620			1405	230		290
				234		1295	280		590			1345	300		360
DN80	300	49	280	300	135	1413	225	150	560	170	170	1275	226	60	286
				300		1413	295		630			1415	226		286
				280		1393	321		660			1471	340		400
DN100	400	54	325	360	150	1743	230	200	590	200	230	1450	256	60	316
				350		1733	285		650			1565	256		316
				360		1743	338		700			1668	375		435
DN125	500	58	350	430	165	2061	240	225	570	250	275	1560	320	60	380
				420		2051	370		700			1820	320		380
DN150	500	58	400	450	180	2146	255	250	710	250	300	1765	320	60	380
				480		2176	380		840			2020	320		380
				445		2141	360		820			1980	410		470

主要设备及材料

编号	名　　称	规　格	材料	单位	数量
1	减压阀	DN50~DN150	铸铁　铜　不锈钢	个	2
2	Y型过滤器	DN50~DN150	铸铁　铜　不锈钢	个	2
3	橡胶挠性接头	DN50~DN150	橡胶	个	2
4	对夹蝶阀	DN50~DN150	铸铁　不锈钢	个	4
5	异径三通	DN50~DN150xDN15	锻钢	个	2
6	截止阀	DN15	铜	个	2
7	压力表	Y-100		个	2
8	弯头	DN15	锻铁	个	1
9	三通	DN50~DN150	锻钢	个	2
10	弯头	DN50~DN150	锻钢	个	2
11	单管托架	L40x4~L75x7	角钢	个	4

注:安装尺寸表中减压阀尺寸对应阀门型号依次为 YW型减压阀, Y45X-16T(Q)型减压阀, 200X 型减压阀。

DN50~DN150 先导式可调节减压阀双阀水平安装图						图集号	01SS105
审核	董晓京	校对	张[illegible]	设计	王永利	页	78

安装尺寸

管径 \ 尺寸	a	b	d	e	f	L	h	i	j	k	m	L1	p	q	L2
DN50	300	45	220	205	105	1220	120	150	250	130	80	730	290	60	350
				230		1245	120		250		80	730	380		440
				241		1256	145		300		145	870	375		435
DN70	300	47	252	234	115	1295	130	150	400	150	90	920	320	60	380
				260		1321	130		400		90	920	400		460
				234		1295	150		450		150	1000	375		435
DN80	300	49	280	300	135	1413	133	150	450	170	93	996	340	60	400
				300		1413	133		450		93	996	410		470
				280		1393	170		500		170	1160	425		485
DN100	400	54	325	360	150	1743	148	200	450	200	108	1106	360	60	420
				350		1733	148		450		108	1106	410		470
				360		1743	188		500		188	1276	490		550
DN125	500	58	350	430	165	2061	180	250	450	250	140	1225	450	60	510
				420		2051	180		450		140	1225	520		480
DN150	500	58	400	450	180	2146	180	250	550	250	140	1370	450	60	510
				480		2176	180		550		140	1370	520		480
				445		2141	205		600		205	1510	552		612

注:安装尺寸表中减压阀尺寸对应阀门型号依次为 YW型减压阀, Y45X-16T(Q)型减压阀, 200X 型减压阀。

主要设备及材料

编号	名　　称	规　格	材料	单位	数量
1	减压阀	DN50~DN150	铸铁 铜 不锈钢	个	2
2	Y型过滤器	DN50~DN150	锻钢	个	2
3	橡胶挠性接头	DN50~DN150	橡胶	个	2
4	对夹蝶阀	DN50~DN150	铸铁 不锈钢	个	4
5	异径三通	DN50~DN150xDN15	锻钢	个	2
6	截止阀	DN15	铜	个	2
7	压力表	Y-100		个	2
8	三通	DN50~DN150	锻钢	个	2
9	弯头	DN50~DN150	锻钢	个	2
10	单管托架	L40x4~L75x7	角钢	个	4

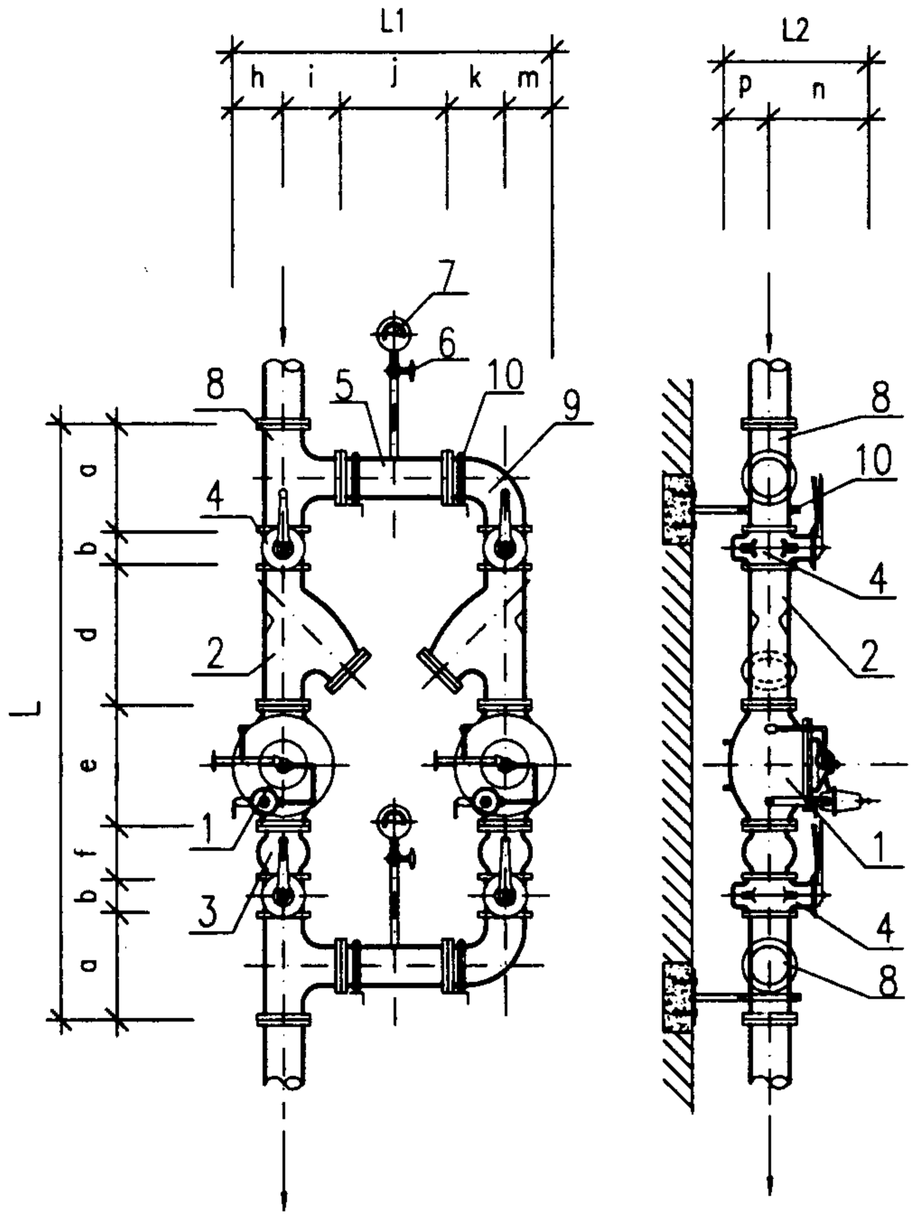

正面图　　侧面图

DN50~DN150 先导式可调节减压阀双阀垂直安装图						图集号	01SS105
审核	董晓宏	校对	王子莉	设计	王永泰	页	79

主编单位、参编单位、联系人及电话

		联 系 人	电 话
主编单位	机械工业部设计研究院	黄晓家	010-68428811-4411
参编单位	上海冠龙阀门机械有限公司	谢瑞益	021-59129279
	北京海淀普惠机电技术开发公司	万忠献	010-68219584
	上海高桥水暖设备有限公司	周永良	021-58678659

以下企业作为本图集的协编单位，在图集的编制过程中，提供了相关的技术资料，对图集的编制工作给予了很大的支持，特表示感谢。

上海半江橡胶厂　　021-64929951

中小型冷却塔选用及安装

批准部门	中华人民共和国建设部	批准文号	建质[2002]236号
主编单位	机械工业第一设计研究院 机械工业部第四设计研究院	统一编号	GJBT-593
实行日期	二〇〇二年十二月一日	图集号	02S106

主编单位负责人	王小虎、申品明
主编单位技术负责人	李保泽 丁云飞
技术审定人	张世杰 傅筑之
设计负责人	邢吉之 齐家双

目　　录

序号	图名	页
1	目录	1.2.3.4
2	总说明	5.6.7
	建筑空调循环冷却水系统原理图	
3	原理图（一）单机单塔系统	8
4	原理图（二）单机单塔、带水温调节自控系统	9
5	原理图（三）单机单塔、有冷却水箱系统	10
6	原理图（四）单机单塔、有冷却水箱、带水温调节自控系统	11
7	原理图（五）多机多塔、无冷却水池、并联管路系统	12
8	原理图（六）多机多塔、无冷却水池、并联管路、带水温调节自控系统	13
9	原理图（七）多机多塔、有冷却水池、并联管路系统	14
10	原理图（八）多机多塔、有冷却水池、并联管路、带水温调节自控系统	15
11	原理图（九）多机多塔、有冷却水箱、并联管路系统	16
12	原理图（十）多机多塔、有冷却水箱、并联管路、带水温调节自控系统	17
13	原理图（十一）多机多塔、有冷却水池、综合管路系统	18
14	原理图（十二）多机多塔、有冷却水池、综合管路、带水温调节自控系统	19
15	原理图（十三）多机多塔、有冷却水箱、综合管路系统	20
16	原理图（十四）多机多塔、有冷却水箱、综合管路、带水温调节自控系统	21

序号	图名	页
17	冷却水箱接管图	22
	玻璃钢冷却塔选用、安装图	
18	玻璃钢冷却塔热力特性曲线	23
19	玻璃钢冷却塔非标准工况选用表	24
20	(C)DBNL$_3$系列圆形逆流(超)低噪声玻璃钢冷却塔构造图、性能参数表	25
21	DBNL$_3$系列圆形逆流低噪声玻璃钢冷却塔外形图、外形尺寸表	26
22	CDBNL$_3$系列圆形逆流超低噪声玻璃钢冷却塔外形图、外形尺寸表	27
23	(C)DBNL$_3$系列圆形逆流(超)低噪声玻璃钢冷却塔基础图、基础尺寸表	28
24	(C)DBHZ$_2$系列横流(超)低噪声玻璃钢冷却塔性能参数表	29
25	(C)DBHZ$_2$系列横流(超)低噪声玻璃钢冷却塔外形图、外形尺寸表(一)	30
26	(C)DBHZ$_2$系列横流(超)低噪声玻璃钢冷却塔外形图、外形尺寸表(二)	31
27	(C)DBHZ$_2$系列横流(超)低噪声玻璃钢冷却塔基础布置图	32
28	(C)DBHZ$_2$系列横流(超)低噪声玻璃钢冷却塔基础大样图、基础数据表	33
29	HBL(C)D$_2$系列横流(超)低噪声玻璃钢冷却塔性能参数表	34
30	HBL(C)D$_2$系列横流(超)低噪声玻璃钢冷却塔外形图、外形尺寸表	35
31	HBL(C)D$_2$系列横流(超)低噪声玻璃钢冷却塔基础图、基础数据表	36
32	DFNDP、DFNGP 系列方形逆流低噪声玻璃钢冷却塔构造图、性能参数表	37
33	CDFNDP、CDFNGP 系列方形逆流超低噪声玻璃钢冷却塔构造图、性能参数表	38
34	DFNDP、DFNGP 系列方形逆流低噪声玻璃钢冷却塔外形图、外形尺寸表	39
35	CDFNDP、CDFNGP 系列方形逆流超低噪声玻璃钢冷却塔外形图、外形尺寸表	40

序号	图名	页
36	DFNDP、DFNGP系列方形逆流低噪声玻璃钢冷却塔基础图	41
37	CDFNDP、CDFNGP系列方形逆流超低噪声玻璃钢冷却塔基础图	42
38	RHDZ、RHCZ系列横流低噪声、超低噪声玻璃钢冷却塔性能参数表	43
39	RHDZ、RHCZ系列横流低噪声、超低噪声玻璃钢冷却塔外形图、外形尺寸表（一）	44
40	RHDZ、RHCZ系列横流低噪声、超低噪声玻璃钢冷却塔外形图、外形尺寸表（二）	45
41	RHDZ、RHCZ系列横流低噪声、超低噪声玻璃钢冷却塔基础图	46
42	RHDZ、RHCZ系列横流低噪声、超低噪声玻璃钢冷却塔基础大样图、基础数据表	47
43	RFDZ系列方形逆流低噪声玻璃钢冷却塔性能参数表	48
44	RFDZ系列方形逆流低噪声玻璃钢冷却塔外形图、外形尺寸表（一）	49
45	RFDZ系列方形逆流低噪声玻璃钢冷却塔外形图、外形尺寸表（二）	50
46	RFDZ系列方形逆流低噪声玻璃钢冷却塔基础图、基础数据表	51
47	LBCM-LN系列圆形逆流低噪声玻璃钢冷却塔性能参数表、热力特性曲线	52
48	LBCM-LN系列圆形逆流低噪声玻璃钢冷却塔非标准工况选用表	53
49	LBCM-LN系列圆形逆流低噪声玻璃钢冷却塔外形图、外形尺寸表	54
50	LBCM-LN系列圆形逆流低噪声玻璃钢冷却塔基础图	55
51	LBCM-LN系列圆形逆流低噪声玻璃钢冷却塔基础尺寸表	56
52	LBCM-LN系列圆形逆流低噪声玻璃钢冷却塔接管图、接管尺寸表	57
53	LRCM-H系列横流低噪声玻璃钢冷却塔性能参数表、热力特性曲线	58
54	LRCM-H系列横流低噪声玻璃钢冷却塔非标准工况选用表	59

序号	图名	页
55	LRCM-H系列横流低噪声玻璃钢冷却塔外形图、外形尺寸表（一）	60
56	LRCM-H系列横流低噪声玻璃钢冷却塔外形图、外形尺寸表（二）	61
57	LRCM-H系列横流低噪声玻璃钢冷却塔外形图（三）	62
58	LRCM-H系列横流低噪声玻璃钢冷却塔基础图、基础尺寸表	63
59	LFC系列喷射式无风机超低噪声玻璃钢冷却塔性能参数表	64
60	LFC系列喷射式无风机超低噪声玻璃钢冷却塔水量选用表	65
61	LFC系列喷射式无风机超低噪声玻璃钢冷却塔外形图（一）	66
62	LFC系列喷射式无风机超低噪声玻璃钢冷却塔外形图（二）	67
63	LFC系列喷射式无风机超低噪声玻璃钢冷却塔外形图（三）	68
64	LFC系列喷射式无风机超低噪声玻璃钢冷却塔外形图（四）	69
65	LFC系列喷射式无风机超低噪声玻璃钢冷却塔基础图、基础尺寸表（一）	70
66	LFC系列喷射式无风机超低噪声玻璃钢冷却塔基础图、基础尺寸表（二）	71

系统水质稳定处理装置与器材

序号	图名	页
67	NC $^{A}_{B}$系列自动加药装置（一）	72
68	NC $^{A}_{B}$系列自动加药装置（二）	73
69	DA系列多功能电子除垢仪（一）	74
70	DA系列多功能电子除垢仪（二）	75
71	CFG系列内磁水处理器	76
72	GCQ系列自洁式排气过滤器（一）	77
73	GCQ系列自洁式排气过滤器（二）	78
74	DAG系列自动排污管道过滤器	79
75	DA系列多功能循环冷却水旁滤装置（一）	80
76	DA系列多功能循环冷却水旁滤装置（二）	81

总　说　明

1 编制依据

本图集是按照建设部"关于印发《二〇〇〇年国家建筑标准设计编制工作计划》的通知"（建设［2000］110号文）、依据现行有关国家标准、规范编制的。

2 适用范围

本图集适用于民用建筑空调制冷机组循环冷却水系统，工业循环冷却水系统经计算复核可参照选用。

3 编入本图集的玻璃钢冷却塔主要类型

3.1 塔型：逆流塔、横流塔、喷射塔；

3.2 噪声：冷却塔的噪声等级为低噪声型、超低噪声型。其噪声指标应符合国家标准《玻璃纤维增强塑料冷却塔　第1部分：中小型玻璃纤维增强塑料冷却塔》（GB7190.1-1997）的规定：

冷却塔的噪声指标规定值　　dB(A)

单台塔名义冷却水量 m^3/h	噪声指标	
	低噪声型（D型）	超低噪声型（C型）
100	63.0	58.0
150	63.0	58.0
200	65.0	60.0
300	66.0	61.0
400	66.0	62.0
500	68.0	62.0
700	69.0	64.0
800	70.0	67.0
900	71.0	68.0
1000	71.0	68.0

3.3 冷却塔标准设计工况：进水温度t_1=37°C、出水温度t_2=32°C、设计温差Δt=5°C、湿球温度τ=28°C、干球温度θ=31.5°C、大气压力P=99.4kPa；

3.4 单台塔名义冷却水量Q=100~800m^3/h（部分塔型至1000m^3/h）；

3.5 阻燃性能：玻璃钢塔体及填料的氧指数不应低于28，均为阻燃型。

4 冷却塔的选用及系统控制

4.1 设计人员应根据该型冷却塔的技术性能参数、热力特性曲线（或非标准工况水量选用表）进行选用。设计循环水量不宜超过冷却塔的额定冷却水量；当设计循环水量小于额定冷却水量的80%时，应对冷却塔的配水装置进行校核并由生产厂家做出相应调整。

4.2 选用冷却塔时所采用的空气干球温度和湿球温度，应为当地历年平均不保证50h的干球温度和湿球温度，并应与所服务建筑空调系统设计计算干球温度和湿球温度相一致。

4.3 冷却塔一般不设备用，其台数宜与所服务空调系统制冷机组台数相匹配。

4.4 根据环境对噪声的要求，区别选用低噪声或超低噪声冷却塔。

4.5 冷却塔的进水压力应符合所选用塔型的要求，循环水泵的扬程不宜过高，否则易产生飘水现象。

4.6 对于最冷月平均气温低于 -8°C 的地区，且冬季也需要运行的空调系统，冷却塔选用及订货时应特别说明，以便生产厂家采取必要的防冻措施。

4.7 建筑空调冷冻水与冷却水两个系统自动控制（电气联锁）与手动控制应遵循下列原则：

4.7.1 启动顺序：

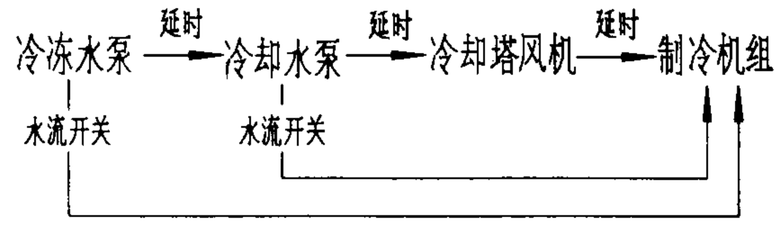

停机顺序：

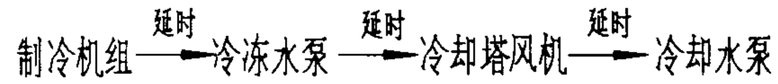

总　说　明					图集号	02S106
审核	黄文有	校对	李文	设计	陈建刚	页 5

4.7.2 延时启动(或停机)时间可为 5~60s，在系统调试时根据需要在现场设定。

4.7.3 保护控制：水泵启动后，水流开关检测水流状态，如发生断水故障，备用泵自动投入运行；无备用泵时制冷机组自动停机。水流开关由弱电专业在每台制冷机组冷冻水与冷却水出水管上分别设置。

4.74 鉴于各生产厂制冷机组产品控制原理不尽相同，设计人员可根据机组的具体要求进行调整。

4.8 冷却塔应设置现场手动控制风机电源开关。在现场手动控制开关切断后，机房不能远距离启动冷却塔风机。

4.9 当建筑物设置有楼宇自动控制系统（BAS）时，循环冷却水系统应纳入自动控制范围。

5 冷却塔的布置

5.1 冷却塔应布置在建筑物最小频率风向的上风侧，其四周除应满足冷却塔排出的湿热空气不会被再次吸入冷却塔内，并留有安装管道和其它附属设备的足够空间及检修通道外，还应考虑噪声、飘水等对建筑物及周边环境的影响。

5.2 冷却塔（或塔排）与建筑物之间的距离及冷却塔多台布置时塔与塔之间的距离，应满足如下要求：

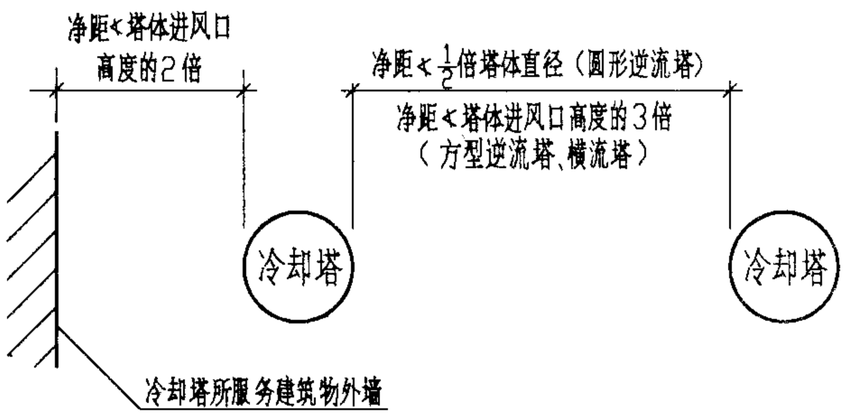

5.3 冷却塔宜单排布置。当需要多排布置时，塔排之间的距离应保证全部冷却塔同时工作时的进风量，每排的长度与宽度之比不宜大于 5：1。

5.3.1 各塔排的长轴在同一直线上布置时：

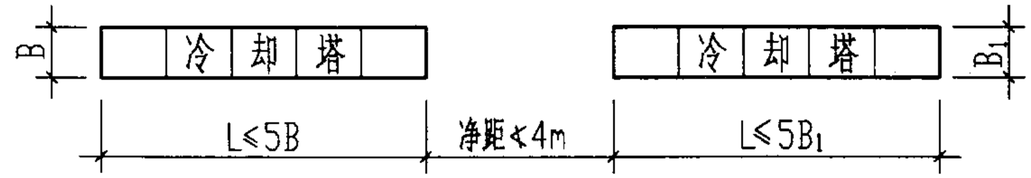

5.3.2 各塔排的长轴不在同一直线上、且相互平行布置时：

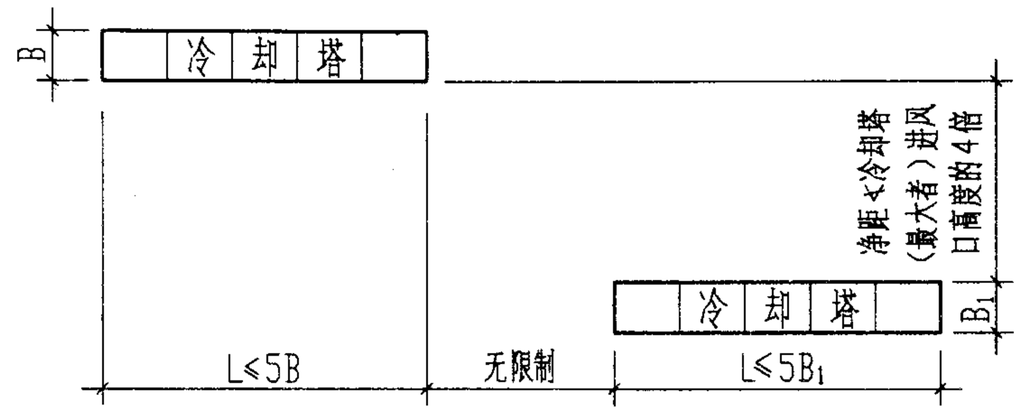

5.4 冷却塔不应布置在锅炉房顶及有较多热量产生或粉尘飞扬的场所，并尽量避免使冷却塔夹在高大建筑物中间的狭长地带。

5.5 本图集冷却塔宜在建筑物屋面安装，无条件时也可在室外地坪上安装。

5.6 当周边环境对噪声有较高要求时，可采取下列措施：

5.6.1 冷却塔的位置尽可能远离对噪声敏感的区域；

5.6.2 优先选用超低噪声冷却塔；

5.6.3 冷却塔进水管、出水管及补充水管上安装橡胶挠性管接头。

5.6.4 由生产厂家在冷却塔立柱底板与基础预埋钢板之间设计安装橡胶隔振垫；

5.6.5 在对噪声敏感一侧安装隔声吸音屏。

5.6.6 冷却塔风机采用变速电动机。

5.7 冷却塔应设置在专用的基础上，不得直接安装在地坪或屋面板上。

6　冷却塔的安装

6.1　冷却塔基础预埋钢板位置应准确并保持各基础预埋钢板顶面标高在同一水平面上。标高允许误差宜控制在±1mm，中心距允许偏差为±2mm。

6.2　冷却塔进水管、出水管及补充水管应单独设置管道支架，避免将管道重量传递给塔体。

6.3　在冷却塔安装及维修过程中，不得在塔上动用电、气焊等明火。如需要动用明火，应采取相应的安全措施。

6.4　冷却塔组装就位后，基础预埋钢板与冷却塔立柱底板应采用螺栓连接或定位焊接。

6.5　设置于建筑物屋顶的冷却塔，应根据该建筑物防雷分类进行防雷处理。冷却塔上电气设备的外露可导电部分应可靠接地。

7　循环冷却水的水质稳定处理

7.1　循环冷却水系统设计浓缩倍数宜为2.5~4，系统的水质控制指标可参照《工业循环冷却水处理设计规范》GB50050-95执行。

7.2　建筑空调系统循环冷却水的水质稳定处理应结合水质情况，合理选择处理方法及设备。处理方法一般可采取阻垢缓蚀、杀菌灭藻和旁滤处理等措施。

7.3　循环冷却水的水质稳定宜采用化学处理法。经论证确能保证水质稳定处理效果时也可采用物理处理法（如电子、静电、内磁水处理装置等）。

7.4　当采用过滤法去除悬浮物时，旁滤水量宜为系统循环冷却水量的1%~5%，循环水量大的系统采用下限，循环水量小的系统采用上限。

7.5　系统补充水可采用城市自来水、建筑中水或同等水质标准的水。

7.6　循环冷却水量较大的系统及有条件的地区，水质稳定处理宜由专业水处理公司对系统水质进行动态模拟实验，确定药剂种类及投加量，并提供跟踪服务。

8　图集中未注明单位的尺寸标注均以mm计。

9　本图集玻璃钢冷却塔是根据下列产品的技术参数进行编制的

机械工业部第四设计研究院研制开发的产品系列：

① (C)DBNL3系列圆形逆流(超)低噪声玻璃钢冷却塔

② (C)DBHZ2系列横流(超)低噪声玻璃钢冷却塔

③ HBL(C)D2系列横流(超)低噪声玻璃钢冷却塔

④ DFNDP、DFNGP系列方形逆流低噪声玻璃钢冷却塔

⑤ RHDZ、RHCZ系列横流低噪声、超低噪声玻璃钢冷却塔

⑥ RFDZ系列方形逆流低噪声玻璃钢冷却塔

中国良机集团公司开发生产的产品系列：

① LBCM-LN系列圆形逆流低噪声玻璃钢冷却塔

② LRCM-H系列横流低噪声玻璃钢冷却塔

③ LFC系列喷射式无风机超低噪声玻璃钢冷却塔

10　本图集参加编制的单位

广东阳江市环保设备有限公司

武汉市宝洁环境净化设备厂

北京瑞隆玻璃钢有限公司

大连瓦房店市宏达水处理设备厂

上海良机冷却设备有限公司

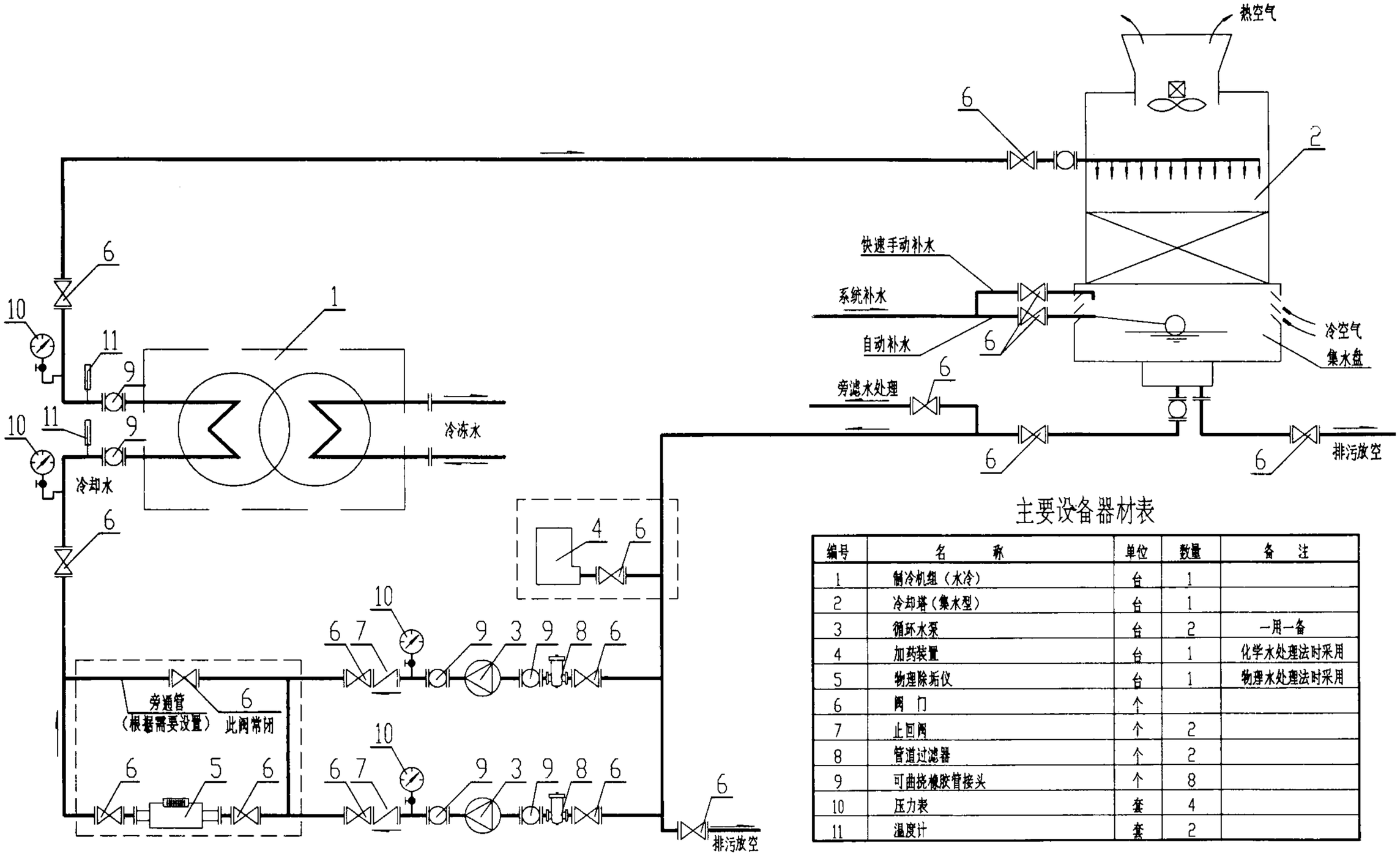

主要设备器材表

编号	名　　称	单位	数量	备　注
1	制冷机组（水冷）	台	1	
2	冷却塔（集水型）	台	1	
3	循环水泵	台	2	一用一备
4	加药装置	台	1	化学水处理法时采用
5	物理除垢仪	台	1	物理水处理法时采用
6	阀　门	个		
7	止回阀	个	2	
8	管道过滤器	个	2	
9	可曲挠橡胶管接头	个	8	
10	压力表	套	4	
11	温度计	套	2	

建筑空调循环冷却水系统原理图（一） 单机单塔系统						图集号	02S106
审核	黄文有	校对	李文	设计	张军	页	8

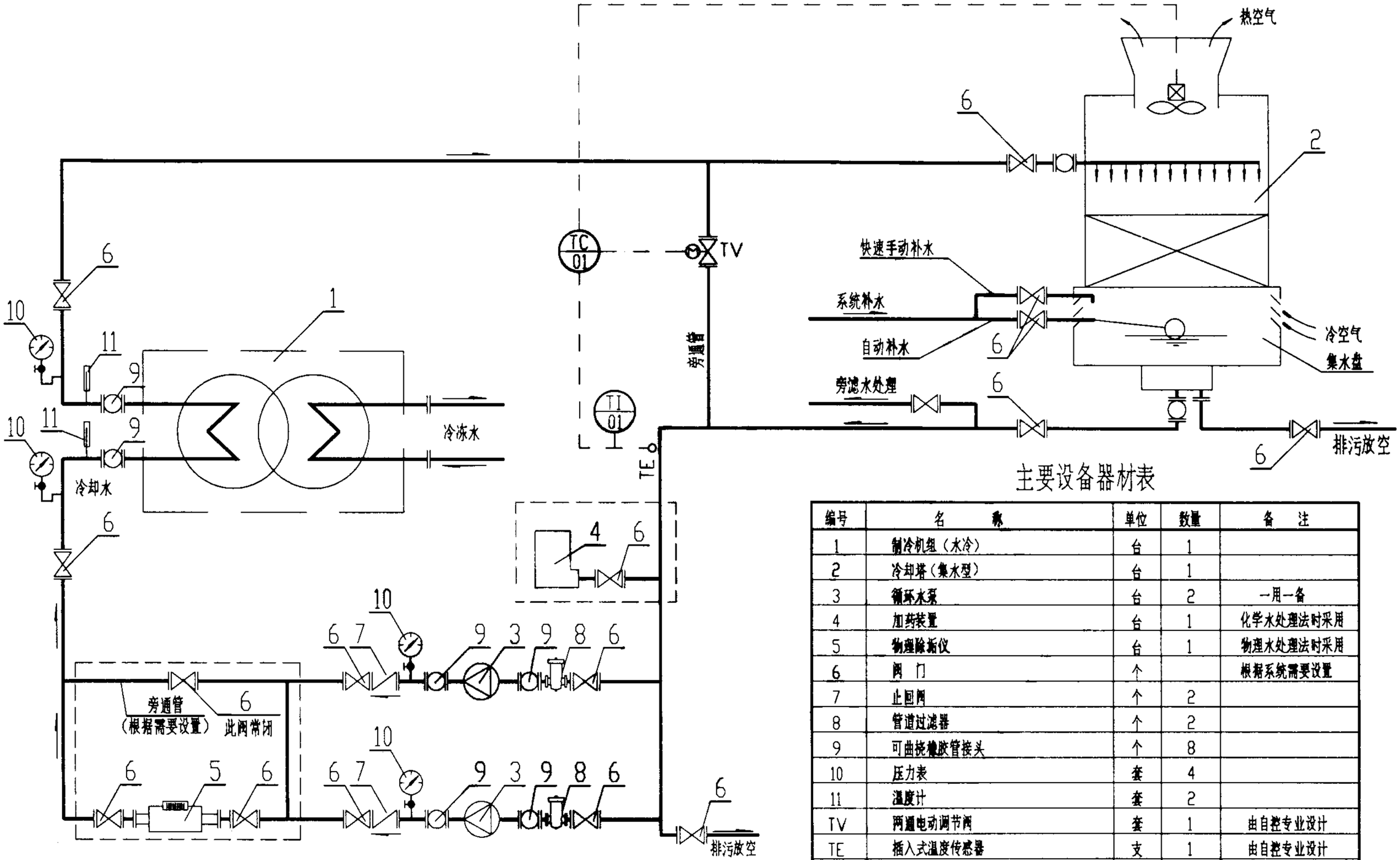

主要设备器材表

编号	名　　称	单位	数量	备　注
1	制冷机组（水冷）	台	1	
2	冷却塔（集水型）	台	1	
3	循环水泵	台	2	一用一备
4	加药装置	台	1	化学水处理法时采用
5	物理除垢仪	台	1	物理水处理法时采用
6	阀　门	个		根据系统需要设置
7	止回阀	个	2	
8	管道过滤器	个	2	
9	可曲挠橡胶管接头	个	8	
10	压力表	套	4	
11	温度计	套	2	
TV	两通电动调节阀	套	1	由自控专业设计
TE	插入式温度传感器	支	1	由自控专业设计
TC01	温度调节器	台	1	由自控专业设计
TI01	温度显示器	台	1	由自控专业设计

说明：

水温调节自控系统工作原理为：温度传感器TE将水温信号送至调节器TC01实行对两通电动调节阀TV及冷却塔风机运行过程中的自动控制．①当水温低于设定值（一般为23~25°c）时，冷却塔风机自动停止运行；当水温高于设定值（一般为28~30°c）时，冷却塔风机自动恢复运行．温度设定值南方地区可采用下限，北方地区采用上限．②当水温降至22°c时，TV逐渐开启；当水温上升至27°c时，TV逐渐关闭；水温达到32°c时，TV完全关闭．

建筑空调循环冷却水系统原理图（二） 单机单塔、带水温调节自控系统						图集号	02S106
审核	黄文有	校对	李文	设计	姜军	页	9

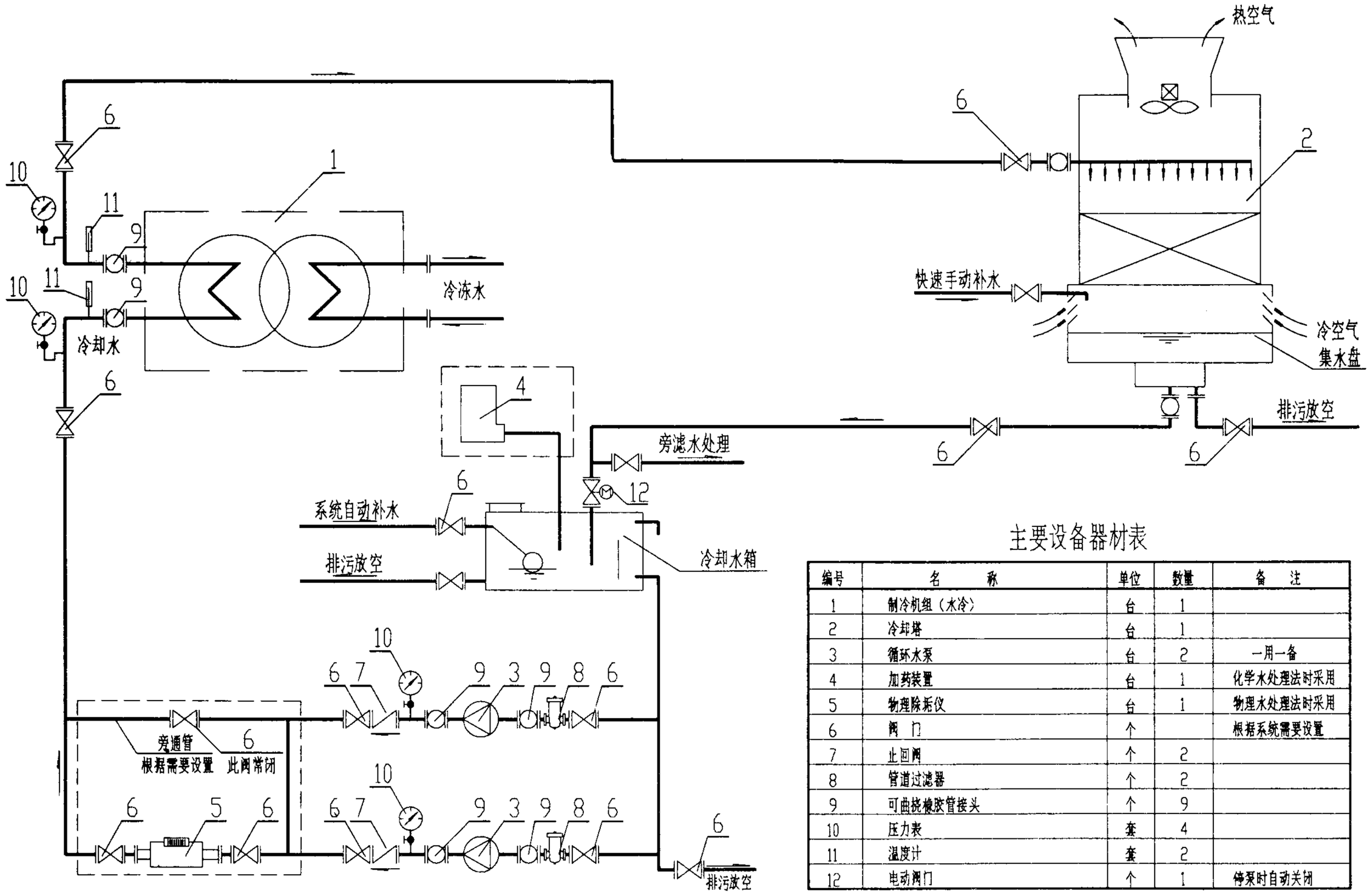

主要设备器材表

编号	名　　称	单位	数量	备　注
1	制冷机组（水冷）	台	1	
2	冷却塔	台	1	
3	循环水泵	台	2	一用一备
4	加药装置	台	1	化学水处理法时采用
5	物理除垢仪	台	1	物理水处理法时采用
6	阀　门	个		根据系统需要设置
7	止回阀	个	2	
8	管道过滤器	个	2	
9	可曲挠橡胶管接头	个	9	
10	压力表	套	4	
11	温度计	套	2	
12	电动阀门	个	1	停泵时自动关闭

说明：

冷却水箱接管及适用条件详见02S106/22。

建筑空调循环冷却水系统原理图（三） 单机单塔、有冷却水箱系统						图集号	02S106
审核	黄文有	校对	李文	设计	李辉	页	10

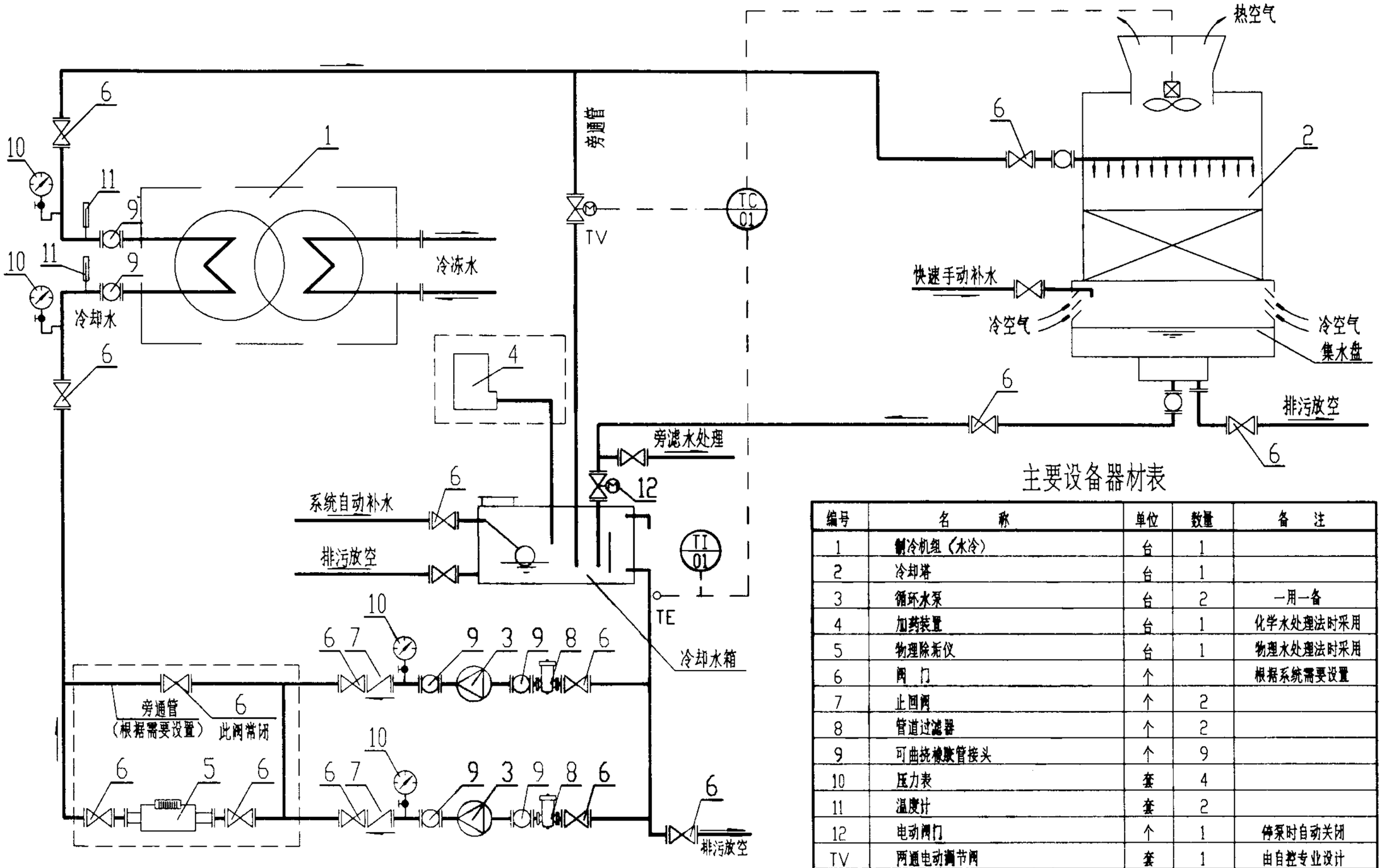

主要设备器材表

编号	名　　称	单位	数量	备　注
1	制冷机组（水冷）	台	1	
2	冷却塔	台	1	
3	循环水泵	台	2	一用一备
4	加药装置	台	1	化学水处理法时采用
5	物理除垢仪	台	1	物理水处理法时采用
6	阀　门	个		根据系统需要设置
7	止回阀	个	2	
8	管道过滤器	个	2	
9	可曲挠橡胶管接头	个	9	
10	压力表	套	4	
11	温度计	套	2	
12	电动阀门	个	1	停泵时自动关闭
TV	两通电动调节阀	套	1	由自控专业设计
TE	插入式温度传感器	支	1	由自控专业设计
TC01	温度调节器	台	1	由自控专业设计
TI01	温度显示器	台	1	由自控专业设计

说明：

1. 冷却水箱接管及适用条件详见02S106/22。
2. 水温调节自控系统工作原理为：温度传感器TE将水温信号送至调节器TC01实行对两通电动调节阀 TV 及冷却塔风机运行过程中的自动控制。①当水温低于设定值（一般为23~25°c）时，冷却塔风机自动停止运行；当水温高于设定值（一般为28~30°c）时，冷却塔风机自动恢复运行。温度设定值南方地区可采用下限，北方地区采用上限。②当水温降至22°c时，TV逐渐开启；当水温上升至27°c时，TV逐渐关闭；水温达到32°c 时，TV完全关闭。

建筑空调循环冷却水系统原理图（四） 单机单塔、有冷却水箱、带水温调节自控系统						图集号	02S106
审核	黄文有	校对	李文	设计	姜军	页	11

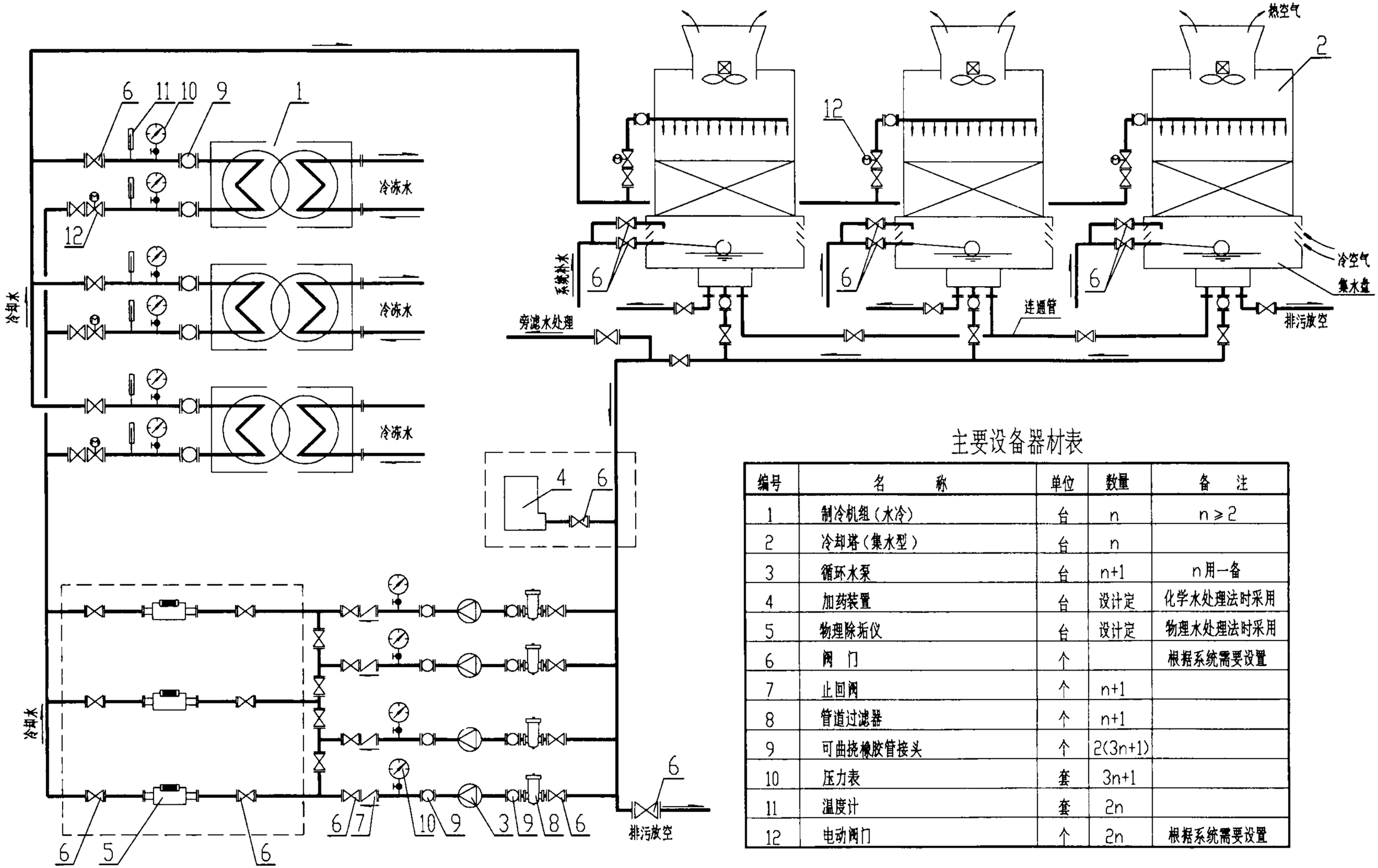

主要设备器材表

编号	名　　称	单位	数量	备　注
1	制冷机组（水冷）	台	n	n≥2
2	冷却塔（集水型）	台	n	
3	循环水泵	台	n+1	n用一备
4	加药装置	台	设计定	化学水处理法时采用
5	物理除垢仪	台	设计定	物理水处理法时采用
6	阀　门	个		根据系统需要设置
7	止回阀	个	n+1	
8	管道过滤器	个	n+1	
9	可曲挠橡胶管接头	个	2(3n+1)	
10	压力表	套	3n+1	
11	温度计	套	2n	
12	电动阀门	个	2n	根据系统需要设置

建筑空调循环冷却水系统原理图（五） 多机多塔、无冷却水池、并联管路系统						图集号	02S106
审核	黄文有	校对	李文	设计	张军	页	12

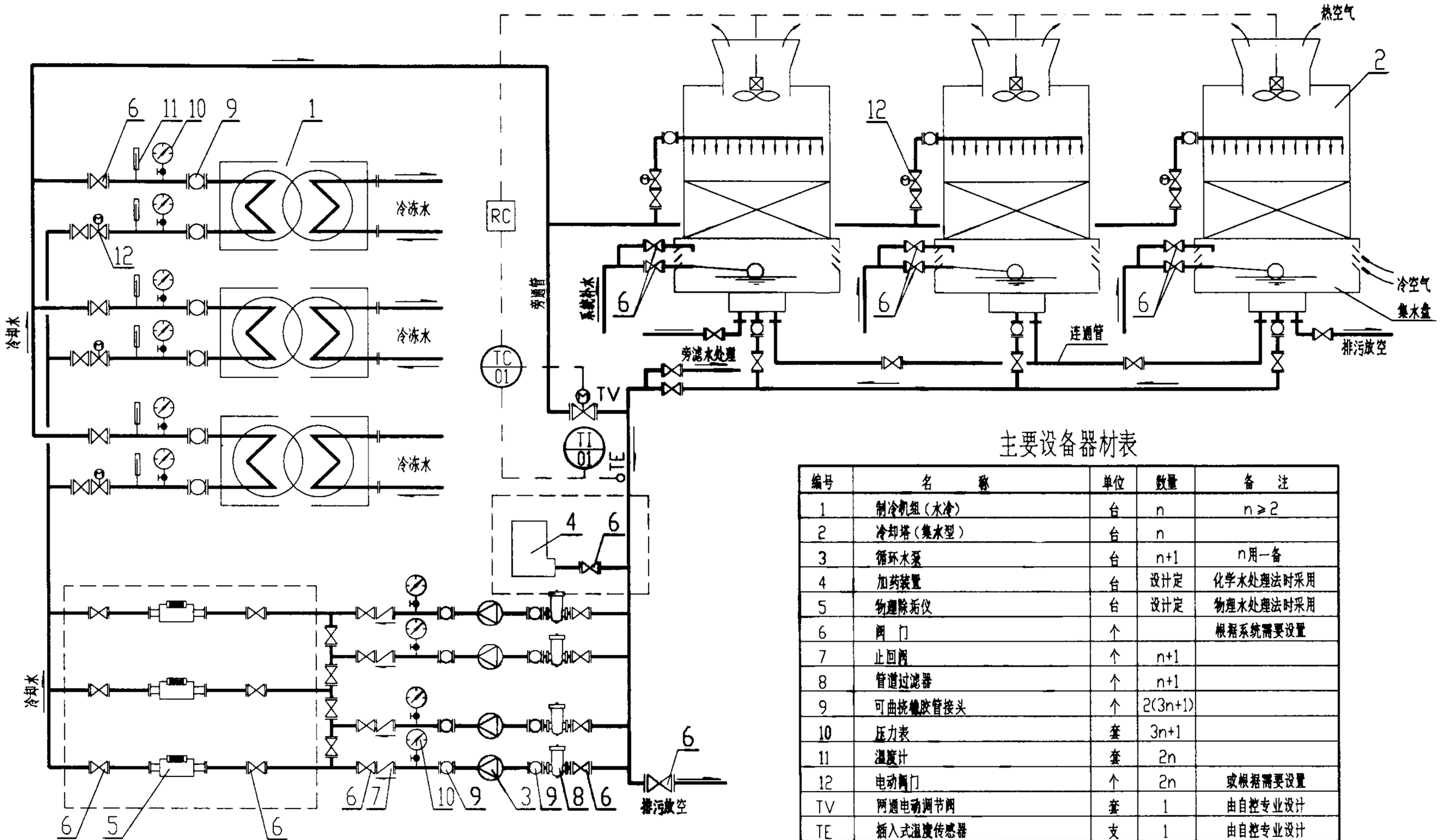

主要设备器材表

编号	名　　称	单位	数量	备　注
1	制冷机组（水冷）	台	n	n≥2
2	冷却塔（集水型）	台	n	
3	循环水泵	台	n+1	n用一备
4	加药装置	台	设计定	化学水处理法时采用
5	物理除垢仪	台	设计定	物理水处理法时采用
6	阀　门	个		根据系统需要设置
7	止回阀	个	n+1	
8	管道过滤器	个	n+1	
9	可曲挠橡胶管接头	个	2(3n+1)	
10	压力表	套	3n+1	
11	温度计	套	2n	
12	电动阀门	个	2n	或根据需要设置
TV	两通电动调节阀	套	1	由自控专业设计
TE	插入式温度传感器	支	1	由自控专业设计
TC01	温度调节器	台	1	由自控专业设计
TI01	温度显示器	台	1	由自控专业设计
RC	步进继电控制器	个	1	由自控专业设计

说明：

水温调节自控系统工作原理为：①温度传感器TE将水温信号送至调节器TC01，通过继电控制器RC实行对冷却塔风机运行过程中的自动控制．当水温低于设定值（一般为23~25℃）时，冷却塔风机按顺序自动停止运行；当水温高于设定值（一般为28~30℃）时，冷却塔风机按顺序自动恢复运行．温度设定值南方地区可采用下限，北方地区采用上限．②TC01同时控制旁通阀TV，当水温降至22℃时，TV逐渐开启；当水温上升至27℃时，TV逐渐关闭；水温达到32℃时，TV完全关闭．

建筑空调循环冷却水系统原理图（六） 多机多塔、无冷却水池、并联管路、带水温调节自控系统						图集号	02S106
审核	黄文有	校对	李　文	设计	姜军	页	13

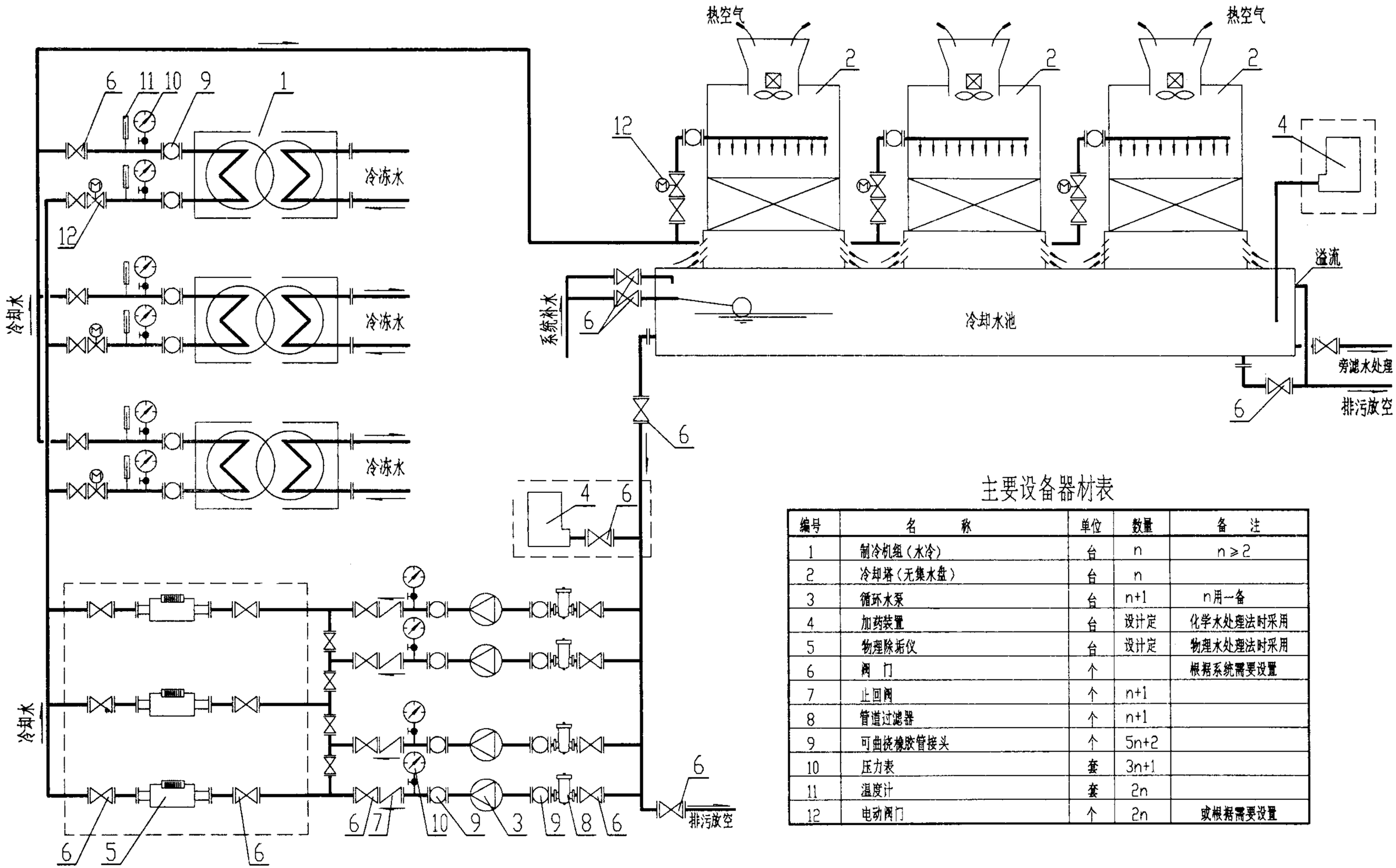

主要设备器材表

编号	名　　称	单位	数量	备　注
1	制冷机组（水冷）	台	n	n≥2
2	冷却塔（无集水盘）	台	n	
3	循环水泵	台	n+1	n用一备
4	加药装置	台	设计定	化学水处理法时采用
5	物理除垢仪	台	设计定	物理水处理法时采用
6	阀　门	个		根据系统需要设置
7	止回阀	个	n+1	
8	管道过滤器	个	n+1	
9	可曲挠橡胶管接头	个	5n+2	
10	压力表	套	3n+1	
11	温度计	套	2n	
12	电动阀门	个	2n	或根据需要设置

说明：

当系统采用化学法进行水质稳定处理时，药液可选择在循环水泵吸水总管上投加或在冷却水池中投加。

建筑空调循环冷却水系统原理图（七） 多机多塔、有冷却水池、并联管路系统						图集号	02S106
审核	黄文有	校对	李文	设计	姜华	页	14

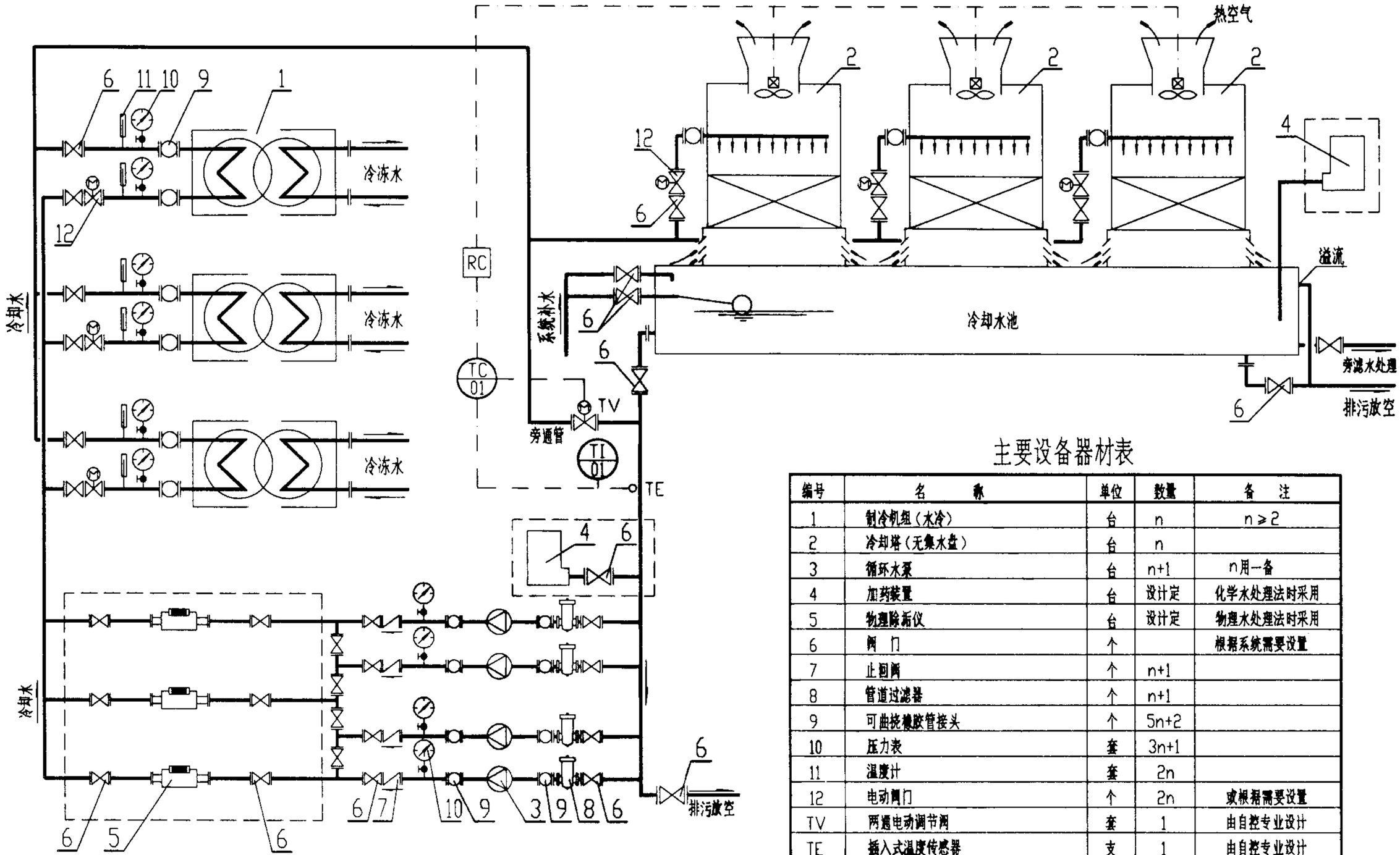

主要设备器材表

编号	名　　称	单位	数量	备　注
1	制冷机组（水冷）	台	n	n≥2
2	冷却塔（无集水盘）	台	n	
3	循环水泵	台	n+1	n用一备
4	加药装置	台	设计定	化学水处理法时采用
5	物理除垢仪	台	设计定	物理水处理法时采用
6	阀　门	个		根据系统需要设置
7	止回阀	个	n+1	
8	管道过滤器	个	n+1	
9	可曲挠橡胶管接头	个	5n+2	
10	压力表	套	3n+1	
11	温度计	套	2n	
12	电动阀门	个	2n	或根据需要设置
TV	两通电动调节阀	套	1	由自控专业设计
TE	插入式温度传感器	支	1	由自控专业设计
TC01	温度调节器	台	1	由自控专业设计
TI01	温度显示器	台	1	由自控专业设计
RC	步进继电控制器	个	1	由自控专业设计

说明：

1. 当系统采用化学法进行水质稳定处理时，药液可选择在循环水泵吸水总管上投加或在冷却水池中投加。
2. 水温调节自控系统工作原理为：①温度传感器TE将水温信号送至调节器TC01，通过继电控制器RC实行对冷却塔风机运行过程中的自动控制。当水温低于设定值（一般为23~25℃）时，冷却塔风机按顺序自动停止运行；当水温高于设定值（一般为28~30℃）时，冷却塔风机按顺序自动恢复运行。温度设定值南方地区可采用下限，北方地区采用上限。②TC01同时控制旁通阀TV，当水温降至22℃时，TV逐渐开启；当水温上升至27℃时，TV逐渐关闭，水温达到32℃时，TV完全关闭。

建筑空调循环冷却水系统原理图（八） 多机多塔、有冷却水池、并联管路、带水温调节自控系统						图集号	02S106
审核	黄文有	校对	李文	设计	姜军	页	15

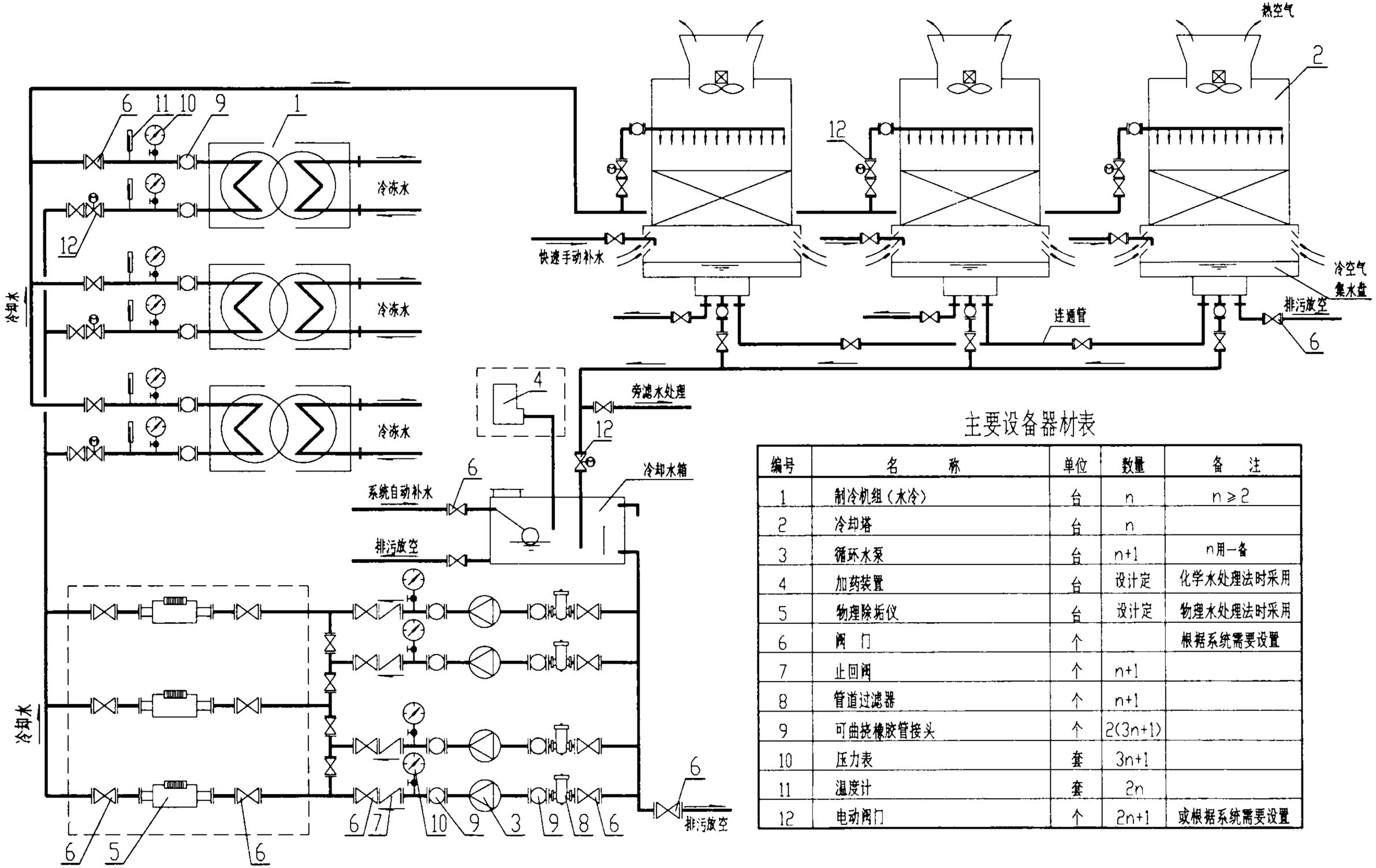

主要设备器材表

编号	名　　称	单位	数量	备　注
1	制冷机组（水冷）	台	n	n≥2
2	冷却塔	台	n	
3	循环水泵	台	n+1	n用一备
4	加药装置	台	设计定	化学水处理法时采用
5	物理除垢仪	台	设计定	物理水处理法时采用
6	阀　门	个		根据系统需要设置
7	止回阀	个	n+1	
8	管道过滤器	个	n+1	
9	可曲挠橡胶管接头	个	2(3n+1)	
10	压力表	套	3n+1	
11	温度计	套	2n	
12	电动阀门	个	2n+1	或根据系统需要设置

说明：

1. 冷却水箱接管及适用条件详见02S106/22。
2. 回水总管电动阀门在循环水泵停止运行时自动关闭。

建筑空调循环冷却水系统原理图（九） 多机多塔、有冷却水箱、并联管路系统						图集号	02S106
审核	黄文有	校对	李文	设计	李宜	页	16

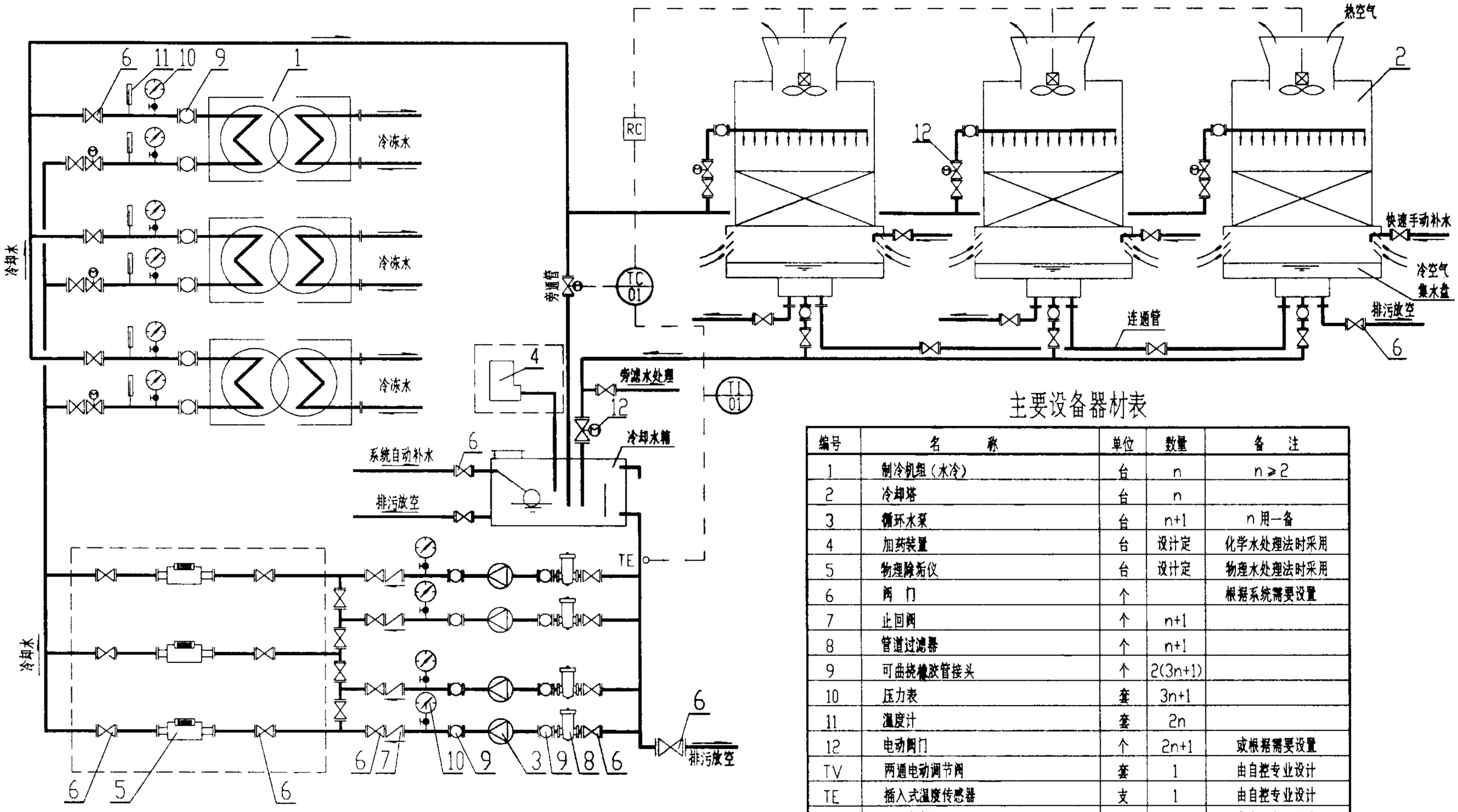

主要设备器材表

编号	名　　称	单位	数量	备　注
1	制冷机组（水冷）	台	n	n≥2
2	冷却塔	台	n	
3	循环水泵	台	n+1	n用一备
4	加药装置	台	设计定	化学水处理法时采用
5	物理除垢仪	台	设计定	物理水处理法时采用
6	阀　门	个		根据系统需要设置
7	止回阀	个	n+1	
8	管道过滤器	个	n+1	
9	可曲挠橡胶管接头	个	2(3n+1)	
10	压力表	套	3n+1	
11	温度计	套	2n	
12	电动阀门	个	2n+1	或根据需要设置
TV	两通电动调节阀	套	1	由自控专业设计
TE	插入式温度传感器	支	1	由自控专业设计
TC01	温度调节器	台	1	由自控专业设计
TI01	温度显示器	台	1	由自控专业设计
RC	步进继电控制器	个	1	由自控专业设计

说明：

1. 冷却水箱接管及适用条件详见02S106/22。
2. 回水总管电动阀门在循环水泵停止运行时自动关闭。
3. 水温调节自控系统工作原理为：①温度传感器TE将水温信号送至调节器TC01，通过继电控制器RC实行对冷却塔风机运行过程中的自动控制。当水温低于设定值（一般为23~25℃）时，冷却塔风机按顺序自动停止运行；当水温高于设定值（一般为28~30℃）时，冷却塔风机按顺序自动恢复运行。温度设定值南方地区可采用下限，北方地区采用上限。②TC01同时控制旁通阀TV，当水温降至22℃时，TV逐渐开启；当水温上升至27℃时，TV逐渐关闭，水温达到32℃时，TV完全关闭。

建筑空调循环冷却水系统原理图（十） 多机多塔、有冷却水箱、并联管路、带水温调节自控系统						图集号	02S106
审核	黄文有	校对	李文	设计	姜军	页	17

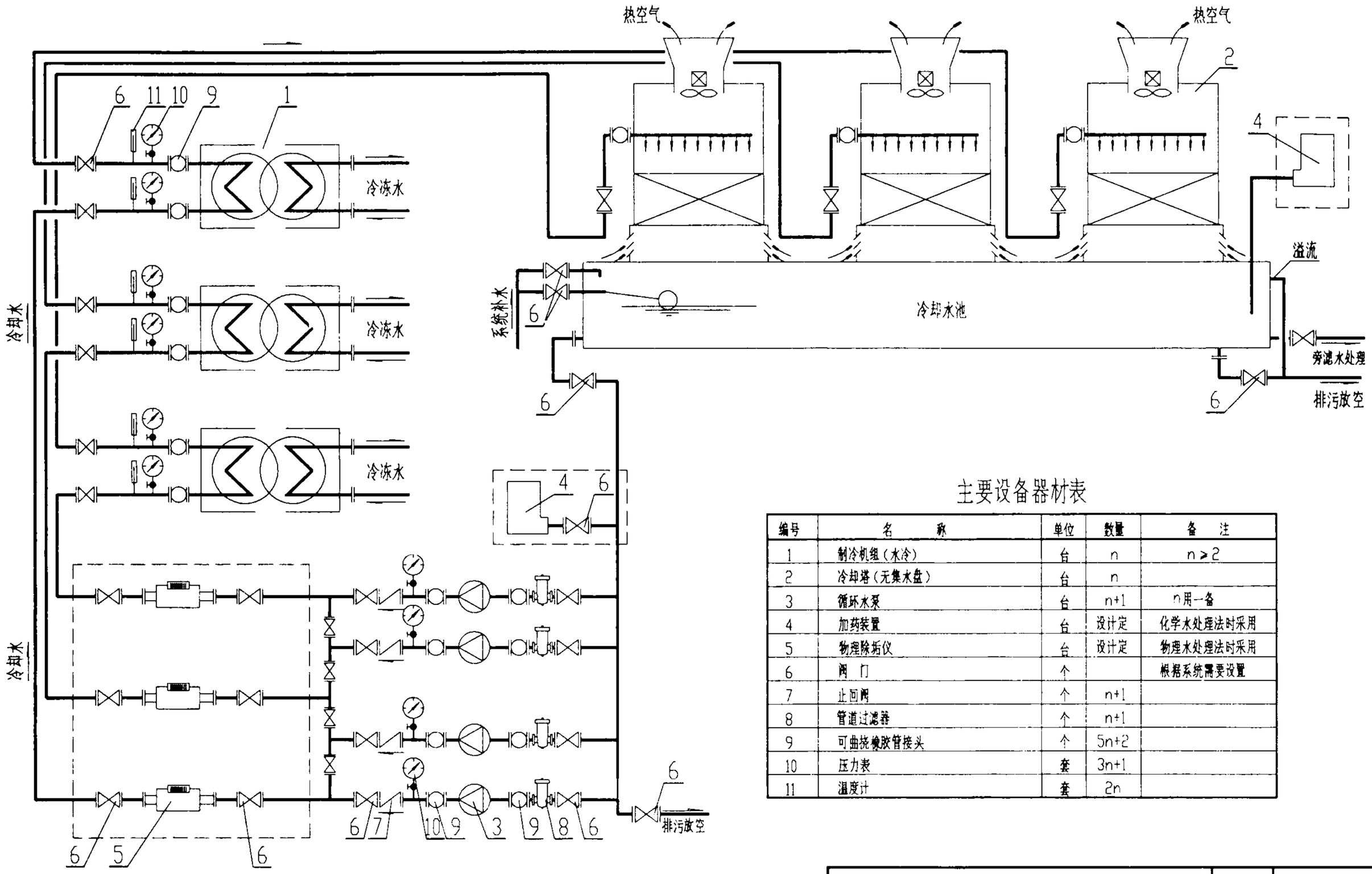

主要设备器材表

编号	名　　称	单位	数量	备　注
1	制冷机组（水冷）	台	n	n≥2
2	冷却塔（无集水盘）	台	n	
3	循环水泵	台	n+1	n用一备
4	加药装置	台	设计定	化学水处理法时采用
5	物理除垢仪	台	设计定	物理水处理法时采用
6	阀　门	个		根据系统需要设置
7	止回阀	个	n+1	
8	管道过滤器	个	n+1	
9	可曲挠橡胶管接头	个	5n+2	
10	压力表	套	3n+1	
11	温度计	套	2n	

说明：

当系统采用化学法进行水质稳定处理时，药液可选择在循环水泵吸水总管上投加或在冷却水池中投加。

建筑空调循环冷却水系统原理图（十一） 多机多塔、有冷却水池、综合管路系统						图集号	02S106
审核	黄文有	校对	李文	设计	李军	页	18

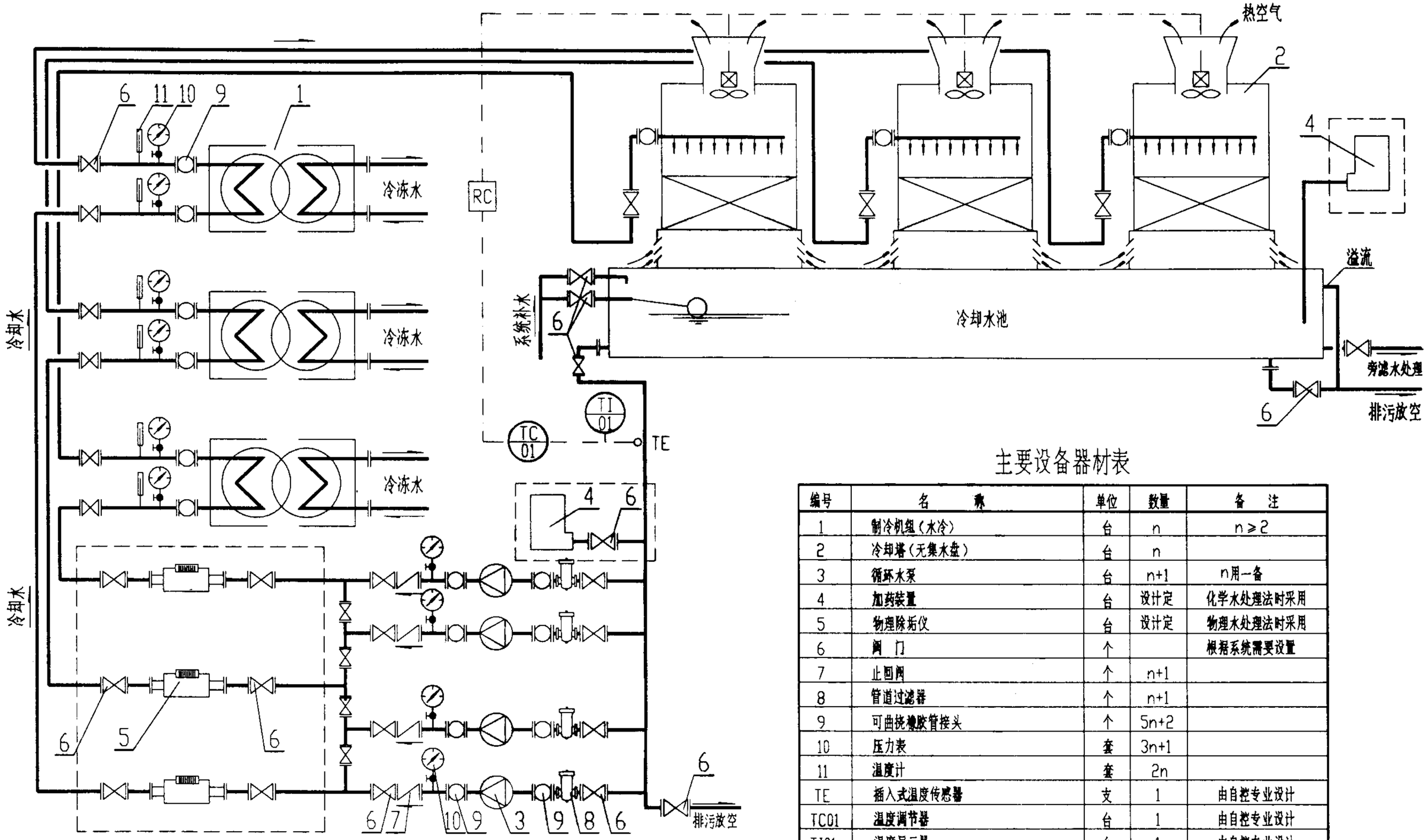

主要设备器材表

编号	名　　称	单位	数量	备　注
1	制冷机组（水冷）	台	n	n≥2
2	冷却塔（无集水盘）	台	n	
3	循环水泵	台	n+1	n用一备
4	加药装置	台	设计定	化学水处理法时采用
5	物理除垢仪	台	设计定	物理水处理法时采用
6	阀　门	个		根据系统需要设置
7	止回阀	个	n+1	
8	管道过滤器	个	n+1	
9	可曲挠橡胶管接头	个	5n+2	
10	压力表	套	3n+1	
11	温度计	套	2n	
TE	插入式温度传感器	支	1	由自控专业设计
TC01	温度调节器	台	1	由自控专业设计
TI01	温度显示器	台	1	由自控专业设计
RC	步进继电控制器	个	1	由自控专业设计

说明：

1. 当系统采用化学法进行水质稳定处理时，药液可选择在循环水泵吸水总管上投加或在冷却水池中投加。
2. 水温调节自控系统工作原理为：温度传感器TE将水温信号送至调节器TC01，通过继电控制器RC实行对冷却塔风机运行过程中的自动控制。当水温低于设定值（一般为23~25°c）时，冷却塔风机按顺序自动停止运行；当水温高于设定值（一般为28~30°c）时，冷却塔风机按顺序自动恢复运行；温度设定值南方地区可采用下限，北方地区采用上限。

建筑空调循环冷却水系统原理图（十二） 多机多塔、有冷却水池、综合管路、带水温调节自控系统						图集号	02S106
审核	黄文有	校对	李文	设计	张辉	页	19

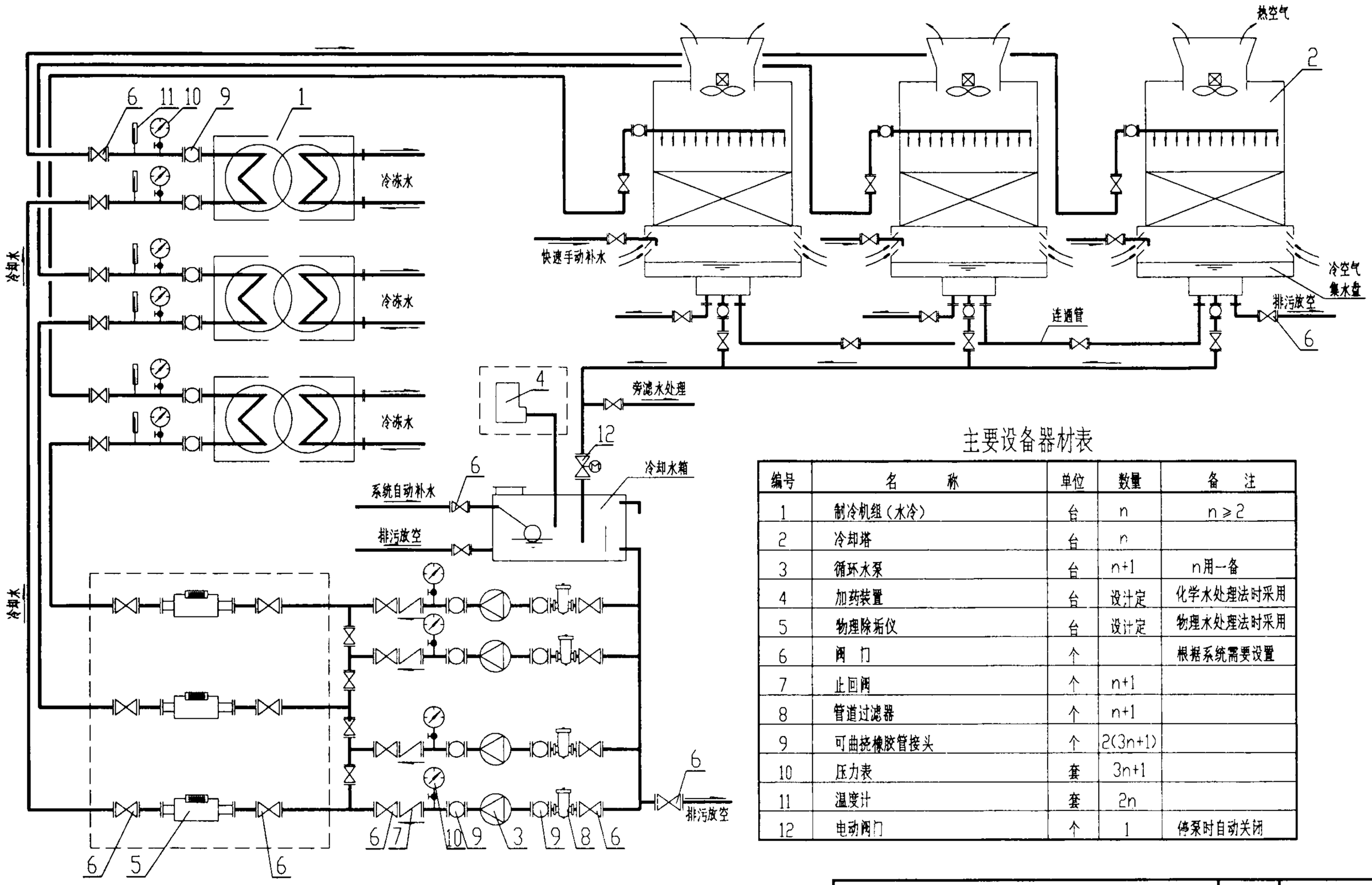

主要设备器材表

编号	名　　称	单位	数量	备　注
1	制冷机组（水冷）	台	n	n≥2
2	冷却塔	台	n	
3	循环水泵	台	n+1	n用一备
4	加药装置	台	设计定	化学水处理法时采用
5	物理除垢仪	台	设计定	物理水处理法时采用
6	阀　门	个		根据系统需要设置
7	止回阀	个	n+1	
8	管道过滤器	个	n+1	
9	可曲挠橡胶管接头	个	2(3n+1)	
10	压力表	套	3n+1	
11	温度计	套	2n	
12	电动阀门	个	1	停泵时自动关闭

说明：

冷却水箱接管及适用条件详见02S106/22。

建筑空调循环冷却水系统原理图（十三） 多机多塔、有冷却水箱、综合管路系统						图集号	02S106
审核	黄之有	校对	李之	设计	张军	页	20

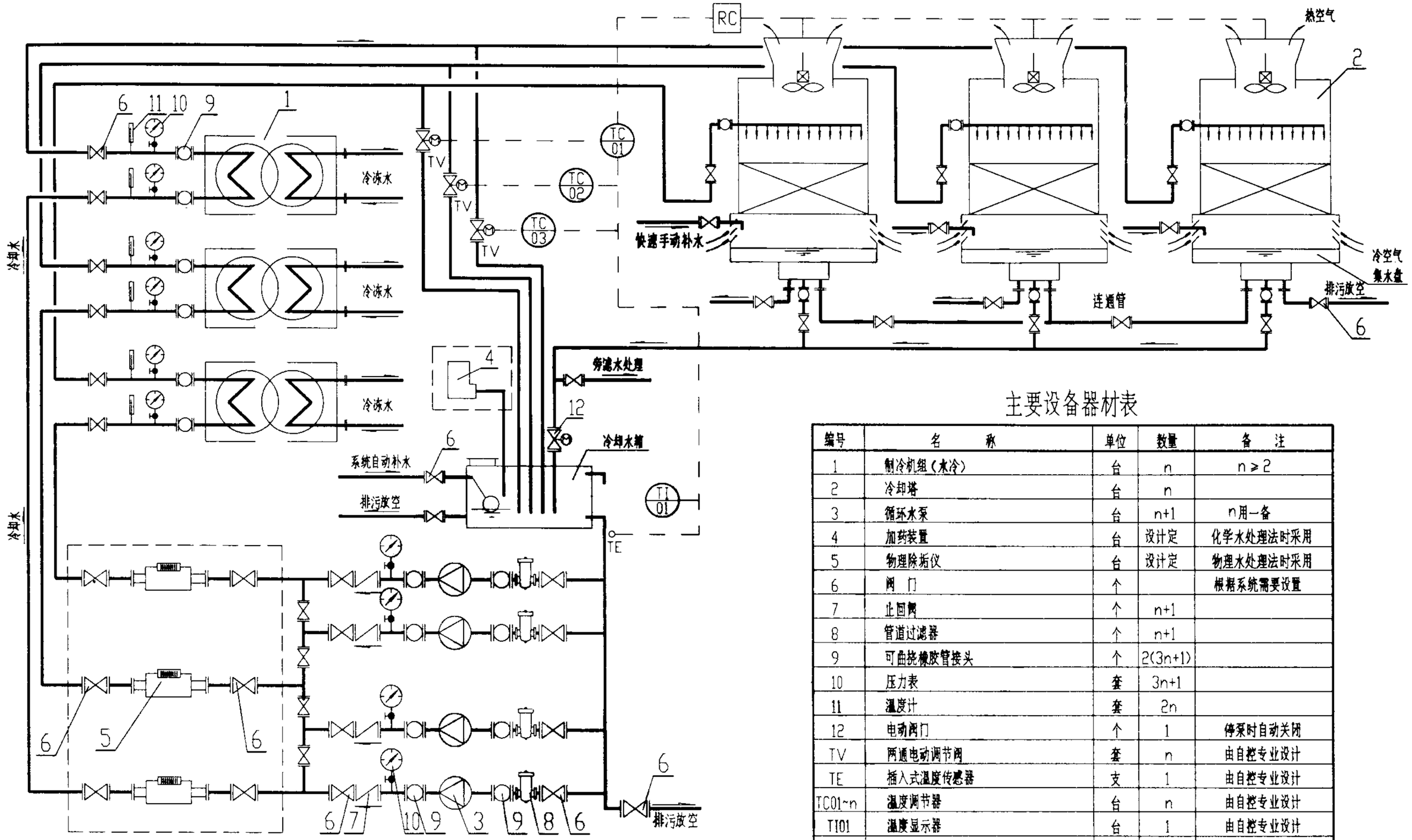

主要设备器材表

编号	名　　称	单位	数量	备　注
1	制冷机组（水冷）	台	n	n≥2
2	冷却塔	台	n	
3	循环水泵	台	n+1	n用一备
4	加药装置	台	设计定	化学水处理法时采用
5	物理除垢仪	台	设计定	物理水处理法时采用
6	阀　门	个		根据系统需要设置
7	止回阀	个	n+1	
8	管道过滤器	个	n+1	
9	可曲挠橡胶管接头	个	2(3n+1)	
10	压力表	套	3n+1	
11	温度计	套	2n	
12	电动阀门	个	1	停泵时自动关闭
TV	两通电动调节阀	套	n	由自控专业设计
TE	插入式温度传感器	支	1	由自控专业设计
TC01~n	温度调节器	台	n	由自控专业设计
TI01	温度显示器	台	1	由自控专业设计
RC	步进继电控制器	个	1	由自控专业设计

说明:

1. 冷却水箱接管及适用条件详见02S106/22.
2. 水温调节自控系统工作原理为:①温度传感器TE将水温信号送至调节器TC01,通过继电控制器RC实行对冷却塔风机运行过程中的自动控制.当水温低于设定值(一般为23~25℃)时,冷却塔风机按顺序自动停止运行;当水温高于设定值(一般为28~30℃)时,冷却塔风机按顺序自动恢复运行.温度设定值南方地区可采用下限,北方地区采用上限.②TC01同时控制旁通阀TV,当水温降至22℃时,TV逐渐开启;当水温上升至27℃时,TV逐渐关闭,水温达到32℃时,TV完全关闭.

建筑空调循环冷却水系统原理图(十四) 多机多塔、有冷却水箱、综合管路、带水温调节自控系统					图集号	02S106
审核	黄文有	校对	李 文	设计	姜 军	页	21

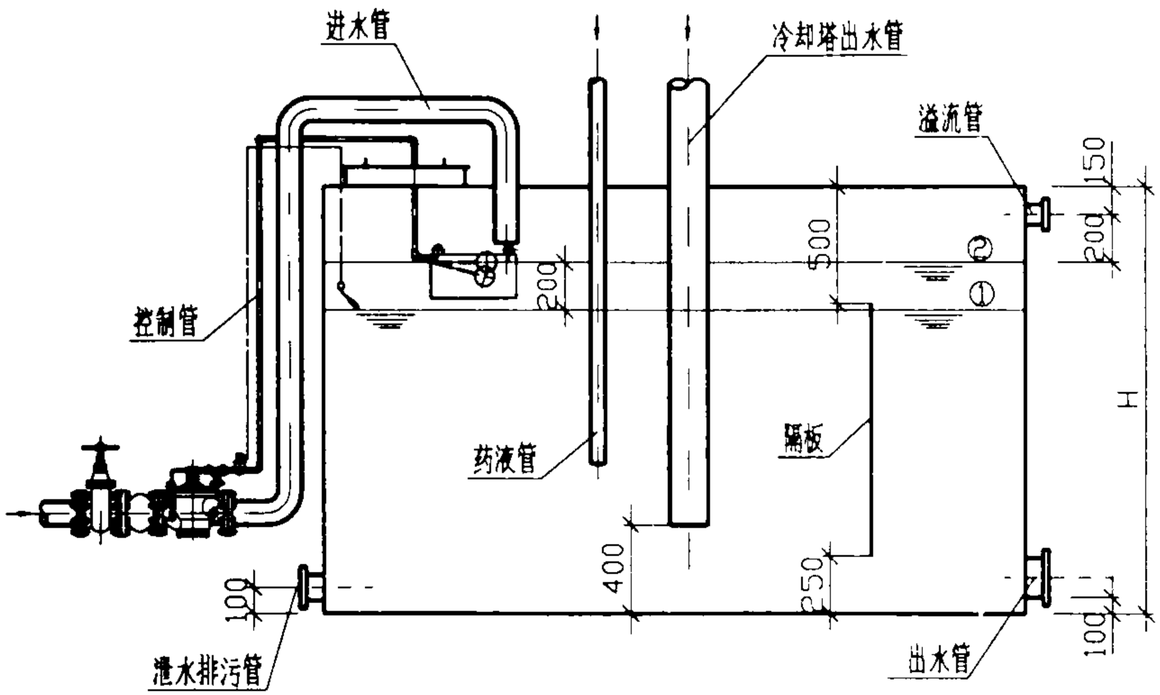

I-I剖面图

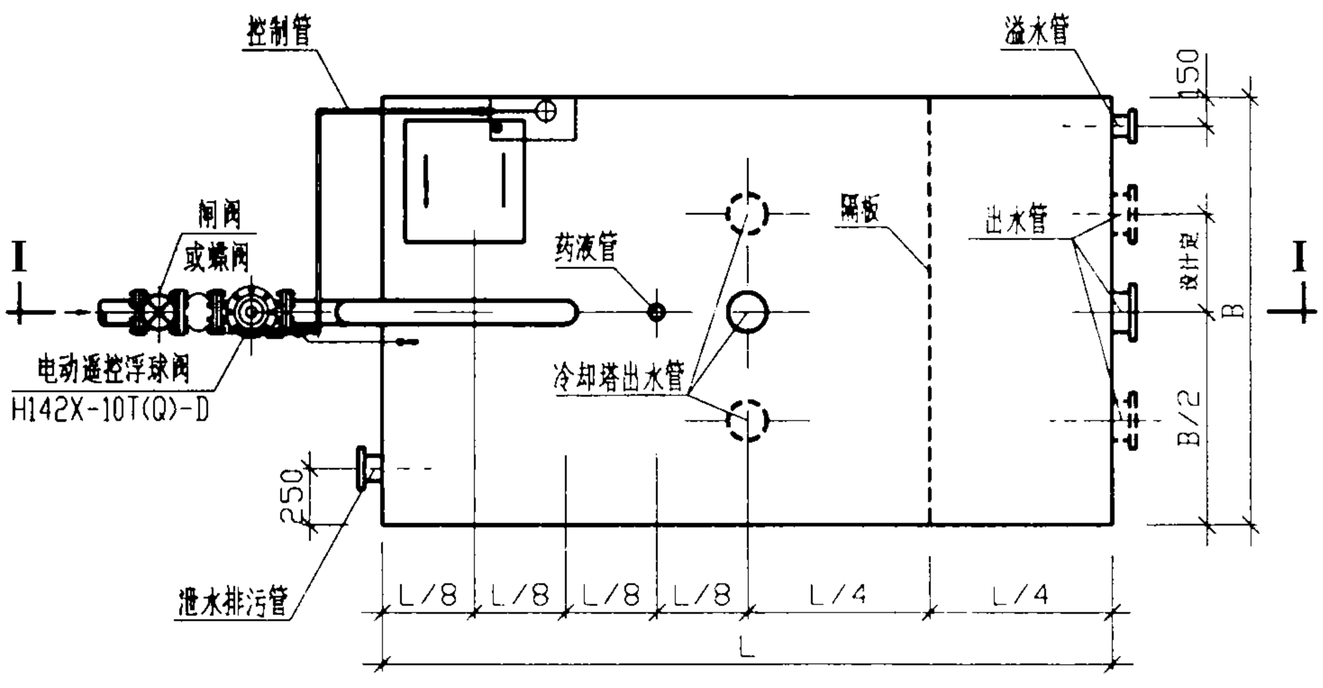

平 面 图

水 箱 选 型 表

系统循环水量 (m^3/h)		100	150	200	300	400	500	600	700	800	900	1000	1500	2000	3000	4000
冷却水箱有效容积 (m^3)		2.00	3.00	4.00	6.00	8.00	10.00	12.00	14.00	16.00	18.00	20.00	30.00	40.00	60.00	80.00
水箱配管	冷却塔回水管	管径及数量根据系统需要由设计人员确定														
	出 水 管	设计人员根据系统需要及箱壁强度确定出水管管径及数量														
	自动补水进水管	DN65	DN80										DN100		DN150	
	泄水排污管	DN50	DN65										DN80			
	其他配管	溢流管管径由设计人员确定，透气管、药液管按国标图集02S101或由设计人员确定														

说明：

1. 冷却水箱适用条件为：
   ①冷却塔安装位置较低，系统启动时水量不足，设置冷却水箱可增加系统水容量，避免循环水泵运行初期出现气蚀现象。
   ②冷却塔底盘为非集水型，容积较小。
   ③北方地区建筑物内冬季也需要运行的空调系统，设置冷却水箱可起到蓄热水池的作用，能满足制冷机组启动及运行初期对循环水最低水温的要求，必要时还可以在冷却水箱内安装加热装置。
   ④冷却水箱如设在机房区域，可为化学法水质稳定处理投药及系统排污的操作、控制带来方便。
2. I-I剖面图中①为电动遥控自动补水水位线；②为遥控失灵状态浮球阀控制水位线。
3. 冷却水箱材质可为热浸镀锌钢板、不锈钢板、玻璃钢或普通钢板，其中普通钢板水箱为现场制作，其余为成品水箱现场组装。
4. 冷却水箱做法详见国标图集02S101(增设隔板)。图中水箱几何尺寸LXBXH由设计人确定。
5. 除水箱配管外，水箱附件还应包括人孔、内外人梯及水位计。
6. 水箱基础（支座）高度不宜低于500mm，基础布置由设计人按国标图集02S101选定。
7. 自动补水进水管采用H142X-10T(Q)-D电动遥控浮球阀自动控制，浮球阀与主阀出水口之间的距离不应小于1.0m，以免控制失灵。该阀按上海高桥水暖设备有限公司提供的技术资料编绘。

冷却水箱接管图						图集号	02S106
审核	黄文有	校对	李文	设计	陈建仁	页	22

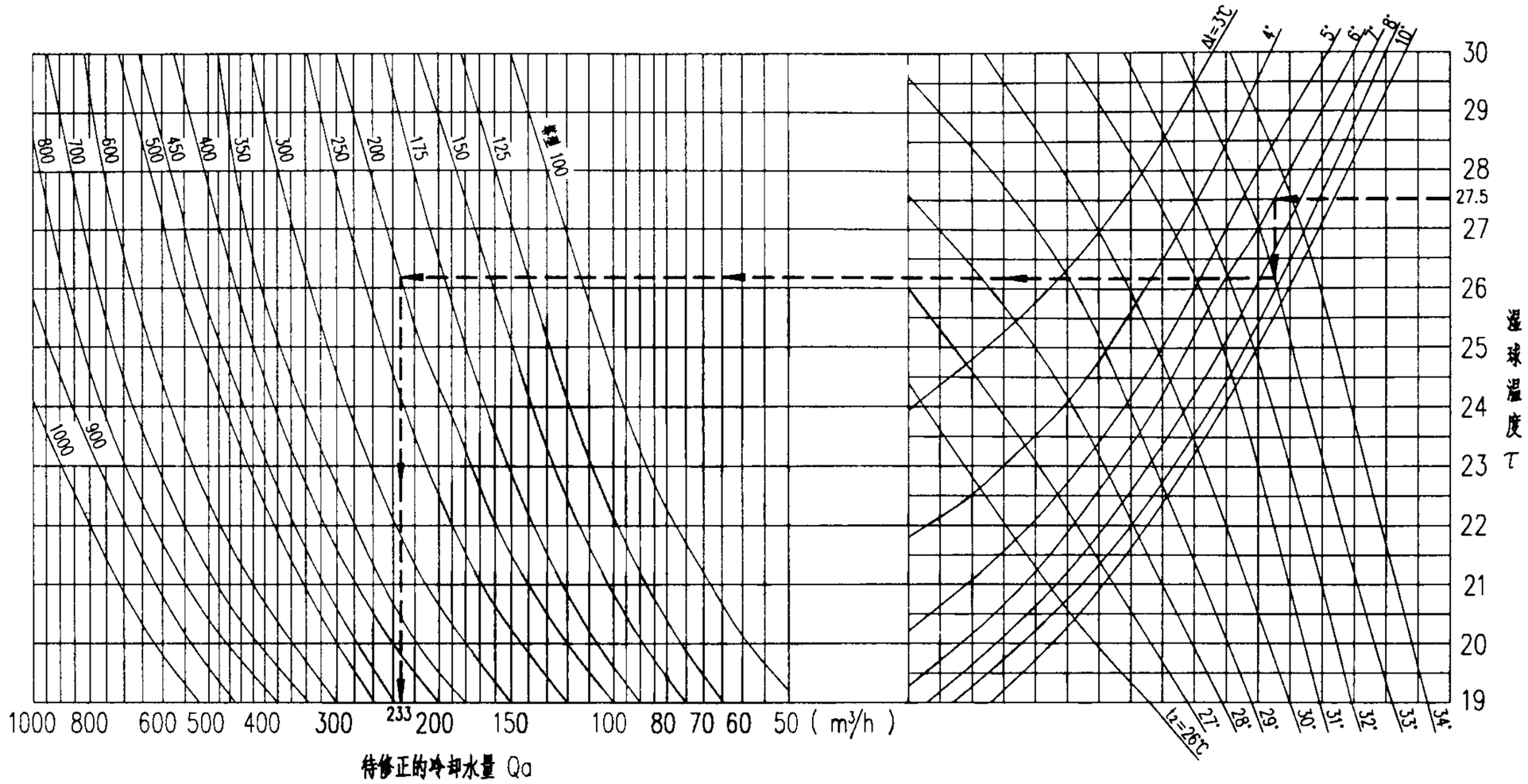

说明：

1. 查表的顺序为湿球温度τ ⟶ 水温降Δt ⟶ 出塔水温t_2 ⟶ 某塔型待修正的冷却水量Qa。当水温降$\Delta t=5℃$或逼近度 $t_2-\tau=5℃$，修正系数 K=1，其它情况下，查右表确定K值，则选定塔型在给定条件下能达到的冷却水量为$Q=K\cdot Qa$。
2. 选用实例：湿球温度$\tau=27.5℃$，水温降$\Delta t=6℃$，出塔水温$t_2=33℃$，冷却水量Qb=194。选定200型塔，根据$\tau=27.5℃$，$\Delta t=6℃$，$t_2=33℃$，查上表得Qa=233；当逼近度 $t_2-\tau=5.5℃$和水温差$\Delta t=6℃$，查右表得修正系数 K=0.97，则200型塔能达到的冷却水量为 Q=0.97x233=226>Qb=194，选用200型塔满足要求。
3. 本曲线适用于P25~P51页(C)DBNL₃；(C)DBHZ₂；HBL(C)D₂；DFNDP和DFNGP；RHDZ和RHCZ；RFDZ共六种系列玻璃钢冷却塔。

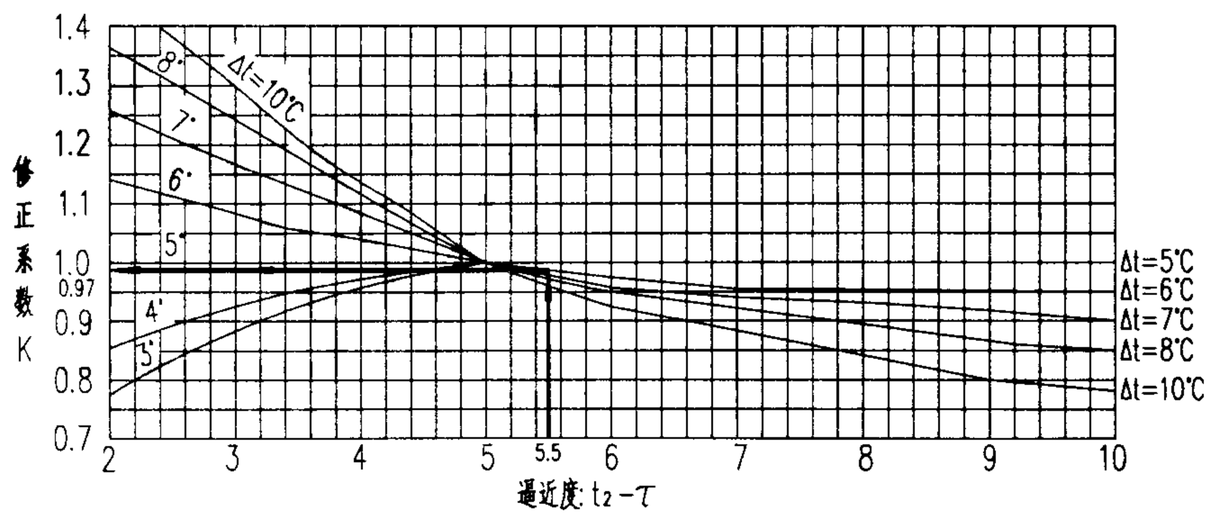

玻璃钢冷却塔热力特性曲线				图集号	02S106
审核 李子南	校对 张志	设计 [illegible]		页	23

湿球温度	τ=27℃						τ=28℃						τ=29℃					
温 差Δt	5℃		6℃		8℃		5℃		6℃		8℃		5℃		6℃		8℃	
冷却水量 m³/h ℃ / 型号	38/33	37/32	39/33	38/32	41/33	40/32	38/33	37/32	39/33	38/32	41/33	40/32	38/33	37/32	39/33	38/32	41/33	40/32
100	139	115	121	102	85	85	123	100	108	89	90	74	106	83	94	74	79	63
125	175	138	151	128	106	106	154	125	136	110	112	92	133	103	117	92	98	77
150	214	172	181	154	127	125	188	150	163	131	133	108	160	122	140	107	115	89
175	249	201	211	179	148	146	212	175	188	152	156	127	185	141	162	123	133	104
200	284	230	241	205	169	168	249	200	218	175	178	145	213	163	187	144	154	120
250	352	285	302	256	212	211	310	250	272	220	224	183	265	205	234	182	194	153
300	409	345	362	307	254	258	365	300	325	268	274	227	317	251	284	226	241	193
350	481	403	422	358	296	300	428	350	378	311	317	267	370	291	329	261	277	222
400	553	460	482	409	338	341	491	400	434	355	362	298	424	332	376	296	316	251
450	626	518	543	461	381	382	555	450	488	402	399	333	475	369	422	330	352	277
500	699	575	603	512	423	423	617	500	543	441	449	368	530	412	469	366	391	308
600	813	690	724	614	508	519	727	600	649	538	550	458	634	505	569	455	486	391
700	948	805	844	716	592	606	842	700	752	631	547	648	737	584	662	531	565	455
750	1014	850	905	767	635	650	907	750	810	673	688	574	793	632	712	570	608	491
800	1080	930	965	815	677	688	939	800	865	714	746	637	845	673	758	607	648	522
900	1218	1050	1085	920	761	779	1090	900	973	806	825	687	915	757	853	683	729	587
1000	1353	1167	1206	1022	846	866	1211	1000	1080	920	896	763	1017	841	948	759	810	652

说明:

本表适用于P25~P51页(C)DBNL$_3$; (C)DBHZ$_2$; HBL(C)D$_2$; DFNDP和DFNGP; RHDZ和RHCZ; RFDZ共六种系列玻璃钢冷却塔。

玻璃钢冷却塔非标准工况选用表						图集号	02S106
审核	李子南	校对	张健	设计	杨[illegible]	页	24

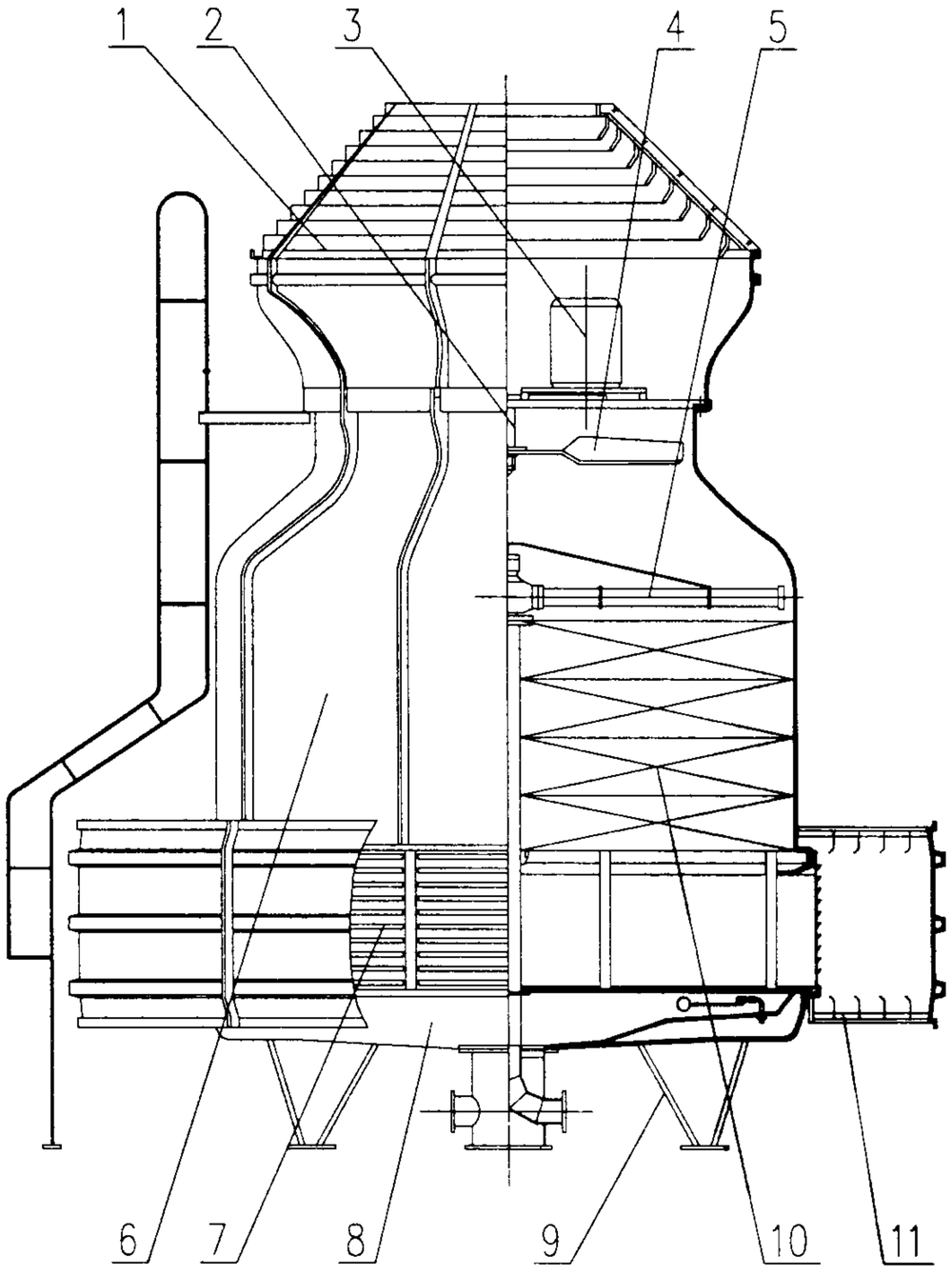

1.出风口吸声屏 2.减速装置 3.电机 4.风机 5.布水装置 6.上塔体

7.进风百叶窗 8.下塔体 9.塔体支架 10.淋水填料 11.进风口吸声屏

冷却塔性能参数表

冷却塔型号	标准工况冷却水量 (m^3/h)	风机直径 (mm)	电机功率 (kw)	重量 (kg)		进水压力 (KPa)	标准点噪声 dB(A)
				自重	运转重量		
(C)DBNL3-100	100	1800	3.0	973/1230	1741/1998	28.6	63.0/58.0
(C)DBNL3-125	125	1800	4.0	1063/1320	1887/2144	31.5	63.0/58.0
(C)DBNL3-150	150	2400	4.0	1695/2045	2789/3139	29.0	63.0/58.0
(C)DBNL3-175	175	2400	5.5	1835/2182	3010/3357	31.5	64.0/59.0
(C)DBNL3-200	200	2800	5.5	2132/2663	3618/4149	30.1	65.0/60.0
(C)DBNL3-250	250	2800	7.5	2344/2876	3936/4568	32.6	65.5/60.5
(C)DBNL3-300	300	3400	7.5	3558/4132	5637/6211	35.0	66.0/61.0
(C)DBNL3-350	350	3400	11	3860/4434	6096/6670	37.5	66.0/61.0
(C)DBNL3-400	400	3800	11	4300/4995	7184/7879	36.0	66.0/61.0
(C)DBNL3-450	450	3800	11	4646/5341	8020/8715	38.5	67.0/62.0
(C)DBNL3-500	500	4200	15	5768/6612	9367/10211	37.0	68.0/63.0
(C)DBNL3-600	600	4200	18.5	6570/7414	9915/10759	42.0	68.0/63.0
DBNL3-700	700	4700	18.5	6915	11689	39.5	69.0
DBNL3-800	800	4700	22	7983	13486	44.5	69.0
DBNL3-900	900	4700	22	8934	15089	42.5	70.0
DBNL3-1000	1000	4700	30	10560	17646	47.5	70.0

说明:

1. 进水压力指冷却塔与外部管道接管点处所需压力;
2. /左边的数据用于DBNL3型,/右边的数据用于CDBNL3型;
3. 标准点噪声为离塔壁水平距离一倍塔体直径,高度1.5米处的噪声值。

(C)DBNL3系列圆形逆流(超)低噪声玻璃钢冷却塔构造图、性能参数表					图集号	02S106
审核 李子南	校对 张士礼	设计 齐宗			页	25

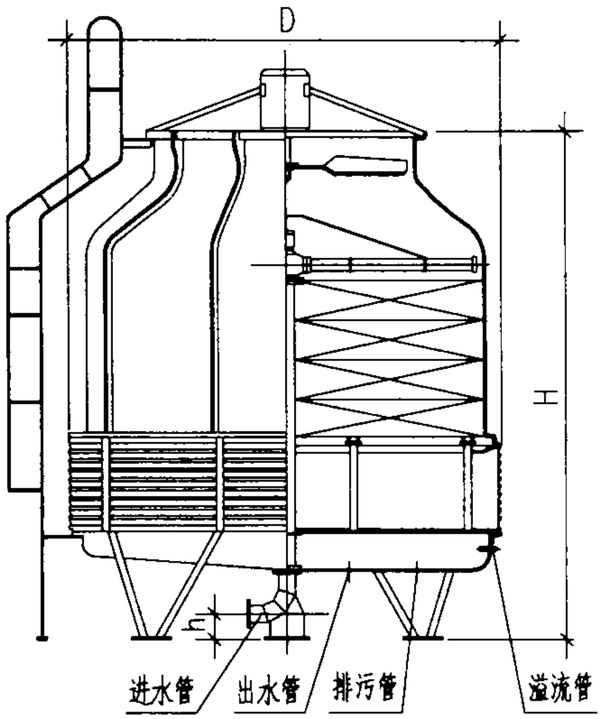

DBNL$_3$-100~125

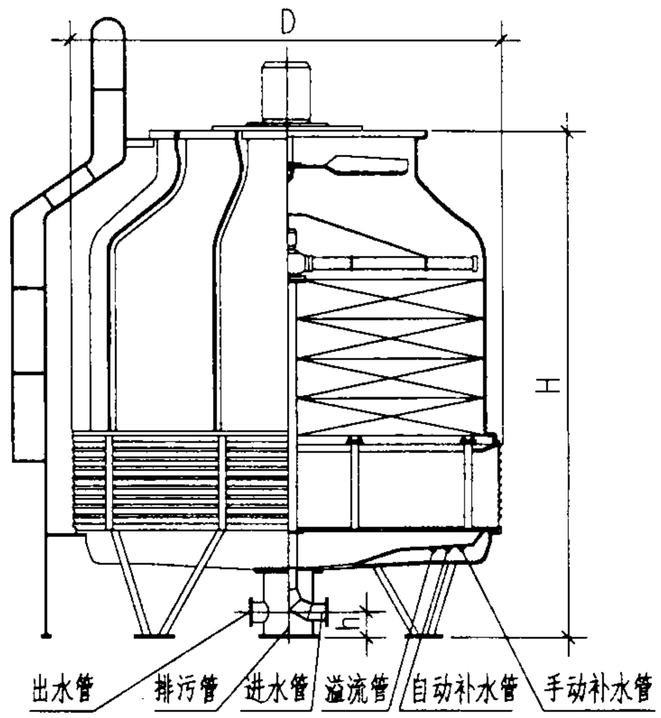

DBNL$_3$-150~250

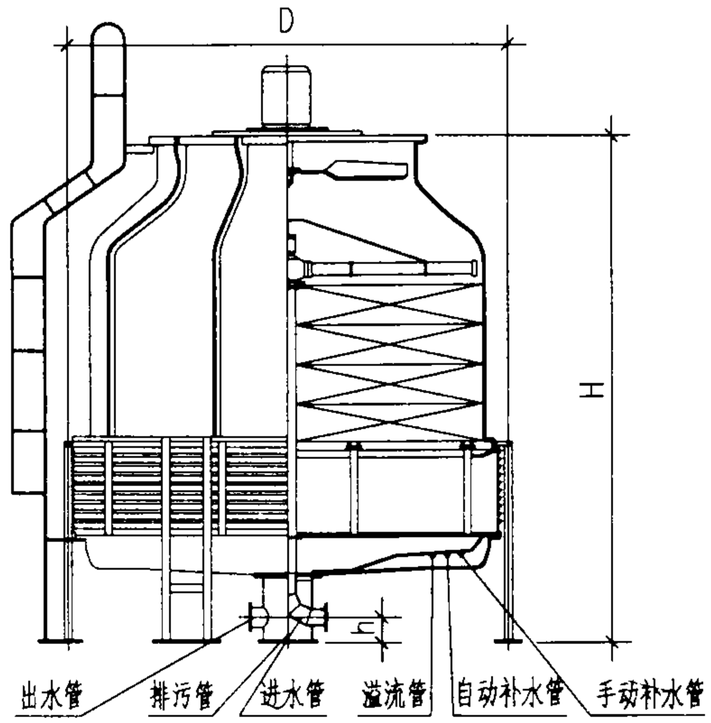

DBNL$_3$-300~1000

外形尺寸表

冷却塔型号		DBNL$_3$-100	DBNL$_3$-125	DBNL$_3$-150	DBNL$_3$-175	DBNL$_3$-200	DBNL$_3$-250	DBNL$_3$-300	DBNL$_3$-350	DBNL$_3$-400	DBNL$_3$-450	DBNL$_3$-500	DBNL$_3$-600	DBNL$_3$-700	DBNL$_3$-800	DBNL$_3$-900	DBNL$_3$-1000
外形尺寸(mm)	外径 D	3134	3134	3732	3732	4342	4342	5134	5134	6044	6044	6746	6746	7766	7766	8836	8836
	高度 H	3294	3544	3553	3803	3835	4085	4223	4473	4618	4868	5219	5719	5589	6089	6040	6540
	h	150	150	200	200	220	220	230	230	230	230	300	300	300	300	300	300
配管管径DN(mm)	进水管	150	150	200	200	200	200	250	250	250	250	300	300	350	350	400	400
	出水管	200	200	250	250	250	250	300	300	300	300	350	350	400	400	450	450
	排污管	40	40	50	50	50	50	50	50	50	50	80	80	80	80	80	80
	溢水管	40	40	80	80	80	80	80	80	100	100	100	100	100	100	100	100
	自动补水管	20	20	25	25	32	32	40	40	50	50	50	50	80	80	80	80
	手动补水管	20	20	25	25	32	32	40	40	50	50	50	50	80	80	80	80

DBNL$_3$系列圆形逆流低噪声玻璃钢冷却塔外形图、外形尺寸表		图集号	02S106
审核 李方南	校对 张[illegible] 设计 [illegible]	页	26

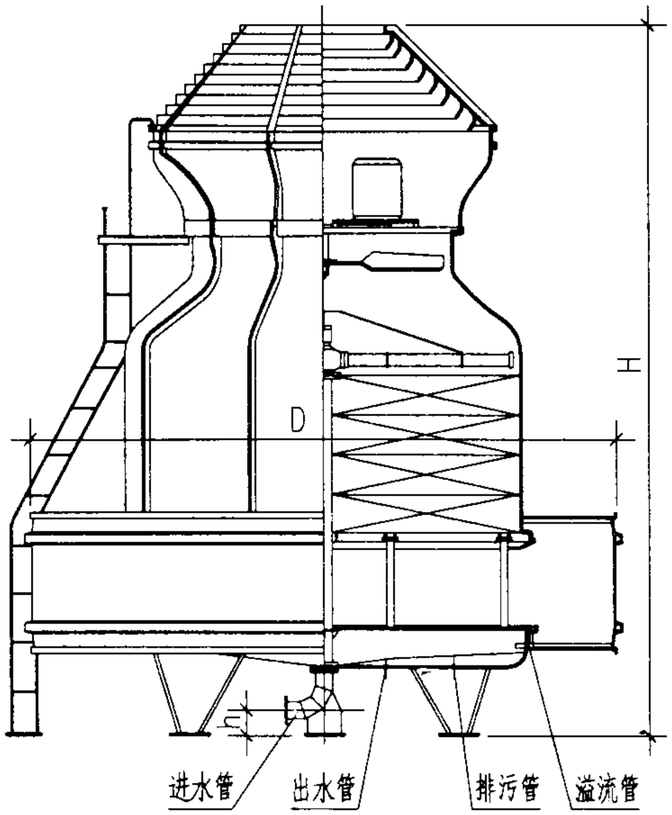

CDBNL$_3$-100~125

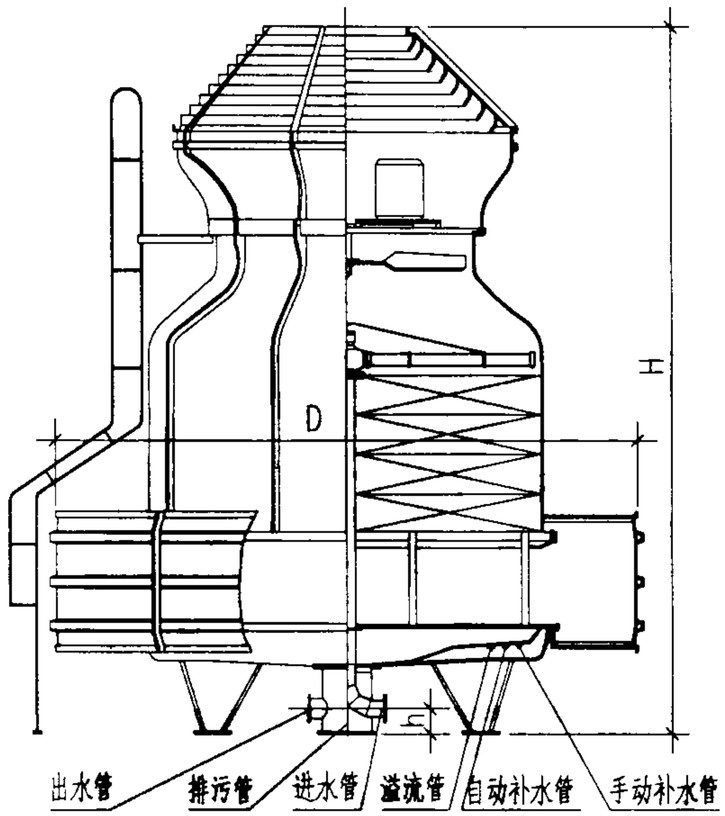

CDBNL$_3$-150~250

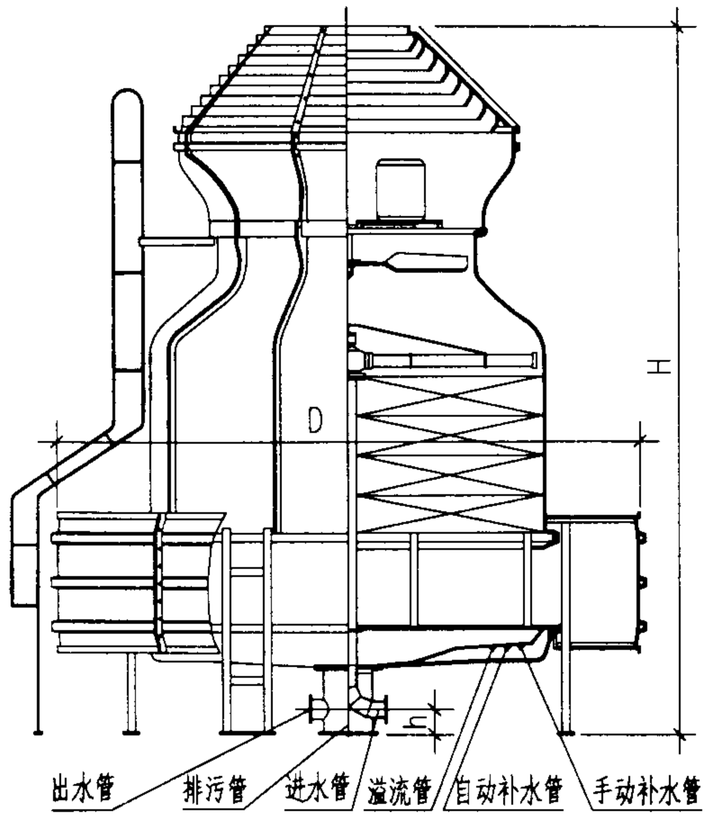

CDBNL$_3$-300~600

外形尺寸表

冷却塔型号		CDBNL3-100	CDBNL3-125	CDBNL3-150	CDBNL3-175	CDBNL3-200	CDBNL3-250	CDBNL3-300	CDBNL3-350	CDBNL3-400	CDBNL3-450	CDBNL3-500	CDBNL3-600
外形尺寸(mm)	外径 D	3900	3900	4600	4600	5700	5700	6400	6400	7400	7400	8200	8200
	高度 H	4440	4690	4765	5015	5194	5444	5713	5963	6269	6519	6890	7390
	h	150	150	200	200	220	220	230	230	230	230	300	300
配管管径DN(mm)	进水管	150	150	200	200	200	200	250	250	250	250	300	300
	出水管	200	200	250	250	250	250	300	300	300	300	350	350
	排污管	40	40	50	50	50	50	50	50	50	50	80	80
	溢水管	40	40	80	80	80	80	80	80	100	100	100	100
	自动补水管	20	20	25	25	32	32	40	40	50	50	50	50
	手动补水管	20	20	25	25	32	32	40	40	50	50	50	50

CDBNL$_3$系列圆形逆流超低噪声玻璃钢冷却塔外形图、外形尺寸表						图集号	02S106
审核	李子南	校对	张志	设计	张家	页	27

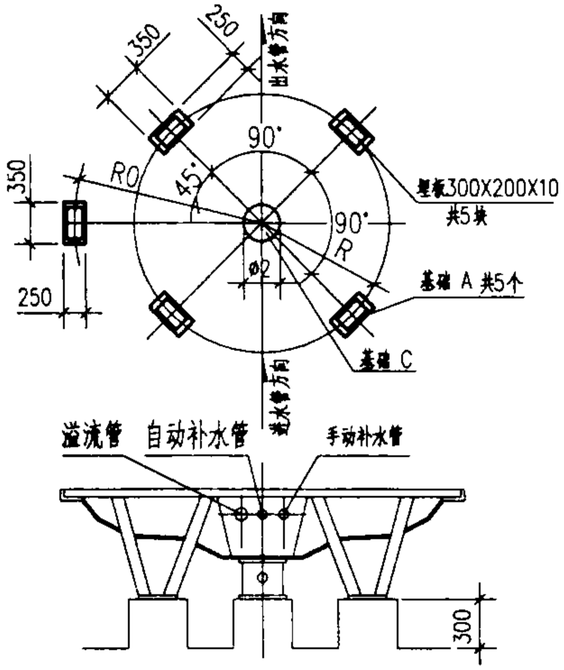

(C)DBNL$_3$-100~125

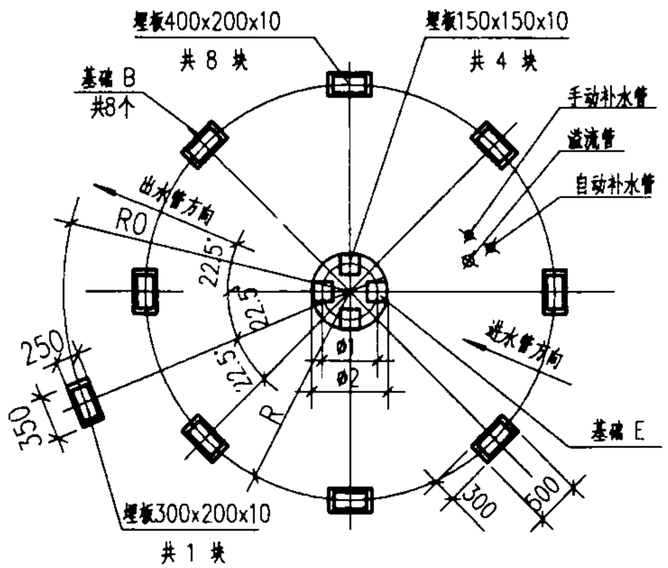

(C)DBNL$_3$-300~600

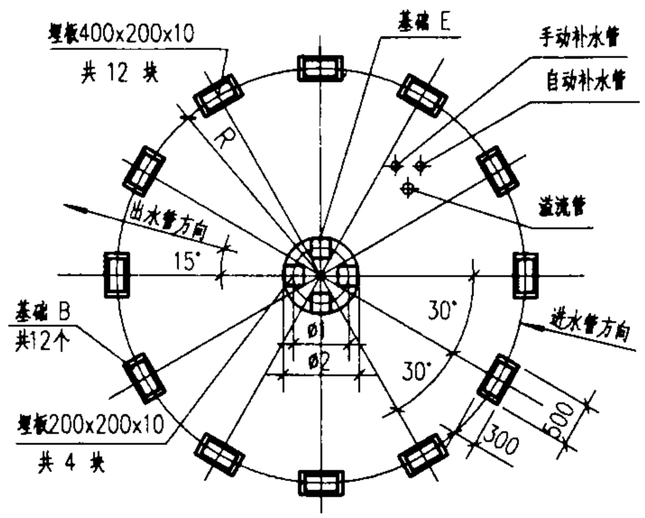

DBNL$_3$-700~1000

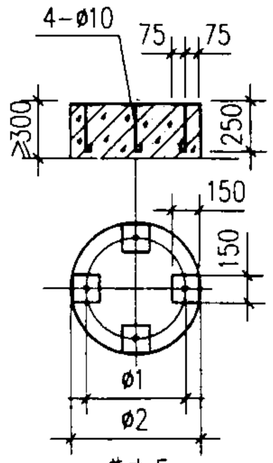

基础 E

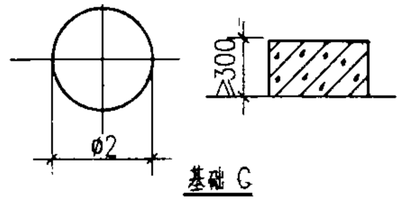

基础 C

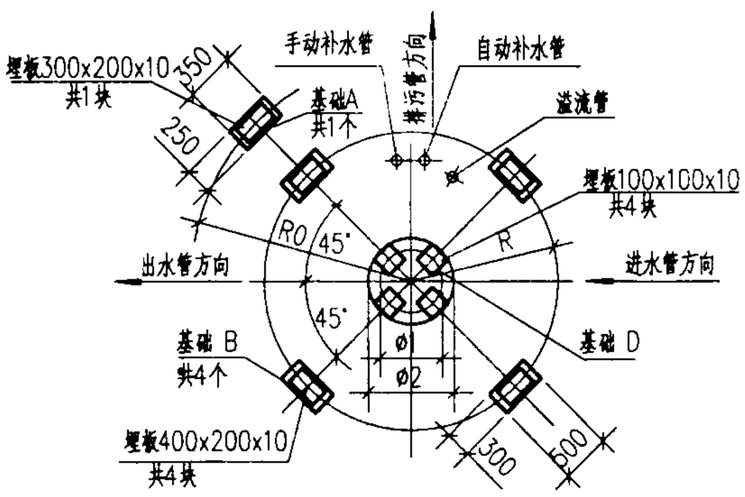

(C)DBNL$_3$-150~175

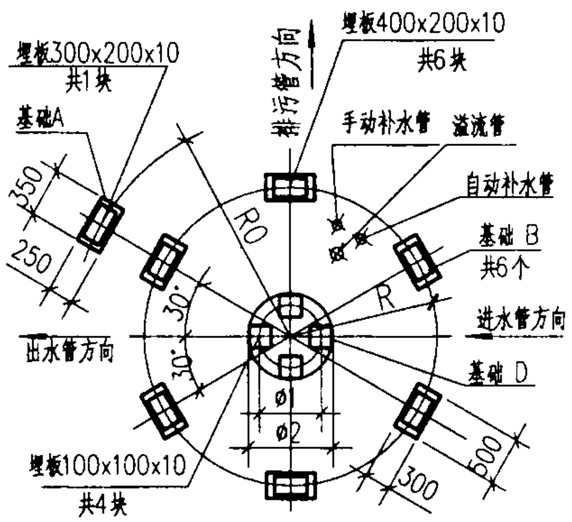

(C)DBNL$_3$-200~250

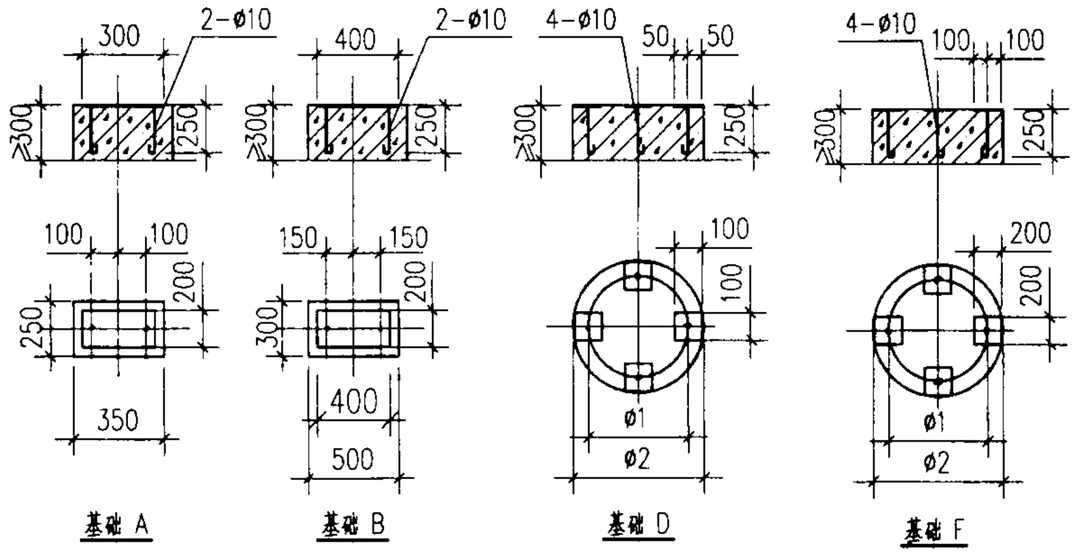

基础 A　基础 B　基础 D　基础 F

说明：

1. R0仅用于CDBNL$_3$型冷却塔。
2. 基础承受荷载为：中间基础为运转重的25%，周边基础为75%。
3. 基础高度300mm不包括建筑物屋面防水及保温层厚度，并可根据需要适当增高。

基础尺寸表

基础尺寸 \ 冷却塔型号	(C)DBNL$_3$-100 (C)DBNL$_3$-125	(C)DBNL$_3$-150 (C)DBNL$_3$-175	(C)DBNL$_3$-200 (C)DBNL$_3$-250	(C)DBNL$_3$-300 (C)DBNL$_3$-350	(C)DBNL$_3$-400 (C)DBNL$_3$-450	(C)DBNL$_3$-500 (C)DBNL$_3$-600	DBNL$_3$-700 DBNL$_3$-800	DBNL$_3$-900 DBNL$_3$-1000
R	1455	1836	2193	2606	3030	3369	3890	4422
R0	2254	2570	2970	3298	3808	4208	—	—
ø1	—	330	380	420	460	540	580	670
ø2	300	450	500	600	640	720	820	900

(C)DBNL$_3$系列圆形逆流(超)低噪声玻璃钢冷却塔基础图、基础尺寸表					图集号	02S106
审核	李宇南	校对	张凯	设计	赤泉	页	28

性 能 参 数 表

冷却塔型号	标准工况冷却水量 (m^3/h)	风机直径 ØXn (mm)	电机功率 (KWXn)	重量 (Kg)		进水压力 (KPa)	标准点噪声 dB(A)
				自重	运转重量		
$DBHZ_2$-100/$CDBHZ_2$-80	100/80	1700x1	3.0x1/2.2x1	1090/1065	2610/2590	33	62.0/57.5
$DBHZ_2$-125/$CDBHZ_2$-100	125/100	1800x1	4.0x1/3.0x1	1250/1220	2820/2790	33	62.5/57.5
$DBHZ_2$-150/$CDBHZ_2$-125	150/125	2000x1	4.0x1/3.0x1	1450/1415	3410/3370	36	62.5/58.0
$DBHZ_2$-175/$CDBHZ_2$-150	175/150	2200x1	5.5x1/4.0x1	1680/1640	3820/3780	36	63.0/59.0
$CDBHZ_2$-175	175	2400x1	5.5x1	2030	4510	39	59.0
$DBHZ_2$-200	200	2400x1	5.5x1	1980	4430	36	64.0
$DBHZ_2$-250/$CDBHZ_2$-200	250/200	1800x2	4.0x2/3.0x2	2480/2430	5620/5570	33	64.0/59.5
$DBHZ_2$-300/$CDBHZ_2$-250	300/250	2000x2	4.0x2/3.0x2	2870/2800	6790/6720	36	64.5/59.5
$CDBHZ_2$-350	350	2400x2	5.5x2	4010	8910	39	61.0
$DBHZ_2$-400	400	2400x2	5.5x2	3950	8870	36	65.5
$DBHZ_2$-450/$CDBHZ_2$-375	450/375	2000x3	4.0x3/3.0x3	4290/4195	10170/10065	36	66.5/61.0
$CDBHZ_2$-400	400	1800x4	3.0x4	4900	10750	33	61.5
$DBHZ_2$-525/$CDBHZ_2$-450	525/450	2200x3	5.5x3/4.0x3	4960/4840	11380/11260	36	67.0/61.5
$CDBHZ_2$-500	500	2000x4	3.0x4	5700	13070	36	62.0
$CDBHZ_2$-525	525	2400x3	5.5x3	5980	13430	39	62.0
$DBHZ_2$-600	500	2400x3	5.5x3	5840	13340	36	67.5
$DBHZ_2$-700/$CDBHZ_2$-600	700/600	2200x4	4.0x4/3.0x4	6600/6460	15160/15040	36	68.0/62.5
$CDBHZ_2$-700	700	2400x4	5.5x4	7770	17250	39	63.5
$DBHZ_2$-800	800	2400x4	5.5x4	7720	17720	36	68.5
$DBHZ_2$-875/$CDBHZ_2$-750	875/750	2200x5	4.0x5/3.0x5	8240/8080	18940/18780	36	69.0/64.5
$CDBHZ_2$-875	875	2400x5	5.5x5	9950	22310	39	65.0
$DBHZ_2$-1000	1000	2400x5	5.5x5	9700	22100	36	70.0

说明:

1. 进水压力指冷却塔与外部管道接管点处所需压力.
2. /左边的数据用于$DBHZ_2$型塔, /右边的数据用于$CDBHZ_2$型塔.
3. 标准点噪声为进风口方向离塔壁水平距离1.13$\sqrt{长X宽}$、高度1.5m处的噪声值。

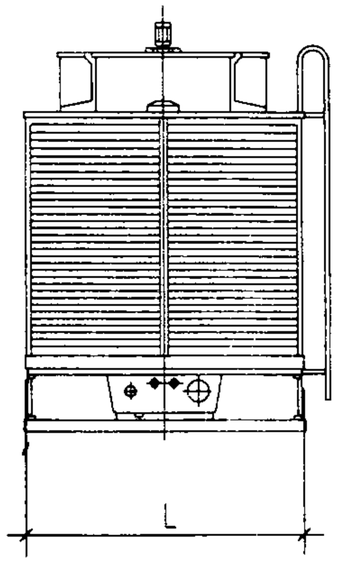

DBHZ$_2$-100~200
CDBHZ$_2$-80~175

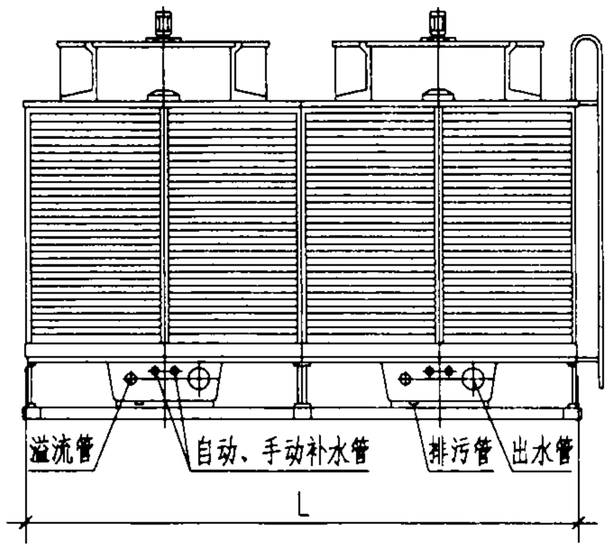

DBHZ$_2$-250~400
CDBHZ$_2$-200~350

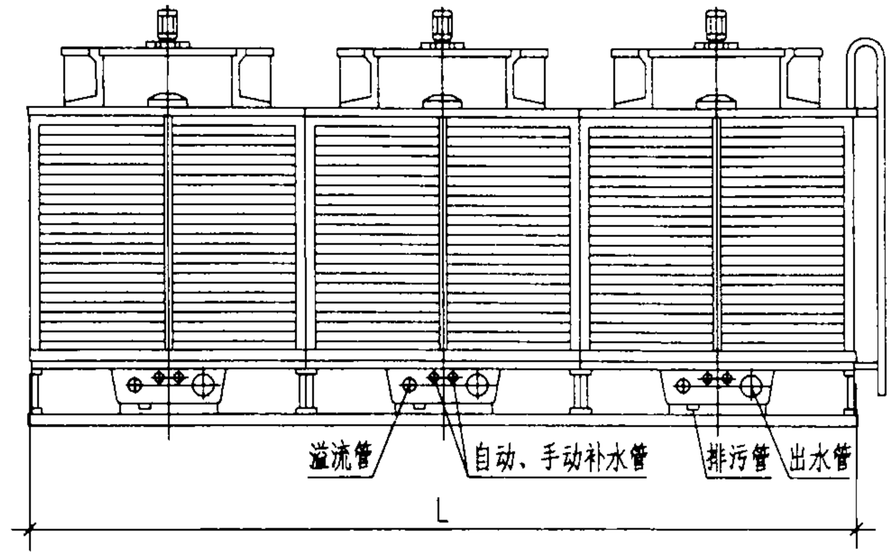

DBHZ$_2$-450~600
CDBHZ$_2$-375~525

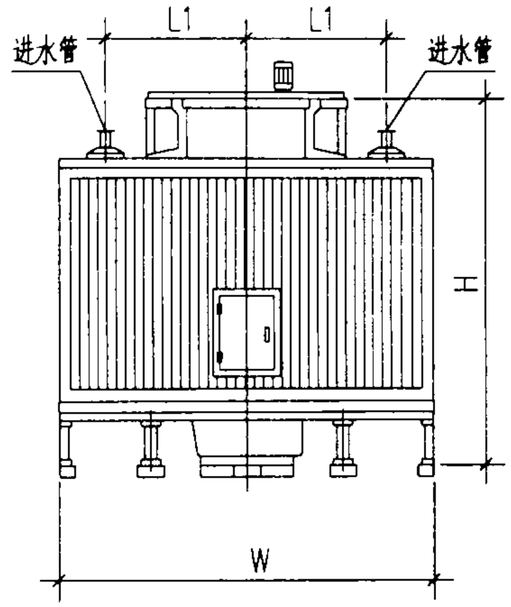

侧向视图
DBHZ$_2$-100~600
CDBHZ$_2$-80~525

外形尺寸表

冷却塔型号		DBHZ$_2$-100 CDBHZ$_2$-80	DBHZ$_2$-125 CDBHZ$_2$-100	DBHZ$_2$-150 CDBHZ$_2$-125	DBHZ$_2$-175 CDBHZ$_2$-150	CDBHZ$_2$-175	DBHZ$_2$-200	DBHZ$_2$-250 CDBHZ$_2$-200	DBHZ$_2$-300 CDBHZ$_2$-250	DBHZ$_2$-350 CDBHZ$_2$-300	CDBHZ$_2$-350	DBHZ$_2$-400	DBHZ$_2$-450 CDBHZ$_2$-375	DBHZ$_2$-525 CDBHZ$_2$-450	CDBHZ$_2$-525	DBHZ$_2$-600
外形尺寸 (mm)	长度 L	1825	2230	2530	2830	3230	3230	4440	5040	5640	6640	6640	7550	8450	9650	9650
	宽度 W	3745	3850	4050	4250	4450	4450	3850	4050	4250	4450	4450	4050	4250	4450	4450
	高度 H	3358	3358	3610	3610	3860	3610	3358	3610	3610	3860	3610	3610	3610	3860	3610
	L1	1362	1415	1515	1615	1715	1715	1415	1515	1615	1715	1715	1515	1615	1715	1715
配管管径 DN (mm)	进水管	100x2	125x2/100x2	125x2	150x2/125x2	150x2	150x2	125x4/100x4	125x4	150x4/125x4	150x4	150x4	125x6	150x6/125x6	150x6	150x6
	出水管	150x1	200x1/150x1	200x1	200x1	200x1	200x1	200x2/150x2	200x2	200x2	200x2	200x2	200x3	200x3	200x3	200x3
	排污管	50x1	50x1	50x1	50x1	50x1	50x1	50x2	50x2	50x2	50x2	50x2	50x3	50x3	50x3	50x3
	溢水管	50x1	50x1	50x1	50x1	50x1	50x1	50x2	50x2	50x2	50x2	50x2	50x3	50x3	50x3	50x3
	自动补水管	25x1	32x1	32x1	32x1	32x1	32x1	32x2	32x2	32x2	32x2	32x2	32x3	32x3	32x3	32x3
	手动补水管	25x1	32x1	32x1	32x1	32x1	32x1	32x2	32x2	32x2	32x2	32x2	32x3	32x3	32x3	32x3

说明：

1. DBHZ$_2$塔型200以上为并联塔，接管尺寸可参见200以下塔型；
2. CDBHZ$_2$塔型175以上为并联塔，接管尺寸可参见175以下塔型；
3. /左边的数据用于DBHZ$_2$型塔，/右边的数据用于CDBHZ$_2$型塔。

(C)DBHZ$_2$系列横流(超)低噪声玻璃钢冷却塔外形图、外形尺寸表(一)				图集号	02S106
审核	李子南	校对	张志江	设计	乔永旭	页	30

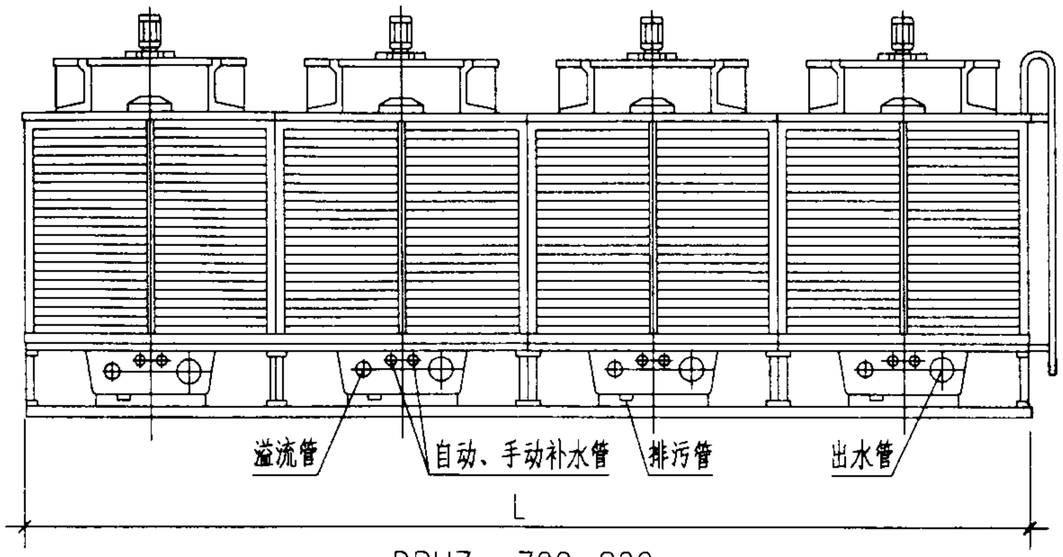

DBHZ$_2$-700~800
CDBHZ$_2$-400~700

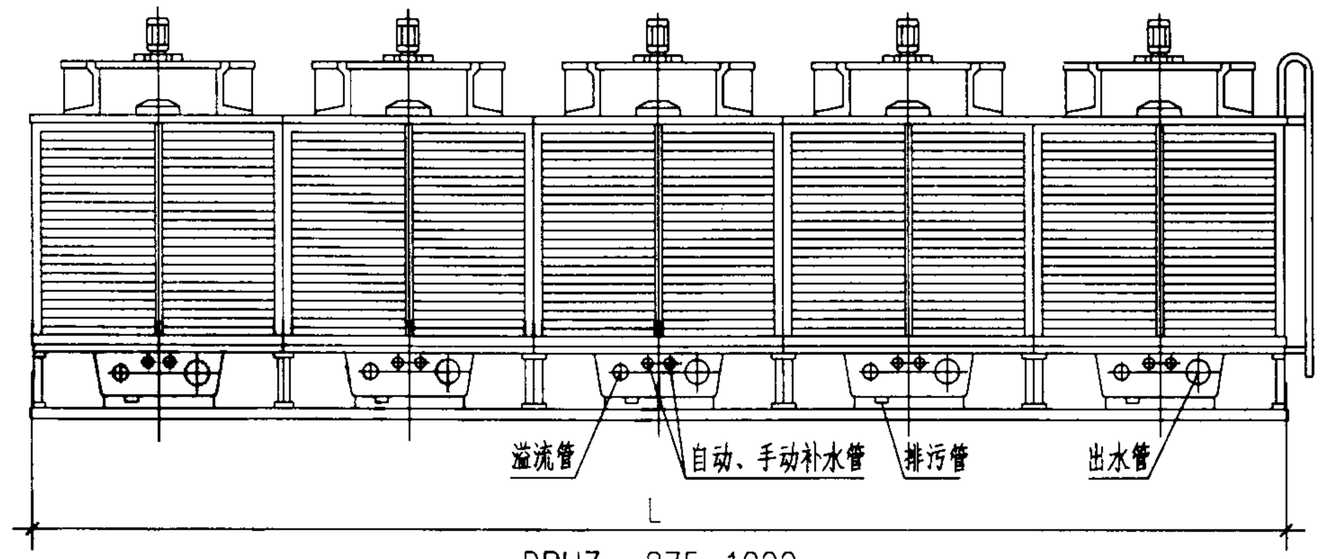

DBHZ$_2$-875~1000
CDBHZ$_2$-750~875

外形尺寸表

冷却塔型号		CDBHZ2-400	CDBHZ2-500	DBHZ2-700 CDBHZ2-600	CDBHZ2-700	DBHZ2-800	DBHZ2-875 CDBHZ2-750	CDBHZ2-875	DBHZ2-1000
外形尺寸(mm)	长度 L	8860	10060	11260	12860	12860	14070	16070	16070
	宽度 W	3850	4250	4250	4450	4450	4250	4450	4450
	高度 H	3358	3610	3610	3860	3610	3610	3860	3610
	L1	1415	1515	1615	1715	1715	1615	1715	1715
配管管径DN(mm)	进水管	100x8	125x8	150x8/125x8	150x8	150x8	125x10/150x10	150x10	150x10
	出水管	150x4	200x4	200x4	200x4	200x4	200x5	200x5	200x5
	排污管	50x4	50x4	50x4	50x4	50x4	50x5	50x5	50x5
	溢水管	50x4	50x4	50x4	50x4	50x4	50x5	50x5	50x5
	自动补水管	32x4	32x4	32x4	32x4	32x4	32x5	32x5	32x5
	手动补水管	32x4	32x4	32x4	32x4	32x4	32x5	32x5	32x5

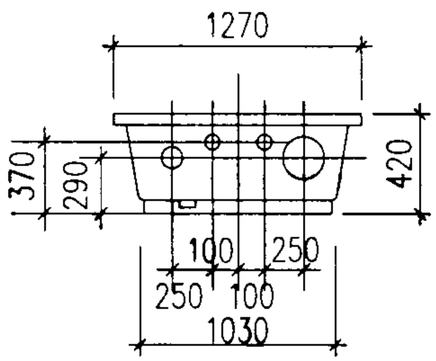

水盘接管图

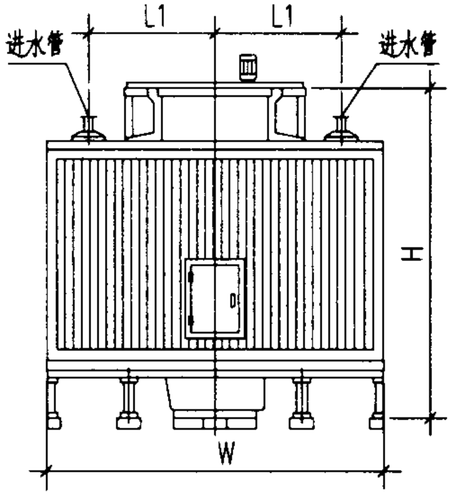

侧向视图
DBHZ$_2$-700~1000
CDBHZ$_2$-400~875

说明：

1. DBHZ$_2$塔型200以上为并联塔，接管尺寸可参见200以下塔型；
2. CDBHZ$_2$塔型175以上为并联塔，接管尺寸可参见175以下塔型；
3. /左边的数据用于DBHZ$_2$型塔，/右边的数据用于CDBHZ$_2$型塔。

(C)DBHZ$_2$系列横流(超)低噪声玻璃钢冷却塔外形图、外形尺寸表(二)						图集号	02S106
审核	李子南	校对	张志礼	设计	张宗礼	页	31

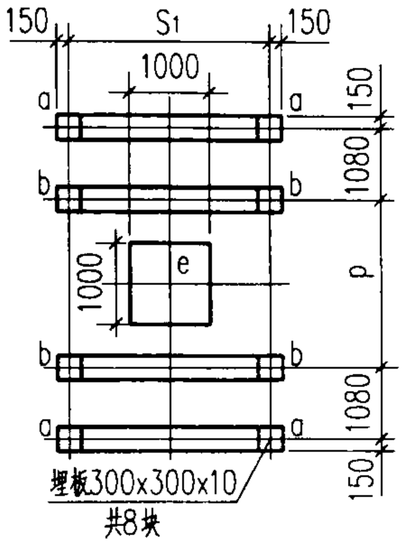

DBHZ$_2$-100~200
CDBHZ$_2$-80~175

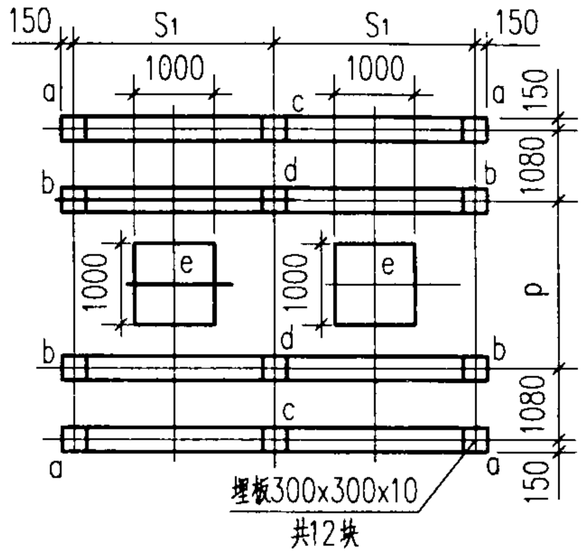

DBHZ$_2$-250~400
CDBHZ$_2$-200~350

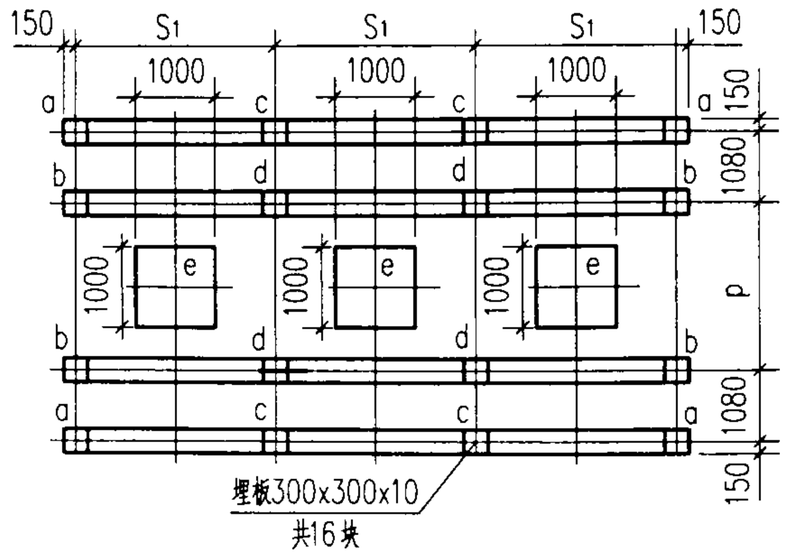

DBHZ$_2$-450~600
CDBHZ$_2$-375~525

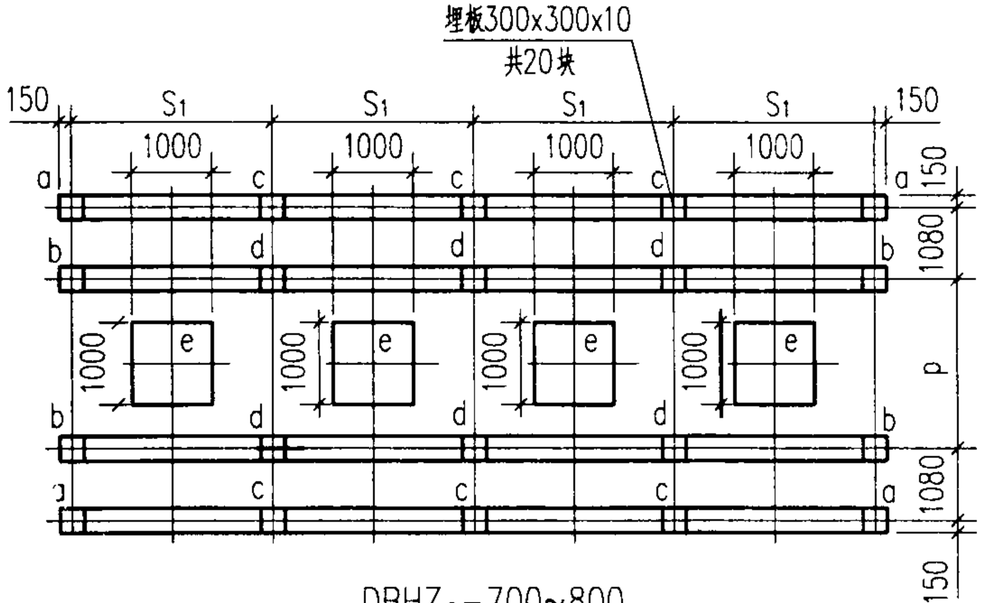

DBHZ$_2$-700~800
CDBHZ$_2$-400~700

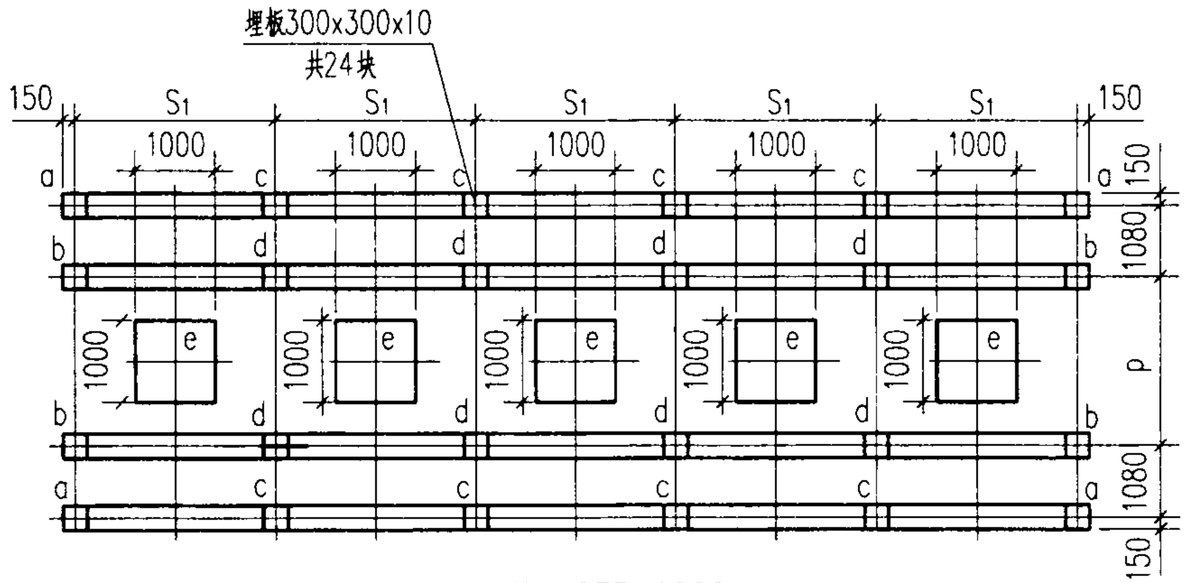

DBHZ$_2$-875~1000
CDBHZ$_2$-750~875

(C)DBHZ$_2$系列横流(超)低噪声玻璃钢冷却塔基础布置图				图集号	02S106
审核	李子南	校对	张[illegible]	设计	杨[illegible]	页	32

基 础 数 据 表

冷却塔型号		DBHZ2-100 CDBHZ2-80	DBHZ2-125 CDBHZ2-100	DBHZ2-150 CDBHZ2-125	DBHZ2-175 CDBHZ2-150	CDBHZ2 -175	DBHZ2 -200	DBHZ2-250 CDBHZ2-200	DBHZ2-300 CDBHZ2-250	DBHZ2-350 CDBHZ2-300	CDBHZ2 -350	DBHZ2 -400	DBHZ2-450 CDBHZ2-375	DBHZ2-525 CDBHZ2-450	CDBHZ2 -525	DBHZ2 -600
基础尺寸 (mm)	S_1	1815	2210	2510	2810	3210	3210	2210	2510	2810	3210	3210	2510	2810	3210	3210
	p	1365	1470	1670	1870	2070	2070	1470	1670	1870	2070	2070	1670	1870	2070	2070
基础荷载 (KN)	a	2.6	2.9	3.4	3.6	4.5	4.3	2.9	3.4	3.6	4.5	4.3	3.4	3.6	4.5	4.3
	b	3.6	4.0	4.9	5.4	6.5	6.3	4.0	4.9	5.4	6.5	6.3	4.9	5.4	6.5	6.3
	c	—	—	—	—	—	—	5.8	6.8	7.2	9.0	8.6	6.8	7.2	9.0	8.6
	d	—	—	—	—	—	—	8.0	9.8	10.8	13.0	12.6	9.8	10.8	13.0	12.6
	e	6.0	7.0	7.0	7.0	7.0	7.0	7.0	7.0	7.0	7.0	7.0	7.0	7.0	7.0	7.0

基 础 数 据 表

冷却塔型号		CDBHZ2 -400	CDBHZ2 -500	DBHZ2-700 CDBHZ2-600	CDBHZ2 -700	DBHZ2 -800	DBHZ2-875 CDBHZ2-750	CDBHZ2 -875	DBHZ2 -1000
基础尺寸 (mm)	S_1	2210	2510	2810	3210	3210	2810	3210	3210
	p	1470	1670	1870	2070	2070	1870	2070	2070
基础荷载 (KN)	a	2.9	3.4	3.6	4.5	4.3	3.6	4.5	4.3
	b	4.0	4.9	5.4	6.5	6.3	5.4	6.5	6.3
	c	5.8	6.8	7.2	9.0	8.6	7.2	9.0	8.6
	d	8.0	9.8	10.8	13.0	12.6	10.8	13.0	12.6
	e	7.0	7.0	7.0	7.0	7.0	7.0	7.0	7.0

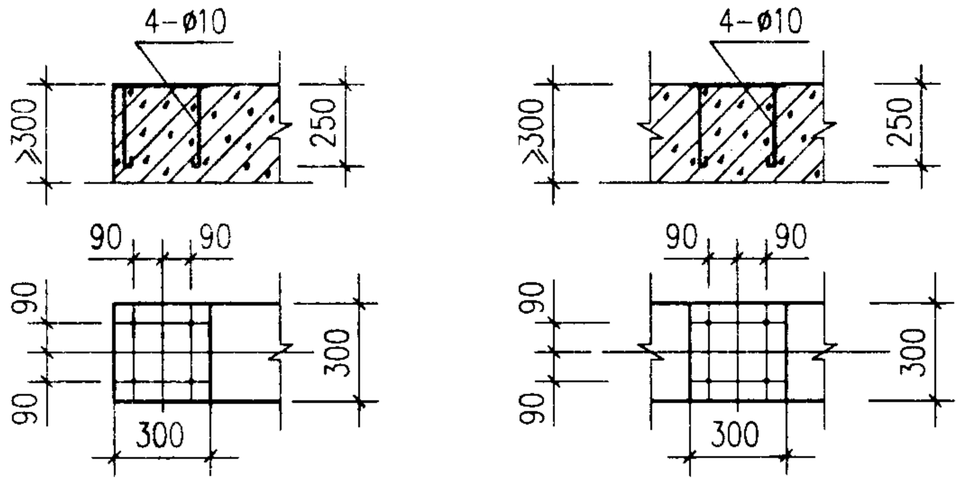

基础 a,b　　基础 c,d

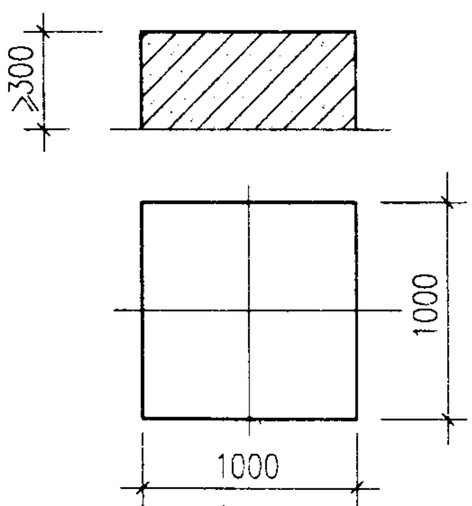

基础 e

说明：

1. 基础高度不小于300mm，该高度不包括屋面防水及保温层厚度。
2. 基础e无埋板。

(C)DBHZ2系列横流(超)低噪声玻璃钢冷却塔基础大样图、基础数据表						图集号	02S106
审核	李子国	校对	[illegible]	设计	[illegible]	页	33

性能参数表

冷却塔型号	标准工况冷却水量 (m^3/h)	风机直径 Øxn (mm)	电机功率 (KWxn)	重量 (Kg)		进水压力 (KPa)	标准点噪声 dB(A)
				自重	运转重量		
$HBLD_2$-300/$HBLCD_2$-250	300/250	2800x1	7.5x1/5.5x1	3360/3380	5320/5260	46	64.5/60.5
$HBLD_2$-350/$HBLCD_2$-300	350/300	3000x1	11x1/7.5x1	3540/3560	5920/5870	46	65.0/61.0
$HBLD_2$-400/$HBLCD_2$-350	400/350	3200x1	11x1/7.5x1	3830/3870	6640/6580	51	65.5/61.5
$HBLD_2$-450/$HBLCD_2$-400	450/400	3400x1	15x1/11x1	4100/4140	7470/7400	51	66.5/62.0
$HBLD_2$-500/$HBLCD_2$-450	500/450	3800x1	15x1/11x1	4840/4870	8800/8720	51	67.0/62.0
$HBLD_2$-600/$HBLCD_2$-500	600/500	2800x2	7.5x2/5.5x2	6590/6630	10640/10520	46	67.5/62.5
$HBLD_2$-700/$HBLCD_2$-600	700/600	3000x2	11x2/7.5x2	7060/7090	11840/11740	46	67.5/62.5
$HBLD_2$-800/$HBLCD_2$-700	800/700	3200x2	11x2/7.5x2	7610/7660	13280/13160	51	68.0/63.0
$HBLD_2$-900/$HBLCD_2$-800	900/800	3400x2	15x2/11x2	8140/8230	14950/14800	51	69.0/64.0
$HBLD_2$-1000/$HBLCD_2$-900	1000/900	3800x2	15x2/11x2	9630/9700	17600/17440	51	69.5/64.5

说明:

1. 进水压力指冷却塔与外部管道接管点处所需压力。
2. /左边的数据用于$HBLD_2$型塔，/右边的数据用于$HBLCD_2$型塔。
3. 标准点噪声为进风口方向离塔壁水平距离1.13 $\sqrt{k}$x宽、高度1.5m处的噪声值。

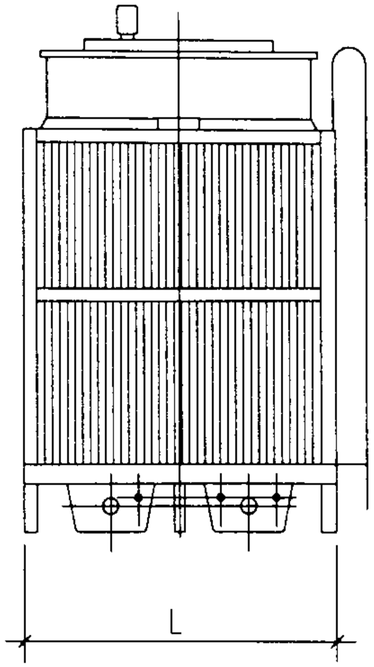

HBLD$_2$-300~500
HBLCD$_2$-250~450

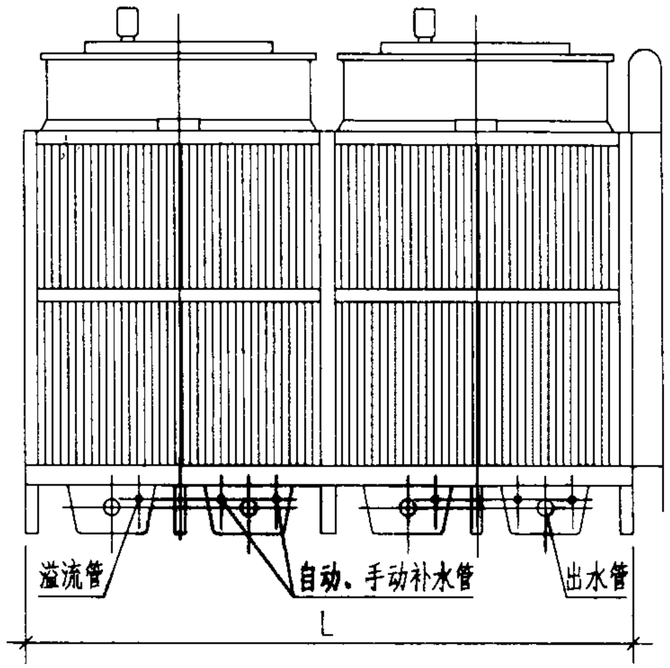

HBLD$_2$-600~1000
HBLCD$_2$-500~900

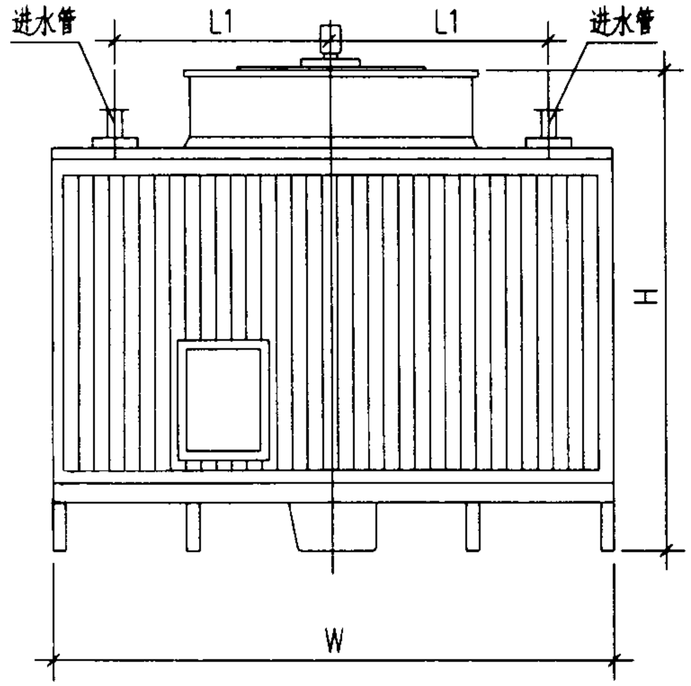

HBLD$_2$-300~1000
HBLCD$_2$-250~900

外形尺寸表

冷却塔型号		HBLD2-300 HBLCD2-250	HBLD2-350 HBLCD2-300	HBLD2-400 HBLCD2-350	HBLD2-450 HBLCD2-400	HBLD2-500 HBLCD2-450	HBLD2-600 HBLCD2-500	HBLD2-700 HBLCD2-600	HBLD2-800 HBLCD2-700	HBLD2-900 HBLCD2-800	HBLD2-1000 HBLCD2-900
外形尺寸(mm)	长度 L	3210	3510	3500	3810	4400	6420	7020	7000	7620	8800
	宽度 W	5830	6030	6340	6460	6880	5830	6030	6340	6460	6880
	高度 H	4437/5237	4437/5337	4939/5939	4939/6039	4939/6139	4437/5237	4437/5337	4939/5939	4939/6039	4939/6139
配管管径DN(mm)	进水管	200x2	200x2	200x2	200x2	250x2	200x4	200x4	200x4	200x4	250x4
	出水管	200x2	200x2	250x2	250x2	250x2	200x4	200x4	250x4	250x4	250x4
	排污管	50x2	50x2	50x2	50x2	50x2	50x4	50x4	50x4	50x4	50x4
	溢水管	80x1	80x1	100x1	100x1	100x1	80x2	80x2	100x2	100x2	100x2
	自动补水管	40x1	40x1	50x1	50x1	50x1	40x2	40x2	50x2	50x2	50x2
	手动补水管	40x1	40x1	50x1	50x1	50x1	40x2	40x2	50x2	50x2	50x2
接管尺寸 T		1410	1510	1510	1610	1806	1410	1510	1510	1610	1806
接管尺寸 L1		2205	2305	2460	2520	2730	2205	2305	2460	2520	2730

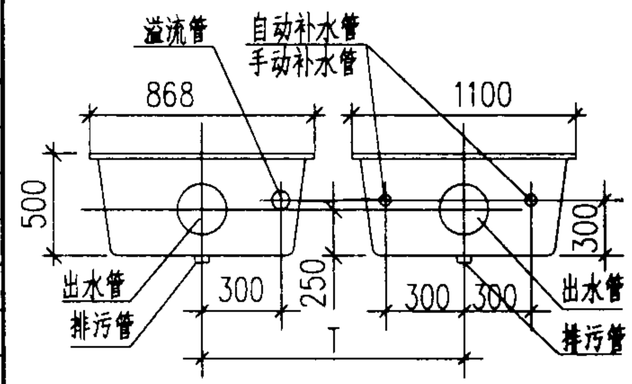

水盘接管图

说明：

1. /左边的数据用于HBLD$_2$型塔，/右边的数据用于HBLCD$_2$型塔。

HBL(C)D$_2$系列横流(超)低噪声玻璃钢冷却塔外形图、外形尺寸表					图集号	02S106
审核	李子南	校对	沈[illegible]	设计	乔[illegible]	页 35

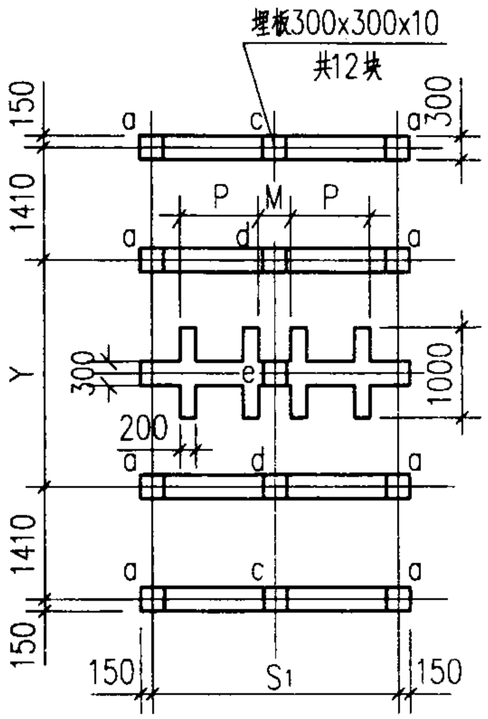

HBLD₂-300~500
HBLCD₂-250~450

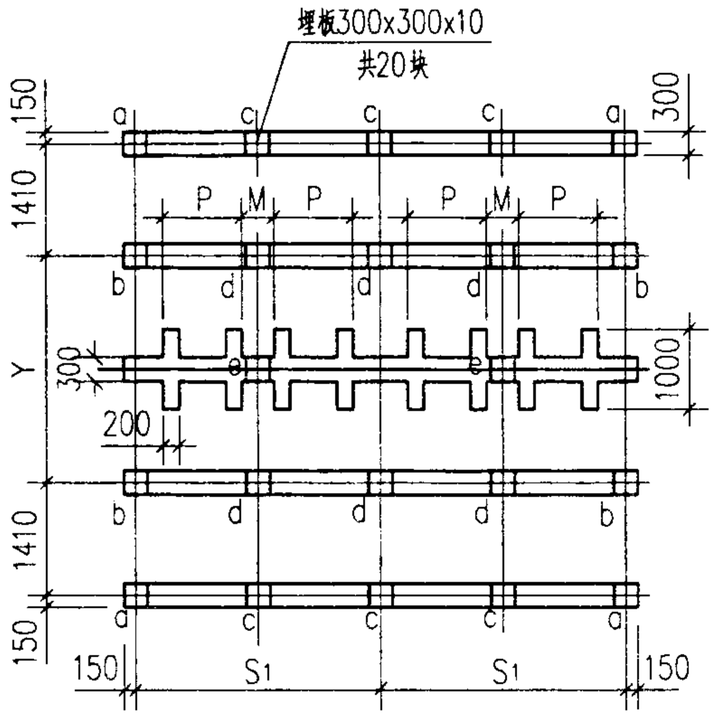

HBLD₂-600~1000
HBLCD₂-500~900

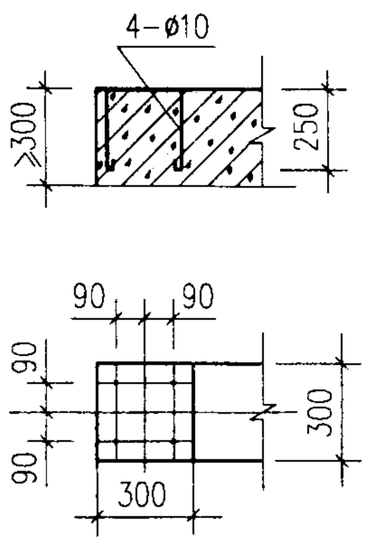

基础 a,b

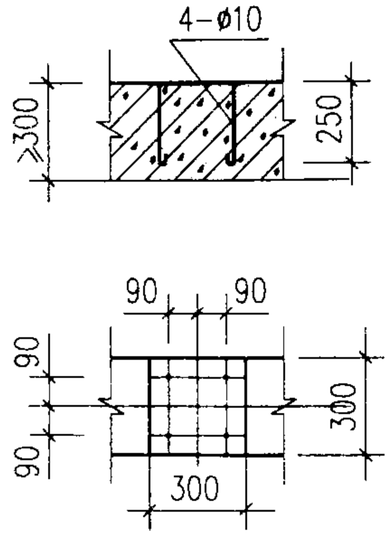

基础 c,d

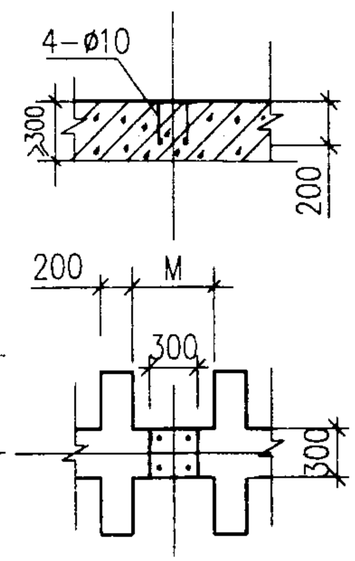

基础 e 详图

基 础 数 据 表

冷却塔型号		HBLD₂-300 HBLCD₂-250	HBLD₂-350 HBLCD₂-300	HBLD₂-400 HBLCD₂-350	HBLD₂-450 HBLCD₂-400	HBLD₂-500 HBLCD₂-450	HBLD₂-600 HBLCD₂-500	HBLD₂-700 HBLCD₂-600	HBLD₂-800 HBLCD₂-700	HBLD₂-900 HBLCD₂-800	HBLD₂-1000 HBLCD₂-900
基础尺寸(mm)	S1	3210	3510	3500	3810	4400	3210	3510	3500	3810	4400
	Y	2810	3010	3320	3440	3860	2810	3010	3320	3440	3860
	M	510	610	510	610	806	510	610	510	610	806
	P	900	900	1000	1000	1000	900	900	1000	1000	1000
基础荷载(KN)	a	2.6	3.0	3.5	4.0	4.8	2.6	3.0	3.5	4.0	4.8
	b	3.9	4.5	4.8	6.0	6.2	3.9	4.5	4.8	6.0	6.2
	c	5.2	6.0	7.0	8.0	9.6	5.2	6.0	7.0	8.0	9.6
	d	7.8	9.0	9.6	12.0	12.4	7.8	9.0	9.6	12.0	12.4
	e	14.0	14.0	14.0	14.0	14.0	14.0	14.0	14.0	14.0	14.0

说明：

1. 基础高度不小于300mm，该高度不包括屋面防水及保温层厚度。
2. HBLD2-300.350型塔及HBLCD2-250.300型塔基础e无埋板。

HBL(C)D₂系列横流(超)低噪声玻璃钢冷却塔基础图、基础数据表					图集号	02S106
审核	李予南	校对	张[illegible]	设计	布[illegible]	页	36

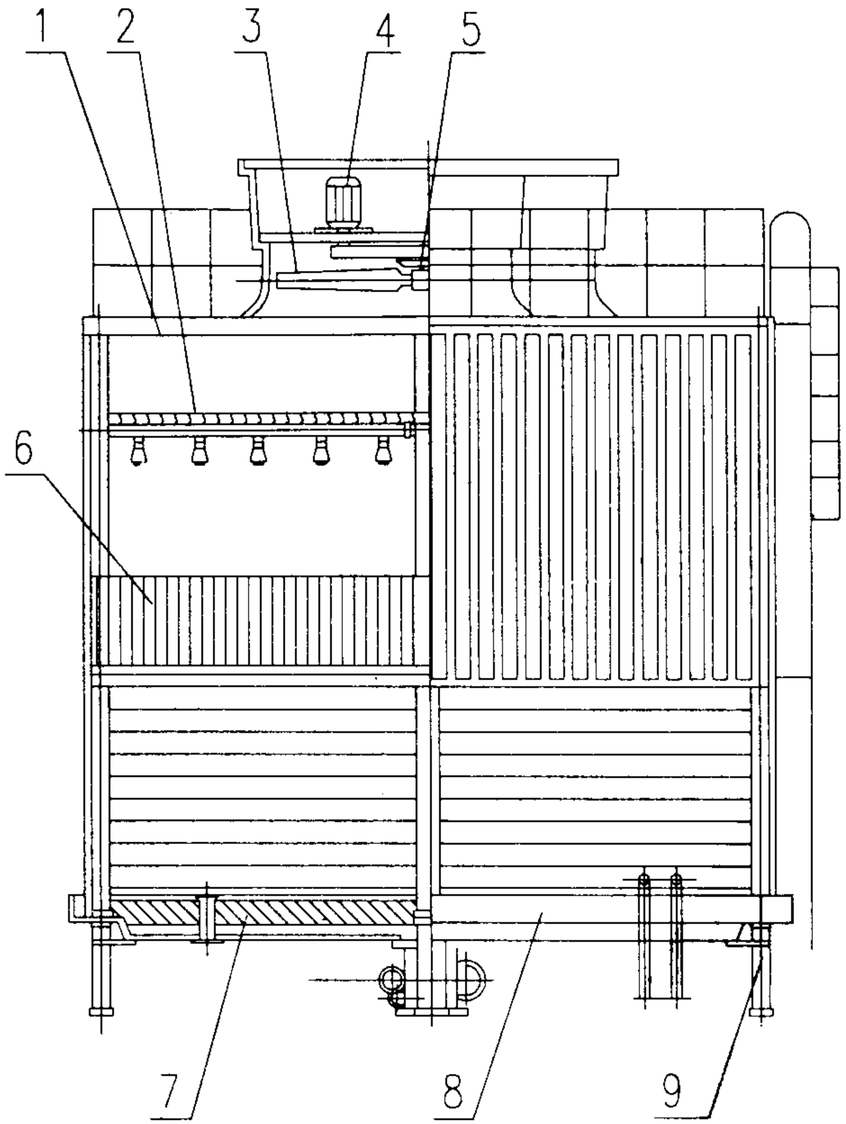

1.检修平台　2.布水及收水装置　3.风机　4.电机

5.减速装置 6.淋水填料 7.降噪垫 8.下塔盘 9.钢架

性能参数表

冷却塔型号	标准工况冷却水量 (m^3/h)	风机直径 (mm)	电机功率 (KW)	重量 (Kg)		进水压力 (KPa)	标准点噪声 dB(A)
				自重	运转重量		
DFNDP-100/DFNGP-100	100	1800	3.0	2160/2500	3180/4800	62	60.0
DFNDP-150/DFNGP-150	150	2400	4.0	2700/3010	3800/6250	63	60.0
DFNDP-200/DFNGP-200	200	2800	5.5	3550/4440	5180/8660	65	61.0
DFNDP-300/DFNGP-300	300	3400	7.5	5040/5910	7390/12000	58	61.5
DFNDP-400/DFNGP-400	400	3800	11	6100/6960	9100/14600	60	63.0
DFNDP-500/DFNGP-500	500	3800	15	7580/8640	11300/17900	64	64.0
DFNDP-600/DFNGP-600	600	4200	15	8200/9810	12800/21600	65	64.5
DFNDP-750/DFNGP-750	750	4200	22	9300/11300	15200/26300	68	66.0
DFNDP-900/DFNGP-900	900	4700	30	14200/14600	21000/32100	70	67.0
DFNDP-1050/DFNGP-1050	1050	4700	30	15800/17400	23600/37900	70	68.0

说明:

1.DFNDP为浅水型集水盘、DFNGP为深水型集水盘。

2.进水压力指冷却塔与外部管道接管点处所需压力。

3./左边的数据用于DFNDP型，/右边的数据用于DFNGP型。

4.DFNDP-500~1050,DFNGP-500~1050型冷却塔电机外置。

5.标准点噪声为进风口方向离塔壁水平距离1.13 $\sqrt{长 \times 宽}$、高度1.5m处的噪声值。

DFNDP、DFNGP系列方形逆流低噪声玻璃钢冷却塔构造图、性能参数表					图集号	02S106
审核	李宗南	校对	张[illegible]	设计	乔[illegible]	页	37

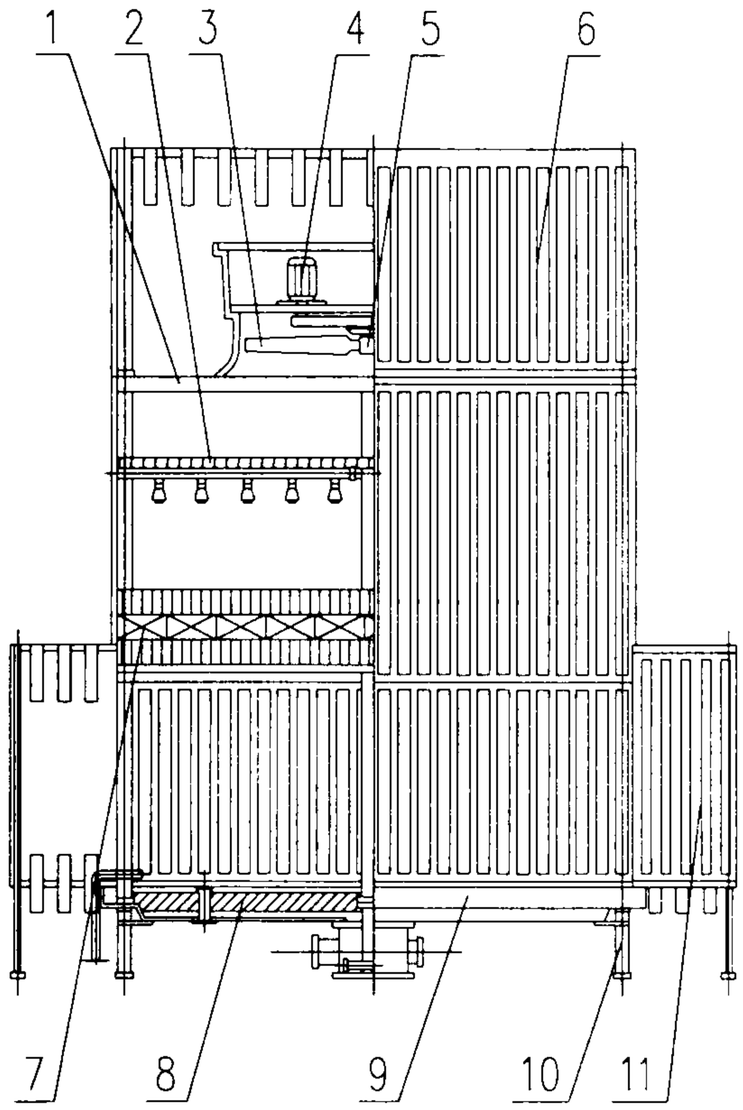

1.检修平台 2.布水及收水装置 3.风机 4.电机 5.减速装置
6.出风口吸声屏 7.淋水填料 8.降噪垫 9.下塔盘 10.钢架
11.进风口吸声屏

冷却塔性能参数表

冷却塔型号	标准工况冷却水量 (m^3/h)	风机直径 (mm)	电机功率 (kW)	重量 (kg)		进水压力 (kPa)	标准点噪声 dB(A)
				自重	运转重量		
CDFNDP-100/CDFNGP-100	100	1800	3.0	2700/3070	3650/5320	62	57.0
CDFNDP-150/CDFNGP-150	150	2100	5.5	3500/3700	4210/6950	63	57.5
CDFNDP-200/CDFNGP-200	200	2800	5.5	4360/5340	5890/9560	65	58.5
CDFNDP-300/CDFNGP-300	300	3400	7.5	5990/6960	8350/13500	58	59.5
CDFNDP-400/CDFNGP-400	400	3800	11	7250/8250	10200/15900	60	61.0
CDFNDP-500/CDFNGP-500	500	3800	15	8930/10200	12700/19500	64	61.5
CDFNDP-600/CDFNGP-600	600	4200	15	10100/11800	14700/23600	65	62.0
CDFNDP-750/CDFNGP-750	750	4200	22	11300/13700	17200/28700	68	63.0
CDFNDP-900/CDFNGP-900	900	4700	30	16600/17200	24200/35700	70	64.0
CDFNDP-1050/CDFNGP-1050	1050	4700	30	18600/21100	26400/41100	70	65.0

说明：

1. CDFNDP为浅水型集水盘，CDFNGP为深水型集水盘；
2. 进水压力指冷却塔与外部管道接管点处所需压力；
3. /左边的数据用于CDFNDP型，/右边的数据用于CDFNGP型。
4. CDFNDP-500~1050，CDFNGP-500~1050型冷却塔电机外置；
5. 标准点噪声为进风口方向离塔壁水平距离1.13 $\sqrt{长X宽}$，高度1.5米处的噪声值。

CDFNDP、CDFNGP系列方形逆流超低噪声玻璃钢冷却塔构造图、性能参数表						图集号	02S106
审核	李[illegible]	校对	[illegible]	设计	[illegible]	页	38

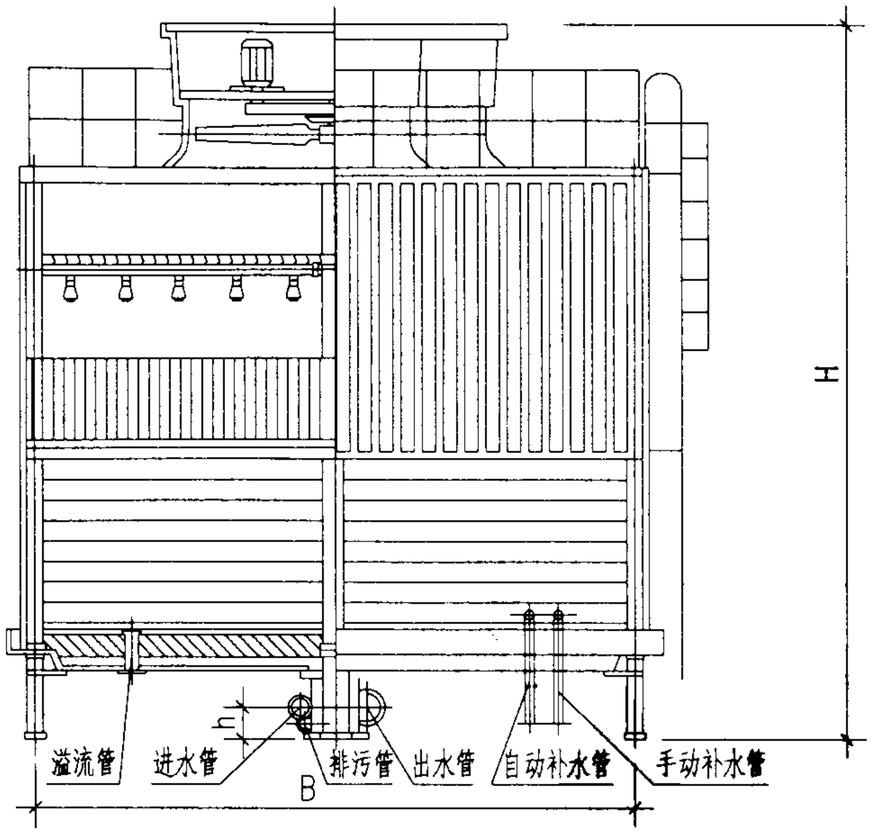

DFNDP-100~400,DFNGP-100~400

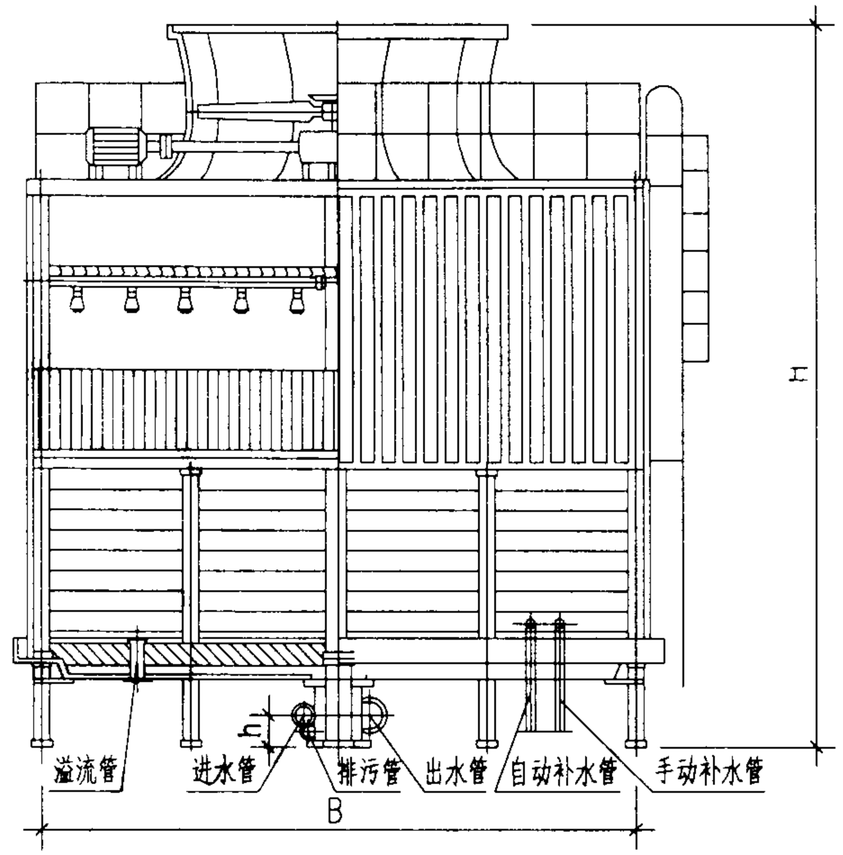

DFNDP-500~1050,DFNGP-500~1050

外形尺寸表

冷却塔型号		DFNDP-100	DFNDP-150	DFNDP-200	DFNDP-300	DFNDP-400	DFNDP-500	DFNDP-600	DFNDP-750	DFNDP-900	DFNDP-1050	DFNGP-100	DFNGP-150	DFNGP-200	DFNGP-300	DFNGP-400	DFNGP-500	DFNGP-600	DFNGP-750	DFNGP-900	DFNGP-1050
外形尺寸(mm)	宽度 B	2600	3100	3600	4300	4800	5300	6000	6800	7300	7800	2600	3100	3600	4300	4800	5300	6000	6800	7300	7800
	高度 H	4890	4970	5460	5690	6040	6700	6980	7290	7900	8100	5190	5270	5760	5990	6340	7000	7280	7590	8200	8400
	h	180	210	210	240	270	300	320	320	350	350	180	210	210	240	270	300	320	320	350	350
配管管径DN(mm)	进水管	150	200	200	250	300	300	350	350	400	450	150	200	200	250	300	300	350	350	400	450
	出水管	200	250	250	300	350	400	450	450	500	500	200	250	250	300	350	400	450	450	500	500
	排污管	50	50	50	50	50	50	50	50	50	50	50	50	50	50	50	50	50	50	50	50
	溢水管	50	50	80	80	100	100	100	100	125	125	50	50	80	80	100	100	100	100	125	125
	自动补水管	32	32	40	40	50	50	70	70	80	80	32	32	40	40	50	50	70	70	80	80
	手动补水管	32	32	40	40	50	50	70	70	80	80	32	32	40	40	50	50	70	70	80	80

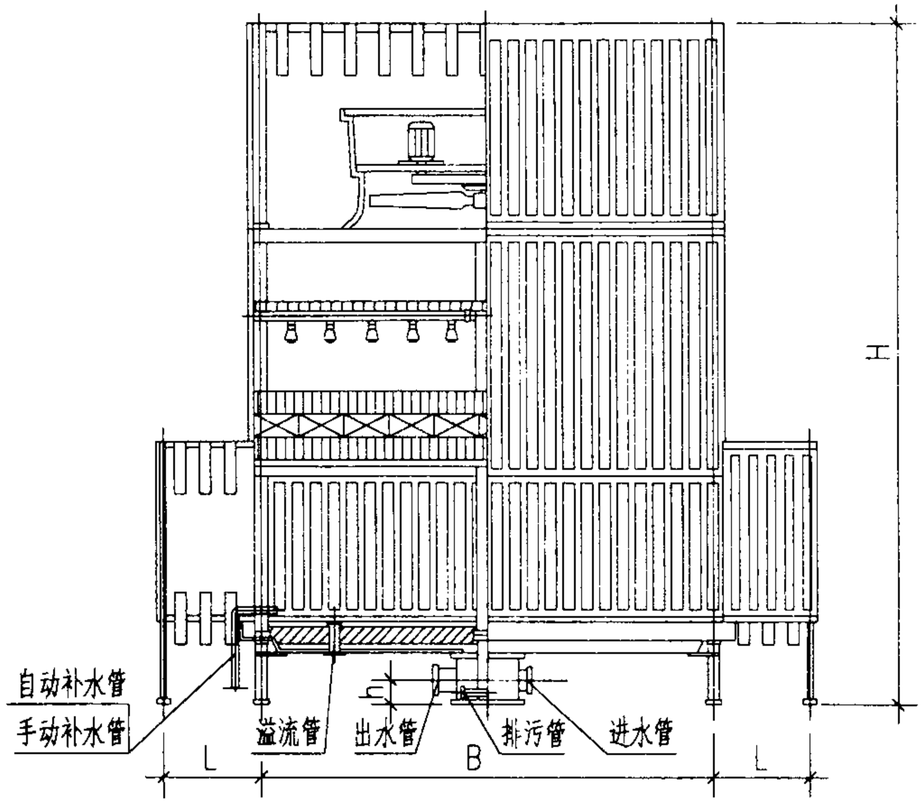

CDFNDP-100~400,CDFNGP-100~400

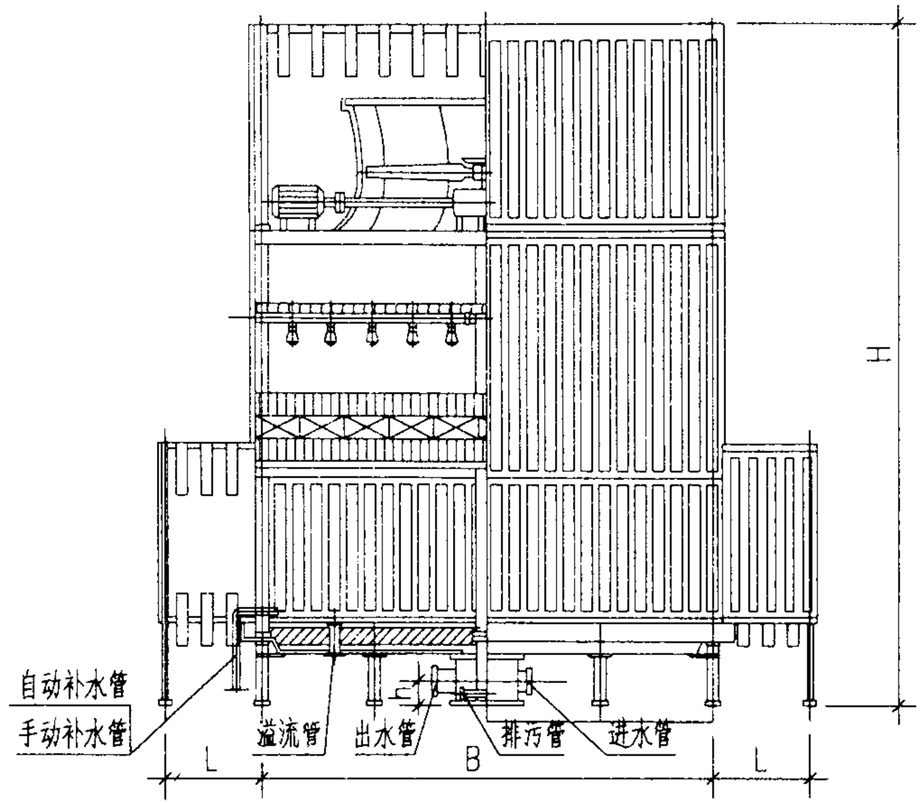

CDFNDP-500~1050,CDFNGP-500~1050

外形尺寸表

冷却塔型号		CDFNDP-100	CDFNDP-150	CDFNDP-200	CDFNDP-300	CDFNDP-400	CDFNDP-500	CDFNDP-600	CDFNDP-750	CDFNDP-900	CDFNDP-1050	CDFNGP-100	CDFNGP-150	CDFNGP-200	CDFNGP-300	CDFNGP-400	CDFNGP-500	CDFNGP-600	CDFNGP-750	CDFNGP-900	CDFNGP-1050
外形尺寸(mm)	宽度 B	2600	3100	3600	4300	4800	5300	6000	6800	7300	7800	2600	3100	3600	4300	4800	5300	6000	6800	7300	7800
	高度 H	5390	5470	6810	7040	7390	7700	7980	8290	8600	8800	5690	5770	7110	7340	7690	8000	8280	8590	8900	9100
	L	550	650	750	850	920	1000	1100	1220	1340	1420	550	650	750	850	920	1000	1100	1220	1340	1420
	h	180	210	210	240	270	300	320	320	350	350	180	210	210	240	270	300	320	320	350	350
配管管径DN(mm)	进水管	150	200	200	250	300	300	350	350	400	450	150	200	200	250	300	300	350	350	400	450
	出水管	200	250	250	300	350	400	450	450	500	500	200	250	250	300	350	400	450	450	500	500
	排污管	50	50	50	50	50	50	50	50	50	50	50	50	50	50	50	50	50	50	50	50
	溢水管	50	50	80	80	100	100	100	100	125	125	50	50	80	80	100	100	100	100	125	125
	自动补水管	32	32	40	40	50	50	70	70	80	80	32	32	40	40	50	50	70	70	80	80
	手动补水管	32	32	40	40	50	50	70	70	80	80	32	32	40	40	50	50	70	70	80	80

CDFNDP、CDFNGP系列方形逆流超低噪声玻璃钢冷却塔外形图、外形尺寸表						图集号	02S106
审核	李子南	校对	张在江	设计	乔冬冬	页	40

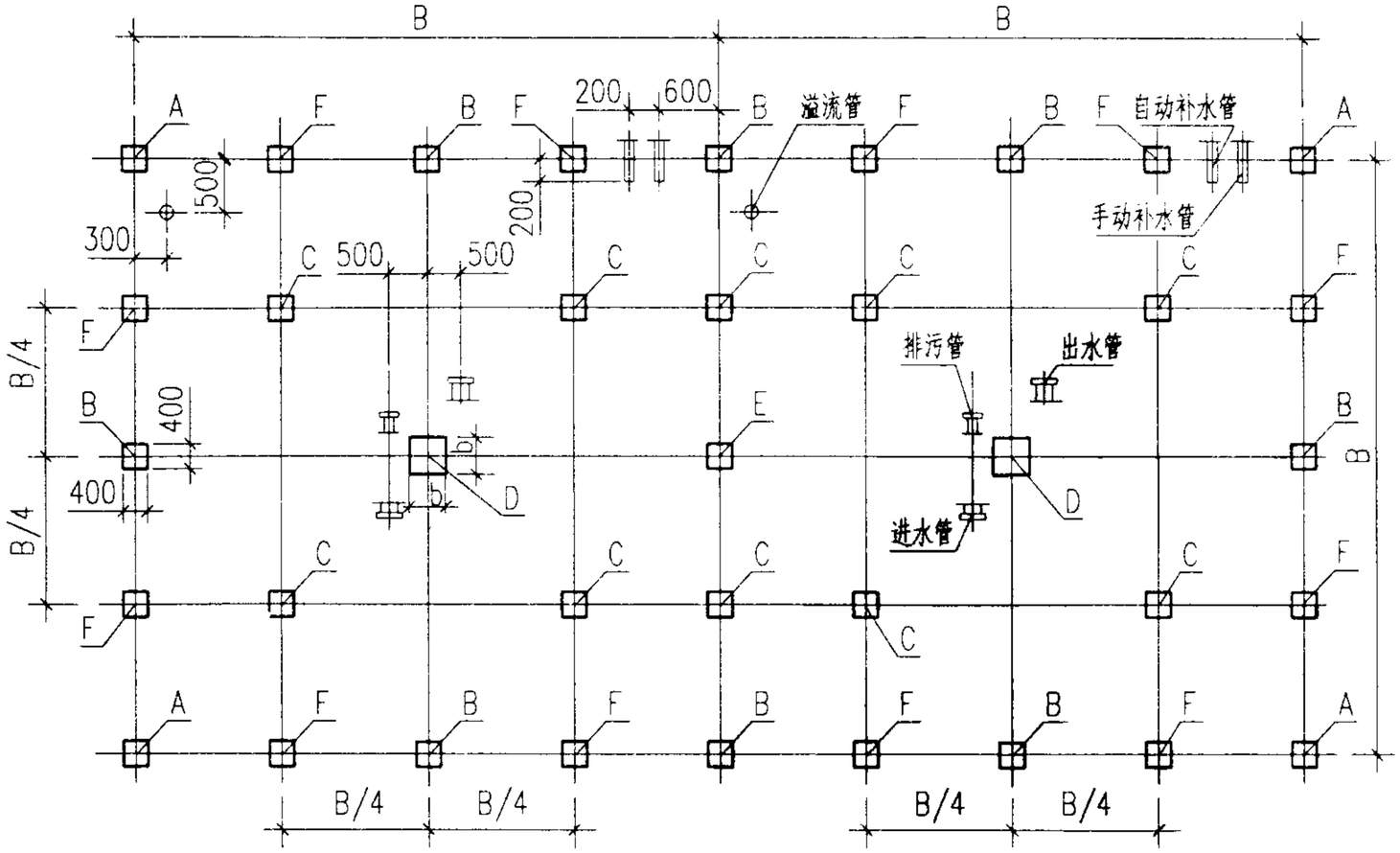

基 础 荷 载

单位：KN

冷却塔型号 \ 基础代号	基础 A		基础 B		基础 C、F		基础 D		基础 E	
	垂直荷载	水平荷载	垂直荷载	水平荷载	垂直荷载	水平荷载	垂直荷载	水平荷载	垂直荷载	水平荷载
DFNDP-100	3.9	0.8	7.8	1.6	—	—	15.6	1.6	15.3	1.6
DFNDP-150	4.3	1.0	8.6	2.0	—	—	16.6	2.0	16.2	2.0
DFNDP-200	6.1	1.3	12.2	2.6	—	—	22.0	2.6	21.3	2.6
DFNDP-300	8.5	1.6	16.5	3.2	—	—	31.6	3.2	27.1	3.2
DFNDP-400	10.1	1.8	20.0	3.6	—	—	37.3	3.6	34.7	3.6
DFNDP-500	12.4	2.2	24.7	4.4	6.6	—	40.5	4.4	38.9	4.4
DFNDP-600	14.2	2.6	27.7	5.2	7.5	—	47.3	5.2	45.7	5.2
DFNDP-750	17.0	3.2	32.5	6.4	9.1	—	56.8	6.4	54.6	6.4
DFNDP-900	22.6	3.8	40.8	7.6	12.2	—	68.1	7.6	67.9	7.6
DFNDP-1050	26.3	4.1	47.9	8.2	13.3	—	84.2	8.2	82.3	8.2

基 础 荷 载

单位：KN

冷却塔型号 \ 基础代号	基础 A		基础 B		基础 C、F		基础 D		基础 E	
	垂直荷载	水平荷载	垂直荷载	水平荷载	垂直荷载	水平荷载	垂直荷载	水平荷载	垂直荷载	水平荷载
DFNGP-100	4.5	0.9	8.9	1.8	—	—	18.1	1.8	17.7	1.9
DFNGP-150	5.5	1.1	10.6	2.2	—	—	21.5	2.2	21.1	2.2
DFNGP-200	7.6	1.4	15.4	2.8	—	—	27.6	2.8	26.9	2.8
DFNGP-300	10.5	1.7	20.8	3.4	—	—	38.4	3.4	37.0	3.4
DFNGP-400	12.9	2.0	25.8	4.0	—	—	47.4	4.0	45.8	4.0
DFNGP-500	14.5	2.4	25.2	4.8	13.9	—	48.8	4.8	47.0	4.8
DFNGP-600	18.2	3.0	34.5	6.0	18.9	—	55.6	6.0	53.6	6.0
DFNGP-750	22.8	3.4	39.9	6.8	21.9	—	64.6	6.8	62.9	6.8
DFNGP-900	25.8	4.0	45.2	8.0	24.9	—	72.9	8.0	71.1	8.0
DFNGP-1050	29.1	4.3	52.1	8.6	28.3	—	85.1	8.6	83.2	8.6

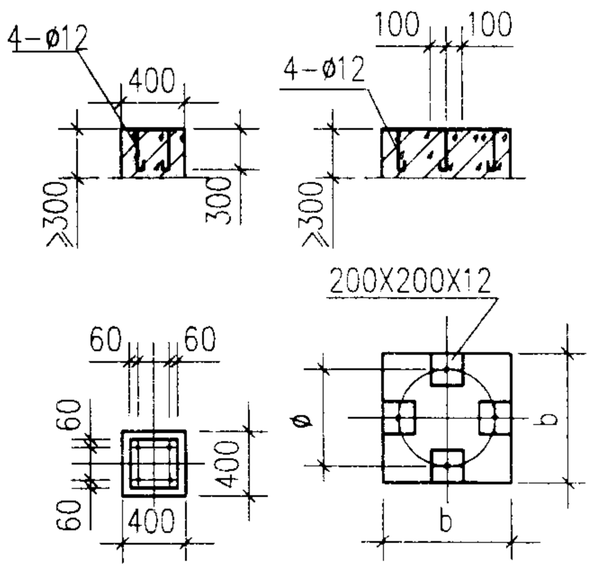

基础 A、B、C、E、F　　基础 D

埋 板 尺 寸

冷却塔型号	基础 A、B、C、E、F	基础 D	
		ø	b
DFNDP-100~200，DFNGP-100~200	250x250 δ12	400	600
DFNDP-300~400，DFNGP-300~400	300x300 δ12	600	800
DFNDP-500，DFNGP-500	300x300 δ12	700	900
DFNDP-600~750，DFNGP-600~750	350x350 δ12	800	1000
DFNDP-900~1050，DFNGP-900~1050	400x400 δ12	900	1100

说明：1. 图中尺寸B的数值详见02S106/39外型尺寸表。

2. DFNDP-100~400，DFNGP100~400型冷却塔无基础C及基础F。

3. DFNDP-500~600，DFNGP500~600型冷却塔无基础F。

4. 基础图按两台并联绘制，本系列塔也可单台或多台布置。

5. 基础高度不小于300mm(不包括建筑物屋面防水及保温层厚度)。

DFNDP、DFNGP系列方形逆流低噪声玻璃钢冷却塔基础图					图集号	02S106
审核	李子南	校对	张[illegible]	设计	张[illegible]	页 41

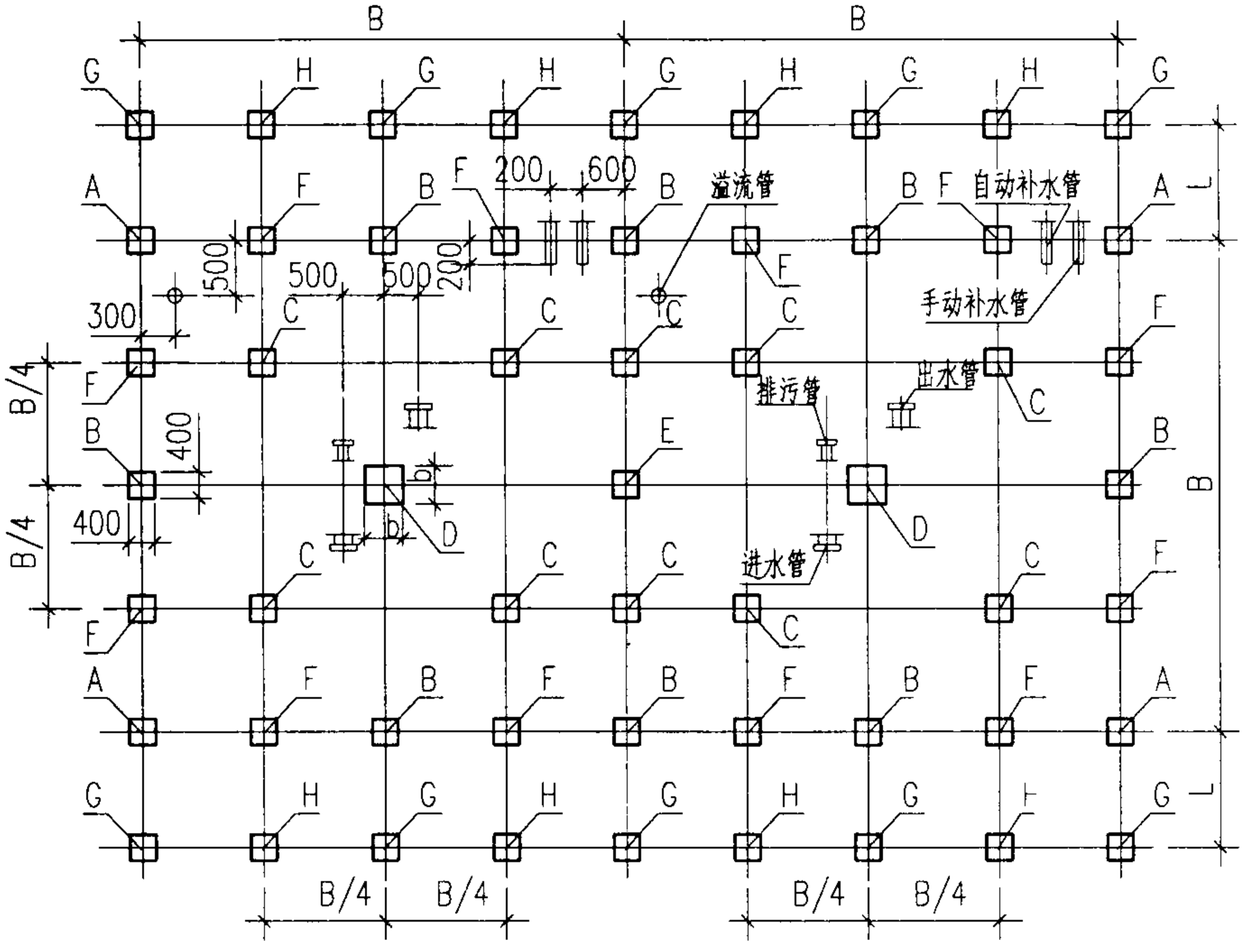

基 础 荷 载

单位:KN

冷却塔型号 \ 基础代号	基础A		基础B		基础C、F		基础D		基础E		基础E	
	垂直荷载	水平荷载	垂直荷载	水平荷载	垂直荷载	水平荷载	垂直荷载	水平荷载	垂直荷载	水平荷载	垂直荷载	水平荷载
CDFNDP-100	4.2	0.8	8.4	1.6	—	—	16.8	1.6	16.5	1.6	1.5	1.5
CDFNDP-150	4.6	1.1	9.2	2.1	—	—	18.0	2.1	17.5	2.1	1.7	1.6
CDFNDP-200	6.6	1.4	9.9	2.8	—	—	23.8	2.8	23.0	2.8	1.8	1.8
CDFNDP-300	9.2	1.7	17.8	3.4	—	—	34.1	3.4	29.3	3.4	2.0	2.0
CDFNDP-400	10.9	1.9	21.6	3.8	—	—	40.3	3.8	37.5	3.8	2.2	2.2
CDFNDP-500	13.4	2.4	26.7	4.8	6.6	—	43.7	4.8	42.0	4.8	2.4	2.4
CDFNDP-600	15.3	2.8	30.0	5.6	7.5	—	51.0	5.6	49.4	5.6	2.6	2.6
CDFNDP-750	18.4	3.4	35.1	6.8	9.1	—	61.3	6.8	59.0	6.8	3.0	3.0
CDFNDP-900	24.4	4.0	44.0	8.0	12.2	—	73.5	8.0	73.2	8.0	3.2	3.2
CDFNDP-1050	28.4	4.3	51.7	8.6	13.3	—	91.0	8.6	89.0	8.6	3.4	3.4

基 础 荷 载

单位:KN

冷却塔型号 \ 基础代号	基础A		基础B		基础C、F		基础D		基础E		基础G、H	
	垂直荷载	水平荷载	垂直荷载	水平荷载	垂直荷载	水平荷载	垂直荷载	水平荷载	垂直荷载	水平荷载	垂直荷载	水平荷载
CDFNGP-100	4.8	1.0	9.5	1.9	—	—	19.4	1.9	19.0	1.9	1.5	1.5
CDFNGP-150	5.9	1.2	11.3	2.4	—	—	23.0	2.4	22.6	2.4	1.7	1.6
CDFNGP-200	8.1	1.5	16.2	3.0	—	—	29.6	3.0	28.8	3.0	1.8	1.8
CDFNGP-300	11.2	1.8	22.2	3.6	—	—	41.0	3.6	39.6	3.6	2.0	2.0
CDFNGP-400	13.8	2.2	27.6	4.4	—	—	50.7	4.4	49.0	4.4	2.2	2.2
CDFNGP-500	15.5	2.5	27.0	5.0	13.9	—	52.2	5.0	50.3	5.0	2.4	2.4
CDFNGP-600	19.5	3.2	36.9	6.4	18.9	—	59.5	6.4	57.4	6.4	2.6	2.6
CDFNGP-750	24.4	3.6	42.7	7.2	21.9	—	69.1	7.2	67.3	7.2	3.0	3.0
CDFNGP-900	27.6	4.2	48.4	8.4	24.9	—	78.0	8.4	76.0	8.4	3.2	3.2
CDFNGP-1050	31.0	4.6	56.0	9.2	28.3	—	91.0	9.2	89.0	9.2	3.4	3.4

埋 板 尺 寸

冷却塔型号	基础A、B、C、E、F、G、H	基础D	
		ø	b
CDFNDP-100~200，CDFNGP-100~200	250x250 δ12	400	600
CDFNDP-300~400，CDFNGP-300~400	300x300 δ12	600	800
CDFNDP-500，CDFNGP-500	300x300 δ12	700	900
CDFNDP-600~750，CDFNGP-600~750	350x350 δ12	800	1000
CDFNDP-900~1050，CDFNGP-900~1050	400x400 δ12	900	1100

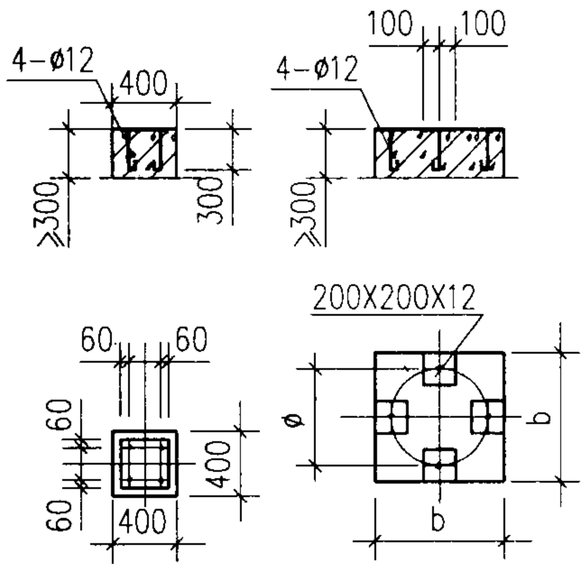

基础 A、B、C、E、F、G、H　　基础 D

说明：

1. 图中尺寸B、L的数值详见02S106/40外型尺寸表。
2. CDFNDP-100~400，CDFNGP100~400型冷却塔无基础C及基础F及基础H.
3. CDFNDP-500~600，CDFNGP500~600型冷却塔无基础F及基础H.
4. 各规格冷却塔接管位置与同规格的DFNDP或DFNGP系列相同.
5. 基础图按两台并联绘制，本系列塔也可单台或多台布置.
6. 基础高度不小于300mm（不包括建筑物屋面防水及保温层厚度）.

CDFNDP、CDFNGP系列方形逆流超低噪声玻璃钢冷却塔基础图						图集号	02S106
审核	李[illegible]	校对	张[illegible]	设计	张[illegible]	页	42

性能参数表

冷却塔型号	标准工况冷却水量 (m^3/h)	风机直径 Øxn (mm)	电机功率 (KWxn)	重量 (Kg)		进水压力 (KPa)	标准点噪声 dB(A)
				自重	运转重量		
RHDZ-100/RHCZ-100	100	1600x1	3.0x1	920/950	2420/2450	34/35	62.0/57.0
RHDZ-125/RHCZ-125	125	1800x1	4.0x1	1085/1120	2955/2990	36/37	62.5/57.5
RHDZ-150/RHCZ-150	150	2000x1	4.0x1	1290/1330	3340/3380	37/38	62.5/58.0
RHDZ-175/RHCZ-175	175	2100x1	5.5x1	1445/1490	3635/3680	37/38	63.0/59.0
RHDZ-200/RHCZ-200	200	2400x1	5.5x1	1560/1610	4060/4110	37/38	63.0/59.0
RHDZ-250/RHCZ-250	250	1800x1	4.0x2	2130/2200	5830/5900	36/37	64.0/59.5
RHDZ-300/RHCZ-300	300	2000x2	4.0x2	2500/2580	6220/6300	37/38	64.5/60.0
RHDZ-350/RHCZ-350	350	2100x2	5.5x2	2810/2900	7020/7110	37/38	65.0/61.0
RHDZ-375/RHCZ-375	375	1800x2	4.0x3	3175/3280	6995/7100	36/37	65.5/61.5
RHDZ-400/RHCZ-400	400	2400x2	5.5x2	3020/3120	8020/8120	37/38	66.0/61.5
RHDZ-450/RHCZ-450	450	2000x3	4.0x3	3780/3900	9920/10040	37/38	66.0/61.5
RHDZ-525/RHCZ-525	525	2100x3	5.5x3	4265/4400	10865/11000	37/38	66.0/62.0
RHDZ-600/RHCZ-600	600	2400x3	5.5x3	4600/4750	11980/12130	37/38	67.0/62.5
RHDZ-700/RHCZ-700	700	2100x4	5.5x4	5620/5800	14340/14520	37/38	67.0/63.0
RHDZ-750/RHCZ-750	750	2000x5	4.0x5	6370/6570	16600/16800	37/38	67.5/63.5
RHDZ-800/RHCZ-800	800	2400x4	5.5x4	6130/6330	16150/16350	37/38	67.5/64.0
RHDZ-875/RHCZ-875	875	2100x5	5.5x5	7125/7350	17975/18200	37/38	68.0/64.5
RHDZ-1000/RHCZ-1000	1000	2400x5	5.5x5	7650/7900	20280/20530	37/38	68.0/64.5

说明:

1. 进水压力指冷却塔与外部管道接管点处所需压力。
2. /左边的数据用于RHDZ型塔，/右边的数据用于RHCZ型塔。
3. 标准点噪声为进风口方向离塔壁水平距离1.13 $\sqrt{长 \times 宽}$、高度1.5m处的噪声值。

RHDZ、RHCZ系列横流低噪声、超低噪声玻璃钢冷却塔性能参数表						图集号	02S106
审核	李子雨	校对	张红	设计	齐家	页	43

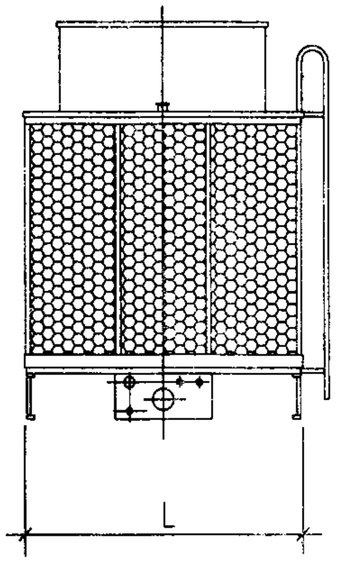

RHDZ-100~200
RHCZ-100~200

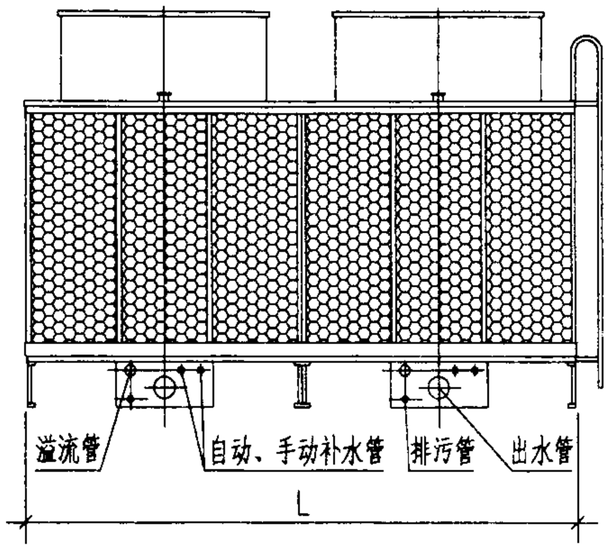

RHDZ-250~400
RHCZ-250~400

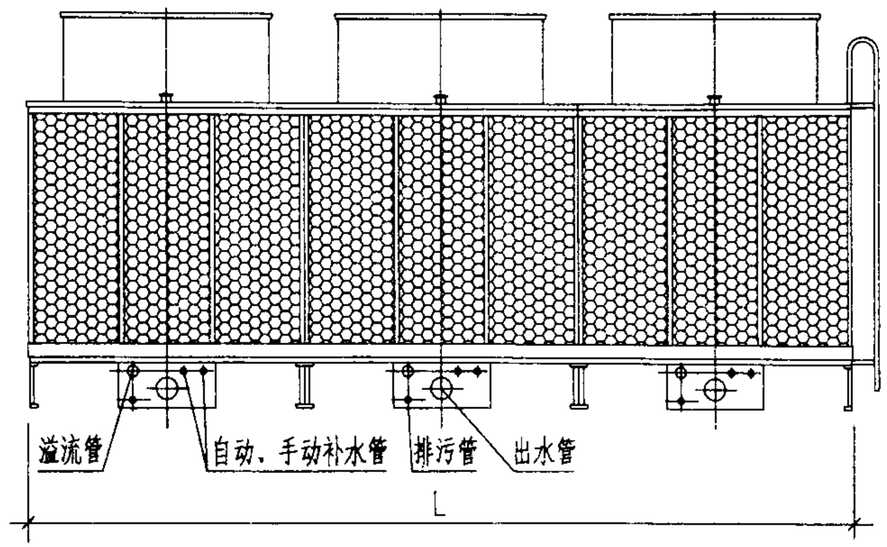

RHDZ-450~600
RHCZ-450~600

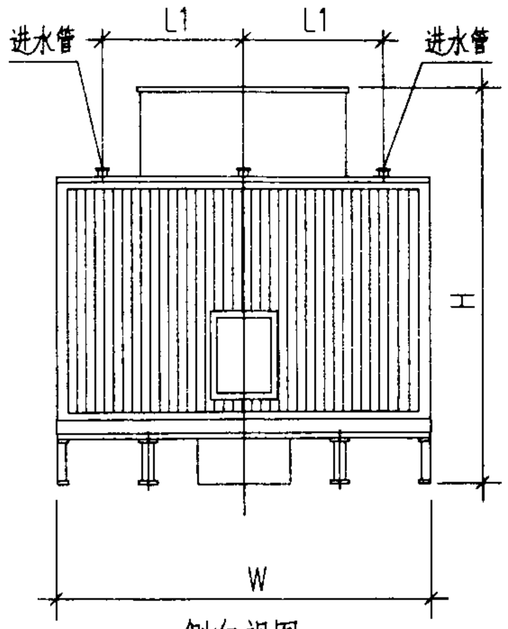

侧向视图
RHDZ-100~600
RHCZ-100~600

外形尺寸表

冷却塔型号		RHDZ-100 RHCZ-100	RHDZ-125 RHCZ-125	RHDZ-150 RHCZ-150	RHDZ-175 RHCZ-175	RHDZ-200 RHCZ-200	RHDZ-250 RHCZ-250	RHDZ-300 RHCZ-300	RHDZ-350 RHCZ-350	RHDZ-375 RHCZ-375	RHDZ-400 RHCZ-400	RHDZ-450 RHCZ-450	RHDZ-525 RHCZ-525	RHDZ-600 RHCZ-600
外形尺寸(mm)	长度 L	1825	2220	2480	2780	3180	4400	4910	5510	6580	6310	7340	8240	9440
	宽度 W	3220	3510	3730	3800	4100	3510	3730	3800	3510	4100	3730	3800	4100
	高度 H	3350/3900	3350/3900	3450/4000	3450/4000	3450/4000	3350/3900	3450/4000	3450/4000	3350/3900	3450/4000	3450/4000	3450/4000	3450/4000
配管管径DN(mm)	进水管	100x2	125x2	125x2	150x2	150x2	125x4	125x4	150x4	125x6	150x4	125x6	150x6	150x6
	出水管	150x1	200x1	200x1	200x1	200x1	200x2	200x2	200x2	200x3	200x2	200x3	200x3	200x3
	排污管	50x1	50x1	50x1	50x1	50x1	50x2	50x2	50x2	50x3	50x2	50x3	50x3	50x3
	溢水管	50x1	50x1	50x1	50x1	50x1	50x2	50x2	50x2	50x3	50x2	50x3	50x3	50x3
	自动补水管	25x1	32x1	32x1	32x1	32x1	32x2	32x2	32x2	32x3	32x2	32x3	32x3	32x3
	手动补水管	25x1	32x1	32x1	32x1	32x1	32x2	32x2	32x2	32x3	32x2	32x3	32x3	32x3
接管尺寸 L1		1210	1355	1465	1500	1650	1355	1465	1500	1355	1650	1465	1500	1650

说明：

1. RHDZ、RHCZ塔型200以上为并联塔，接管尺寸可参见200以下塔型；
2. /左边的数据用于RHDZ型塔，/右边的数据用于RHCZ型塔。
3. 水盘接管尺寸详见02S106/45。

RHDZ、RHCZ系列横流低噪声、超低噪声玻璃钢冷却塔外形图、外形尺寸表（一）					图集号	02S106
审核	李子南	校对	张仁	设计	页	44

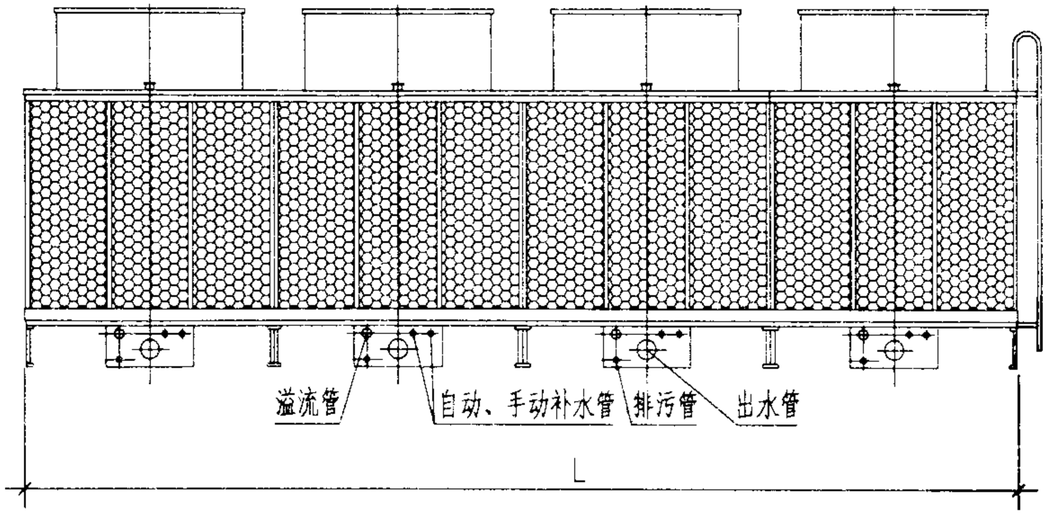

RHDZ-700、800
RHCZ-700、800

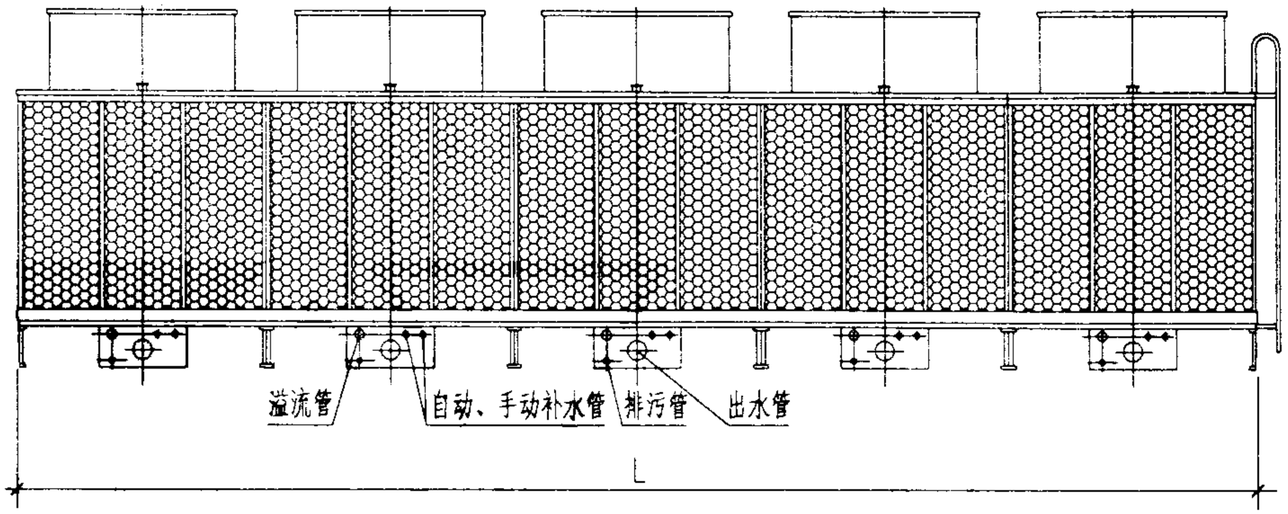

RHDZ-750~1000
RHCZ-750~1000

外形尺寸表

冷却塔型号		RHDZ-700 RHCZ-700	RHDZ-750 RHCZ-750	RHDZ-800 RHCZ-800	RHDZ-875 RHCZ-875	RHDZ-1000 RHCZ-1000
外形尺寸(mm)	长度 L	10970	12200	12570	13700	15700
	宽度 W	3800	3730	4100	3800	4100
	高度 H	3450/4000	3450/4000	3450/4000	3450/4000	3450/4000
配管管径DN(mm)	进水管	150x8	125x10	150x8	150x10	150x10
	出水管	200x4	200x5	200x4	200x5	200x5
	排污管	50x4	50x5	50x4	50x5	50x5
	溢水管	50x4	50x5	50x4	50x5	50x5
	自动补水管	32x4	32x5	32x4	32x5	32x5
	手动补水管	32x4	32x5	32x4	32x5	32x5
接管尺寸L1		1500	1465	1650	1500	1650

说明：

1. RHDZ、RHCZ塔型200以上为并联塔，接管尺寸可参见200以下塔型。
2. /左边的数据用于RHDZ型塔，/右边的数据用于RHCZ型塔。

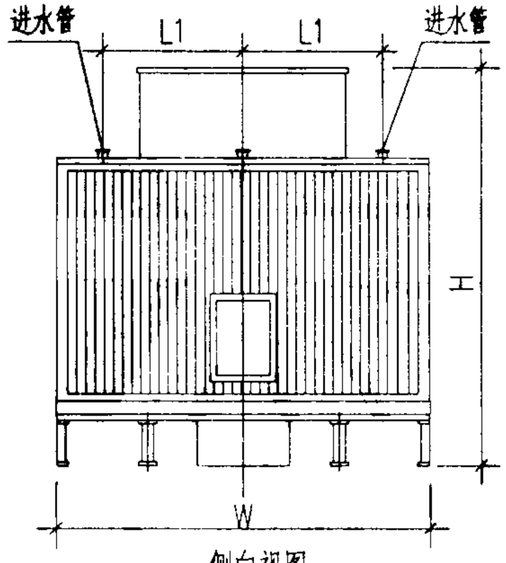

侧向视图
RHDZ-700~1000
RHCZ-700~1000

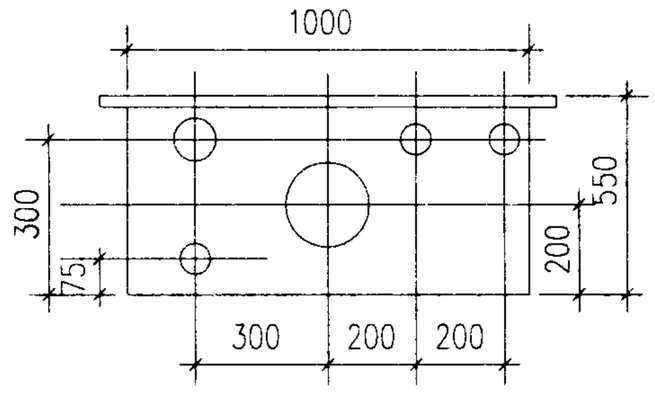

水盘接管图

RHDZ、RHCZ系列横流低噪声、超低噪声玻璃钢冷却塔外形图、外形尺寸表(二)						图集号	02S106
审核	李子国	校对	张[illegible]	设计	[illegible]	页	45

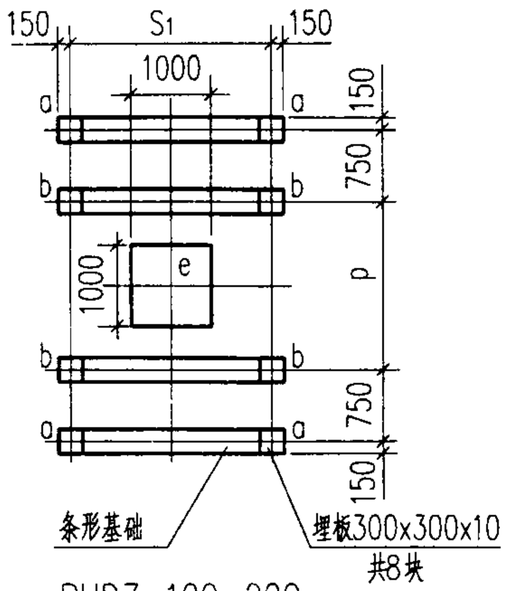

RHDZ-100~200
RHCZ-100~200

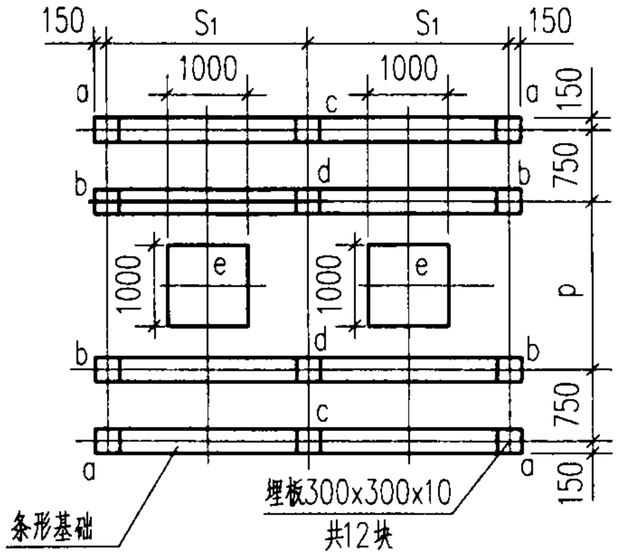

RHDZ-250~400
RHCZ-250~400

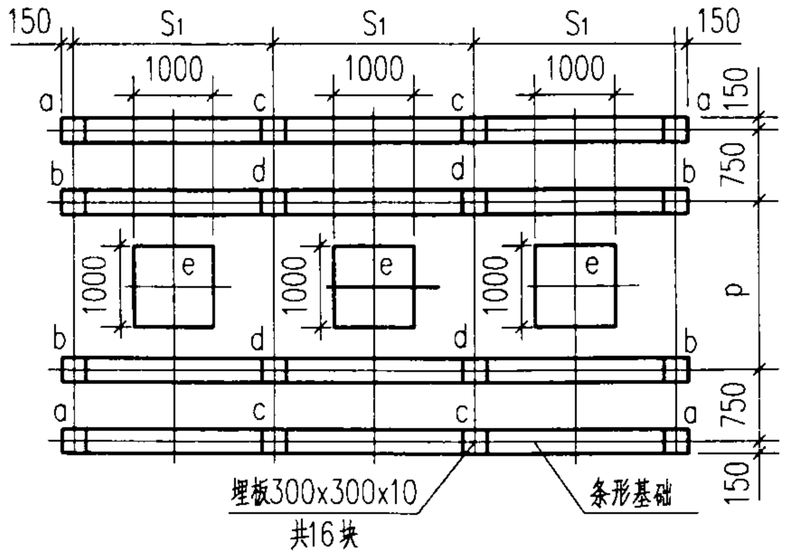

RHDZ-450~600
RHCZ-450~600

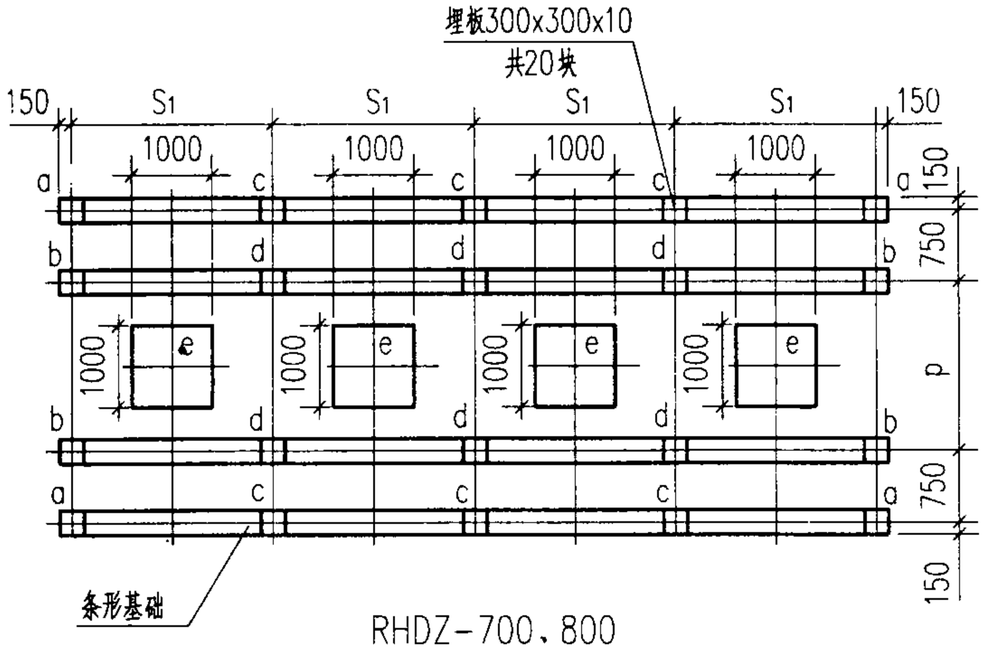

RHDZ-700、800
RHCZ-700、800

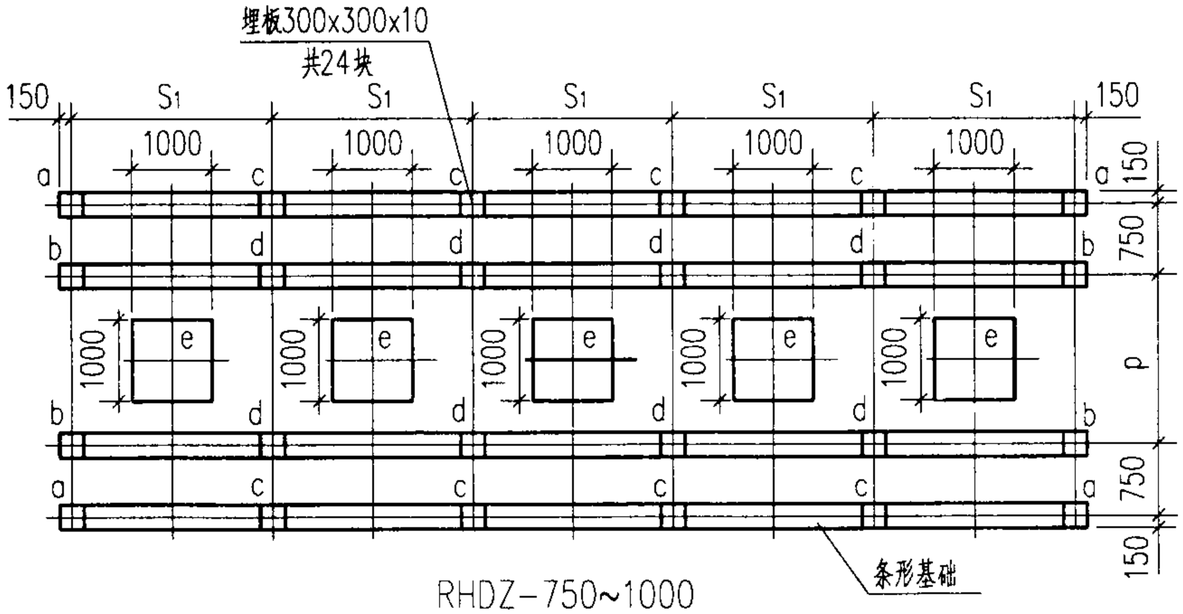

RHDZ-750~1000
RHCZ-750~1000

RHDZ、RHCZ系列横流低噪声、超低噪声玻璃钢冷却塔基础图					图集号	02S106
审核	李亦園	校对	张[illegible]	设计	[illegible]	页	46

基 础 数 据 表

冷却塔型号		RHDZ-100 RHCZ-100	RHDZ-125 RHCZ-125	RHDZ-150 RHCZ-150	RHDZ-175 RHCZ-175	RHDZ-200 RHCZ-200	RHDZ-250 RHCZ-250	RHDZ-300 RHCZ-300	RHDZ-350 RHCZ-350	RHDZ-375 RHCZ-375	RHDZ-400 RHCZ-400	RHDZ-450 RHCZ-450	RHDZ-525 RHCZ-525
基础尺寸	S_1	1785	2180	2430	2730	3130	2180	2430	2730	2180	3130	2430	2730
(mm)	p	1640	1930	2130	2200	2500	1930	2130	2200	1930	2500	2130	2200
基	a	2.6	2.9	3.4	3.6	4.5	2.9	3.4	3.6	2.9	4.5	3.4	3.6
础	b	3.6	4.0	4.9	5.4	6.5	4.0	4.9	5.4	4.0	6.5	4.9	5.4
荷	c	—	—	—	—	—	5.8	6.8	7.2	5.8	9.0	7.2	5.8
载	d	—	—	—	—	—	8.0	9.8	10.8	8.0	13.0	10.8	8.0
(KN)	e	6.0	7.0	7.0	7.0	7.0	7.0	7.0	7.0	7.0	7.0	7.0	7.0

基 础 数 据 表

冷却塔型号		RHDZ-600 RHCZ-600	RHDZ-700 RHCZ-700	RHDZ-750 RHCZ-750	RHDZ-800 RHCZ-800	RHDZ-875 RHCZ-875	RHDZ-1000 RHCZ-1000
基础尺寸	S_1	3130	2730	2430	3130	2730	3130
(mm)	p	2500	2200	2130	2500	2200	2500
基	a	4.5	3.6	3.4	4.5	3.6	4.5
础	b	6.5	5.4	4.9	6.5	5.4	6.5
荷	c	9.0	7.2	7.2	9.0	7.2	9.0
载	d	13.0	10.8	10.8	13.0	10.8	13.0
(KN)	e	7.0	7.0	7.0	7.0	7.0	7.0

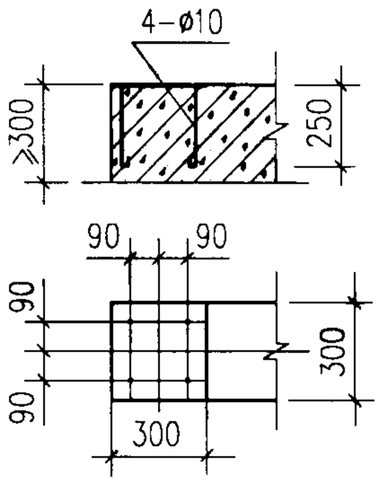

基础 a,b

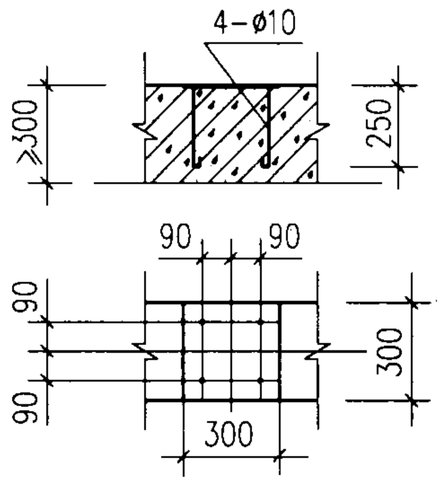

基础 c,d

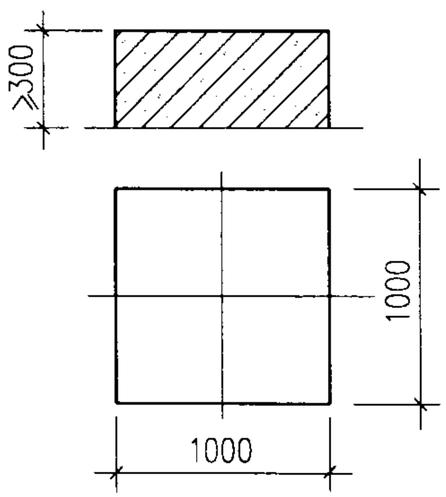

基础 e

说明：

1. 基础高度不小于300mm，该高度不包括屋面防水及保温层厚度。
2. 基础e无埋板。

RHDZ、RHCZ系列横流低噪声、超低噪声玻璃钢冷却塔基础大样图、基础数据表					图集号	02S106
审核	李子南	校对	张龙江	设计	页	47

冷却塔性能参数表

冷却塔型号	标准工况冷却水量 (m^3/h)	风机直径 Øxn (mm)	电机功率 (kWxn)	重量 (kg)		进水压力 (kPa)	标准点噪声 dB(A)
				自重	运转重量		
RFDZ-150	102	1800x1	4.0x1	940	2070	34	62.5
RFDZ-175	119	1800x1	4.0x1	1000	2160	36	63.0
RFDZ-200	136	2100x1	4.0x1	1150	2610	37	63.0
RFDZ-225	152	2100x1	5.5x1	1170	2670	37	63.0
RFDZ-250	170	2100x1	5.5x1	1260	2810	37	63.5
RFDZ-300	204	1800x2	4.0x2	1880	4070	36	63.5
RFDZ-350	238	1800x2	4.0x2	1900	4210	37	64.0
RFDZ-400	272	2100x2	4.0x2	2130	5050	37	64.0
RFDZ-450	306	2100x2	5.5x2	2230	5240	36	64.5
RFDZ-500	340	2100x2	5.5x2	2420	5510	37	65.0
RFDZ-600	408	2100x3	4.0x3	2970	7350	37	65.5
RFDZ-700	476	1800x4	4.0x4	3700	8420	37	65.5
RFDZ-800	544	2100x4	4.0x4	3880	9720	37	66.0
RFDZ-900	612	2100x4	5.5x4	4320	10350	37	66.5
RFDZ-1000	680	2100x4	5.5x4	4670	10870	37	67.0
RFDZ-1125	765	2100x5	5.5x5	5520	13040	37	67.5
RFDZ-1250	850	2100x5	5.5x5	5850	13610	37	67.5

说明:

1. 进水压力指冷却塔上水管在冷却塔基础平面处所需的压力;
2. 标准点噪声为进风口方向离塔壁水平距离1.13$\sqrt{长 \times 宽}$，高度1.5米处的噪声值。
3. 本系列冷却塔的规格按冷吨计，当湿球温度=27°C，进水温度=37°C，出水温温度=32°C，循环水量=13l/min时为1冷吨。

RFDZ系列低噪声逆流式玻璃钢冷却塔 性能参数表					图集号	02S106
审核 李子南	校对 [illegible]	设计 [illegible]			页	48

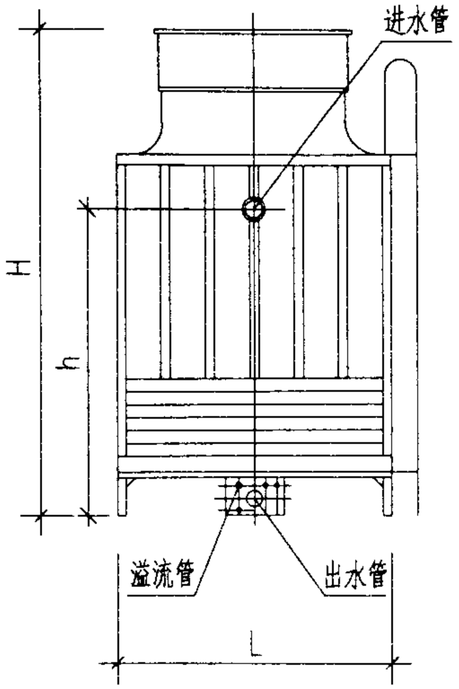

RFDZ-150~250

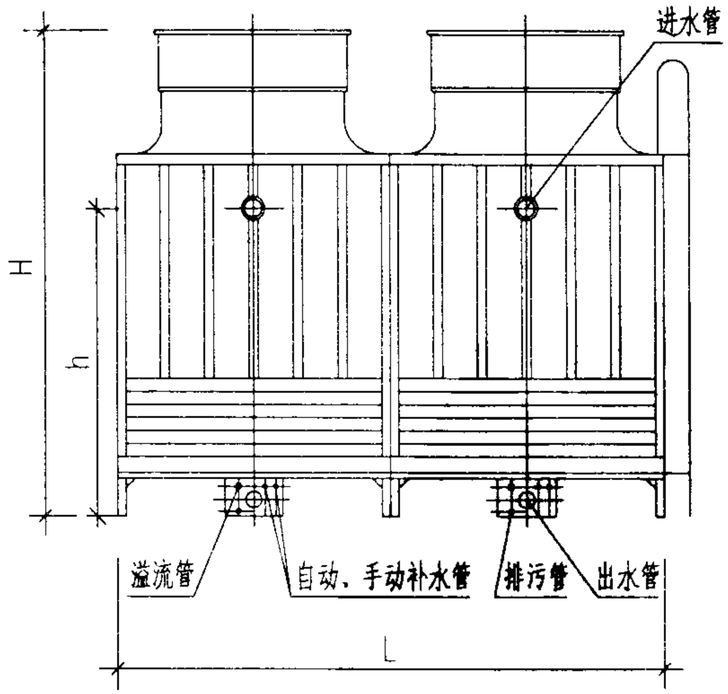

RFDZ-300~500

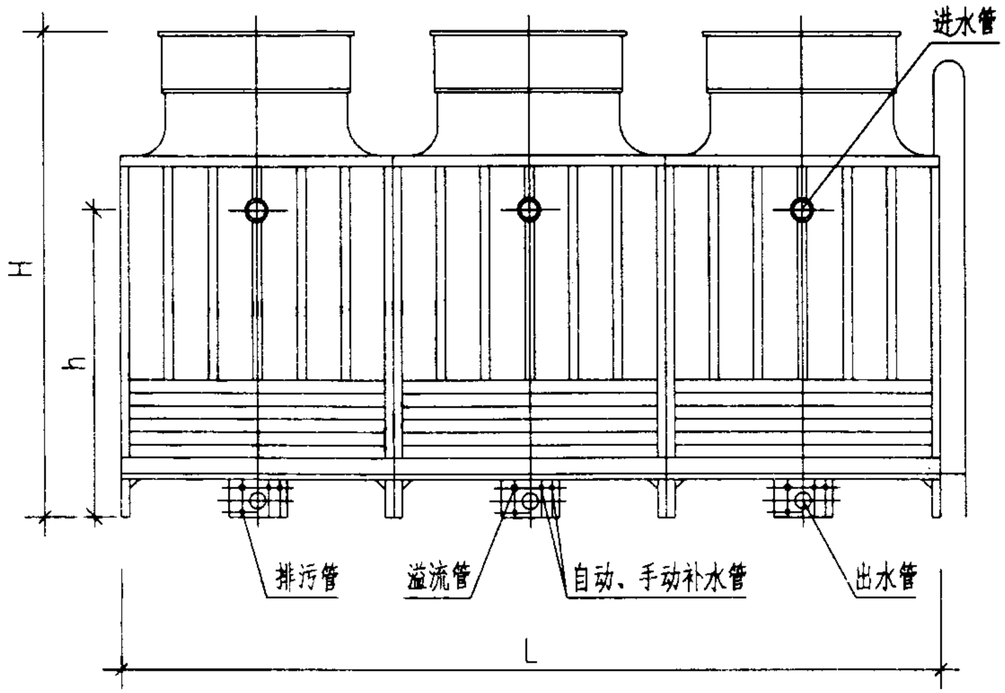

RFDZ-600

外形尺寸表

冷却塔型号		RFDZ-150	RFDZ-175	RFDZ-200	RFDZ-225	RFDZ-250	RFDZ-300	RFDZ-350	RFDZ-400	RFDZ-450	RFDZ-500	RFDZ-600
外形尺寸(mm)	长度 L	2420	2420	2740	2740	2740	4790	4790	5430	5430	5430	8120
	宽度 W	2420	2420	2740	2740	2740	2420	2420	2740	2740	2740	2740
	高度 H	3260	3450	3510	3510	3680	3260	3450	3510	3510	3680	3510
配管管径DN(mm)	进水管	150x1	150x1	150x1	200x1	200x1	150x1	150x2	150x2	200x2	200x2	150x3
	出水管	150x1	150x1	150x1	200x1	200x1	150x1	150x2	150x2	200x2	200x2	150x3
	排污管	50x1	50x1	50x1	50x1	50x1	50x1	50x2	50x2	50x2	50x2	50x3
	溢水管	50x1	50x1	50x1	50x1	50x1	50x1	50x2	50x2	50x2	50x2	50x3
	自动补水管	25x1	25x1	25x1	25x1	25x1	25x1	25x2	25x2	25x2	25x2	25x3
	手动补水管	32x1	32x1	32x1	32x1	32x1	32x1	32x2	32x2	32x2	32x2	32x3
接管尺寸 h		2470	2470	2610	2610	2800	2470	2470	2610	2610	2800	2610

说明：水盘接管尺寸详见02S106/50

RFDZ系列方形逆流低噪声玻璃钢冷却塔外形图、外形尺寸表(一)						图集号	02S106
审核	李子南	校对	陆成山	设计	赤家山	页	49

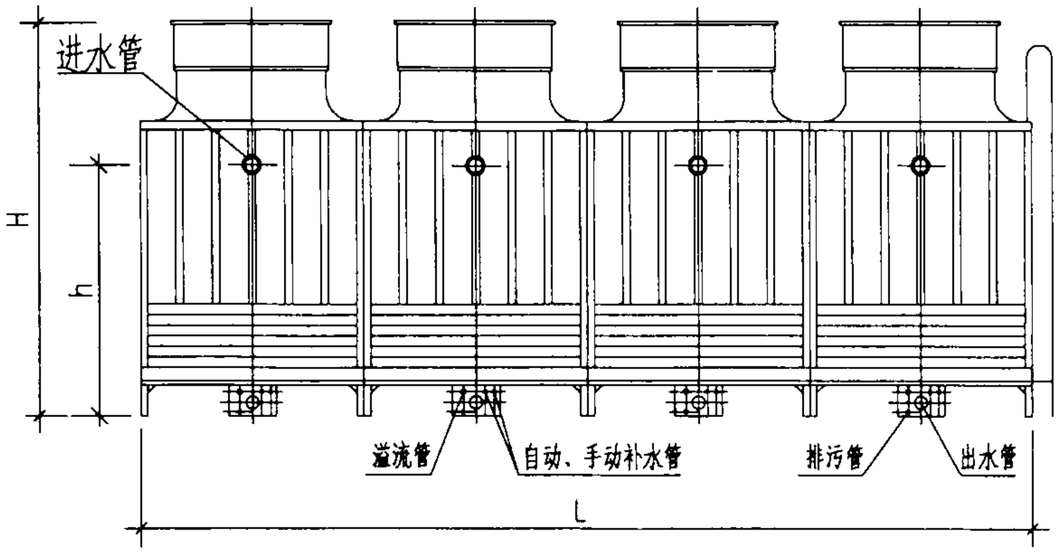

RFDZ-700~1000

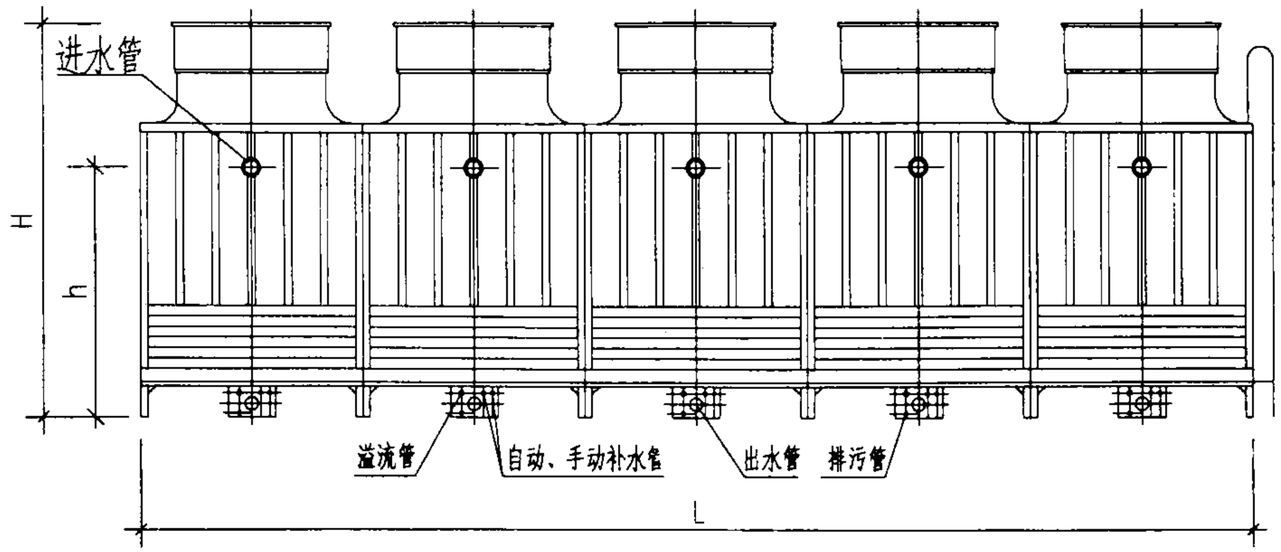

RFDZ-1125~1250

外形尺寸表

冷却塔型号		RFDZ-700	RFDZ-800	RFDZ-900	RFDZ-1000	RFDZ-1125	RFDZ-1250
外形尺寸 (mm)	长度 L	9530	10810	10810	10810	13500	13500
	宽度 W	2420	2740	2740	2740	2740	2740
	高度 H	3450	3510	3510	3680	3510	3680
配管管径 DN (mm)	进水管	150X4	150X4	200X4	200X4	200X5	200X5
	出水管	150X4	150X4	200X4	200X4	200X5	200X5
	排污管	50X4	50X4	50X4	50X4	50X5	50X5
	溢水管	50X4	50X4	50X4	50X4	50X5	50X5
	自动补水管	25X4	25X4	25X4	25X4	25X5	25X5
	手动补水管	32X4	32X4	32X4	32X4	32X5	32X5
接管尺寸 h		2470	2610	2610	2800	2610	2800

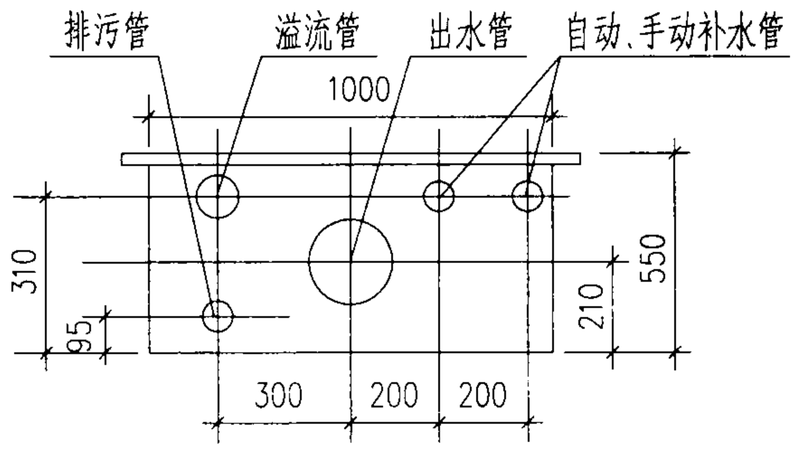

水盘接管图

RFDZ系列方形逆流低噪声玻璃钢冷却塔外形图、外形尺寸表(二)						图集号	02S106
审核	李手南	校对	张九一	设计	赤家	页	50

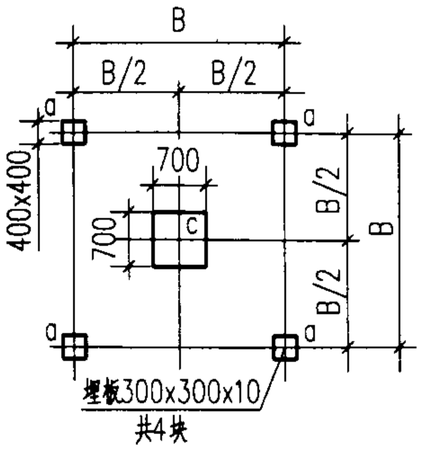

RFDZ-150~250

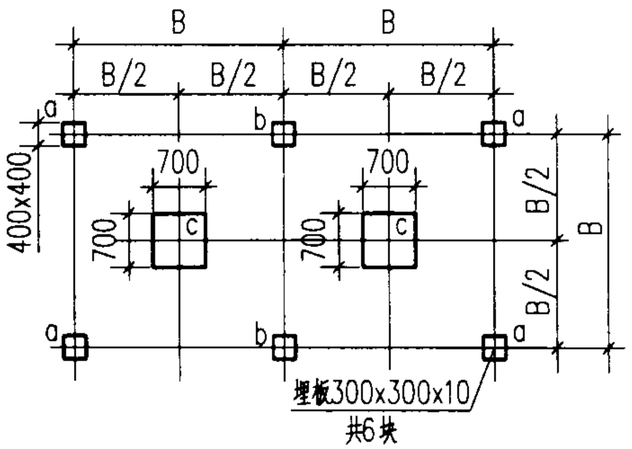

RFDZ-300~500

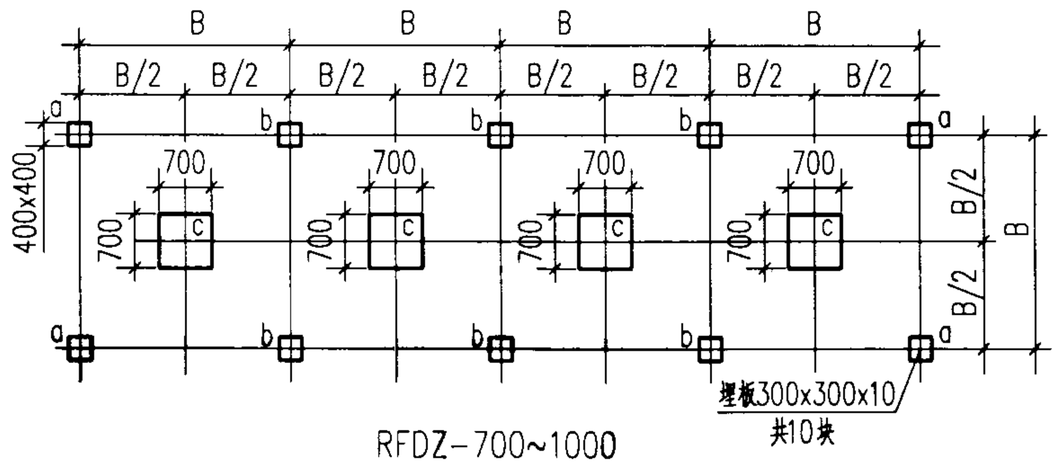

RFDZ-700~1000

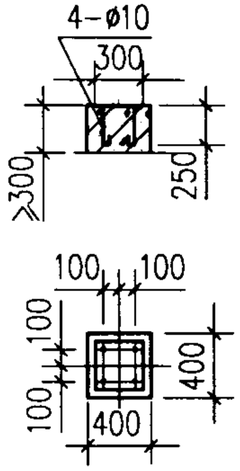

基础 a,b

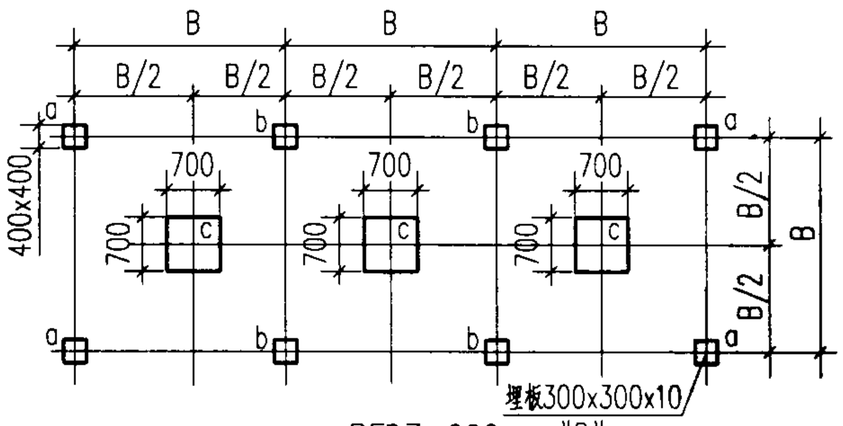

RFDZ-600

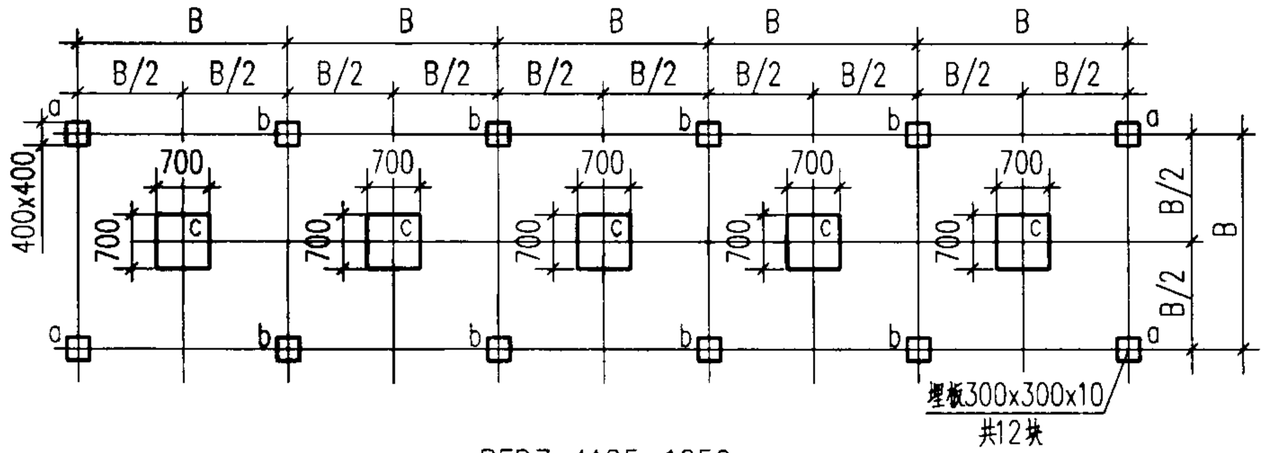

RFDZ-1125~1250

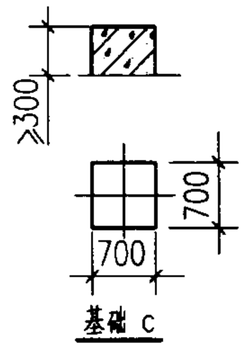

基础 c

基 础 数 据 表

冷却塔型号		RFDZ-150	RFDZ-175	RFDZ-200	RFDZ-225	RFDZ-250	RFDZ-300	RFDZ-350	RFDZ-400	RFDZ-450	RFDZ-500	RFDZ-600	RFDZ-700	RFDZ-800	RFDZ-900	RFDZ-1000	RFDZ-1125	RFDZ-1250
基础尺寸(mm)	B	2370	2370	2690	2690	2690	2370	2370	2690	2690	2690	2690	2370	2690	2690	2690	2690	2690
基础荷载(KN)	a	6.5	6.8	8.1	8.3	8.8	6.5	6.8	8.1	8.3	8.8	8.1	6.8	8.1	8.3	8.1	8.3	8.8
	b	—	—	—	—	—	13.0	13.6	16.2	16.6	17.6	16.2	13.6	16.2	16.6	16.2	16.6	17.6
	c	6.0	6.0	6.0	6.0	6.0	6.0	6.0	6.0	6.0	6.0	6.0	6.0	6.0	6.0	6.0	6.0	6.0

说明：

1. 基础高度不小于300mm，该高度不包括屋面防水及保温层厚度。
2. 基础C无埋板。

RFDZ系列方形逆流低噪声玻璃钢冷却塔基础图、基础数据表					图集号	02S106
审核	李平南	校对	张志	设计	赤宏	页 51

性 能 参 数 表

冷却塔型号	标准工况冷却水量 (m^3/h)	风机直径 (mm)	电机功率 (KW)	重量 (Kg)		进水压力 (KPa)	标准点噪声 dB(A)
				自重	运转重量		
LBCM-LN-100	100	2360	3.7	850	2830	35	59
LBCM-LN-125	125	2360	3.7	1150	3740	37	60
LBCM-LN-150	150	2970	5.5	1480	4070	41	61
LBCM-LN-175	175	2970	7.5	1610	4530	41	61
LBCM-LN-200	200	2970	7.5	1850	5110	41	62
LBCM-LN-250	250	3380	11.0	2620	7260	45	64
LBCM-LN-300	300	3380	11.0	2900	7540	45	64
LBCM-LN-350	350	3380	15.0	3400	8350	45	65
LBCM-LN-400	400	3580	15.0	3980	11390	55	65
LBCM-LN-450	450	4270	22.0	4650	12350	55	66
LBCM-LN-500	500	4270	22.0	5180	12780	65	67
LBCM-LN-600	600	4270	22.0	5900	13700	65	69
LBCM-LN-700	700	4270	30.0	7300	18650	65	69
LBCM-LN-750	750	4270	30.0	8000	27510	70	70
LBCM-LN-800	800	4270	30.0	8200	27720	70	70
LBCM-LN-900	900	4270	37.0	8400	27910	75	70

说明：

1. 电机供电电压为 380V.
2. 进水压力指冷却塔与外部管道接管点处所需压力.
3. 标准点噪声为进风口方向离塔壁水平距离一倍塔体直径、高度1.5m处的噪声值.
4. LBCM-LN系列圆形逆流冷却塔根据上海良机冷却设备有限公司提供的技术资料编制.

选型实例：

设计条件：

循环水量：550m^3/h

进水温度：t_1=37℃　　温 差：Δt=5℃

出水温度：t_2=32℃　　湿球温度：τ=28℃

选型步骤：

一.由进水温度37℃画垂直线向上与湿球温度28℃之曲线相交于点①.

二.由点①向右画水平线与温差5℃之曲线相交于点②.

三.由点②画垂直线向上与循环水量550m^3/h线相交得点③.

四.若点③落于某塔型之曲线上则选择该塔型；若介于两塔型之间，则选择较大塔型.

五.点③介于500~600之间，所以选择600型冷却塔.

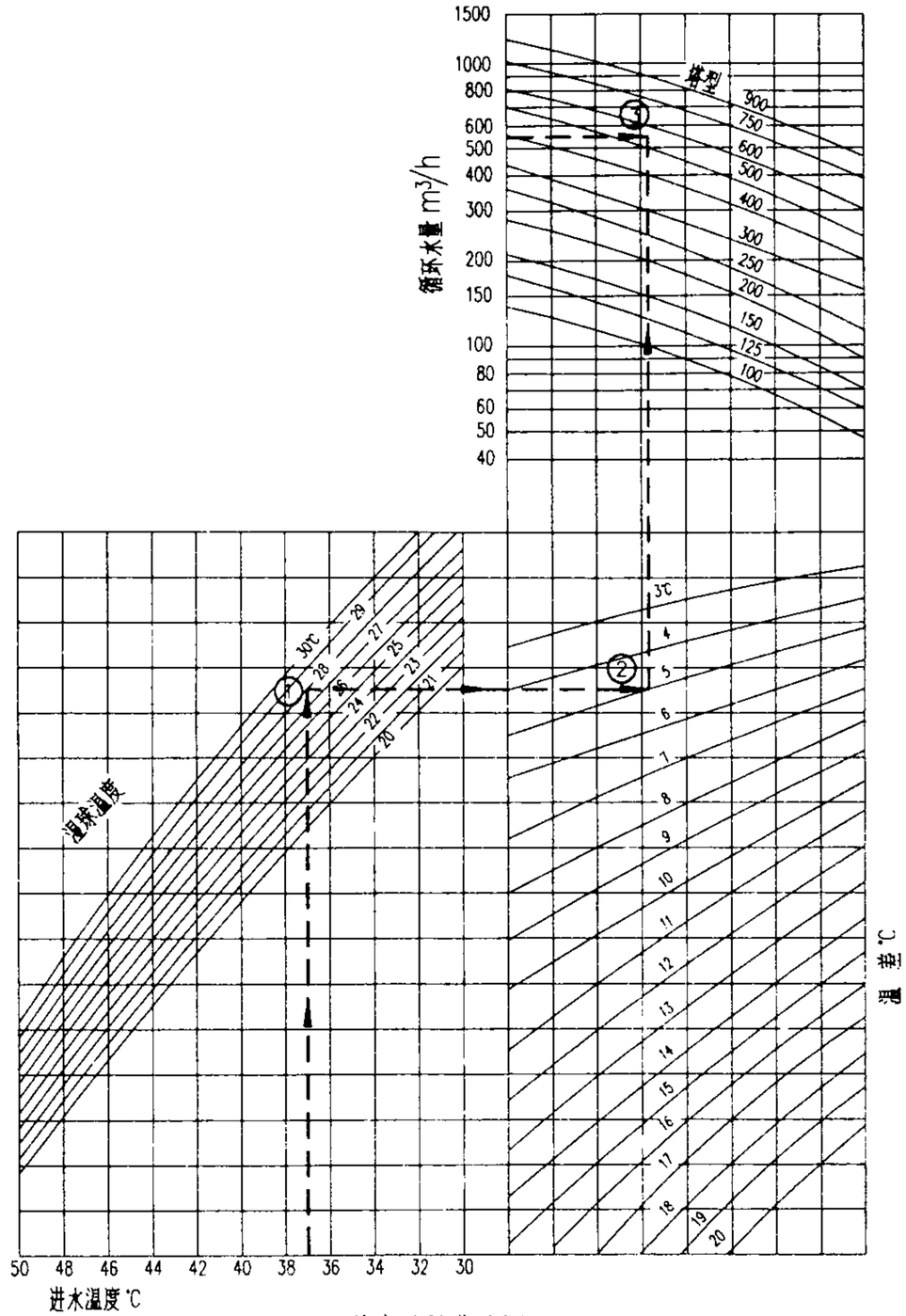

热力特性曲线图

LBCM-LN系列圆形逆流低噪声玻璃钢冷却塔性能参数表、热力特性曲线						图集号	02S106
审核	晋文有	校对	李文	设计	陈建州	页	52

湿球温度	τ=27℃						τ=28℃						τ=29℃					
温 差 Δt	5℃		6℃		8℃		5℃		6℃		8℃		5℃		6℃		8℃	
冷却水量 m³/h ＼ ℃ ＼ 型号	38	37	38	36	40	38	38	37	39	38	41	40	38	37	39	38	41	40
	33	32	32	30	32	30	33	32	33	32	33	32	33	32	33	32	33	32
LBCM-LN-100	138.7	115.0	102.3	65.5	85.1	55.3	122.8	100.0	108.4	88.6	90.3	74.3	106.0	82.8	94.0	73.9	78.9	62.5
LBCM-LN-125	174.8	138.0	127.9	81.0	105.7	68.0	154.3	125.0	135.7	110.4	112.3	91.9	132.6	103.0	117.2	91.5	97.8	77.0
LBCM-LN-150	214.4	172.0	153.6	94.5	125.0	78.3	187.6	150.0	163.3	131.1	133.1	107.6	159.5	121.9	139.6	107.3	114.7	89.1
LBCM-LN-175	249.0	201.0	179.2	110.9	146.3	92.1	212.0	175.0	188.4	152.0	156.0	126.9	185.0	140.6	162.1	123.3	133.2	103.6
LBCM-LN-200	283.6	230.0	204.8	127.3	167.6	105.9	249.0	200.0	217.5	175.4	178.3	144.8	212.5	163.3	186.6	144.3	154.2	120.4
LBCM-LN-250	351.6	285.0	255.9	160.8	210.6	134.4	309.7	250.0	271.6	220.1	223.9	182.6	265.3	205.2	233.9	181.9	194.4	152.5
LBCM-LN-300	409.3	345.0	306.8	200.7	258.1	171.2	364.9	300.0	324.6	267.8	273.5	227.0	317.4	251.1	283.7	225.6	240.8	193.0
LBCM-LN-350	481.4	402.5	358.0	231.7	299.5	196.6	427.5	350.0	377.6	311.2	316.5	267.4	369.9	290.6	329.2	260.6	276.5	221.5
LBCM-LN-400	553.4	460.0	409.2	262.7	340.8	222.0	490.6	400.0	433.6	354.8	361.7	297.8	423.8	331.8	376.3	296.2	316.4	251.1
LBCM-LN-450	626.2	517.5	460.5	293.4	381.9	247.0	554.6	450.0	488.1	401.5	398.5	332.8	475.0	369.3	421.5	330.0	351.8	276.5
LBCM-LN-500	699.0	575.0	511.7	324.0	423.0	271.9	617.1	500.0	542.7	441.4	449.4	367.8	530.3	412.0	468.7	366.1	391.2	308.2
LBCM-LN-600	812.5	690.0	613.5	405.4	519.1	347.6	726.5	600.0	648.5	537.6	549.6	458.2	634.3	504.7	568.9	455.0	485.7	391.4
LBCM-LN-700	947.9	805.0	715.8	473.0	605.6	405.5	841.5	700.0	751.5	630.5	547.2	647.6	736.9	584.2	661.9	531.3	565.3	455.4
LBCM-LN-750	1014.0	850.0	766.8	507.8	649.6	436.0	907.2	750.0	810.4	672.5	687.7	573.8	792.7	631.5	711.5	569.7	608.2	490.6
LBCM-LN-800	1080.0	930.3	815.0	537.5	688.0	460.6	938.6	800.0	864.5	713.5	746.2	637.2	845.3	673.4	757.5	607.3	648.2	522.1
LBCM-LN-900	1218.0	1050.0	920.2	608.1	778.6	521.5	1089.7	900.0	972.7	806.4	824.6	687.3	915.4	757.0	853.3	682.5	728.5	587.1

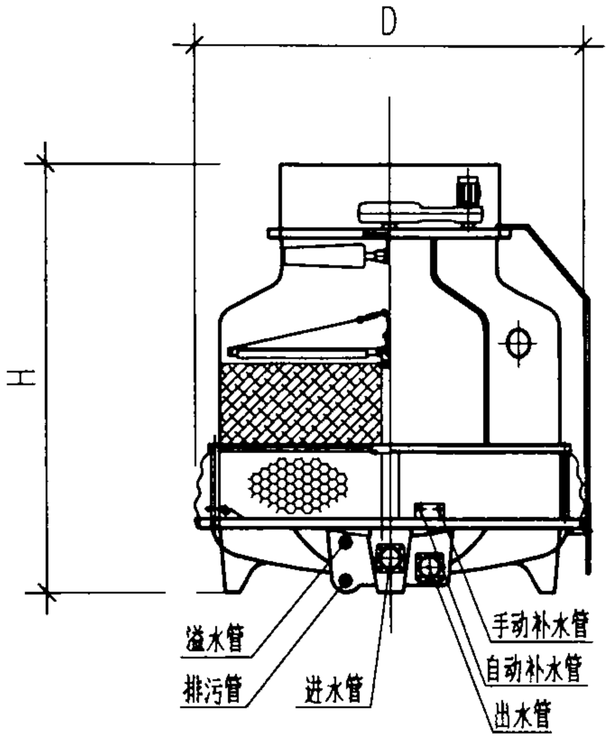

LBCM-LN-100

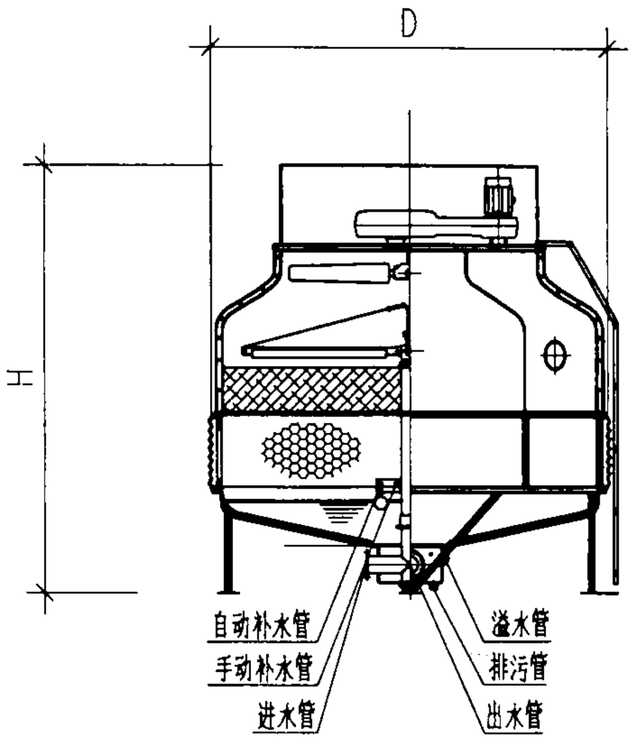

LBCM-LN-125~200

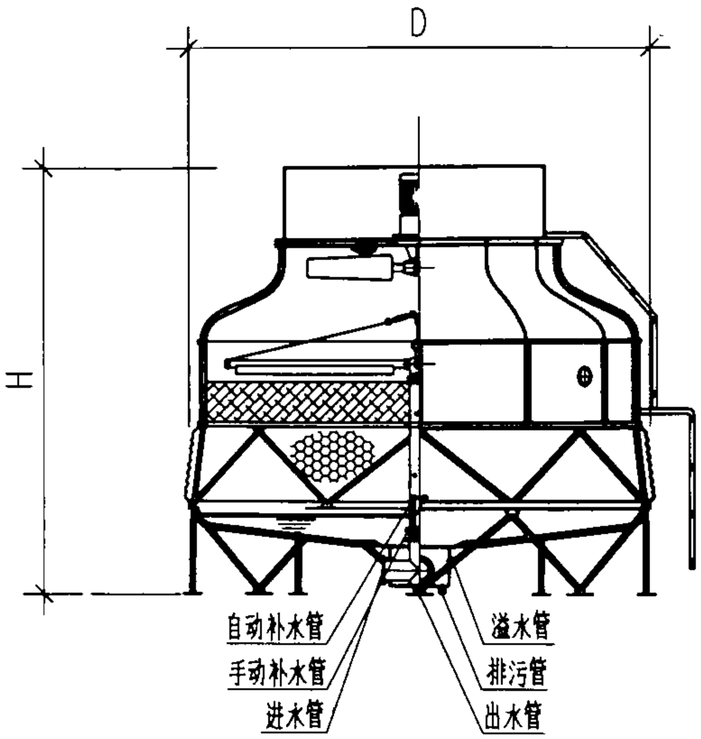

LBCM-LN-250~900

外形尺寸表

冷却塔型号		LBCM-LN-100	LBCM-LN-125	LBCM-LN-150	LBCM-LN-175	LBCM-LN-200	LBCM-LN-250	LBCM-LN-300	LBCM-LN-350	LBCM-LN-400	LBCM-LN-450	LBCM-LN-500	LBCM-LN-600	LBCM-LN-700	LBCM-LN-750	LBCM-LN-800	LBCM-LN-900
外形尺寸(mm)	最大外径D	3300	3770	3770	3770	4440	5180	5580	5580	6600	6600	7600	7600	7600	8430	8430	8430
	最大高度H	3435	4140	4390	4390	4750	5220	5310	5310	5270	5270	6210	6625	6625	7050	7350	7350
配管管径DN(mm)	进水管	125	125	150	150	200	200	200	250	250	250	250	300	300	300	300	300
	出水管	125	125	150	150	200	200	200	250	250	250	250	300	300	300	300	300
	排污管	50	50	50	50	50	50	50	50	50	50	80	80	80	80	80	80
	溢水管	50	50	50	50	50	100	100	100	100	100	100	100	100	100	100	100
	自动补水管	25	32	32	32	32	50	50	50	50	50	50	50	50	65	65	65
	手动补水管	25	32	32	32	32	50	50	50	50	50	50	50	50	65	65	65

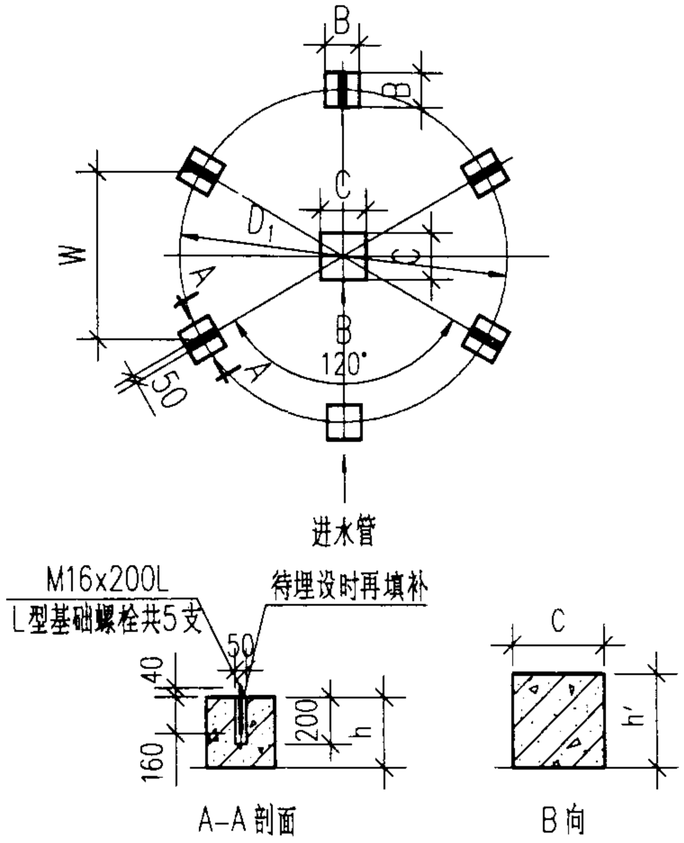

LBCM-LN-100

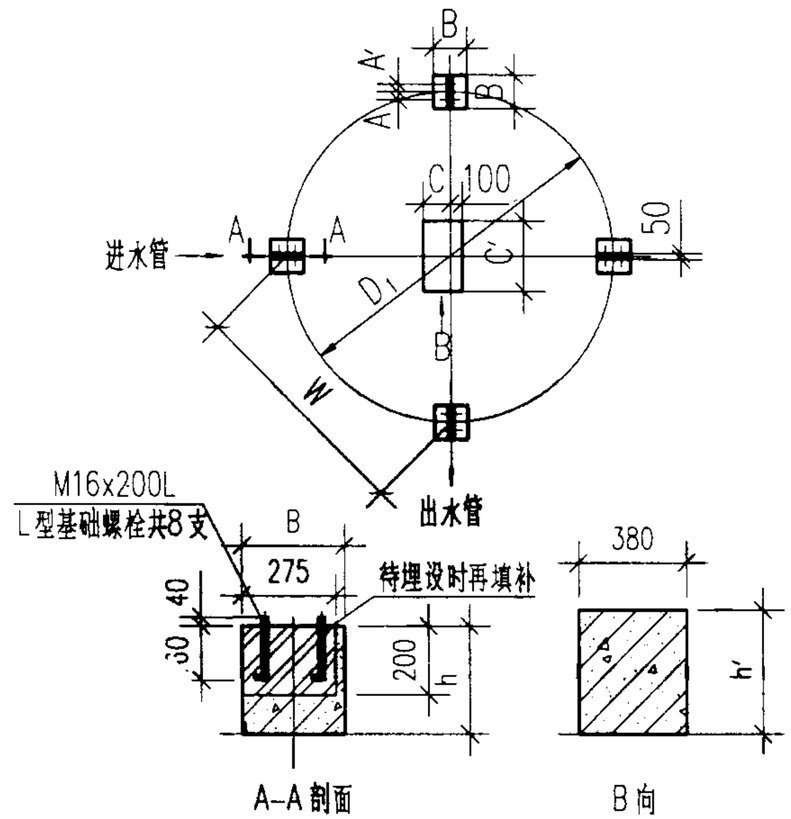

LBCM-LN-125~200

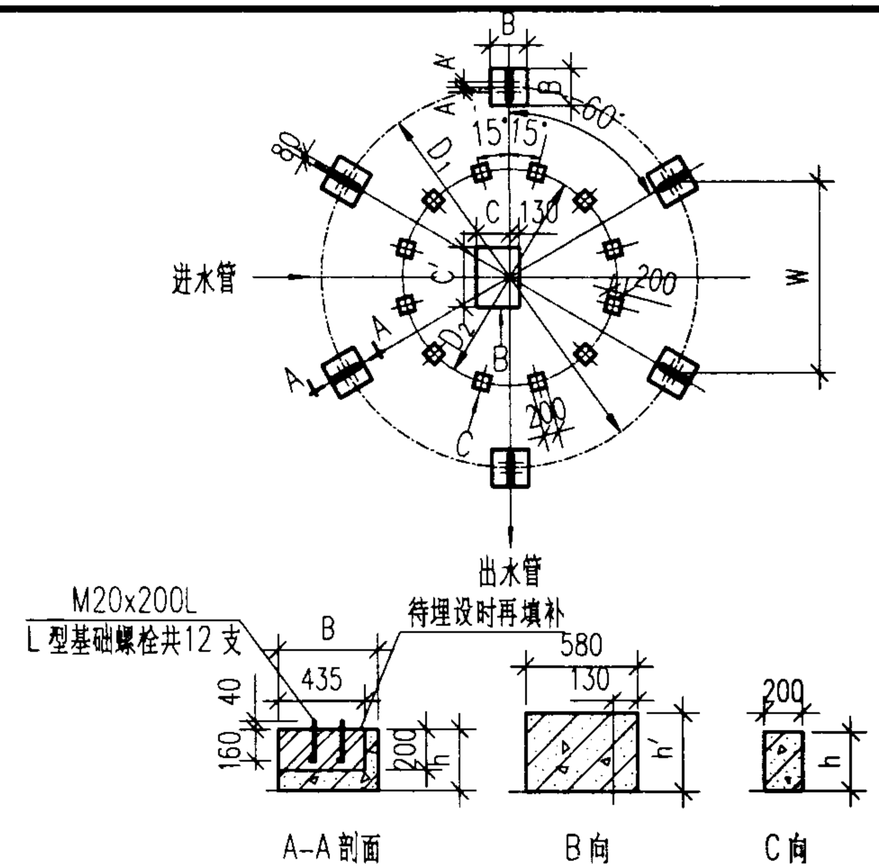

LBCM-LN-250~350

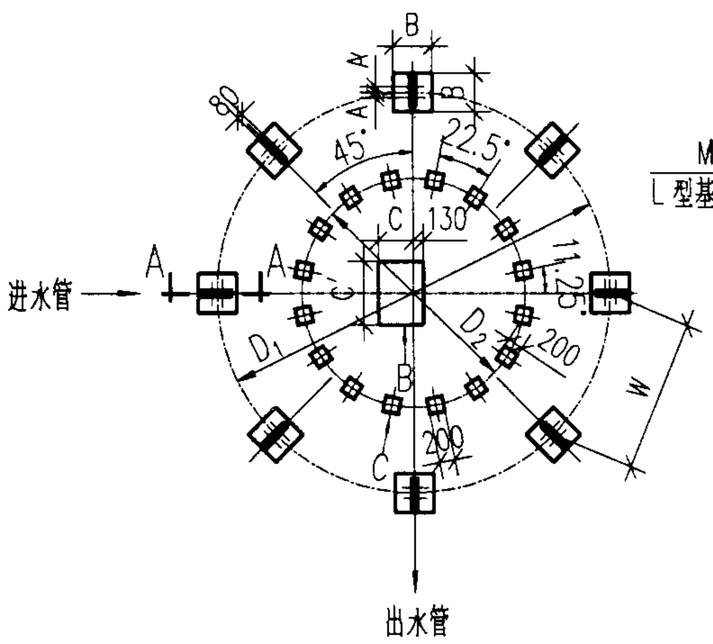

LBCM-LN-400~700

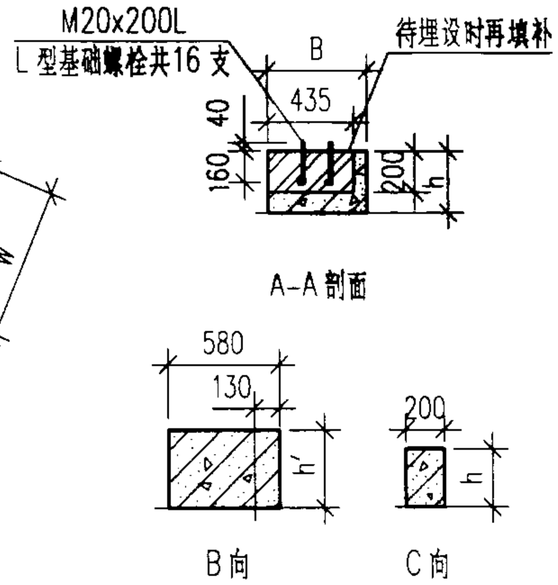

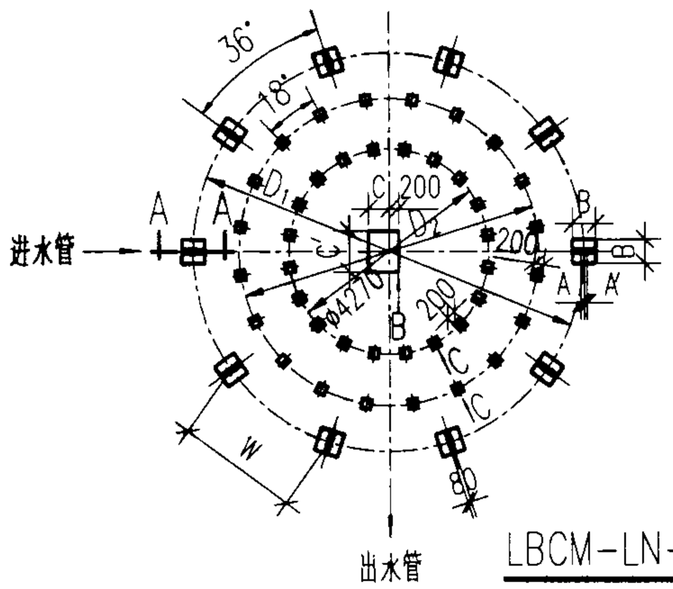

LBCM-LN-750~900

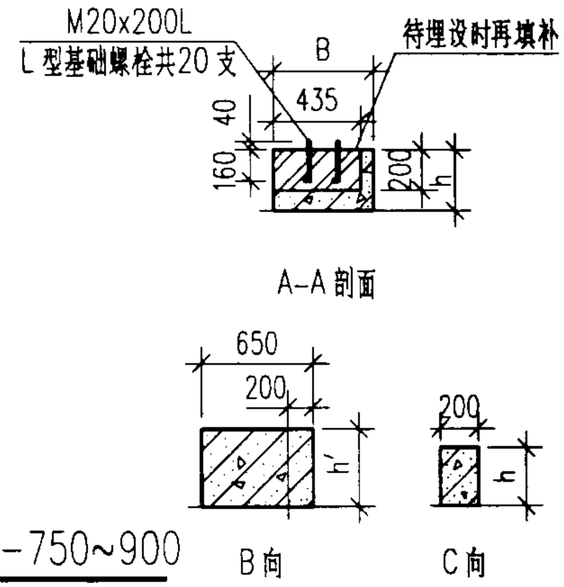

LBCM-LN系列圆形逆流低噪声玻璃钢冷却塔 基础图						图集号	02S106
审核	董文有	校对	李文	设计	陈建平	页	55

冷却塔型号	基础尺寸 (mm)										基础螺栓		
	D_1	D_2	W	A	A′	B	C	C′	h	h′	规格	长度(mm)	数量(个)
LBCM-LN-100	2860	—	1430	—	—	300	400	—	≥300	≥400	M16	200	5
LBCM-LN-125	3354	—	2372	65	65	300	280	580	≥300	≥400	M16	200	8
LBCM-LN-150	3354	—	2372	65	65	300	280	580	≥300	≥400	M16	200	8
LBCM-LN-175	3354	—	2372	65	65	300	280	580	≥300	≥400	M16	200	8
LBCM-LN-200	3964	—	2803	70	70	300	280	580	≥300	≥400	M16	200	8
LBCM-LN-250	5100	2900	2550	70	70	500	450	800	≥300	≥400	M20	200	12
LBCM-LN-300	5500	3100	2750	70	70	500	450	800	≥300	≥400	M20	200	12
LBCM-LN-350	5500	3100	2750	70	70	500	450	800	≥300	≥400	M20	200	12
LBCM-LN-400	6480	3600	2480	70	70	500	450	800	≥300	≥400	M20	200	16
LBCM-LN-450	6480	3600	2480	70	70	500	450	800	≥300	≥400	M20	200	16
LBCM-LN-500	7500	4155	2870	70	70	500	450	800	≥300	≥400	M20	200	16
LBCM-LN-600	7500	4155	2870	70	70	500	450	800	≥300	≥400	M20	200	16
LBCM-LN-700	7500	4155	2870	70	70	500	450	800	≥300	≥400	M20	200	16
LBCM-LN-750	8330	6400	2574	70	70	500	450	800	≥300	≥400	M20	200	20
LBCM-LN-800	8330	6400	2574	70	70	500	450	800	≥300	≥400	M20	200	20
LBCM-LN-900	8330	6400	2574	70	70	500	450	800	≥300	≥400	M20	200	20

说明：

1. 冷却塔基础承受荷载分配原则：中间基础占运转重量的百分比为
   LBCM-LN-100，60%；LBCM-LN-125~700，40%；
   LBCM-LN-750~900，20%。
   周边基础平均承受其余运转重量。
2. 表中基础高度 h、h′ 不包括建筑物屋面防水及保温层厚度，并可根据需要适当增高。

LBCM-LN系列圆形逆流低噪声玻璃钢冷却塔基础尺寸表						图集号	02S106
审核	孟文有	校对	李文	设计	陈建川	页	56

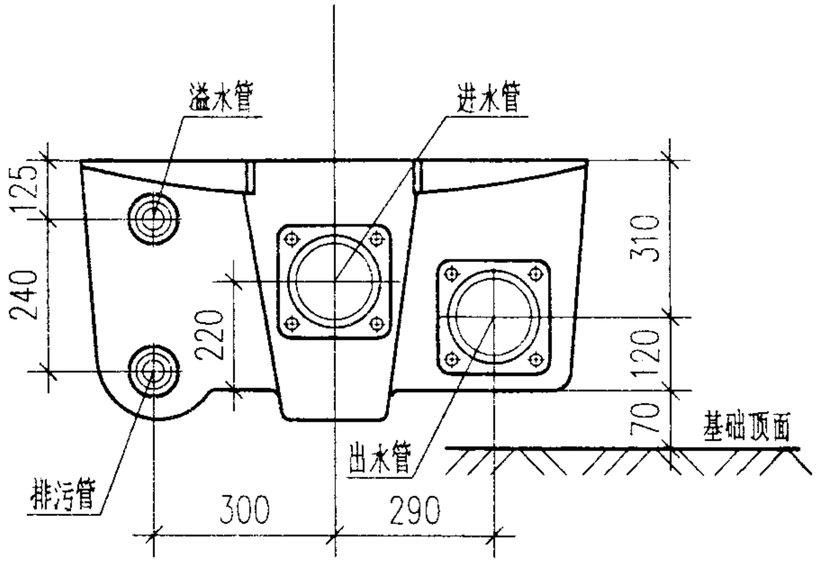

LBCM-LN-100

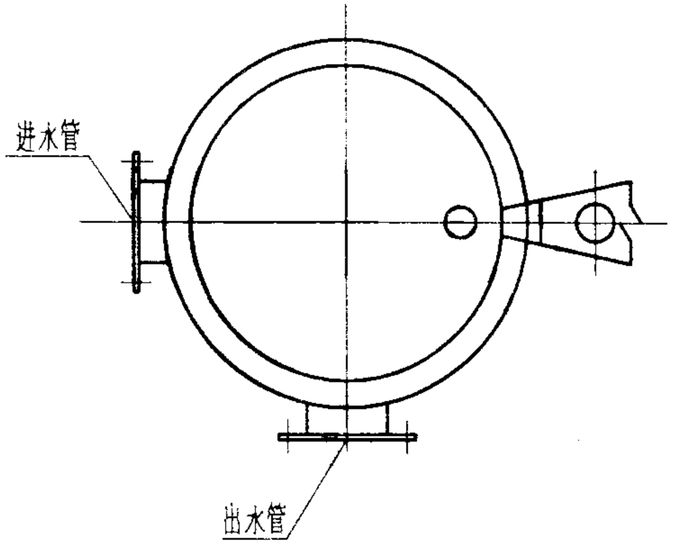

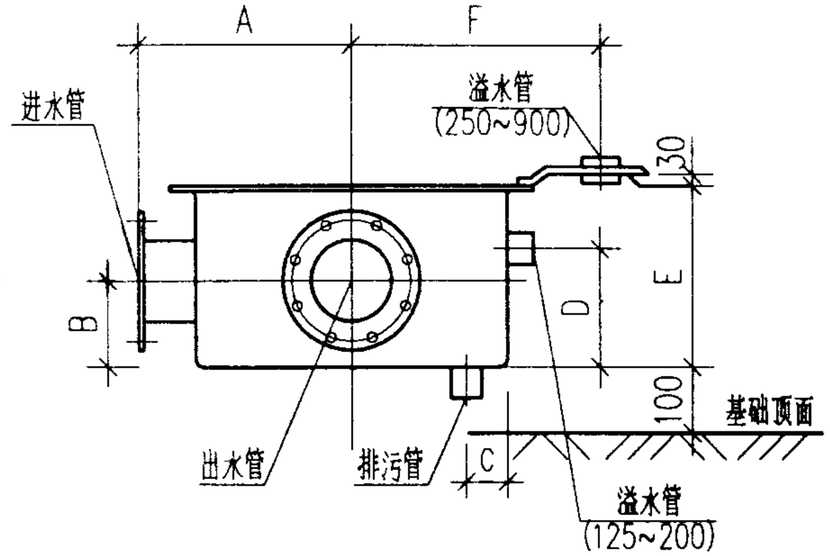

LBCM-LN-125~900

接 管 尺 寸 表

冷却塔型号	LBCM-LN-125	LBCM-LN-150	LBCM-LN-175	LBCM-LN-200	LBCM-LN-250	LBCM-LN-300	LBCM-LN-350	LBCM-LN-400	LBCM-LN-450	LBCM-LN-500	LBCM-LN-600	LBCM-LN-700	LBCM-LN-750	LBCM-LN-800	LBCM-LN-900
A	395	417	417	405	405	405	410	410	410	410	410	410	500	500	500
B	163	163	163	169	170	170	210	210	210	211	235	235	298	298	298
C	80	80	80	80	80	80	80	80	80	100	100	100	100	100	100
D	225	225	225	225	—	—	—	—	—	—	—	—	—	—	—
E	—	—	—	—	462	462	462	462	462	530	530	530	630	630	630
F	—	—	—	—	620	620	620	620	620	665	665	665	750	750	750

性能参数表

冷却塔型号	标准工况冷却水量 (m^3/h)	风机直径 (mm)	电机功率 (KW)	重量 (Kg) 自重	重量 (Kg) 运转重量	进水压力 (KPa)	标准点噪声 dB(A)
LRCM-H-100	100	1500	3.7	850	2320	37	60
LRCM-H-125	125	1800	5.5	1030	2830	38	60
LRCM-H-150	150	2000	5.5	1120	3170	38	61
LRCM-H-175	175	2000	7.5	1200	3370	38	62
LRCM-H-200	200	1500	3.7X2	1600	4040	37	62.5
LRCM-H-250	250	1800	5.5X2	1960	5560	38	63
LRCM-H-300	300	2000	5.5X2	2140	6240	38	63
LRCM-H-350	350	2000	7.5X2	2300	6640	38	63.5
LRCM-H-450	450	2000	5.5X3	3160	9310	38	64
LRCM-H-500	500	1800	5.5X4	3820	10520	38	65.5
LRCM-H-600	600	2000	5.5X4	4180	11880	38	65.5
LRCM-H-700	700	2000	7.5X4	4500	12680	38	66.5
LRCM-H-875	875	2000	7.5X5	5600	15950	38	67.5

说明：

1. 电机供电电压为 380V。
2. 进水压力指冷却塔与外部管道接管点处所需压力。
3. 标准点噪声为进风口方向离塔壁水平距离 $1.13\sqrt{长\times宽}$ 、高度 1.5m 处的噪声值。
4. LRCM-H 系列横流冷却塔根据上海良机冷却设备有限公司提供的技术资料编制。

选型实例：

设计条件：

循环水量：550m^3/h

进水温度：t_1=37°C　　温　差：Δt=5°C

出水温度：t_2=32°C　　湿球温度：τ=28°C

选型步骤：

一 由进水温度37°C 画垂直线向上与湿球温度 28°C之曲线相交于点 ①。

二 由点 ① 向右画水平线与温差5°C之曲线相交于点 ②。

三 由点 ② 画垂直线向上与循环水量 550m^3/h 线相交得点③。

四 若点 ③ 落于某塔型之曲线上则选择该塔型；若介于两塔型之间，则选择较大塔型。

五 点 ③ 介于 500~600之间，所以选择600型冷却塔。

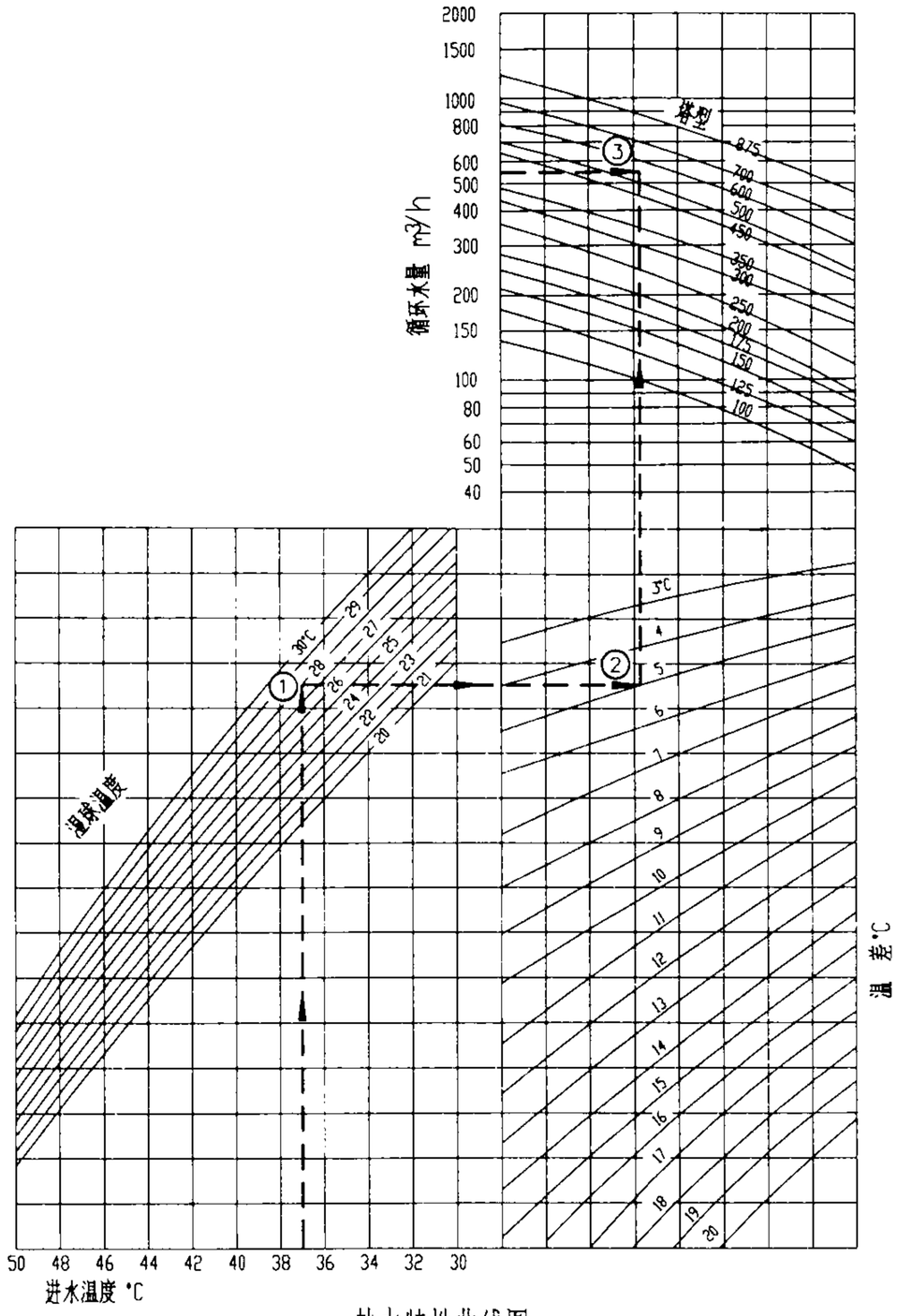

热力特性曲线图

LRCM-H系列横流低噪声玻璃钢冷却塔 性能参数表、热力特性曲线						图集号	02S106
审核	黄文有	校对	李文	设计	陈建明	页	58

湿球温度	τ=27℃						τ=28℃						τ=29℃					
温 差 Δt	5℃		6℃		8℃		5℃		6℃		8℃		5℃		6℃		8℃	
冷却水量 m³/h ℃ / 型号	38 / 33	37 / 32	38 / 32	36 / 30	40 / 32	38 / 30	38 / 33	37 / 32	39 / 33	38 / 32	41 / 33	40 / 32	38 / 33	37 / 32	39 / 33	38 / 32	41 / 33	40 / 32
LRCM-H-100	140	117	102	65	85	55	123	100	109	88	90	74	106	82	94	73	78	62
LRCM-H-125	177	146	128	80	105	67	155	125	136	110	112	91	133	102	117	91	97	76
LRCM-H-150	211	175	154	97	127	81	186	150	163	132	135	110	159	123	140	109	117	92
LRCM-H-175	243	203	179	114	149	96	215	175	190	155	158	130	186	145	164	129	138	109
LRCM-H-200	279	233	205	130	169	109	247	200	217	177	180	147	212	165	188	147	157	123
LRCM-H-250	353	293	256	160	210	133	311	250	272	220	223	182	265	205	234	181	194	157
LRCM-H-300	421	350	307	193	253	162	371	300	326	264	269	220	318	247	281	219	234	184
LRCM-H-350	487	407	358	228	297	192	431	350	380	310	316	259	371	289	329	258	275	218
LRCM-H-450	632	525	461	290	380	243	557	450	489	397	404	329	478	369	421	328	351	275
LRCM-H-500	706	586	512	320	420	267	621	500	544	439	447	364	531	409	467	362	387	303
LRCM-H-600	842	700	614	387	506	324	742	600	652	529	538	439	637	493	562	438	468	367
LRCM-H-700	973	813	716	457	549	385	861	700	759	620	631	518	742	579	658	516	551	436
LRCM-H-875	1217	1017	896	571	743	481	1077	875	949	775	789	648	928	724	822	645	689	545

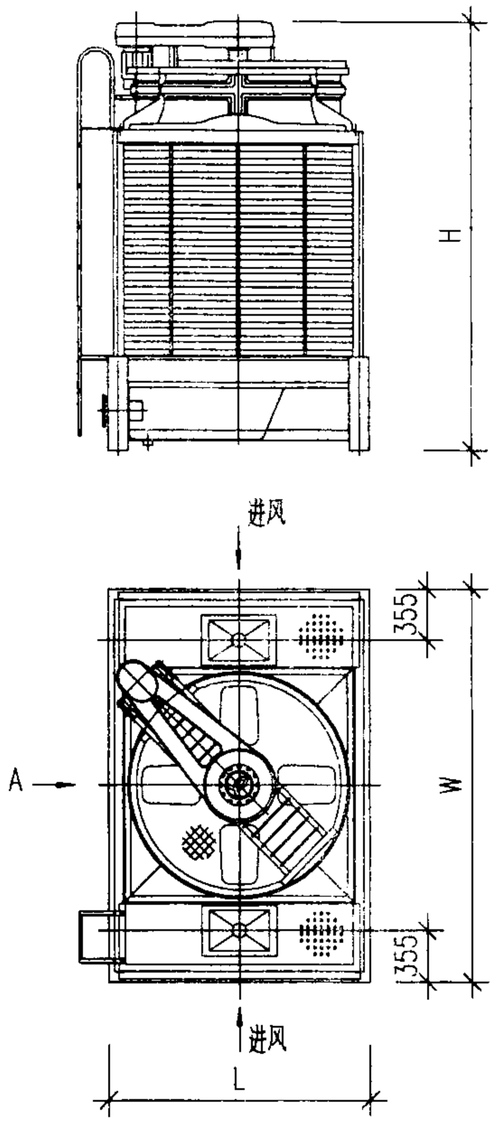

LRCM-H-100~175

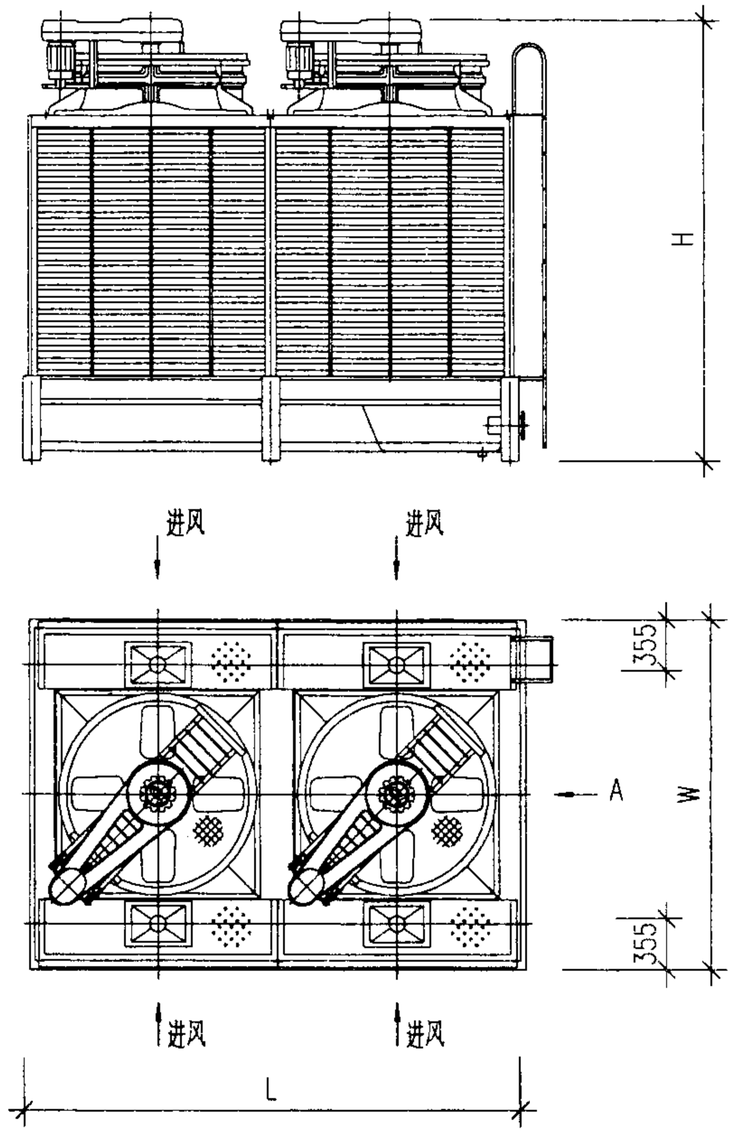

LRCM-H-200

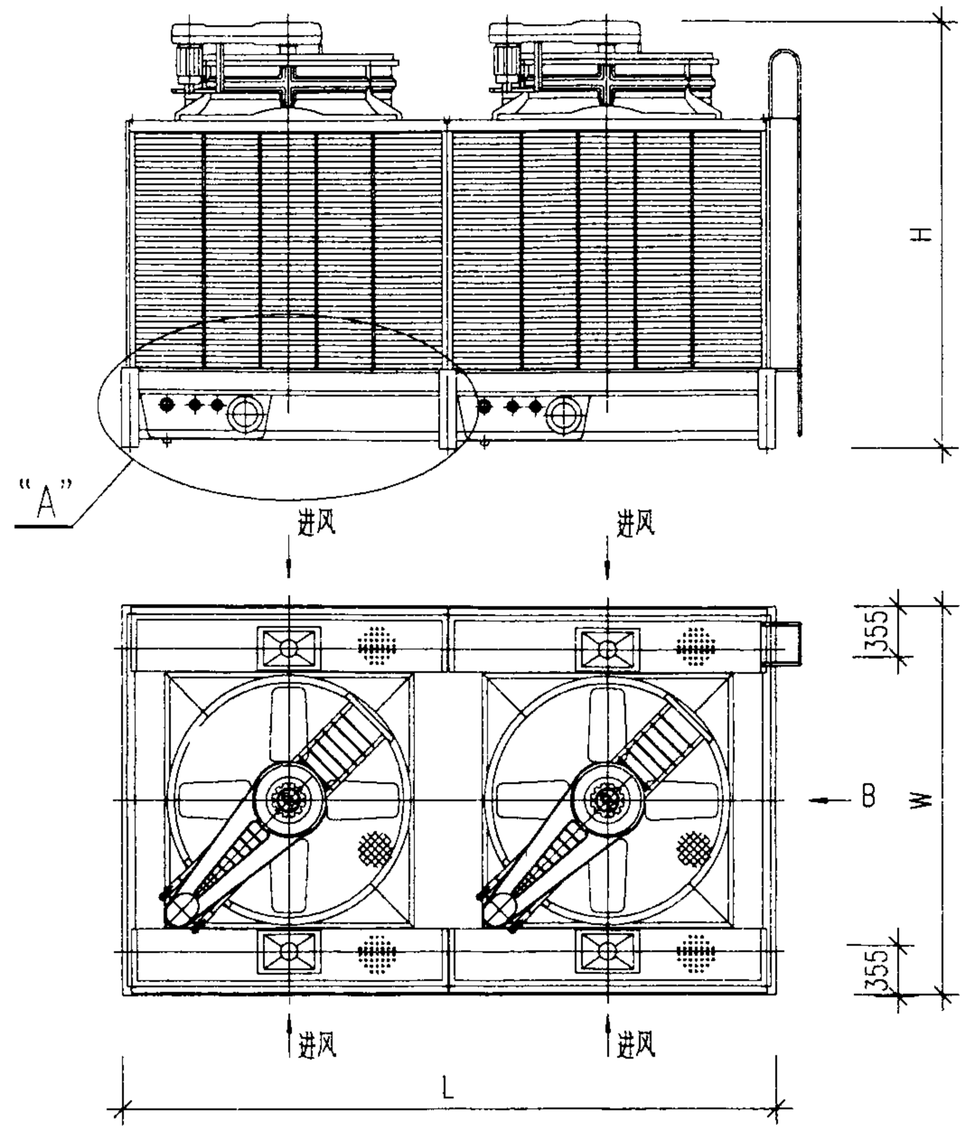

LRCM-H-250~350

外形尺寸表、接管表

冷却塔型号	L	W	H	h1	进水管	出水管	排污管	溢水管	自动补水管	手动补水管
LRCM-H-100	2070	2835	3660	810	100X2	150X1	50X1	50X1	25X1	25X1
LRCM-H-125	2475	3135	3730	880	125X2	200X1	50X1	50X1	32X1	32X1
LRCM-H-150	2575	3335	3730	880	125X2	200X1	50X1	50X1	32X1	32X1
LRCM-H-175	2875	3335	3730	880	125X2	200X1	50X1	50X1	32X1	32X1
LRCM-H-200	4075	2835	3660	810	100X4	200X2	50X2	50X2	32X2	32X2
LRCM-H-250	4885	3135	3730	880	125X4	200X2	50X2	50X2	32X2	32X2
LRCM-H-300	5085	3335	3730	880	125X4	200X2	50X2	50X2	32X2	32X2
LRCM-H-350	5685	3335	3730	880	125X4	200X2	50X2	50X2	32X2	32X2

说明：

A向、B向视图及节点"A"大样图详见 02S106/62.

LRCM-H系列横流低噪声玻璃钢冷却塔外形图、外形尺寸表（一）						图集号	02S106
审核	黄文有	校对	李文	设计	陈走刚	页	60

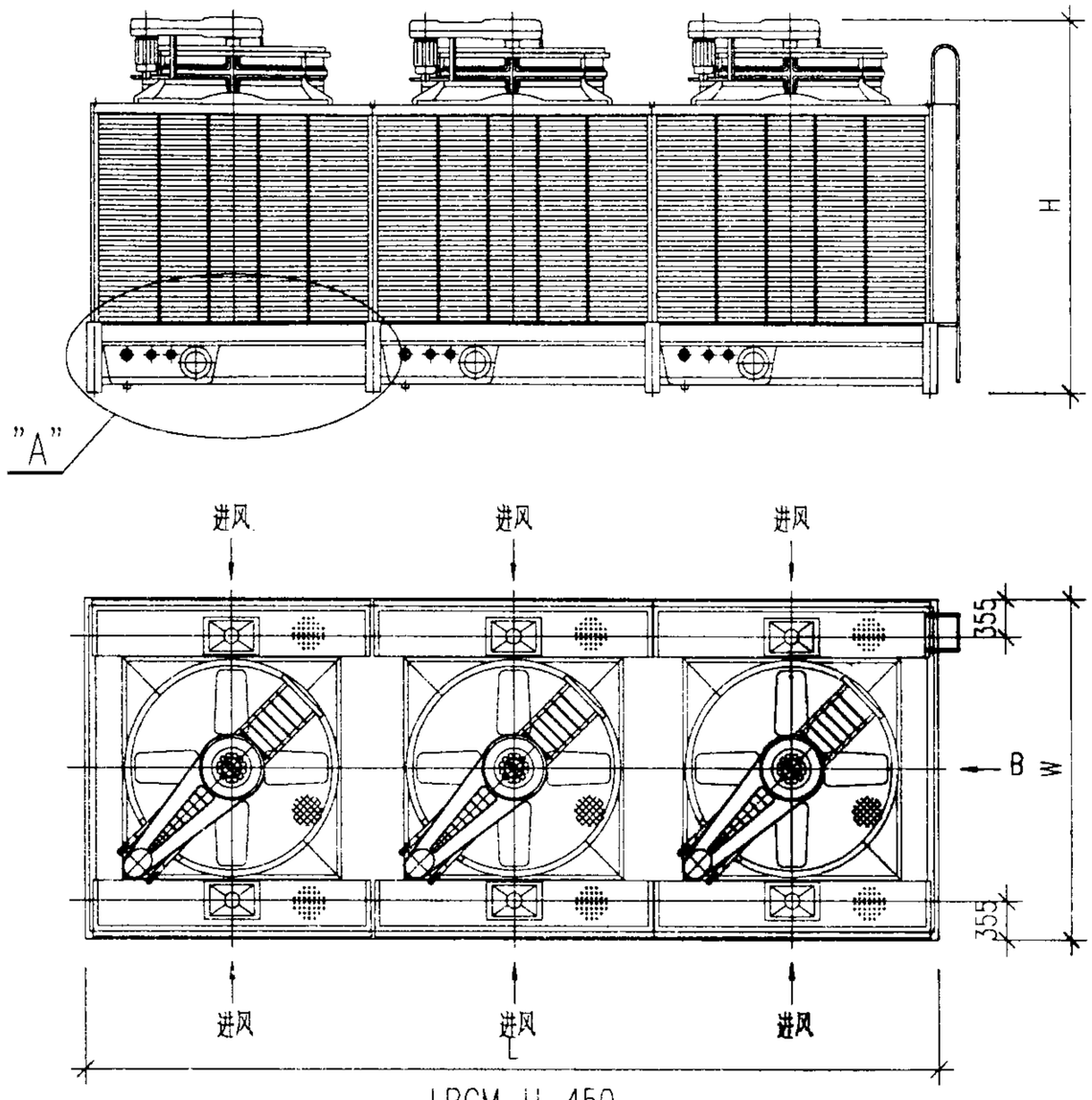

LRCM-H-450

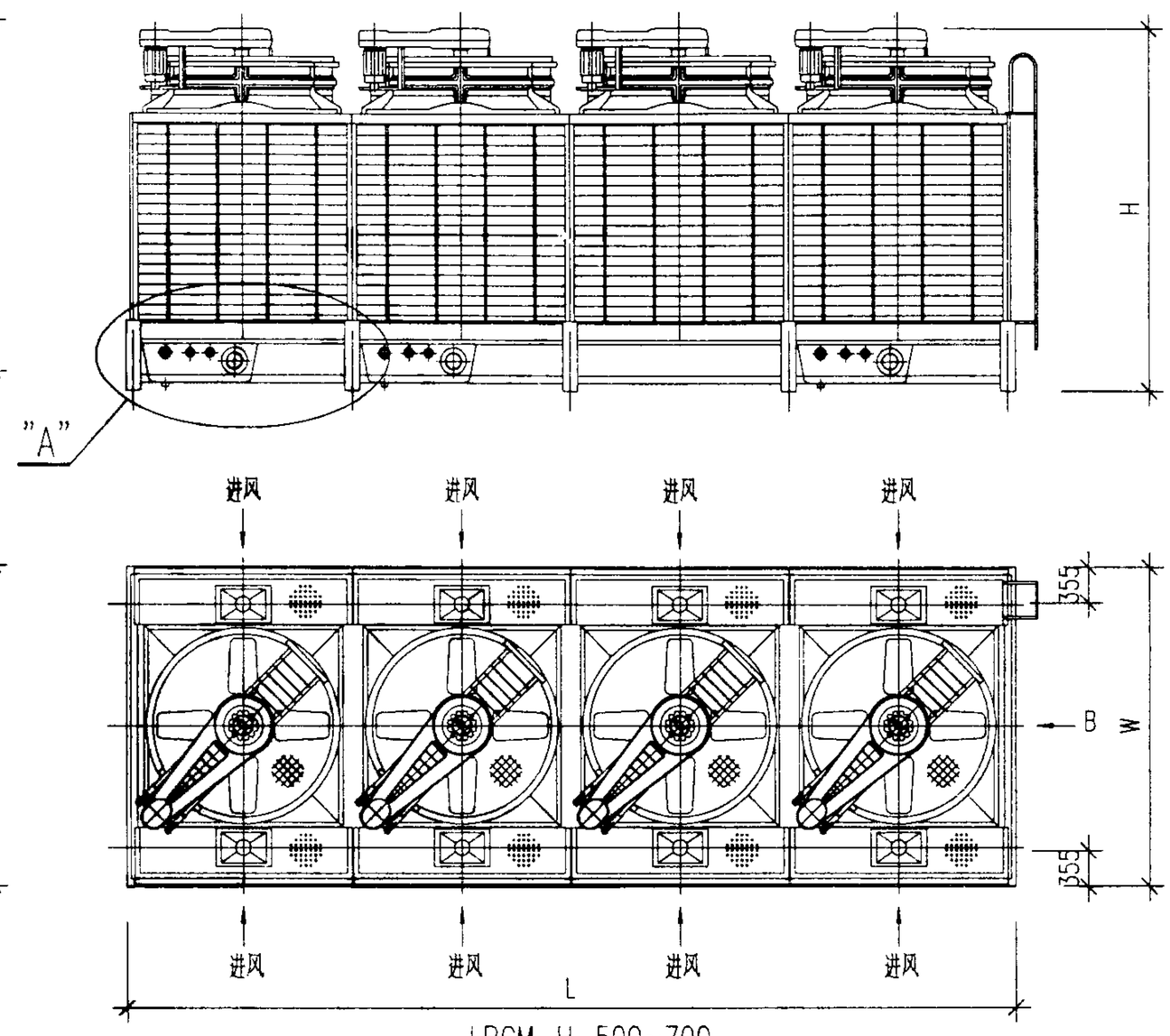

LRCM-H-500~700

外形尺寸表、接管表

冷却塔型号	L	W	H	h1	进水管	出水管	排污管	溢水管	自动补水管	手动补水管
LRCM-H-450	7595	3335	3730	880	125X6	200X3	50X3	50X3	32X3	32X3
LRCM-H-500	9705	3135	3730	880	125X8	200X3	50X3	50X3	32X3	32X3
LRCM-H-600	10105	3335	3730	880	125X8	200X3	50X3	50X3	32X3	32X3
LRCM-H-700	11305	3335	3730	880	125X8	200X3	50X3	50X3	32X3	32X3
LRCM-H-875	14115	3335	3730	880	125X10	200X4	50X4	50X4	32X4	32X4

说明：

B向视图及节点"A"大样图详见02S106/62.

LRCM-H系列横流低噪声玻璃钢冷却塔外形图、外形尺寸表（二）						图集号	02S106
审核	黄文有	校对	李文	设计	陈建川	页	61

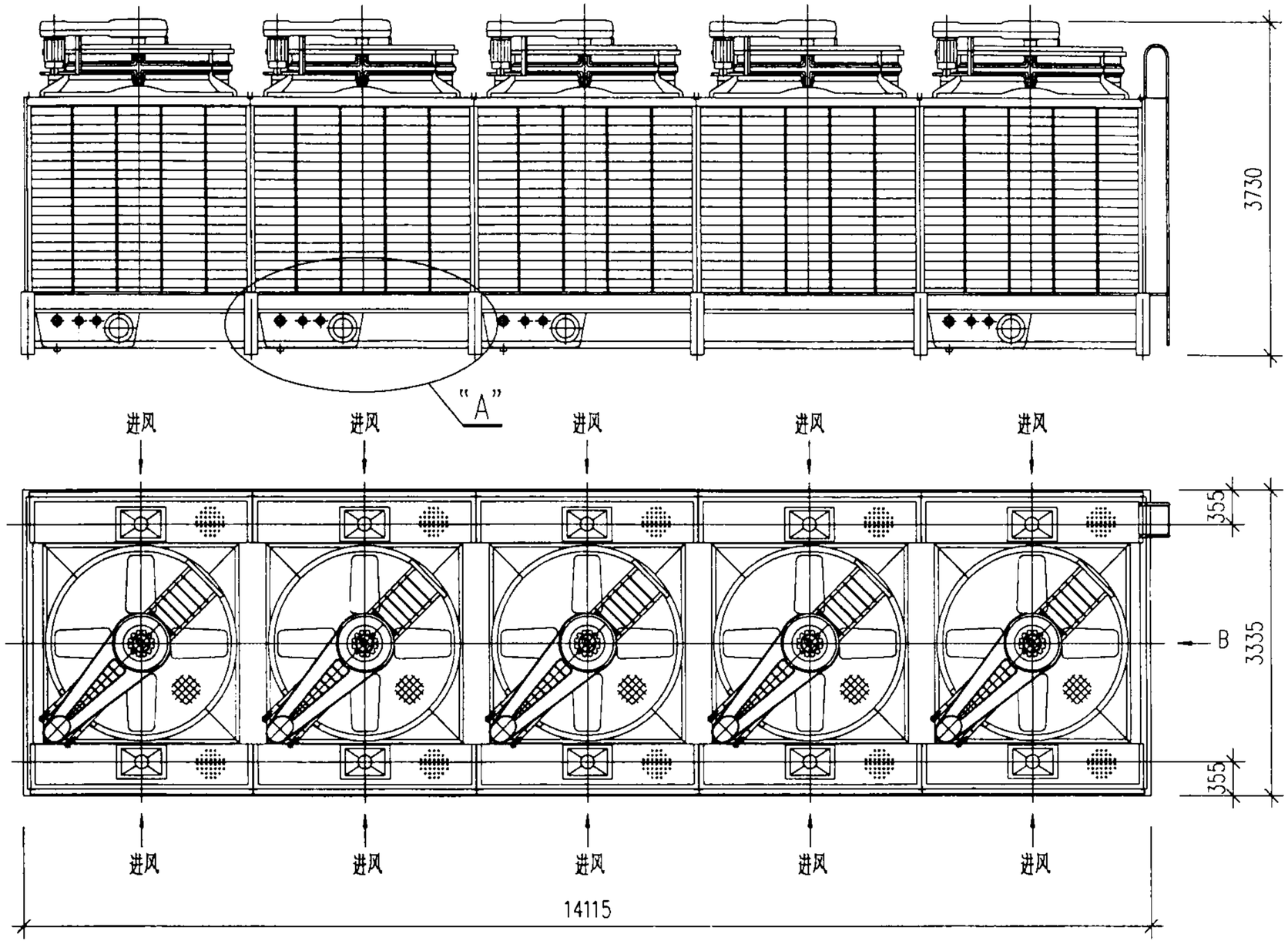

LRCM-H-875

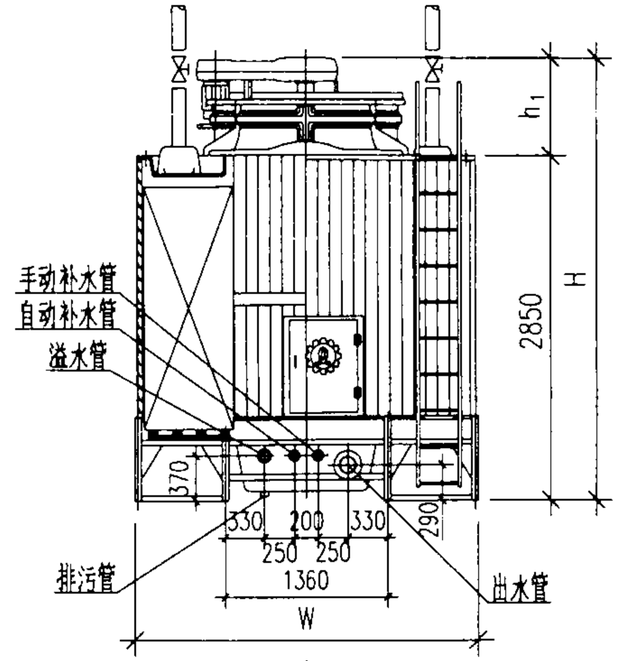

A向

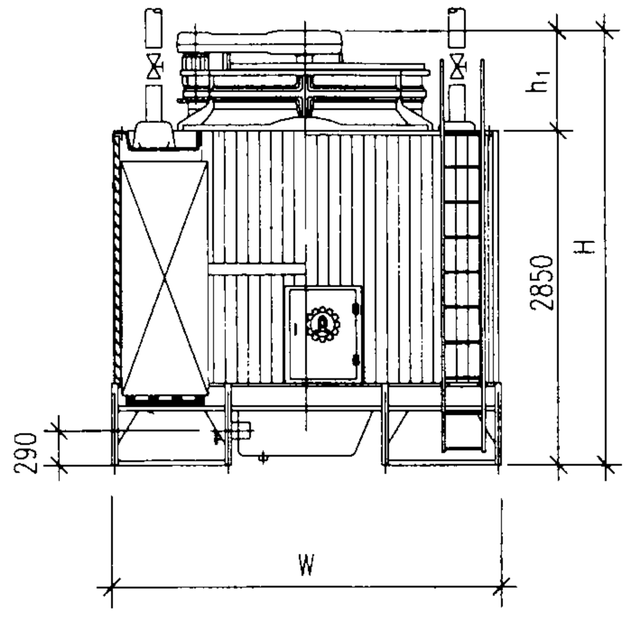

B向

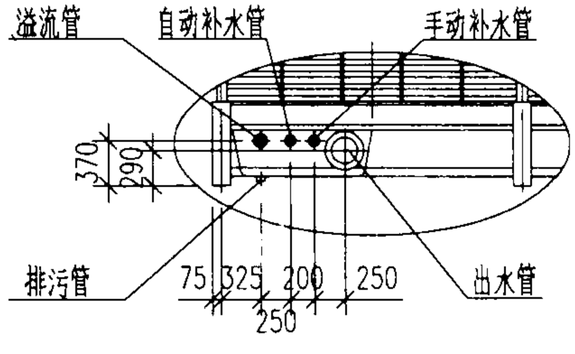

"A"节点

LRCM-H系列横流低噪声玻璃钢冷却塔外形图(三)						图集号	02S106
审核	黄文有	校对	李文	设计	陈建刚	页	62

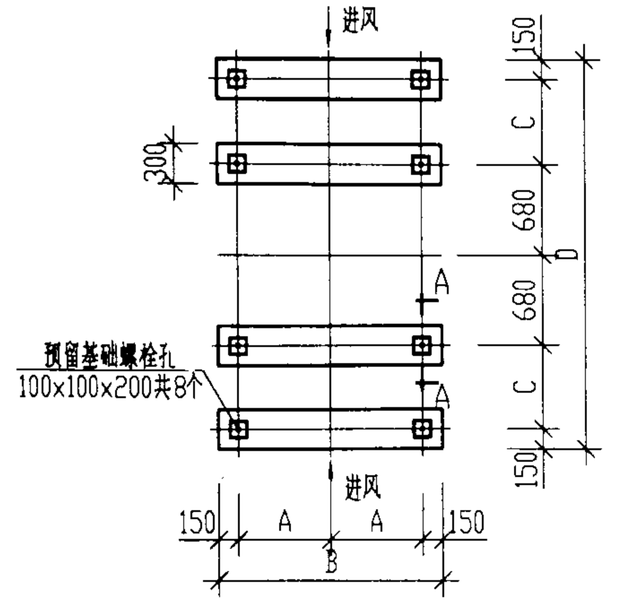

LRCM-H-100~175

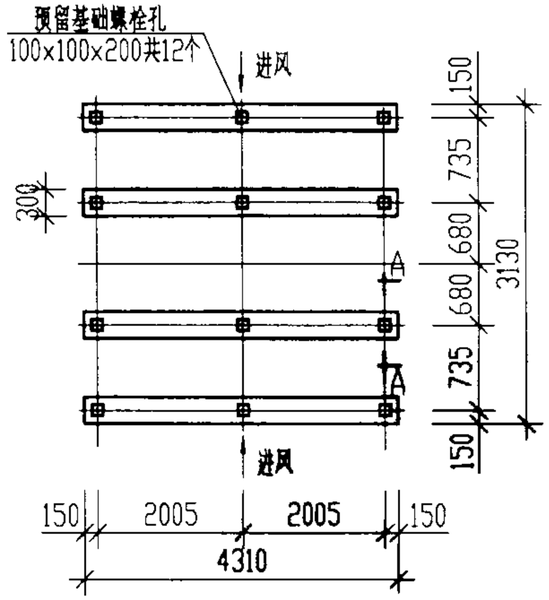

LRCM-H-200

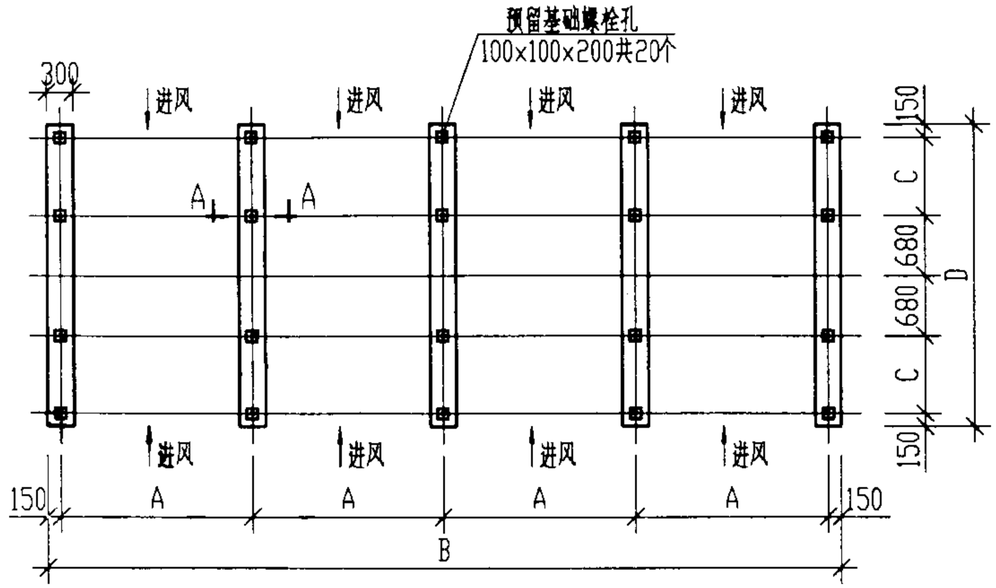

LRCM-H-500~700

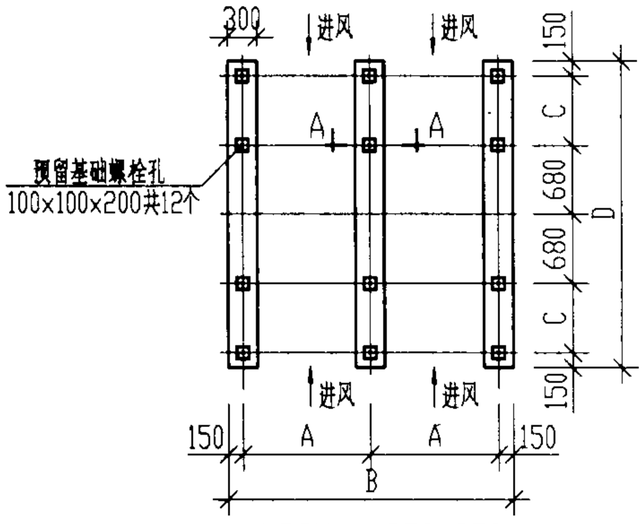

LRCM-H-250~350

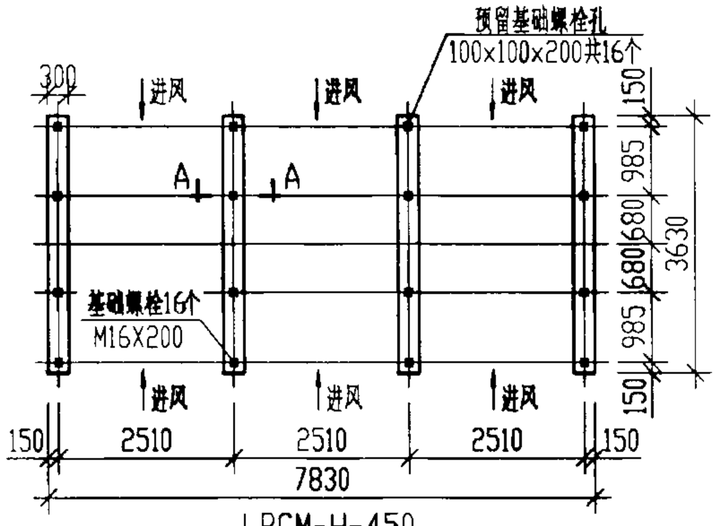

LRCM-H-450

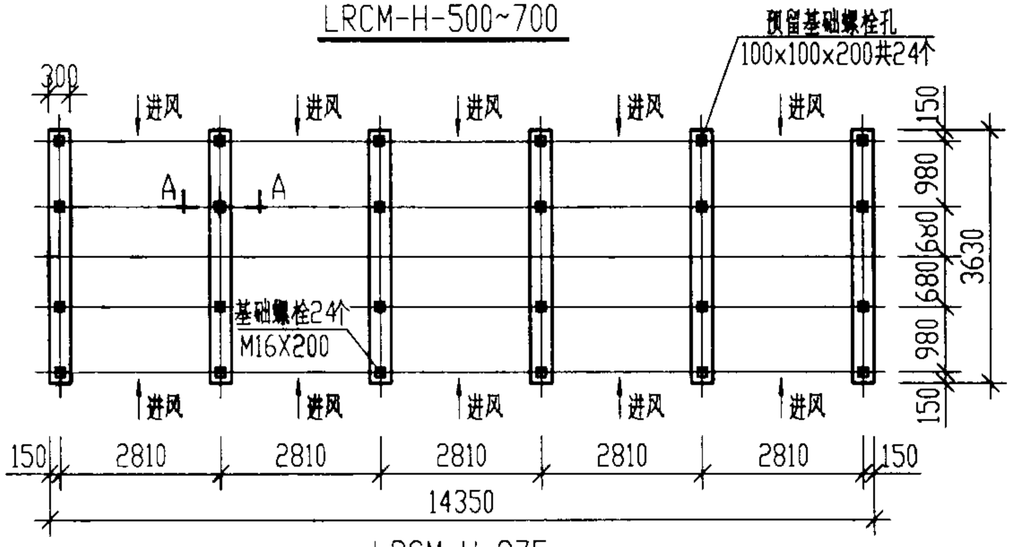

LRCM-H-875

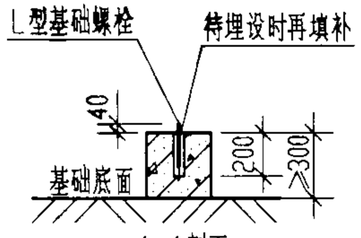

A-A剖面

说明：

1. 冷却塔基础承受荷载分配原则：按面积法分配整个运转重量，四周承重稍轻，中间承重稍重。
2. 图中基础高度≥300mm不包括建筑物屋面防水及保温层厚度，并可根据需要适当增高。

基础尺寸表

冷却塔型号	LRCM-H-100	LRCM-H-125	LRCM-H-150	LRCM-H-175	LRCM-H-250	LRCM-H-300	LRCM-H-350	LRCM-H-500	LRCM-H-600	LRCM-H-700
A	1002.5	1205	1255	1405	2410	2510	2810	2410	2510	2810
B	2305	2710	2810	3110	5120	5320	5920	9940	10340	11540
C	735	885	985	985	885	985	985	885	985	985
D	3130	3430	3630	3630	3430	3630	3630	3430	3630	3630
基础螺栓	M16x200 共8个	M16x200 共8个	M16x200 共8个	M16x200 共8个	M16x200 共12个	M16x200 共12个	M16x200 共12个	M16x200 共20个	M16x200 共20个	M16x200 共20个

LRCM-H系列横流低噪声玻璃钢冷却塔 基础图、基础尺寸表					图集号	02S106
审核	董文有	校对	李文	设计	陈建州	页	63

性 能 参 数 表

冷却塔型号	标准工况冷却水量 (m^3/h)	外形尺寸 长×宽×高 (mm)	重量 (Kg)		进水压力 (KPa)			标准点噪声 dB(A)	接管规格											
									进水管		出水管		排污管		溢水管		自动补水管		手动补水管	
			自重	运转重量	τ=27℃	τ=28℃	τ=29℃		管径(mm)	数量(个)	管径(mm)	数量(个)	管径(mm)	数量(个)	管径(mm)	数量(个)	管径(mm)	数量(个)	管径(mm)	数量(个)
LFC-100	100	3900x2700x4580	1030	2220	120	140	150	58	80	6	125	1	50	1	50	1	25	1	25	1
LFC-125	125	5100x2700x4580	1290	2770	120	140	150	56	80	8	150	1	50	1	50	1	32	1	32	1
LFC-150	150	5700x2700x4580	1510	3040	120	140	150	55	80	9	150	1	50	1	50	1	32	1	32	1
LFC-175	175	3300x5100x5180	1650	3360	130	150	160	55	100	5	200	1	50	1	50	1	32	1	32	1
LFC-200	200	3900x5100x5180	1910	3890	130	150	160	55.5	100	6	200	1	50	1	50	1	32	1	32	1
LFC-250	250	4500x5100x5180	2180	4870	130	150	160	55.8	100	7	200	1	50	1	50	1	32	1	32	1
LFC-300	300	5700x5100x5180	2780	5800	130	150	160	56.3	100	9	250	1	50	1	50	1	32	1	32	1
LFC-350	350	6300x5100x5480	2980	6330	130	150	160	56.5	100	10	250	1	50	1	50	1	32	1	32	1
LFC-400	400	7500x5100x5480	3520	7840	130	150	160	57.2	100	12	200	2	50	2	50	2	32	2	32	2
LFC-450	450	8100x5100x5480	3810	8500	130	150	160	57.2	100	13	200	2	50	2	50	2	32	2	32	2
LFC-500	500	8700x5100x5480	4020	8900	130	150	160	57.3	100	14	200	2	50	2	50	2	32	2	32	2
LFC-550	550	9900x5100x5480	4620	9760	130	150	160	57.4	100	16	250	2	50	2	50	2	32	2	32	2
LFC-600	600	11100x5100x5480	5140	10560	130	150	160	57.5	100	18	250	2	50	2	50	2	32	2	32	2
LFC-650	650	11700x5100x5480	5410	11160	130	150	160	58	100	19	250	2	50	2	50	2	32	2	32	2
LFC-700	700	12300x5100x5480	5700	11820	130	150	160	58.5	100	20	250	2	50	2	50	2	32	2	32	2

说明：

1. 进水压力指冷却塔与外部管道接管点处所需压力。
2. 标准点噪声为进风口方向离塔壁水平距离 $1.13\sqrt{长 \times 宽}$，高度1.5m处的噪声值。
3. 为防止喷嘴堵塞，总进水管上应安装管道过滤器，滤网规格宜为50~60目。
4. LFC系列喷射式冷却塔按上海良机冷却设备有限公司提供的技术资料编制。

LFC系列喷射式无风机超低噪声玻璃钢冷却塔性能参数表						图集号	02S106
审核	黄文有	校对	李文	设计	陈建州	页	64

湿球温度	τ=27℃						τ=28℃						τ=29℃					
温 差 Δt	5℃		6℃		7℃		5℃		6℃		7℃		5℃		6℃		7℃	
冷却水量 ℃ / m³/h / 型号	38/33	37/32	38/32	37/31	39/32	38/31	38/33	37/32	39/33	38/32	39/32	38/31	38/33	37/32	39/33	38/32	40/33	39/32
LFC-100	141	117	102	84	90	78	120	100	108	90	81	63	105	94	93	72	87	69
LFC-125	180	156	136	112	120	101	160	133	144	120	108	84	140	126	124	96	116	92
LFC-150	201	175	153	126	135	117	180	150	162	135	121	94	157	142	139	108	130	103
LFC-175	244	195	179	140	154	130	201	175	180	155	131	110	178	158	155	120	145	115
LFC-200	284	234	213	168	184	156	242	210	216	186	158	132	213	190	186	144	174	138
LFC-250	333	273	247	196	215	182	283	250	252	217	184	154	248	221	217	168	203	161
LFC-300	412	351	315	252	275	234	365	315	324	279	238	198	319	284	248	216	261	207
LFC-350	447	390	349	281	305	260	406	350	360	310	265	220	355	316	310	240	290	230
LFC-400	531	468	417	336	365	312	447	420	432	372	319	264	426	380	341	288	348	276
LFC-450	580	507	451	364	395	338	488	455	468	403	346	283	462	411	403	312	377	299
LFC-500	632	546	485	392	425	364	529	500	504	434	373	308	491	442	434	336	406	322
LFC-550	701	624	553	448	485	416	611	560	576	496	427	352	568	504	465	384	464	368
LFC-600	793	702	621	504	545	468	652	630	648	558	481	396	639	568	527	432	522	414
LFC-650	835	741	655	532	575	494	693	665	684	589	508	418	675	600	589	456	551	437
LFC-700	874	780	689	560	605	520	734	700	720	620	535	440	710	632	620	480	580	460

说明：

本表水量系指冷却塔进水压力满足02S106/64数值情况下的冷却水量。

LFC系列喷射式无风机超低噪声玻璃钢冷却塔水量选用表						图集号	02S106
审核	黄文有	校对	李文	设计	陈建利	页	65

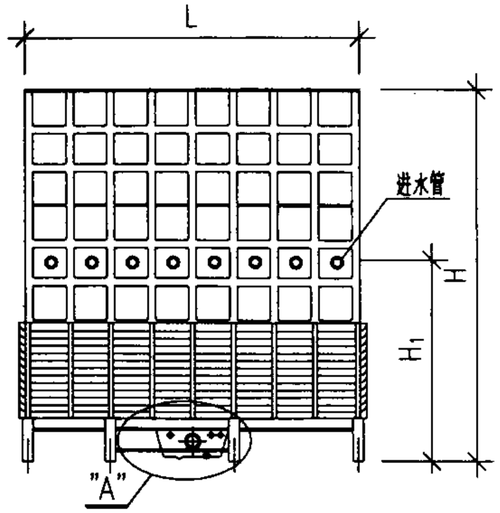

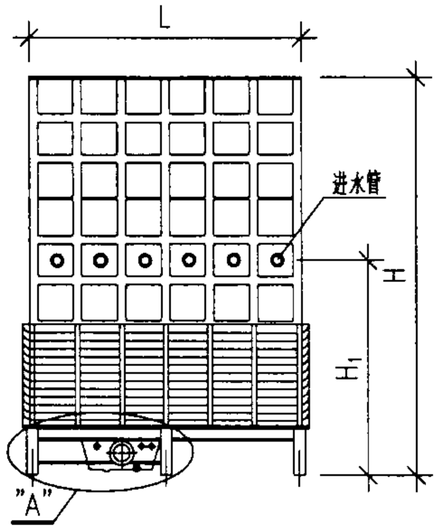

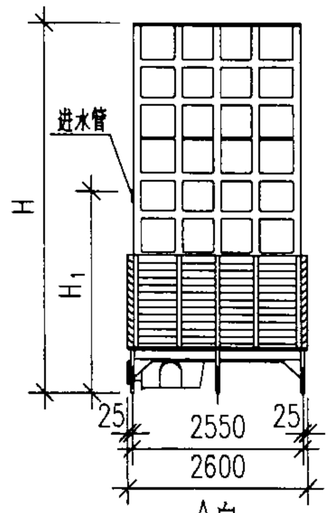

A向

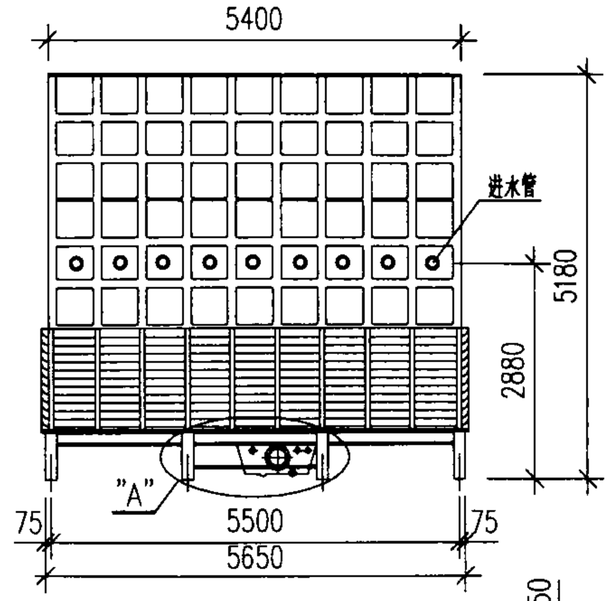

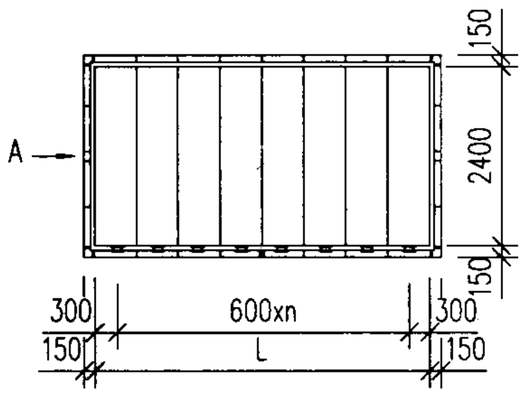

LFC-100~150

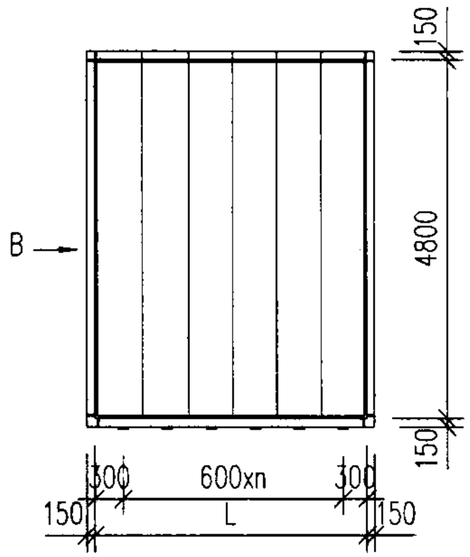

LFC-175~250

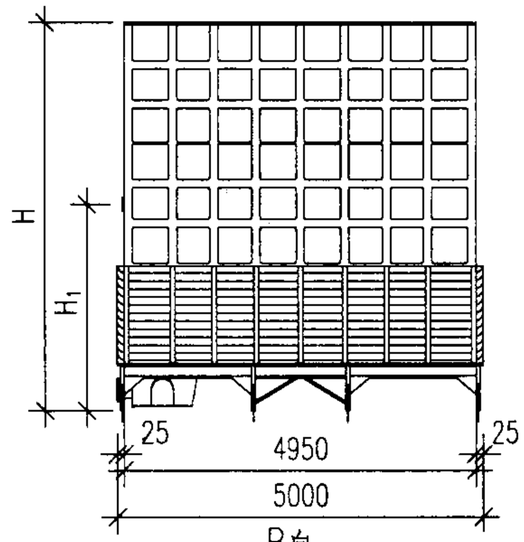

B向

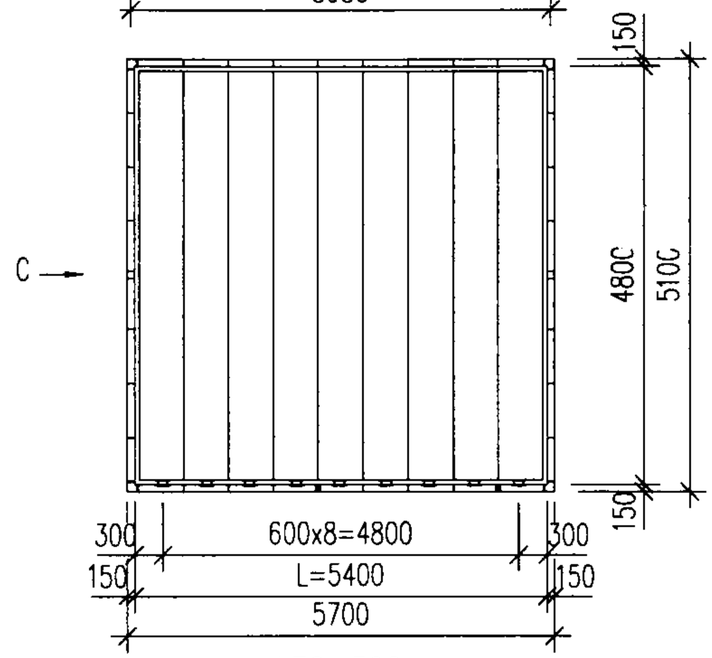

LFC-300

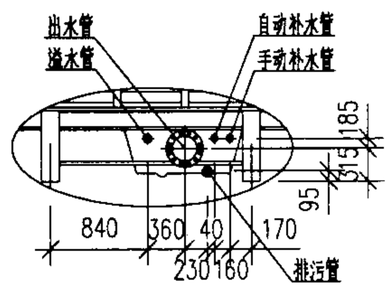

"A"节点

说明：

LFC-300型冷却塔C向视图详见02S106/67.

外形尺寸表、接管表

冷却塔型号	L	H	H_1	n	进水管	出水管	排污管	溢水管	自动补水管	手动补水管
LFC-100	3600	4580	2280	5	80x3	125	50	50	25	25
LFC-125	4800	4580	2280	7	80x3	150	50	50	40	40
LFC-150	5400	4580	2280	8	80x3	150	50	50	40	40
LFC-175	3000	5180	2880	4	80x3	200	50	50	40	40
LFC-200	3600	5180	2880	5	100x6	200	50	50	40	40
LFC-250	4200	5180	2880	6	100x7	200	50	50	40	40
LFC-300	5400	5180	2880	8	100x9	250	50	50	40	40

LFC系列喷射式无风机超低噪声玻璃钢冷却塔外形图(一)					图集号	02S106
审核	黄文有	校对	李文	设计	陈建刚	页	66

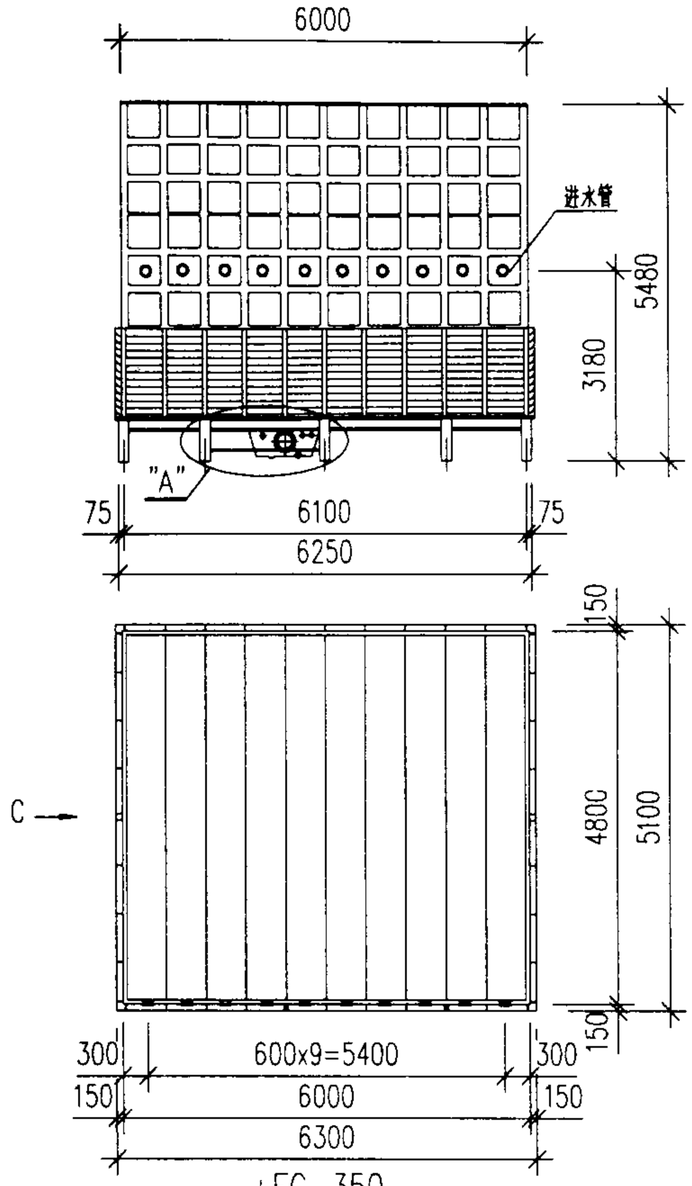

LFC-350

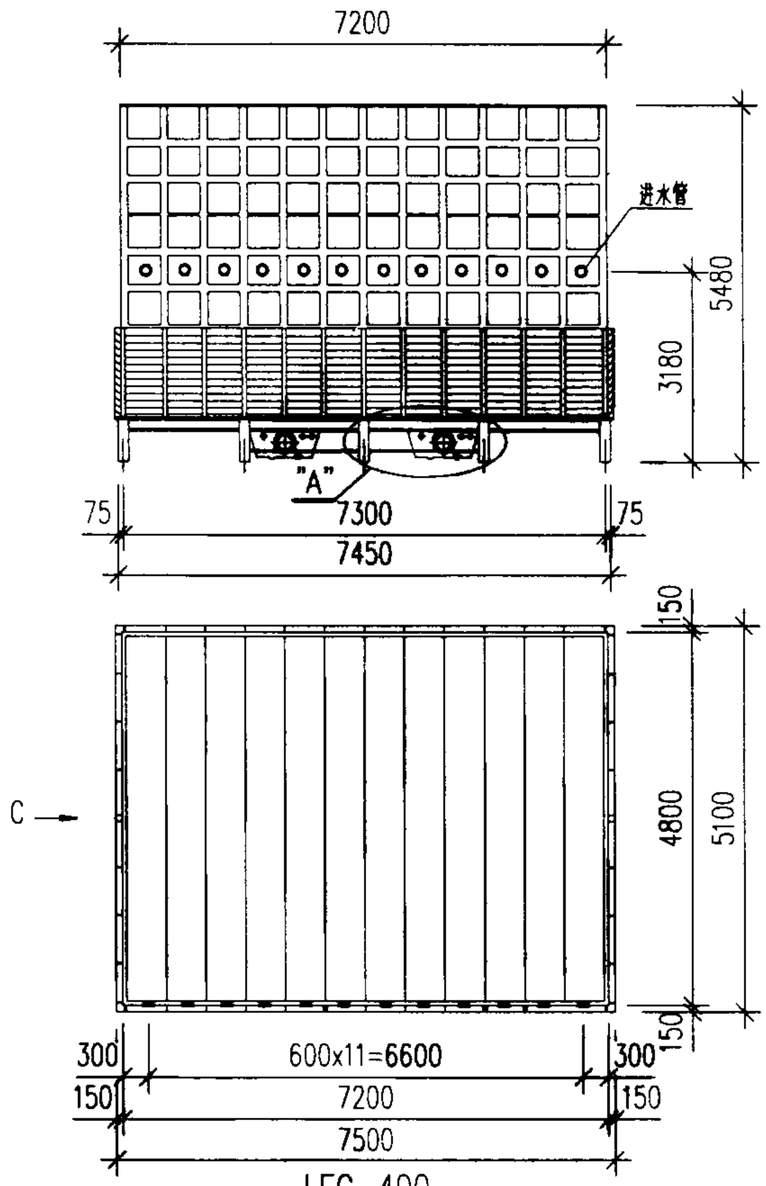

LFC-400

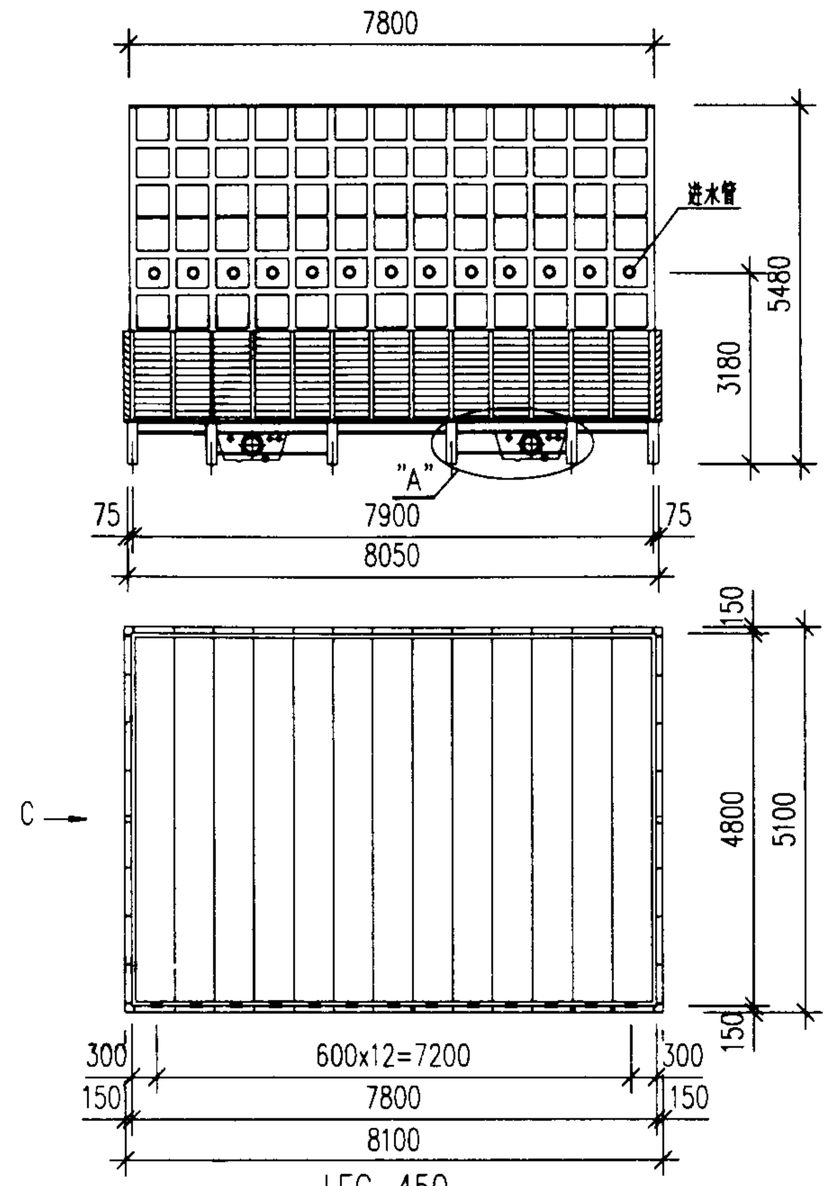

LFC-450

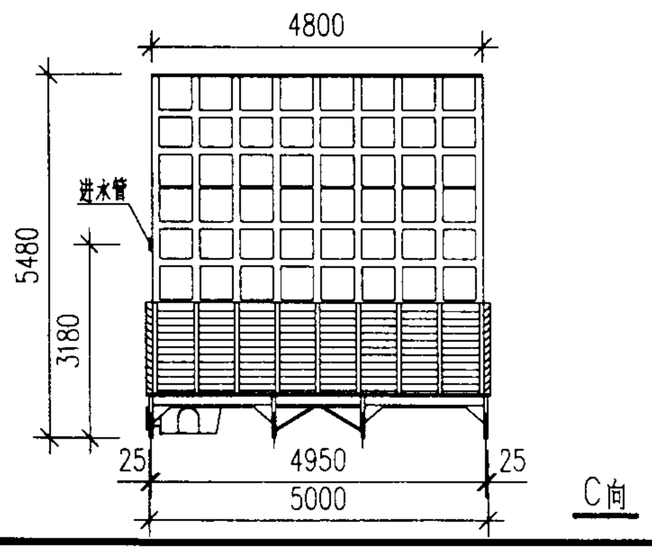

C向

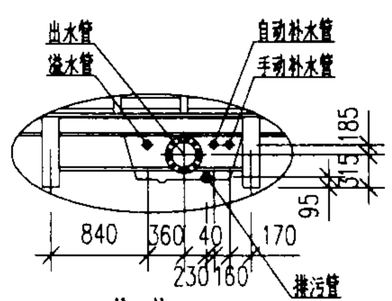

"A"节点

接管表

冷却塔型号	进水管	出水管	排污管	溢水管	自动补水管	手动补水管
LFC-350	100x10	250	50	50	32	32
LFC-400	100x12	200X2	50X2	50X2	32X2	32X2
LFC-450	100x13	200X2	50X2	50X2	32X2	32X2

LFC 系列喷射式无风机超低噪声玻璃钢冷却塔外形图(二)					图集号	02S106
审核	黄文有	校对	李文	设计	陈建刚	页	67

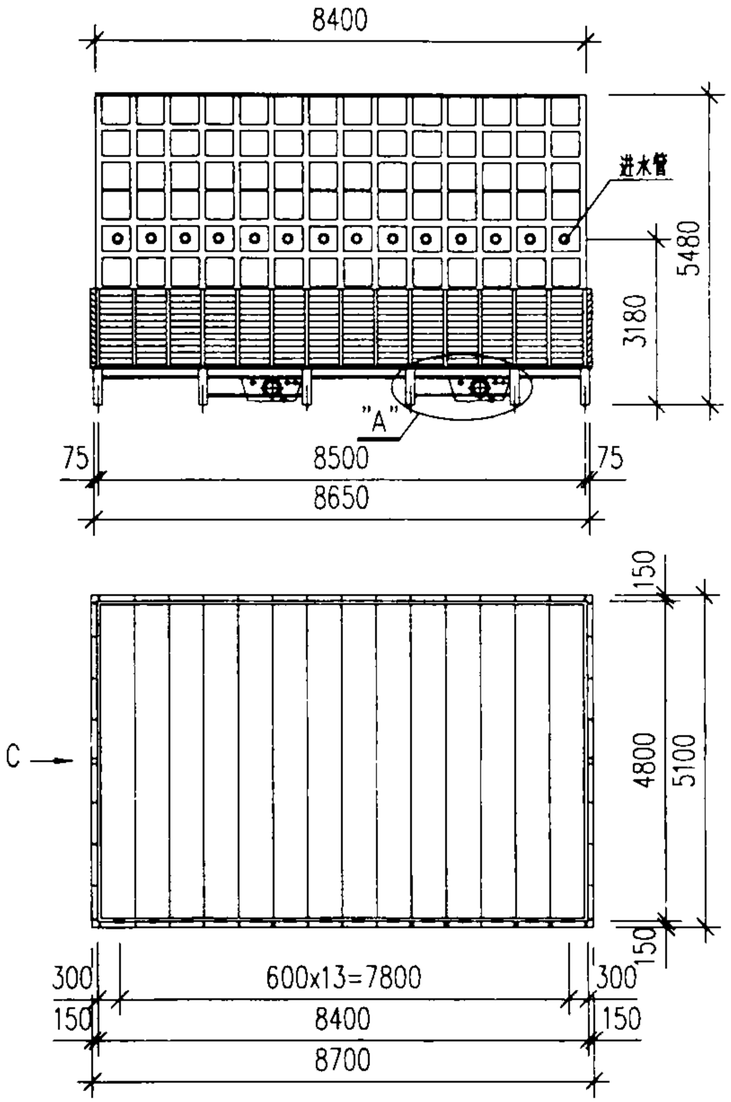

LFC-500

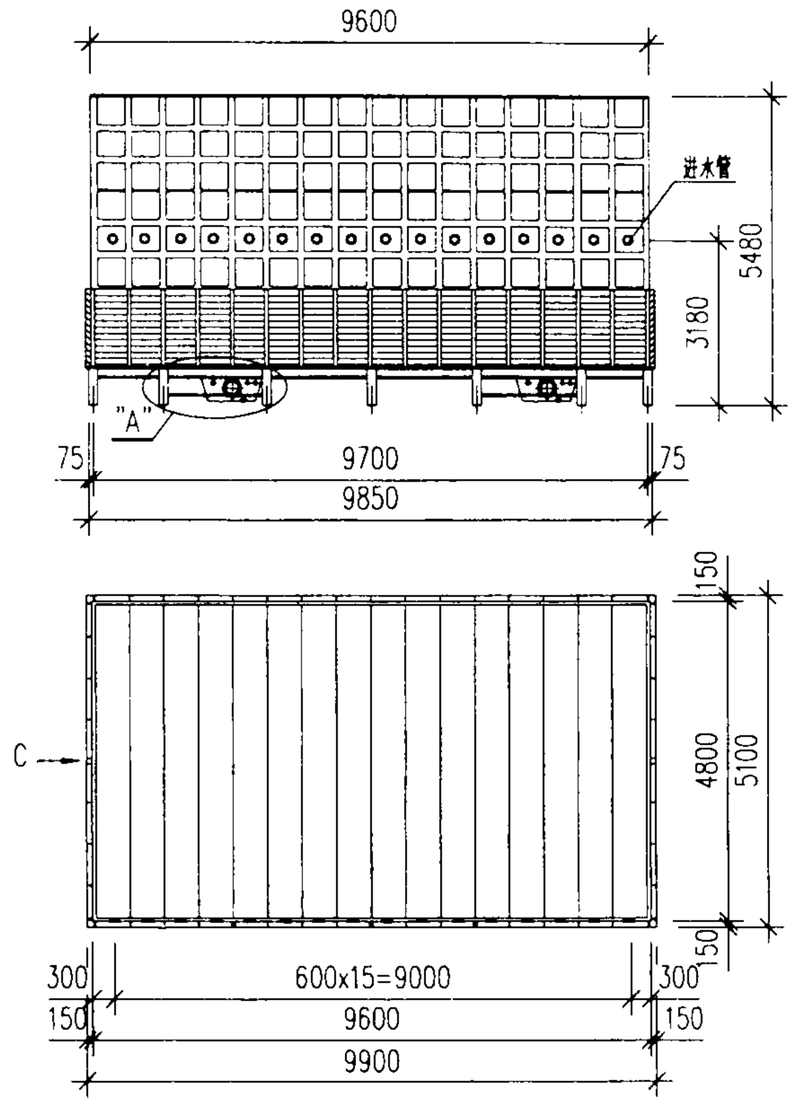

LFC-550

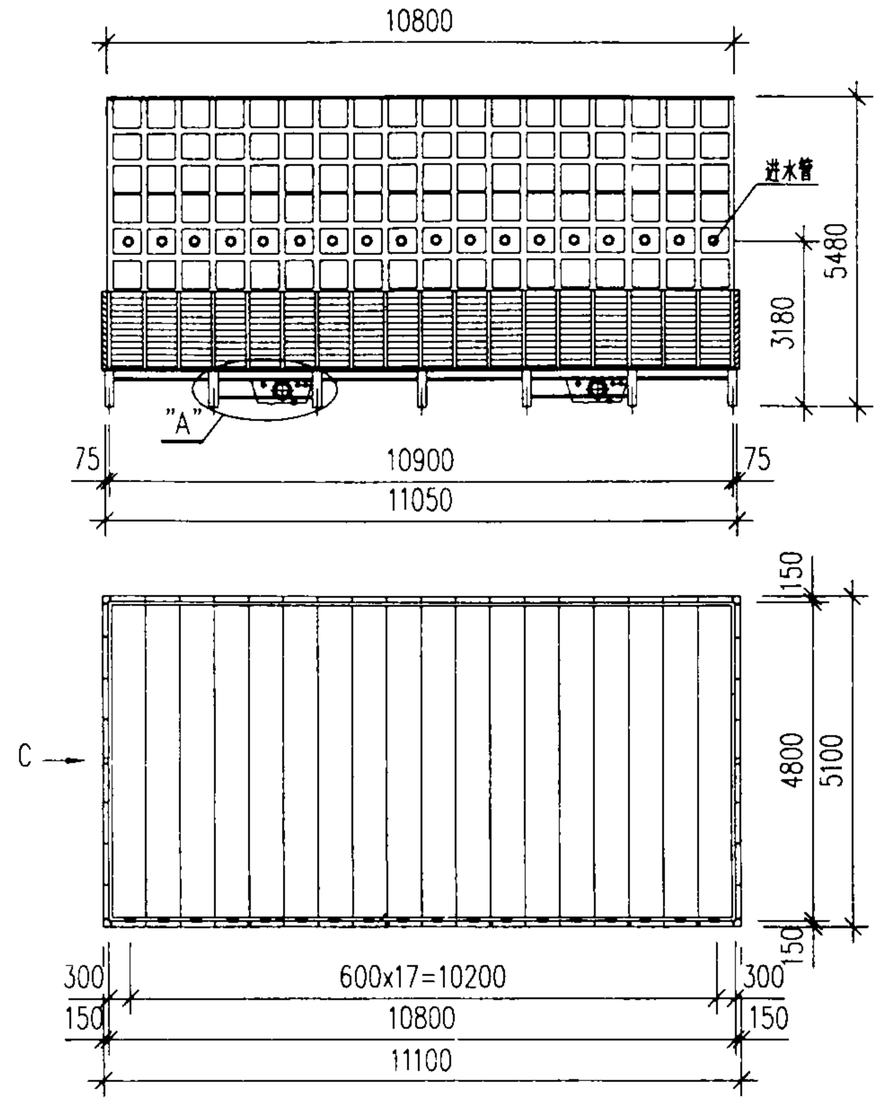

LFC-600

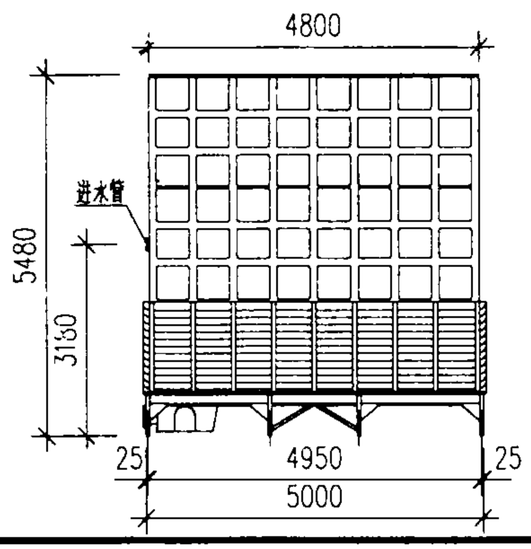

C向

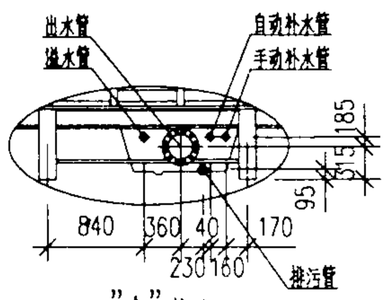

"A"节点

接 管 表

冷却塔型号	进水管	出水管	排污管	溢水管	自动补水管	手动补水管
LFC-500	100x14	200X2	50X2	50X2	32X2	32X2
LFC-550	100x16	250X2	50X2	50X2	32X2	32X2
LFC-600	100x18	250X2	50X2	50X2	32X2	32X2

LFC 系列喷射式无风机超低噪声玻璃钢冷却塔外形图（三）						图集号	02S106
审核	黄文有	校对	李文	设计	陈凡	页	68

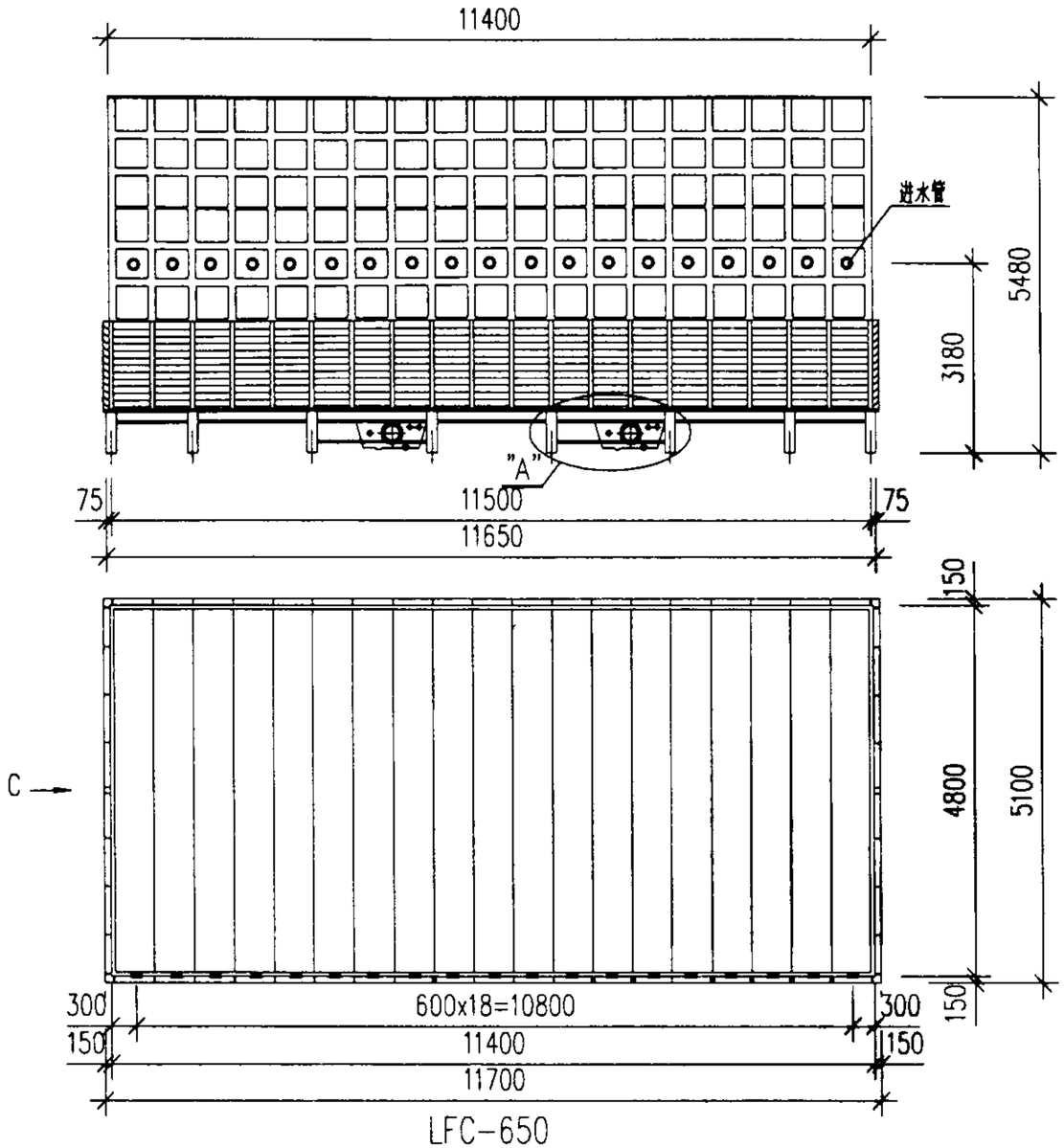

LFC-650

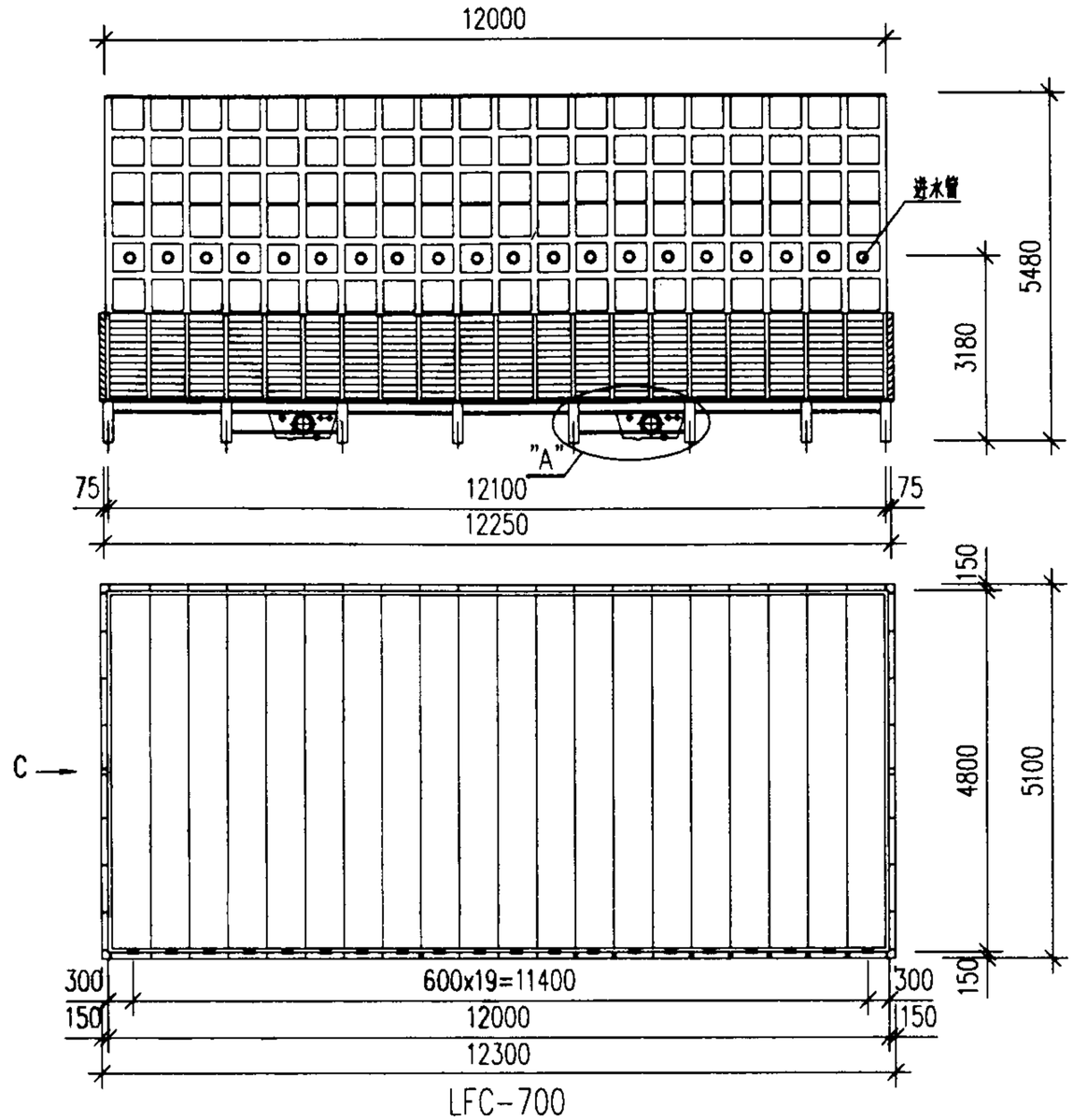

LFC-700

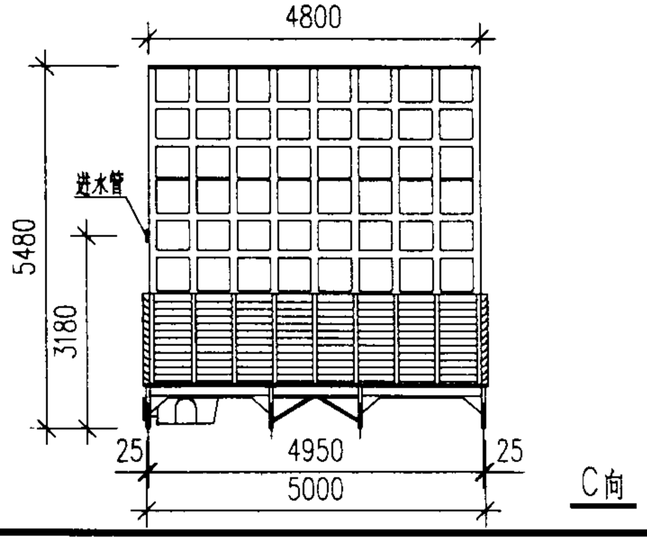

C向

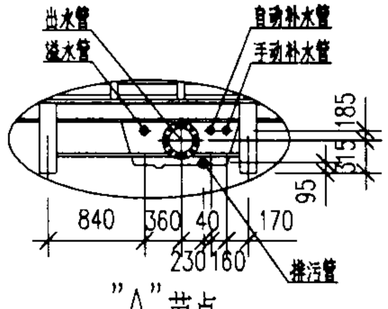

"A"节点

接 管 表

冷却塔型号	进水管	出水管	排污管	溢水管	自动补水管	手动补水管
LFC-650	100x19	250X2	50X2	50X2	32X2	32X2
LFC-700	100x20	250X2	50X2	50X2	32X2	32X2

LFC 系列喷射式无风机超低噪声玻璃钢冷却塔外形图（四）					图集号	02S106
审核	黄文有	校对	李文	设计	陈[illegible]	页	69

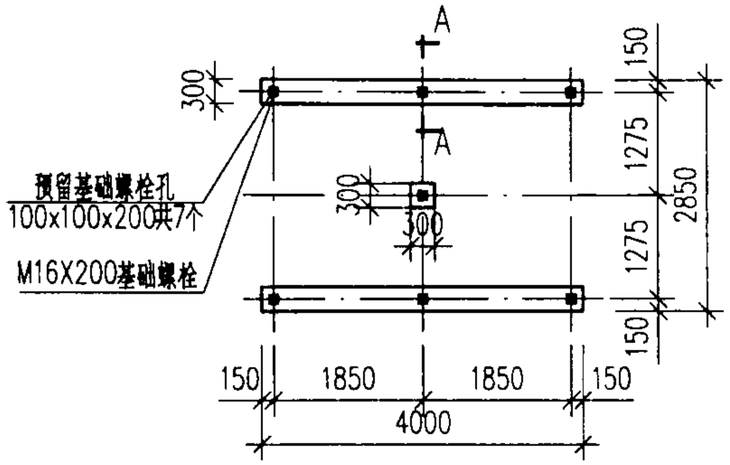

LFC-100

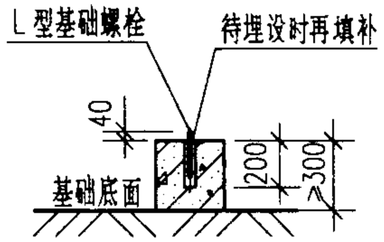

A-A剖面

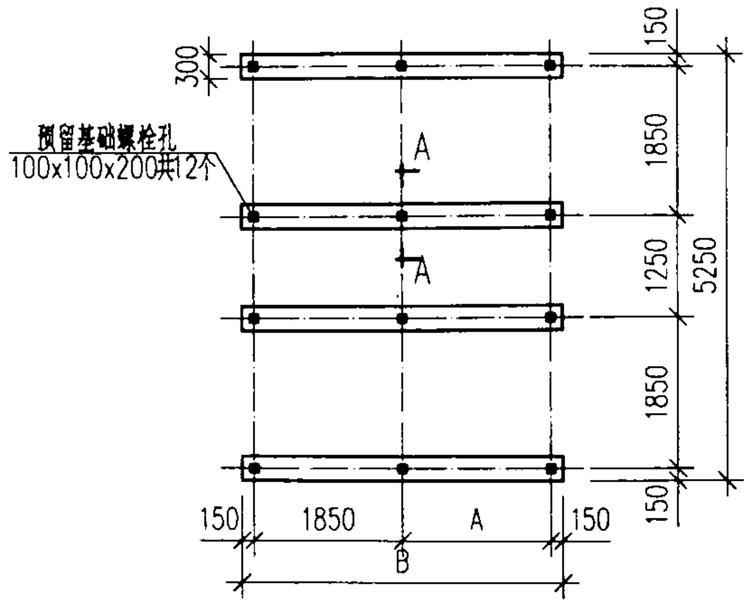

LFC-175、200

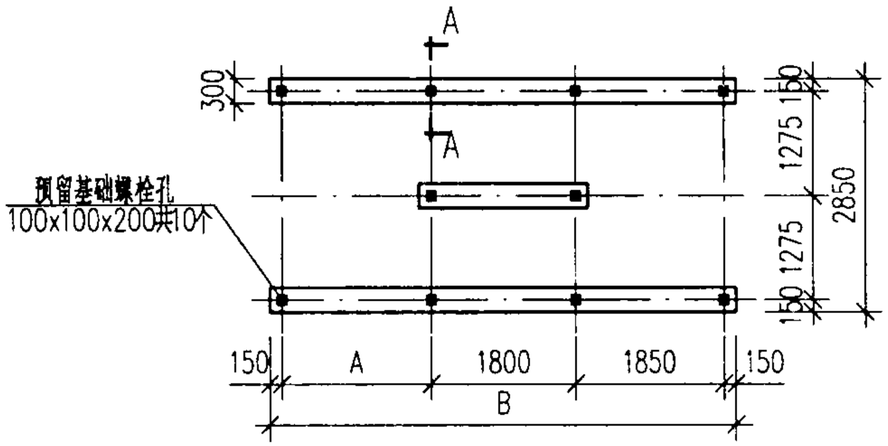

LFC-125、150

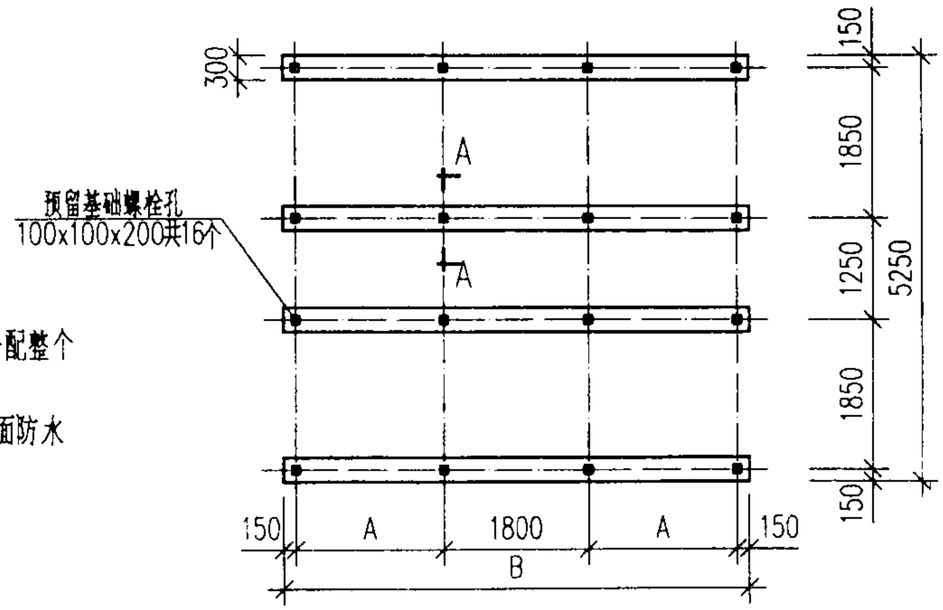

LFC-250、300

说明：

1. 冷却塔基础承受荷载分配原则：按面积法分配整个运转重量，四周承重稍轻，中间承重稍重。
2. 图中基础高度≥300mm不包括建筑物屋面防水及保温层厚度，并可根据需要适当增高。

基础尺寸表

冷却塔型号	LFC-125	LFC-150	LFC-175	LFC-200	LFC-250	LFC-300
A	1250	1850	1250	1850	1250	1850
B	5200	5800	3400	4000	4600	5800
基础螺栓	M16x200 共10个	M16x200 共10个	M16x200 共12个	M16x200 共12个	M16x200 共16个	M16x200 共16个

LFC系列喷射式无风机超低噪声玻璃钢冷却塔基础图、基础尺寸表（一）					图集号	02S106
审核	黄文有	校对	李文	设计	陈克明	页	70

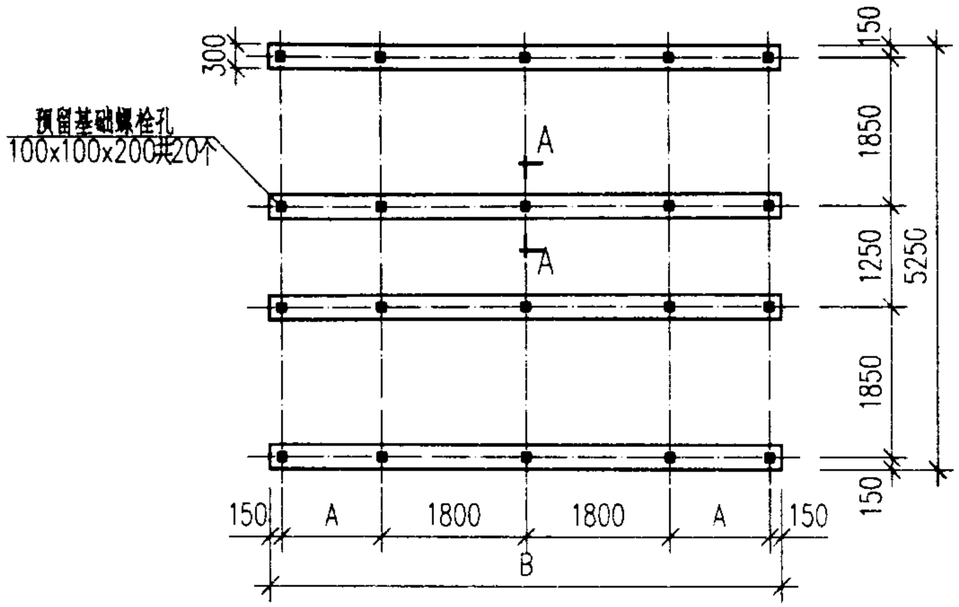

LFC-350、400

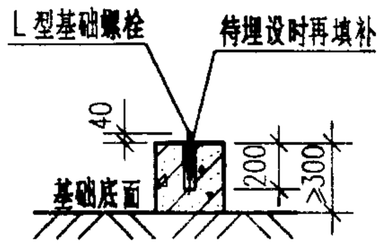

A-A剖面

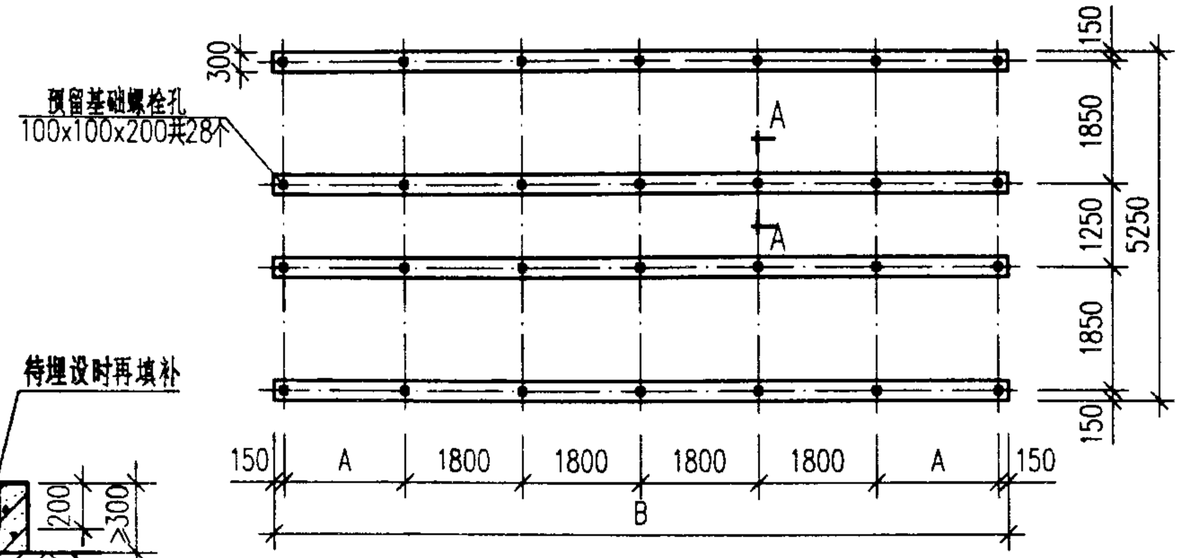

LFC-550、600

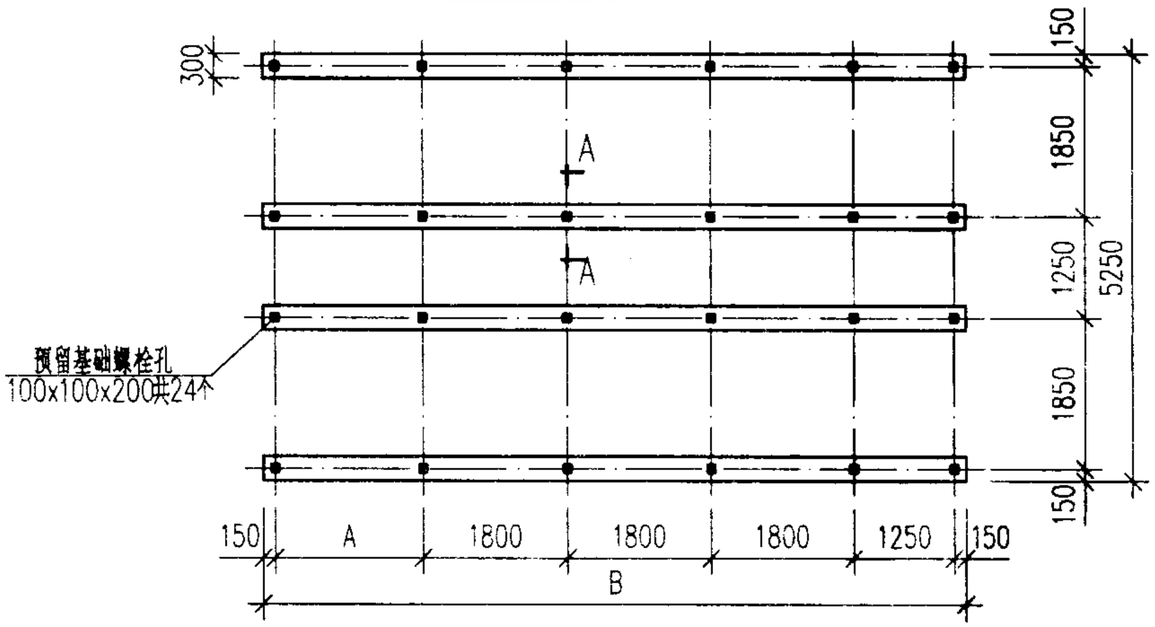

LFC-450、500

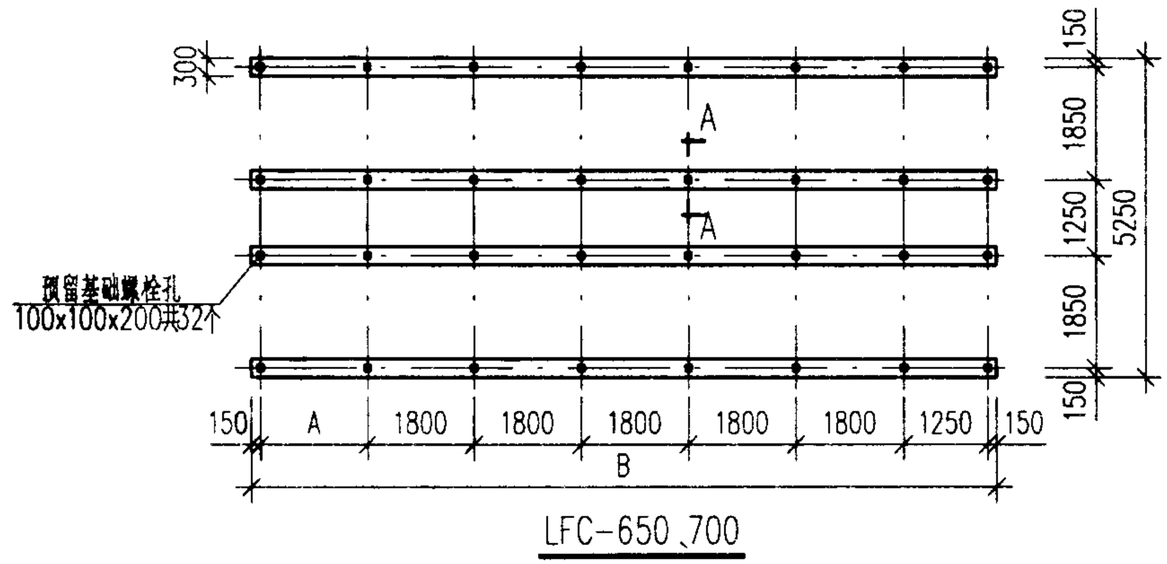

LFC-650、700

基础尺寸表

冷却塔型号	LFC-350	LFC-400	LFC-450	LFC-500	LFC-550	LFC-600	LFC-650	LFC-700
A	1250	1850	1250	1850	1250	1850	1250	1850
B	6400	7600	8200	8800	10000	11200	11800	12400
基础螺栓	M16x200 共20个	M16x200 共20个	M16x200 共24个	M16x200 共24个	M16x200 共28个	M16x200 共28个	M16x200 共32个	M16x200 共32个

说明：

1. 冷却塔基础承受荷载分配原则：按面积法分配整个运转重量，四周承重稍轻，中间承重稍重。
2. 图中基础高度≥300mm不包括建筑物屋面防水及保温层厚度，并可根据需要适当增高。

LFC系列喷射式无风机超低噪声玻璃钢冷却塔基础图、基础尺寸表（二）					图集号	02S106
审核	黄文有	校对	李文	设计	陈光河	页	71

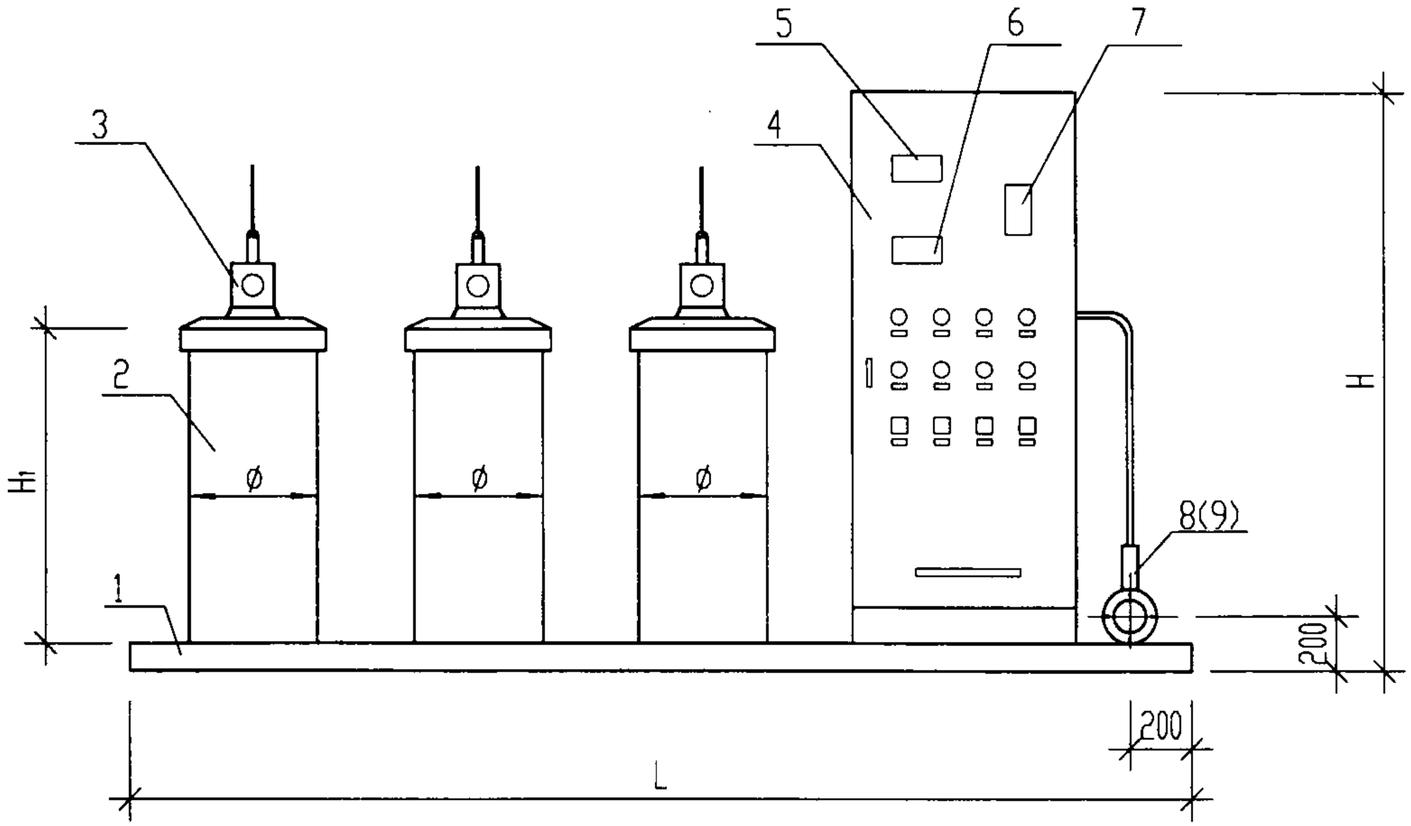

前　视　图

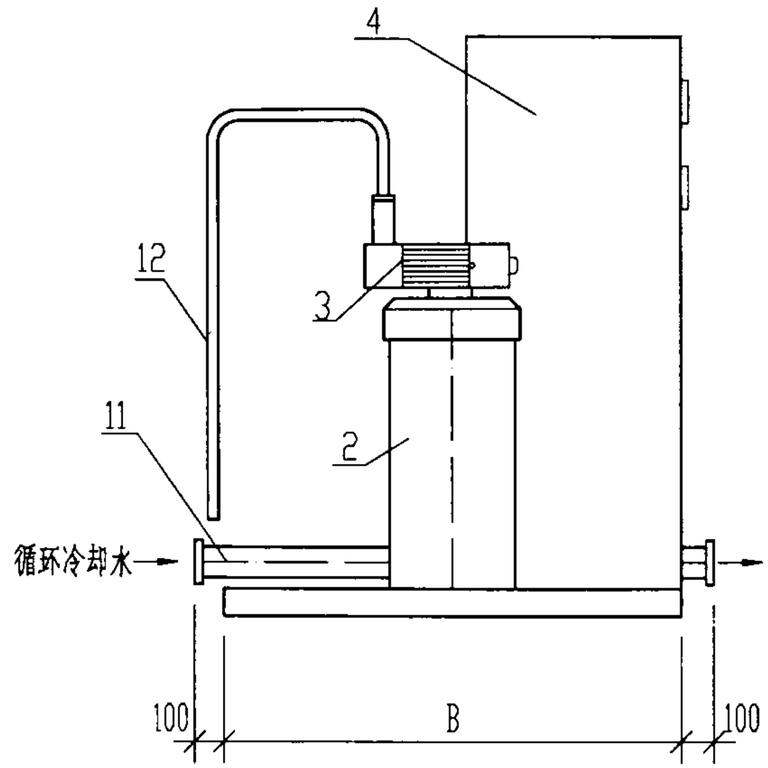

左　视　图

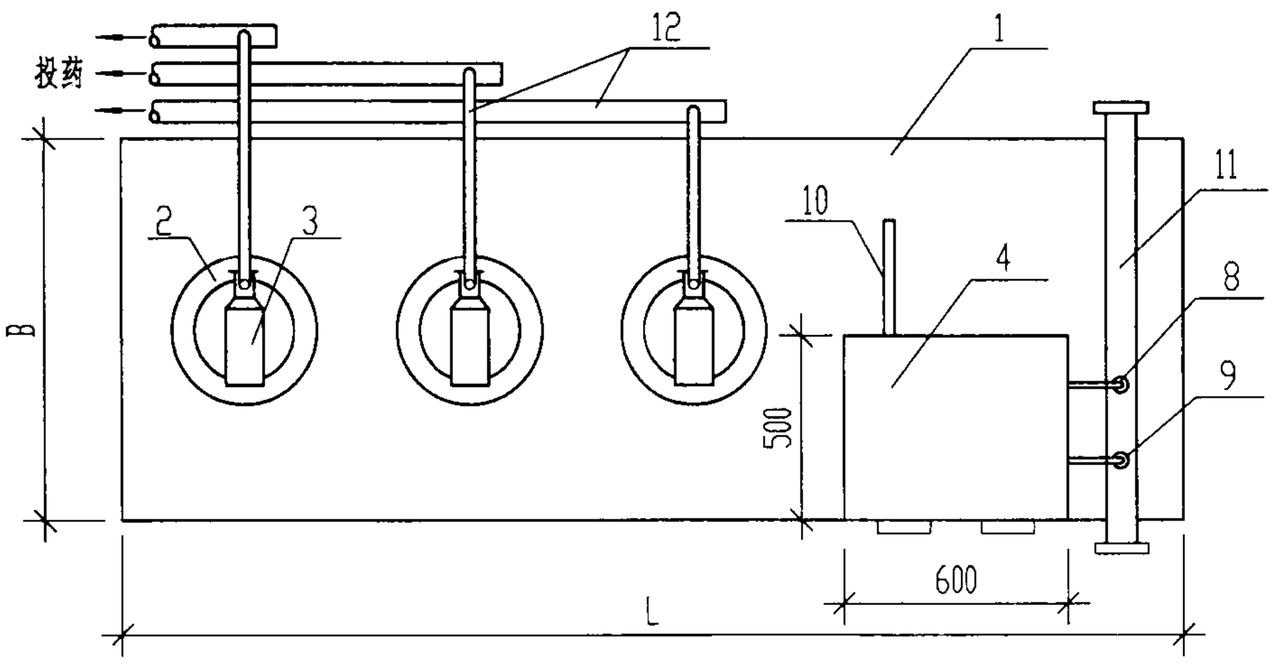

平　面　图

说明:

1. 基础可采用C20 混凝土,每边宽出底座 50~100mm,并高出地面100mm.

2.各部分名称为 :

编号	名　　称	编号	名　　称
1	底座	8	pH值传感器
2	加药罐	9	电导率传感器
3	计量泵	10	流量传感器
4	控制屏	11	循环冷却水管
5	控制器	12	药液管(PP-R) (用户自备)
6	pH值控制器		
7	电导率控制器		

NC$^{A}_{B}$系列自动加药装置（一）						图集号	02S106
审核	董文有	校对	罗宏之	设计	陈发振	页	72

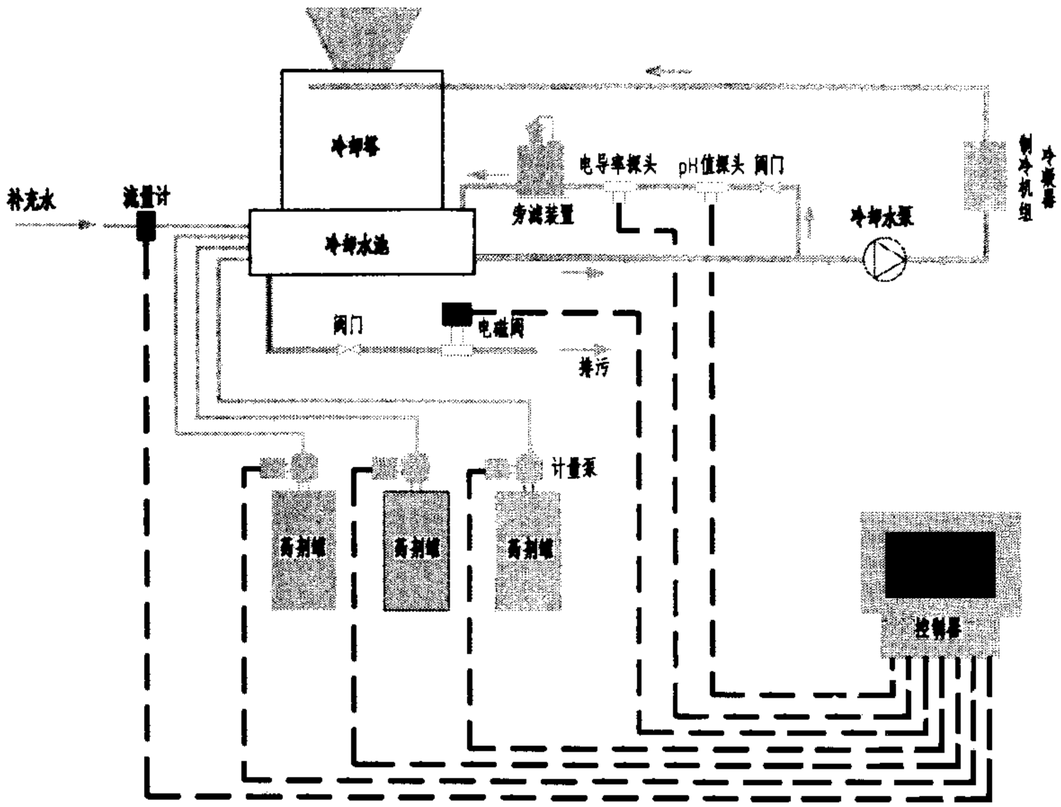

NC$^{A}_{B}$系列自动加药装置控制原理图

性能参数表

型号	外形尺寸 LXBXH(mm)	药剂罐 罐体尺寸 øXH(mm)	药剂罐 有效容积 (L/个)	药剂罐 材质	计量泵 最大流量(L/h) 杀菌剂	计量泵 最大流量(L/h) 阻垢缓蚀剂	计量泵 出口压力 (MPa)	计量泵 供电电源	搅拌器	适用系统水量范围 (m^3/h)
NCA200-1-1-1	600X600X1280	580X930	200	不锈钢或聚乙烯(PE)	—	4.7	0.2 0.3 0.4 0.5	电压 220V，最大功率为0.75KW/台	根据用户需要配置，单台功率 0.075KW，电压 220V	1000~5000
NCB200-1-1-1	1450X1000X1600				—	4.7				
NCB200-2-2-2	2600X1000X1600				200	4.7				
NCB200-3-3-3	3200X1000X1600				200	4.7				
NCB200-4-4-4	3790X1000X1600				200	4.7				
NCA100-1-1-1	470X470X1080	460X750	100		—	2.0				100~1000
NCB100-1-1-1	1330X880X1600				—	2.0				
NCB100-2-2-2	2320X880X1600				40	2.0				
NCB100-3-3-3	2780X880X1600				40	2.0				
NCB100-4-4-4	3250X880X1600				40	2.0				

NCB系列全自动加药装置功能

型号	配置	装置功能		
		浓缩倍数、补充水、排污自动控制	阻垢、缓蚀剂自动投加	杀生剂1~28天循环定时自动投加
NCB□□□-1-1	1罐1泵	可以	可自动投加一种药剂	不可以
NCB□□□-2-2	2罐2泵	可以	可同时自动投加两种不同类型药剂	不可以
NCB□□□-3-3	3罐3泵	可以	可自动投加一种药剂	可同时间隔自动投加两种杀生剂
NCB□□□-4-4	4罐4泵	可以	可同时自动投加两种不同类型药剂	可同时间隔自动投加两种杀生剂

说明:

1. 型号意义

NC$^{A}_{B}$□□□-□-□-□

- 搅拌器个数
- 计量泵台数
- 药剂罐个数
- 药剂罐有效容积
- NC 系列加药装置，A为半自动，B为全自动

2. NCA 为半自动控制，单罐单泵，适用于阻垢缓蚀剂用计量泵投加，杀菌剂人工投加的循环冷却水系统.
3. NC$^{A}_{B}$系列自动加药装置按南京纳科精细化工技术发展公司提供的技术资料编制.

NC$^{A}_{B}$系列自动加药装置（二）						图集号	02S106
审核	黄文有	校对	甲文之	设计	李友晨	页	73

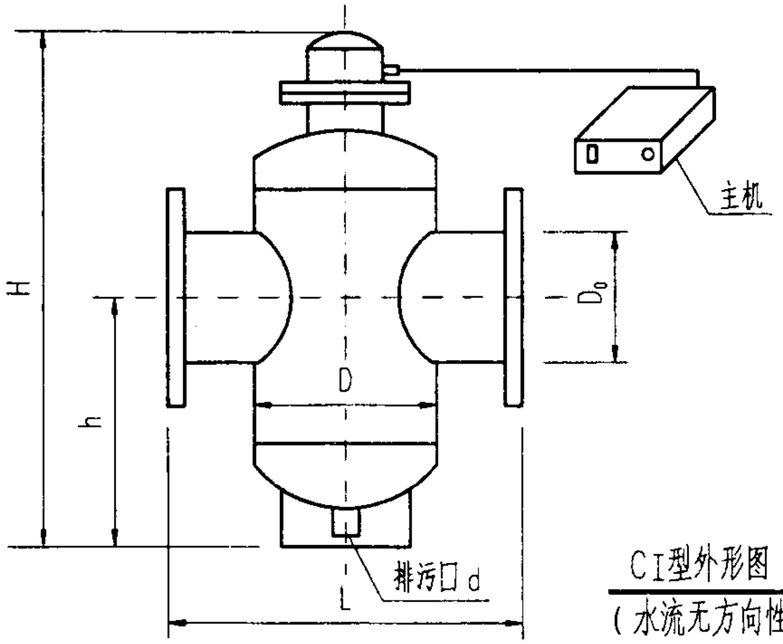

CI型外形图
（水流无方向性）

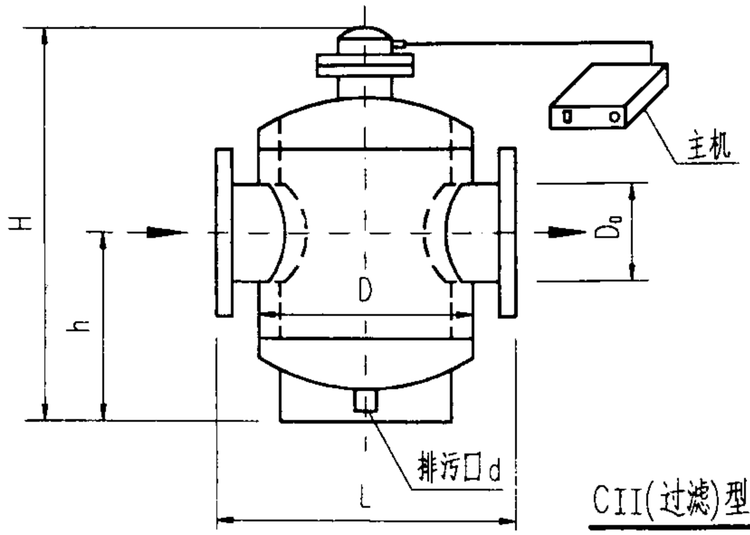

CII(过滤)型外形图

CI型规格参数表

规格型号	进出口尺寸DN (mm)	(in)	Do (mm)	D (mm)	H (mm)	h (mm)	L (mm)	d (mm)	重量(Kg) PN1.0MPa	PN1.6MPa	功率 (W)	最大流量 (m^3/h)
DA-4C I	100	4	108	133	540	260	333	25	30		30	80
DA-5C I	125	5	133	159	570	285	359	25	35		30	125
DA-6C I	150	6	159	219	625	297	419	25	49		50	180
DA-8C I	200	8	219	273	700	340	473	25	76	77	50	320
DA-10C I	250	10	273	325	750	350	565	40	104	108	50	490
DA-12C I	300	12	325	377	810	375	617	40	133	141	130	710
DA-14C I	350	14	377	426	930	435	666	40	170	190	130	970
DA-16C I	400	16	426	466	1005	472	746	40	197	219	130	1260
DA-18C I	450	18	478	520	1115	545	800	50	275	312	130	1600
DA-20C I	500	20	530	620	1245	595	940	50	360	426	130	1970
DA-24CI	600	24	630	720	1425	695	1080	50	440	540	130	2850
DA-28C I	700	28	720	820	1620	790	1220	50	601	707	130	3880

压力等级：1.0MPa、1.6MPa

CII型规格参数表

规格型号	进出口尺寸DN (mm)	(in)	Do (mm)	D (mm)	H (mm)	h (mm)	L (mm)	d (mm)	重量(Kg) PN1.0MPa	PN1.6MPa	功率 (W)	最大流量 (m^3/h)
DA-4C II	100	4	108	219	630	330	419	25	43		30	80
DA-5C II	125	5	133	273	680	333	473	25	55.5		30	125
DA-6C II	150	6	159	325	710	370	525	25	78		50	180
DA-8C II	200	8	219	377	810	400	577	40	102	103	50	320
DA-10C II	250	10	273	426	890	420	666	40	136	140	50	490
DA-12C II	300	12	325	466	1020	590	706	40	169	177	130	710
DA-14C II	350	14	377	520	1230	670	760	40	252	272	130	970
DA-16C II	400	16	426	620	1340	700	900	50	328	350	130	1260
DA-18C II	450	18	478	720	1560	825	1000	50	431	468	130	1600
DA-20C II	500	20	530	820	1650	890	1140	50	553	620	130	1970

压力等级：1.0MPa、1.6MPa　过滤精度：d=1.2mm

说明： 1.型号意义

DA - □□□
- 产品型号：分为 CI、CII、DI、DII四种
  (C、D代表与管道连接方式；I为普通型、II为过滤型)
- 产品规格：进出水接管尺寸（以英吋计）
- DA系列多功能电子除垢仪

2.CI、CII型电子除垢仪宜安装在水平管道上.

3.采用过滤型除垢仪应设置旁通管路，以便定期反冲洗滤网.

4.DA系列多功能电子除垢仪按浙江德安新技术发展有限公司提供的技术资料编制.

DA系列多功能电子除垢仪（一）					图集号	02S106
审核	黄文有	校对	邓宜之	设计	页	74

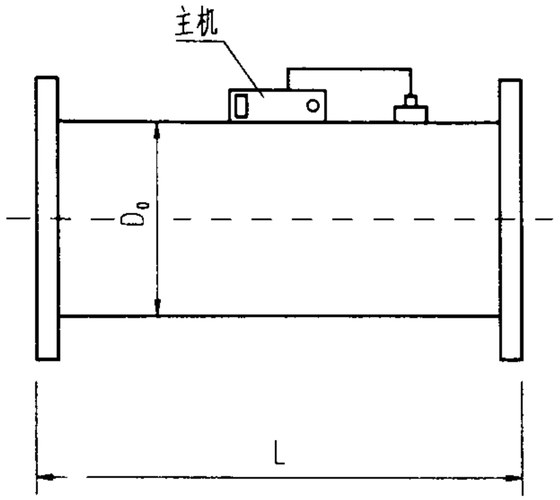

DI型外形图

（水流无方向性）

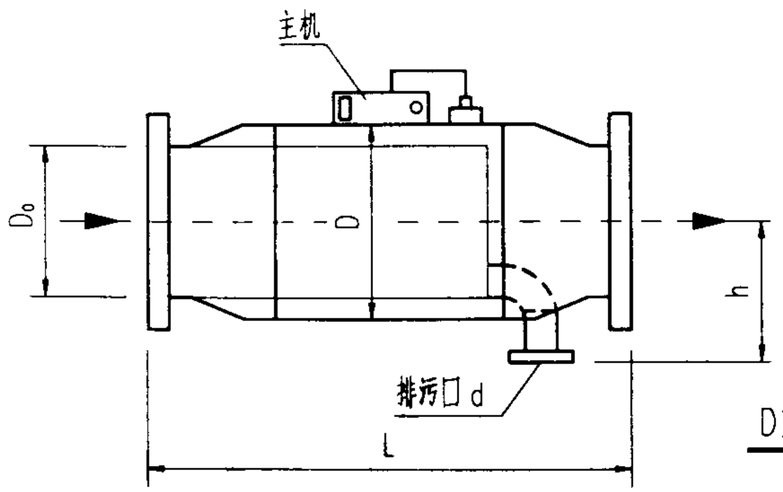

DII(过滤)型外形图

DI型规格参数表

规格型号	进出口尺寸DN		Do	L	重 量 (Kg)		功 率	最大流量
	(mm)	(in)	(mm)	(mm)	PN1.0MPa	PN1.6MPa	(W)	(m^3/h)
DA-4D I	100	4	108	450	19		30	80
DA-5D I	125	5	133	450	21		30	125
DA-6D I	150	6	159	500	27		50	180
DA-8D I	200	8	219	550	39	40	50	320
DA-10D I	250	10	273	600	61	66	50	490
DA-12D I	300	12	325	650	80	88	130	710
DA-14D I	350	14	377	700	89	109	130	970
DA-16D I	400	16	426	750	107	129	130	1260
DA-18D I	450	18	478	800	124	161	130	1600
DA-20D I	500	20	530	850	164	231	130	1970
DA-24D I	600	24	630	950	224	326	130	2850
DA-28D I	700	28	720	1050	306	412	130	3880

压力等级：1.0MPa、1.6MPa

DII型规格参数表

规格型号	进出口尺寸DN		Do	D	h	L	d	重 量 (Kg)		功 率	最大流量
	(mm)	(in)	(mm)	(mm)	(mm)	(mm)	(mm)	PN1.0MPa	PN1.6MPa	(W)	(m^3/h)
DA-4D II	100	4	108	159	130	640	40	29		30	80
DA-5D II	125	5	133	219	160	740	40	46		30	125
DA-6D II	150	6	159	273	200	770	50	67		50	180
DA-8D II	200	8	219	325	230	880	50	86	87	50	320
DA-10D II	250	10	273	426	270	1010	50	127	132	50	490
DA-12D II	300	12	325	478	300	1330	65	172	180	130	710
DA-14D II	350	14	377	530	340	1420	65	258	278	130	970
DA-16D II	400	16	426	630	380	1520	65	312	334	130	1260
DA-18D II	450	18	478	720	450	1780	100	407	444	130	1600
DA-20D II	500	20	530	820	500	1940	100	540	606	130	1970
DA-24D II	600	24	630	920	550	2140	150	647	749	130	2850

压力等级：1.0MPa、1.6MPa　过滤精度：d=1.2mm

说明：

1. DI、DII型电子除垢仪可安装在水平管上，也可安装在立管上．在立管上安装DII型电子除垢仪时，水流方向应自上而下．

2. 采用过滤型除垢仪应设置旁通管路，以便定期反冲洗滤网．

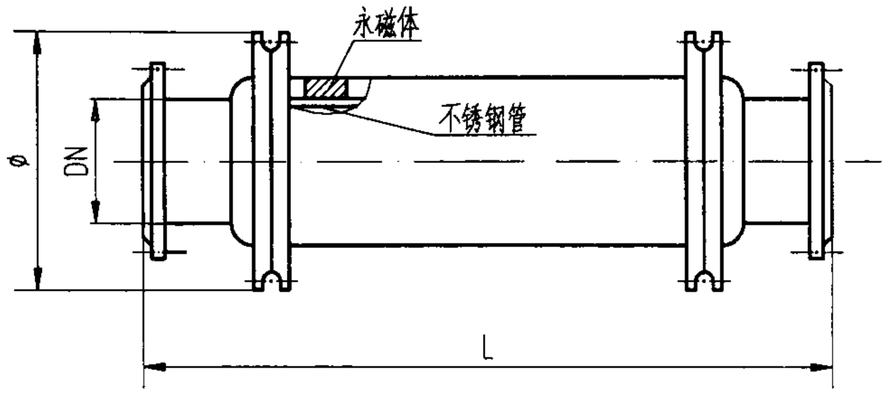

压力损失计算图

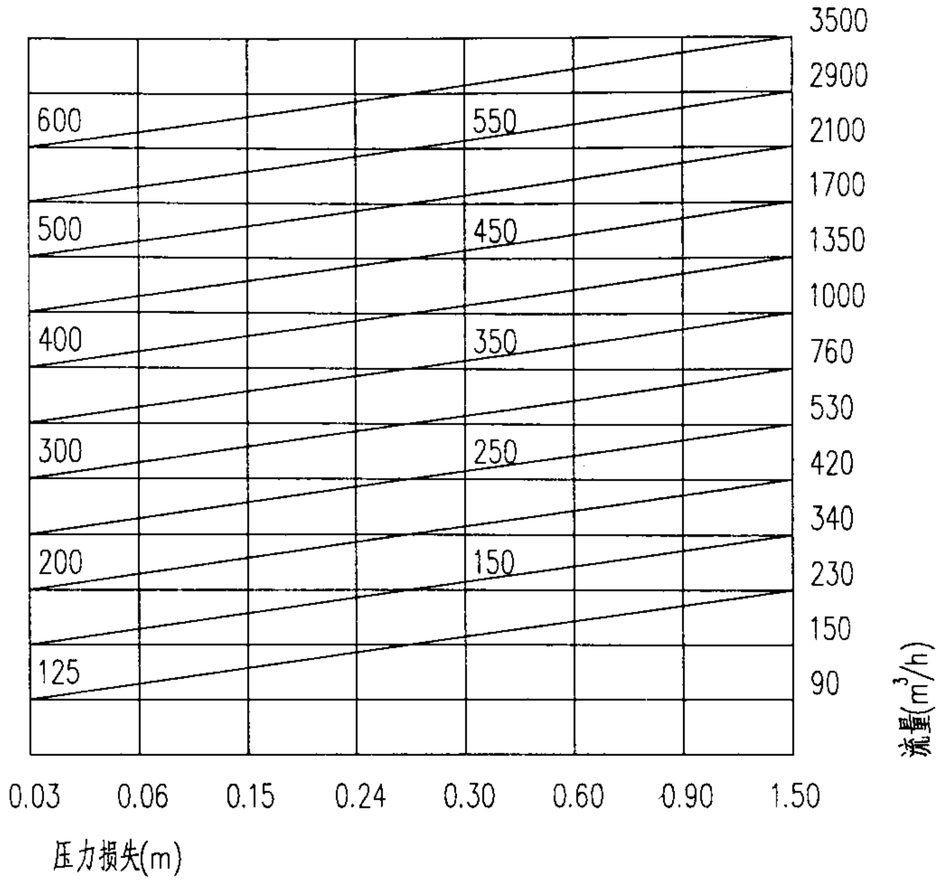

产品性能参数表

规 格 DN	外形尺寸 øXL(mm)	流 速 (m/s)	适用流量范围 (m³/h)	垂直中心磁强 (mT)	重 量 (kg)
125	315X900	1.5-3	95-150	160	130
150	335X930	1.5-3	130-230	160	180
200	405X950	1.5-3	170-340	160	230
250	490X980	2-3.5	265-530	160	260
300	550X1020	2-3.5	382-760	160	340
350	640X1100	2-3.5	520-1000	160	480
400	705X1200	2-3.5	697-1350	160	610
450	840X1300	2-3.5	859-1700	160	850
500	905X1400	2-3.5	1060-2100	160	980
550	980X1500	2-3.5	1700-2900	160	1200
600	1015X1600	2-3.5	2050-3500	160	1350

说明：1.型号意义

CFG □□□

公称直径 DN(mm)

内磁水处理器

2.CFG系列内磁水处理器安装时无方向性 。

3.CFG系列内磁水处理器按上海滨浦水处理设备有限公司提供的技术资料编制。

CFG系列内磁水处理器						图集号	02S106
审核	黄文有	校对	邓孟之	设计	陈友晨	页	76

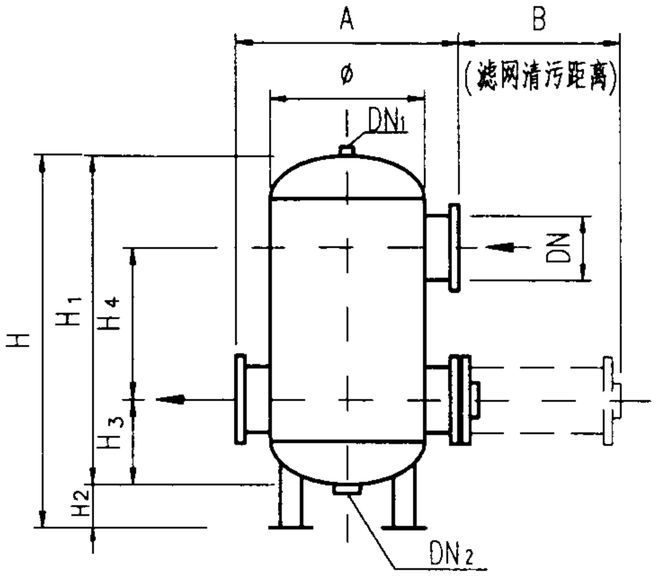

GCQ-Ⅰ型过滤器外形图

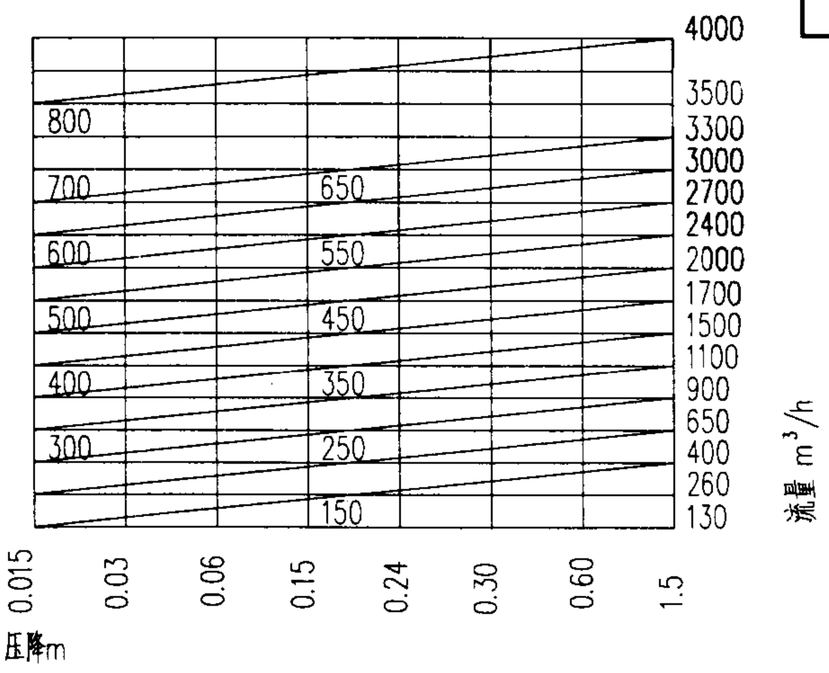

GCQ系列自洁式排气过滤器阻力特性曲线

GCQ-Ⅰ型自洁式排气过滤器外形尺寸表

规格 DN	参考流量 (m^3/h)	ø	A	B	H	H_1	H_2	H_3	H_4	排气阀接口 DN_1	排污阀接口 DN_2	重量 (kg)
150	85~120	500	740	650	1290	1020	270	320	410	15	40	190
200	130~250	600	860	750	1470	1200	270	380	470	15	50	240
250	260~400	700	980	850	1740	1450	290	450	580	15	50	320
300	400~650	800	1090	1000	1860	1570	290	490	620	15	50	450
350	650~900	900	1200	1100	2140	1840	300	540	780	15	65	640
400	900~1100	1000	1320	1250	2290	1990	300	590	840	15	65	700
450	1100~1500	1100	1440	1350	2490	2190	300	640	940	15	65	880
500	1500~2000	1200	1540	1450	2880	2560	320	740	1110	15	80	1160
550	1900~2300	1200	1540	1450	3040	2720	320	780	1150	15	80	1240
600	2200~2800	1300	1640	1550	3150	2830	320	840	1180	15	80	1350
650	2700~3200	1300	1640	1550	3300	2960	340	890	1220	15	80	1400
700	3100~3600	1400	1740	1650	3470	3130	340	940	1270	15	80	1500
750	3200~4000	1400	1740	1650	3620	3280	340	960	1790	15	100	1650

说明：1.型号意义

GCQ-DN□□□-□

- 进出水方向：Ⅰ型为水平上进下出，T型为水平进出，直角型为垂直进水平出
- 进出水管公称直径 DN(mm)
- 自洁式排气过滤器

2.过滤器公称压力为0.6、1.0、1.6MPa。

3.过滤网常用规格为：14、20、30、70 目/吋。

4.过滤器筒体材质为Q235碳钢，过滤部件为不锈钢。

5.GCQ系列自洁式排气过滤器按上海滨浦水处理设备有限公司提供的技术资料编制。

GCQ系列自洁式排气过滤器（一）						图集号	02S106
审核	董文有	校对	罗金之	设计	秦友森	页	77

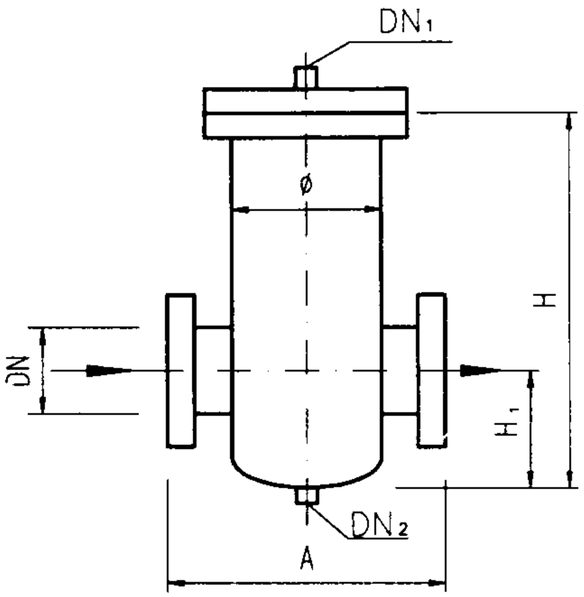

GCQ-T型自洁式排气过滤器外形图

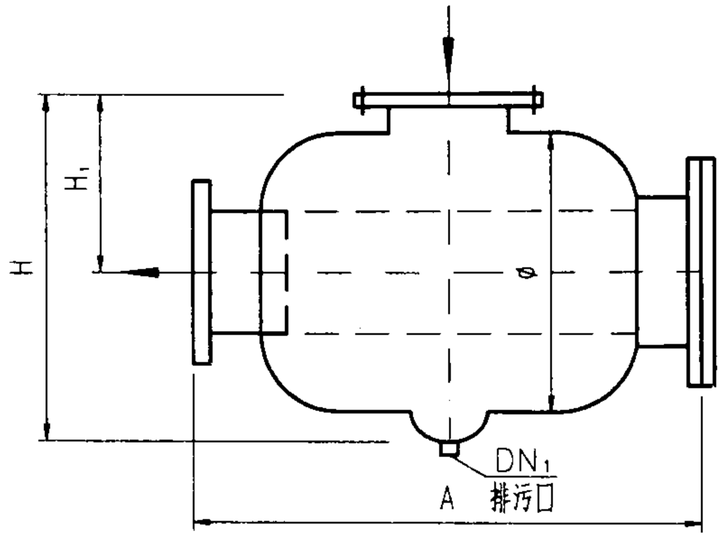

GCQ-直角型过滤器外形图

GCQ-T型自洁式排气过滤器外形尺寸表

规格 DN	参考流量 (m^3/h)	ø	A	H	H_1	排气阀接口 DN_1	排污阀接口 DN_2	重量 (kg)
150	60~85	426	640	700	260	15	40	160
200	90~130	470	720	800	300	15	40	220
250	150~260	500	780	950	360	15	50	280
300	250~400	600	890	1050	400	15	50	350
350	450~650	700	1000	1200	460	15	50	420
400	650~900	800	1120	1350	515	15	65	490
450	900~1100	900	1100	1450	560	15	65	560
500	1150~1500	1000	1240	1600	610	15	65	640
550	1300~1700	1000	1340	1700	640	15	80	720
600	1600~2000	1100	1440	1840	690	15	80	810
650	1900~2300	1100	1440	1960	720	15	80	900
700	2200~2700	1200	1540	2100	760	15	80	1000
750	2400~3100	1200	1540	2250	790	15	100	1150
800	2700~3600	1300	1640	2400	850	15	100	1300

GCQ-直角型过滤器外形尺寸表

规格 DN	参考流量 (m^3/h)	ø	A	H	H_1	排污阀接口 DN_1	重量 (kg)
150	60~85	377	640	533	290	40	75
200	90~130	426	730	588	320	40	100
250	150~260	470	820	653	350	50	150
300	250~400	500	930	698	380	50	190
350	450~650	600	1060	821	440	50	240
400	650~900	700	1200	931	500	65	300
450	900~1100	800	1310	1041	560	65	370
500	1150~1500	900	1420	1177	620	65	450
550	1300~1700	1000	1510	1277	670	80	540
600	1600~2000	1000	1570	1277	670	80	640
650	1900~2300	1100	1660	1427	770	80	750
700	2200~2700	1100	1710	1427	770	80	880
750	2400~3100	1200	1770	1495	770	100	980
800	2700~3600	1200	1820	1495	770	100	1080

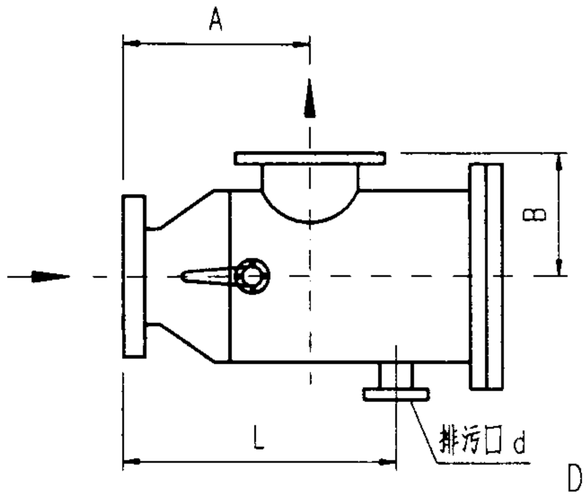

DAG-P I型

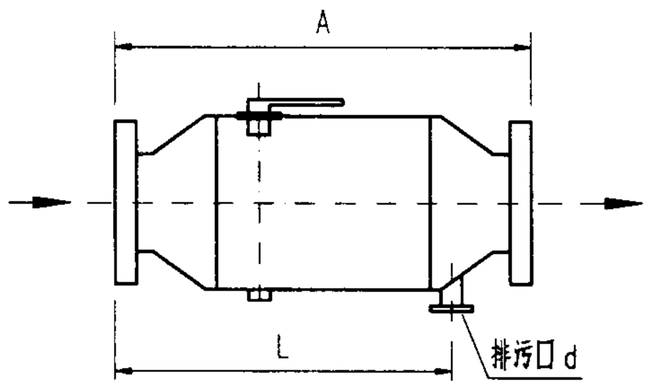

DAG-P II型

说明：

1.型号意义

DAG- □ P □

- 产品型号：分为I型、II型
- 自动排污
- 产品规格：进出口接管尺寸（以英吋计）
- DAG系列管道过滤器

2.过滤器可水平或垂直安装．当垂直安装时，水流方向应自上而下．

3.DAG系列自动排污管道过滤器按浙江德安新技术发展有限公司提供的技术资料编制．

规格参数表

规格型号	进出口尺寸 (mm)	进出口尺寸 (in)	A (mm)	B (mm)	L (mm)	重量 (kg)	d (mm)	参考流量 (m^3/h)
DAG-4P I	100	4	300	180	410	40	25	80
DAG-4P II			480	—	390	23		
DAG-5P I	125	5	320	220	450	59	40	125
DAG-5P II			590	—	470	38		
DAG-6P I	150	6	380	240	520	81	40	180
DAG-6P II			670	—	530	52		
DAG-8P I	200	8	400	280	560	104	50	320
DAG-8P II			750	—	620	79		
DAG-10P I	250	10	500	320	700	150	50	490
DAG-10P II			850	—	710	121		
DAG-12P I	300	12	650	350	900	195	65	710
DAG-12P II			1100	—	905	151		
DAG-14P I	350	14	670	370	940	250	65	970
DAG-14P II			1200	—	975	235		
DAG-16P I	400	16	720	420	1020	450	65	1260
DAG-16P II			1300	—	1045	291		
DAG-18P I	450	18	870	460	1125	480	100	1590
DAG-18P II			1540	—	1210	400		
DAG-20P I	500	20	995	550	1375	640	100	1970
DAG-20P II			1720	—	1350	516		
DAG-24P I	600	24	1140	600	1600	860	100	2850
DAG-24P II			1920	—	1540	734		

工作压力：≤1.6MPa　压力损失：≤0.015MPa　过滤精度：d=1.2mm

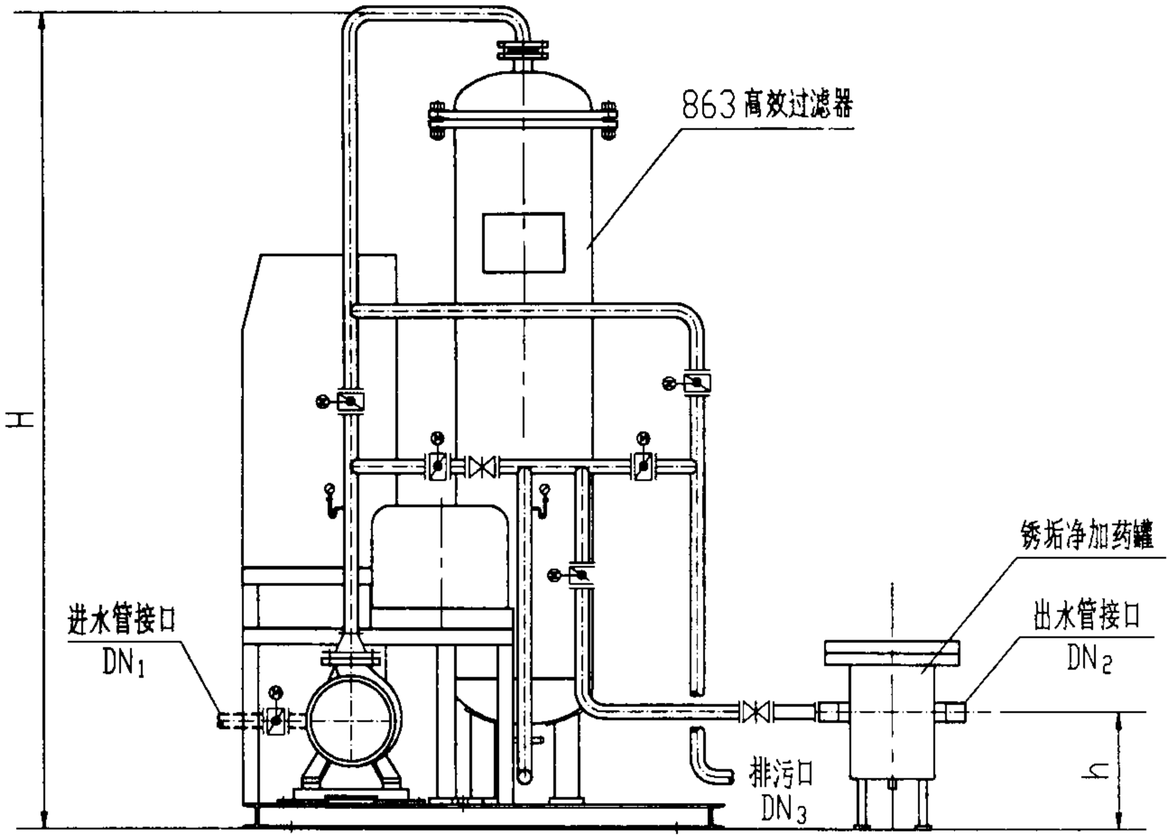

DA-XLGT350~600 型前视图

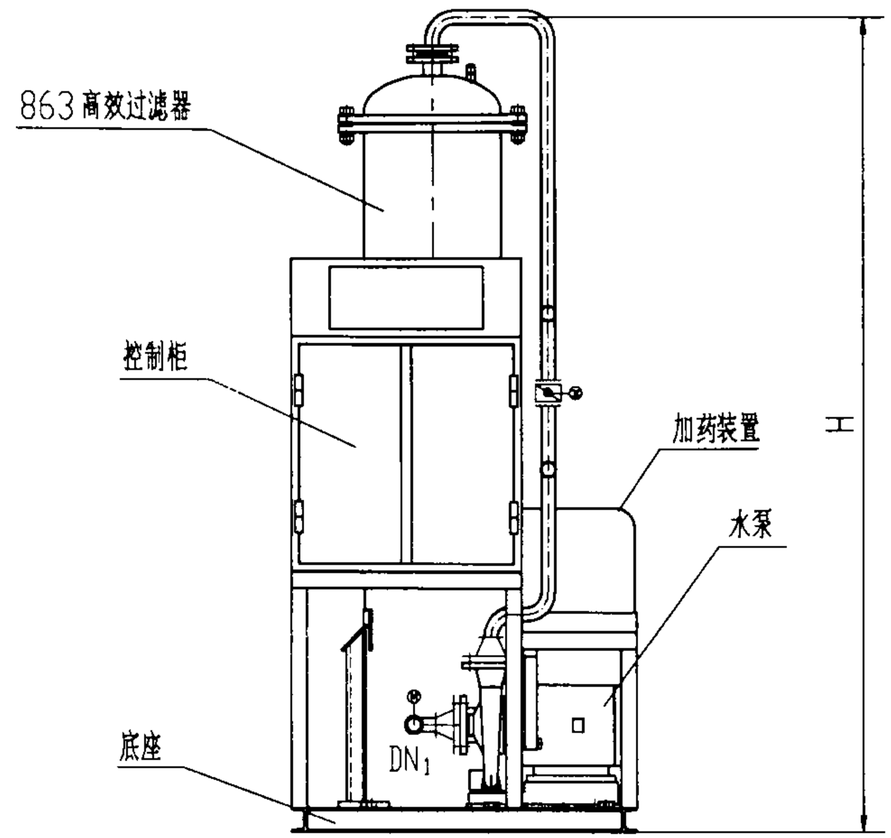

A 向视图

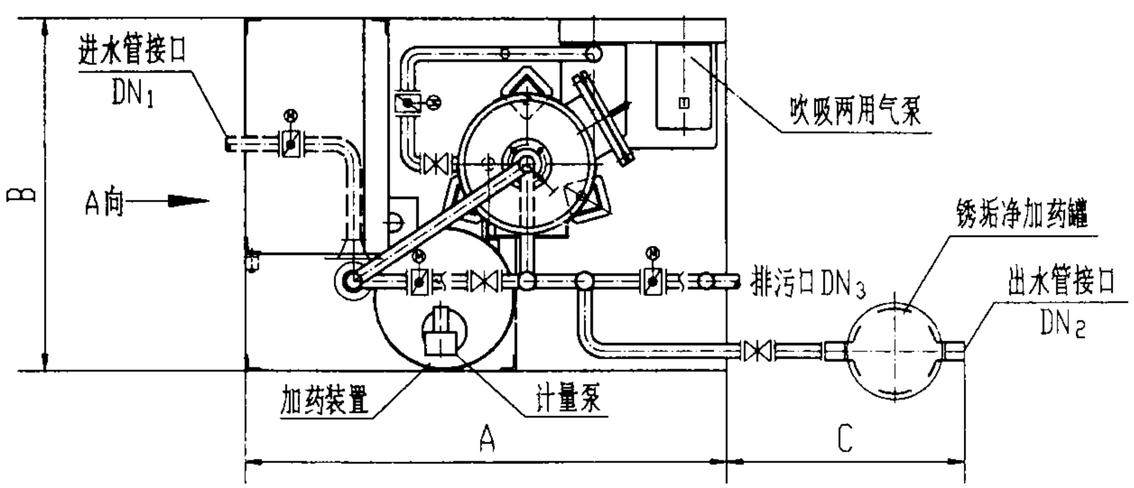

DA-XLGT350~600 型平面图

说明:

1. DA-XLGT350、500、600 三种型号为一体化装置形式；
   DA-XLGT800、1200、1600、2000 四种型号为现场组装形式。
2. 装置工作压力≤0.35MPa；压力损失为0.035~0.2MPa。
3. 供电电源电压为 380V。
4. 设备基础做法由设计人确定，或由生产厂家另行提供相关资料。
5. 本图根据浙江德安新技术发展有限公司提供的技术资料编制。

DA系列多功能循环冷却水旁滤装置(一)						图集号	02S106
审核	吴文有	校对	罗志之	设计	陆[illegible]	页	80

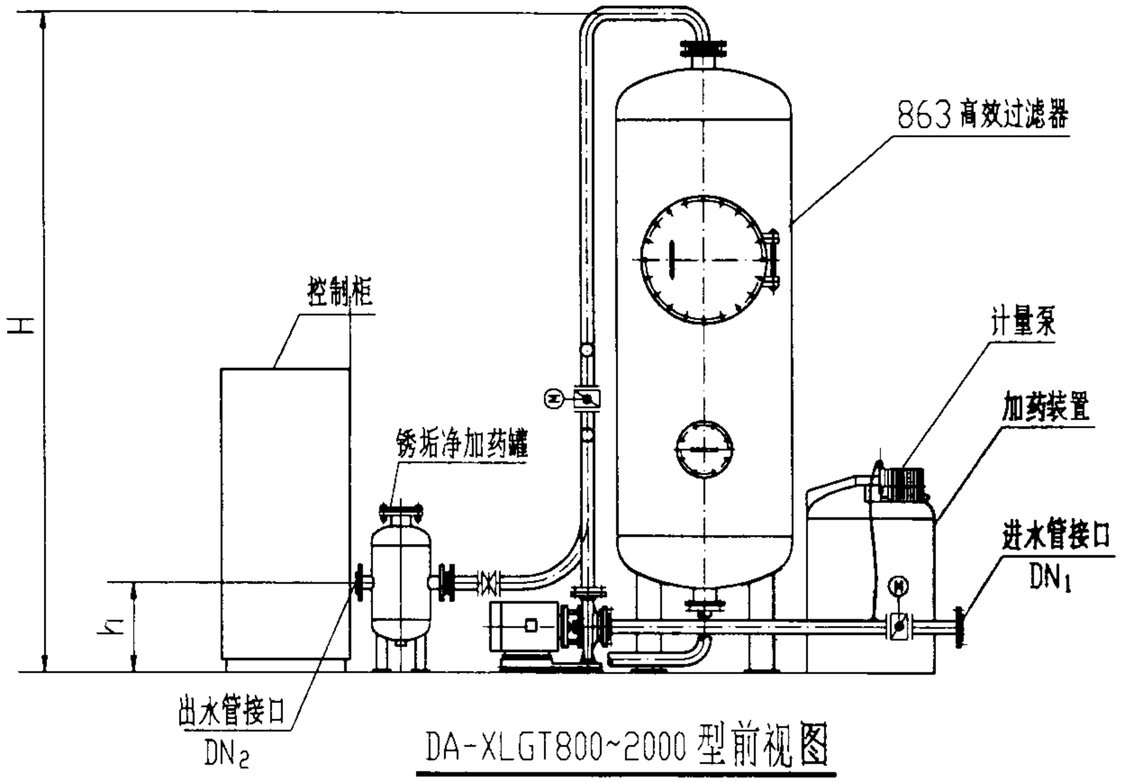

DA-XLGT800~2000 型前视图

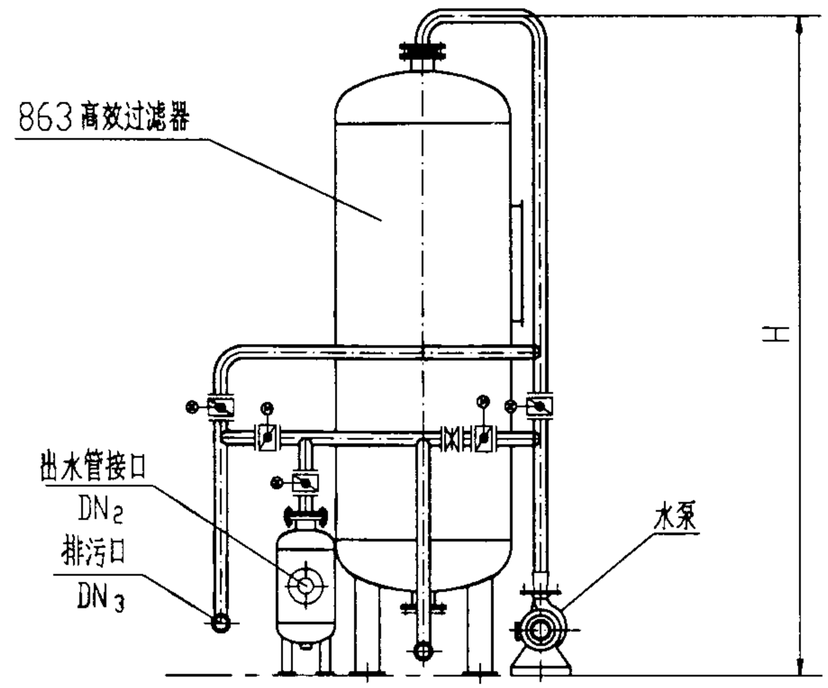

B 向视图

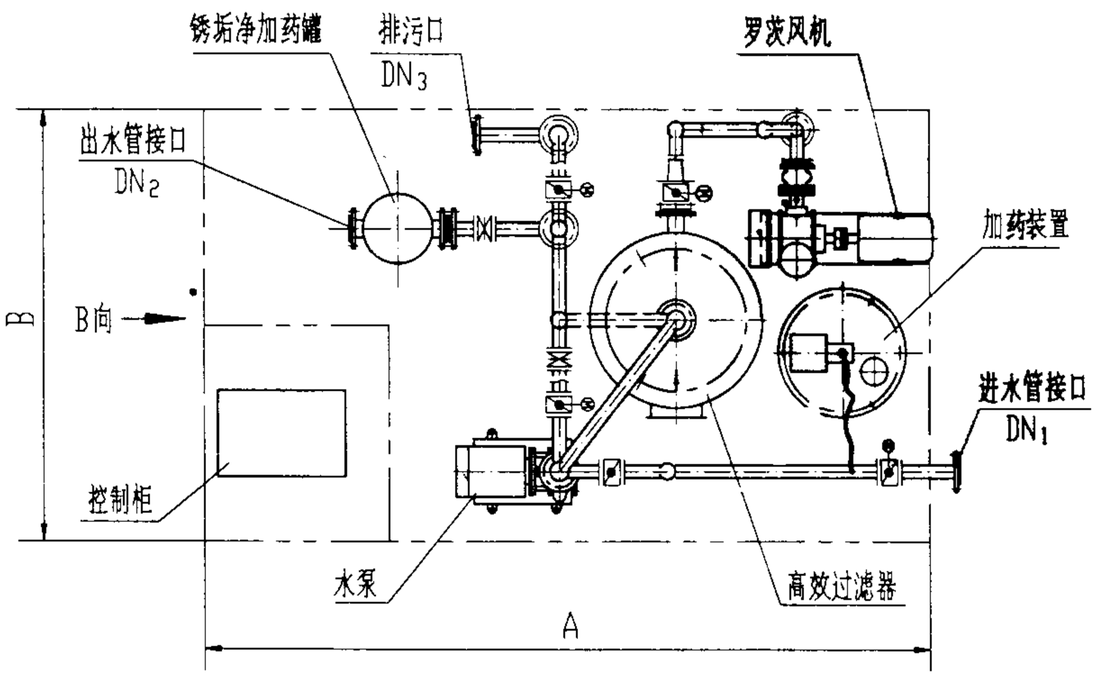

DA-XLGT800~2000 型组合平面图

性能参数表

规格型号		DA-XLGT-350	DA-XLGT-500	DA-XLGT-600	DA-XLGT-800	DA-XLGT-1200	DA-XLGT-1600	DA-XLGT-2000
循环水量 (m^3/h)		266	500	666	1333	3333	5000	8333
处理水量 (m^3/h)		5~8	8~15	15~20	20~40	40~100	100~150	150~250
外形尺寸	A	1350	1450	1600	3400	4000	5050	6000
	B	1000	1000	1100	2000	2300	2800	3500
	C	520	550	600	—	—	—	—
	H	2360	2360	2360	3800	4160	4800	5400
	h	300	420	420	420	530	700	850
进水管径 DN_1		40	50	65	65	100	150	200
出水管径 DN_2		40	50	65	65	100	150	200
排污管径 DN_3		40	50	65	80	125	200	200
设备净重 (kg)		426	532	635	1300	2200	3500	5400
运行重量 (kg)		650	920	1100	2960	6200	11500	17100
水泵功率 (kW)		1.1	2.2	2.2	5.5~7.5	7.5~11	11~22	22~45
风机功率 (kW)		1.1	1.1	1.5	5.5	7.5~11	11~15	18.5~22

主编单位、参编单位、联系人及电话

主编单位	机械工业第一设计研究院	罗定元	0552-4081824-2324
	机械工业部第四设计研究院	乔家双	0379-4818559
参编单位	上海良机冷却设备有限公司	康治国	021-57609600
	广东省阳江市环保设备有限公司	梁祖开	0662-3150450
	武汉市宝洁环境净化设备厂	王佐力	027-86852959
	北京瑞隆玻璃钢有限公司	刘海波	010-67634802
	大连瓦房店市宏达水处理设备厂	蔡振同	0411-5204498

主管单位、联系人及电话

中国建筑标准设计研究院	丁再励	010-68393573

以下企业作为本图集的协编单位，在本图集的编制过程中，提供了相关的技术资料，对图集的编制工作给予了很大的支持，特表示感谢。

成都三缘玻璃钢有限责任公司	028-87071487
山东安丘市冷却塔厂	0536-4390228
辽宁大石桥市环宇净化工程设备制造有限公司	0417-5826608
上海滨浦水处理设备有限公司	021-64110196
浙江德安新技术发展有限公司	0574-87900198
南京纳科精细化工技术发展公司	025-3304102
上海高桥水暖设备有限公司	021-58670215

游泳池附件安装及设备选用

批准部门　中华人民共和国建设部　　批准文号　建质[2004]73号

主编单位　中国建筑标准设计研究院
中国游泳协会　　统一编号　GJBT-736

实行日期　二00四年六月一日　　图 集 号　04S107

主编单位负责人 王子艳 李桦

主编单位技术负责人 顾炜 王钱生

技术审定人 夏葆真 汤怡宏

设计负责人 丁静芬 王志向

目　录

目录 ----------1-3

总说明----------4-7

游泳池水循环方式及主要附件图---------- 8

游泳池给水排水附件

给水口（一）---------- 9

给水口（二）---------- 10

池底给水口安装（一）---------- 11

池底给水口安装（二）---------- 12

池壁给水口安装（一）---------- 13

池壁给水口安装（二）---------- 14

回水口安装（一）---------- 15

回水口安装（二）---------- 16

回水口安装（三）---------- 17

回水口安装（四）---------- 18

回水口安装（五）---------- 19

回水口安装（六）---------- 20

吸污接口安装（一）---------- 21

吸污接口安装（二）---------- 22

吸污接口安装（三）---------- 23

吸污接口安装（四）---------- 24

溢流水槽组合式格栅板（一）---------- 25
溢流水槽组合式格栅板（二）---------- 26
溢流水槽组合式格栅板（三）---------- 27
溢流水槽组合式格栅板（四）---------- 28
溢流水槽组合式格栅板（五）---------- 29
溢流水槽格栅板及排水管安装 ---------- 30
溢流回水槽格栅板、回水口安装---------- 31

游泳池其他附件

出发召回线安装 ---------- 32
仰泳转身标志线安装 ---------- 33
固定锚 ---------- 34
分道线（水线）安装（一）---------- 35
分道线（水线）安装（二）---------- 36
分道线（水线）安装（三）---------- 37
分道线（水线）安装（四）---------- 38
扶梯 ---------- 39
扶梯安装---------- 40
扶手安装（一） ---------- 41
扶手安装（二） ---------- 42
出发台安装（一）---------- 43
出发台安装（二）---------- 44
出发台安装（三）---------- 45
出发台安装（四）---------- 46
出发台安装（五）---------- 47
出发台安装（六）---------- 48
出发台安装（七）---------- 49

游泳池水净化工艺流程图

逆流式全流量臭氧消毒池水净化工艺流程示意图 -------- 50
逆流式分流量臭氧消毒池水净化工艺流程示意图 -------- 51
逆流式氯消毒池水净化工艺流程示意图 ---------- 52
顺流式氯消毒池水净化工艺流程示意图（一）---------- 53
顺流式氯消毒池水净化工艺流程示意图（二）---------- 54

游泳池设备选用表

毛发聚集器外形尺寸及技术参数 ---------- 55
立式压力过滤器外形尺寸及技术参数（一）---------- 56
立式过滤器外形尺寸及技术参数（二）---------- 57
立式过滤器外形尺寸及技术参数（三）---------- 58
立式过滤器外形尺寸及技术参数（四）---------- 59

卧式过滤器外形尺寸及技术参数（一）---------- 60
卧式过滤器外形尺寸及技术参数（二）---------- 61
卧式过滤器外形尺寸及技术参数（三）---------- 62
臭氧发生器外形尺寸及技术参数（一）---------- 63
臭氧发生器外形尺寸及技术参数（二）---------- 64
活性炭吸附罐外形尺寸及技术参数（一）---------- 65
活性炭吸附罐外形尺寸及技术参数（二）---------- 66
DFQ-YS(Z)加热器外形尺寸---------- 67
DFQ-YS加热器外形尺寸及技术参数 ---------- 68
DFQ-YZ加热器外形尺寸及技术参数 ---------- 69
BR3加热器外形尺寸---------- 70
BR3加热器外形尺寸及技术参数（一）---------- 71
BR3加热器外形尺寸及技术参数（二）---------- 72
不同池容泳池设备选用计算表（一）---------- 73
不同池容泳池设备选用计算表（二）---------- 74

总 说 明

1、编制依据

本图集根据建设部建设[2000]110号“关于印发《二000年国家建筑标准设计编制工作计划》的通知”编制。

2、设计依据

《建筑给水排水设计规范》GB50015-2003

《生活饮用水卫生标准》GB5749

《体育建筑设计规范》 JGJ31-2003 J265-2003

《游泳竞赛规则 2003》 中国游泳协会 2003.4

《游泳池和水上游乐池给水排水设计规程》CECS14;2002

3、本图集适用于新建或改建的人工建造游泳池，包括比赛池、训练池及公共游泳池的各类附件安装及池水净化处理主要设备的选用。跳水池、水上游乐池等可参照使用。图集中其他附件的有关内容可供土建专业参考选用。

4、附件

4.1 给水排水附件及采用符号

给水口（GSK） 回水口及回水口格栅（HSK） 吸污接口（XWK） 溢水格栅（GS）

4.2 其它附件及采用符号

分道线（水线）固定锚（SXM） 出发召回线（ZHX） 仰泳转身标志线（ZSX） 出发台（CFT） 固定锚（GDM） 扶梯（FT） 扶手（FS）

4.3 主要设备及采用符号

毛发聚集器（MJQ） 立式过滤器（GLQ） 卧式过滤器（GWQ） 活性炭吸附罐（XFG）

4.4 图集中附件产品系列代号

ZY系列（卓越）—— 北京卓越环益泳池设备有限公司（中澳合资）产品

AST系列 ———— 西班牙ASTRALPOOL集团公司产品

JT系列（金泰）——浙江省上虞市金泰泳池环保设备有限公司产品

BJ系列（保捷）—— 佛山市顺德区联盛泳池浴室工程有限公司产品

4.5 图集中采用的编号示例

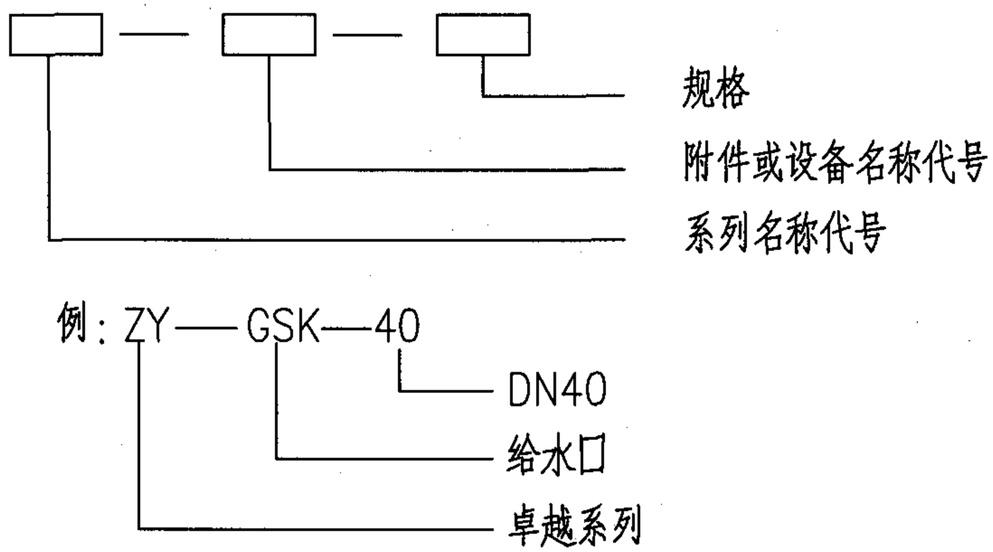

总 说 明								图集号	04S107
审核	夏葆真	夏葆真	校对	曾雪华	曾雪华	设计	丁再励	丁再励	页	4

5、主要附件设置要求

5.1 给水口

5.1.1 给水口设置数量应根据池水循环流量的要求计算后确定。

5.1.2 池水为逆流循环时，给水口应采用池底型。池底给水口和配管一般采用埋在垫层内或穿池底的安装方式，具体做法见安装大样图。标准池池底给水口的布置应均匀布置在每条泳道分隔线在池底的水平投影线上，其纵向间距为3.0m；非标准池应按每个给水口的服务面积为7.6~8.0m²均匀布置。

5.1.3 池水为顺流循环时，给水口应采用池壁型。两侧壁给水时，给水口间距不宜超过3.0m；端壁给水时，给水口应在水线挂钩下的端壁上；且在池子拐角处距端壁或另一池壁的距离不得超过1.5m。并应布置在池水水表面下0.5~1.0m处。当泳池水深超过2.5m时，宜设置上、下两层给水口，且上、下层给水口错开布置，最底层给水口应高于池底内表面0.5m。

5.1.4 池水为混合流式循环时，从池表面溢流的回水量宜按大于循环水量的60%确定；从池底回水口的回水量，不宜大于循环水量的40%。

5.2 回水口及格栅

5.2.1 回水口设置的数量应按池水循环流量计算确定，回水口格栅的不同型式及材质可按图集选用。

5.2.2 回水口设置位置应使池水均匀循环，不发生短流。

5.2.3 池水逆流式循环，回水口应设在溢流回水槽内；池水混合流式循环，回水口应分别设在溢流槽内和池底；池水顺流式循环时，回水口设在池底。

5.2.4 溢流水槽内回水口的设置间距不宜大于3.0~3.5m，回水口接管直径不宜小于DN50，其数量应按计算值的1.2倍设置。

5.2.5 池底回水口顶面应设栅板。格栅孔缝宽度成人池不得超过10mm，儿童池不得超过8mm。格栅孔缝水流速度不应大于0.2m/s。

5.2.6 池底回水口过水面积不得小于连接管截面积的6倍，数量应按淹没流计算确定，但不得小于2个，设置在池底最低处，宜做成坑槽式，栅板表面与设置处池底内表面平。回水口的管道连接应使各回水口出水均匀。

5.2.7 回水口的格栅板和盖座应固定牢固。

5.3 吸污接口

5.3.1 吸污接口的数量在泳池每边侧壁上设3个，可等距离布置，一般在池侧壁的池水表面下0.5m处，不规则形状的游泳池按间距不超过20m设置一个吸污接口。如采用带自净装置的池底吸污机清污的泳池可不设置吸污接口。

5.3.2 吸污接口的连接管与池水循环回水管分开设置，并接至循环泵的吸水管上，设阀门独立控制。

5.4 其他各种附件的设置应根据游泳池性质、规模、功能要求来确定其设置位置及数量。

6、附件安装

6.1 对新建泳池附件的安装及预埋件的预留必须与泳池土建施工紧密

配合，不得后凿，以保证施工质量，做法详见本图集安装图。

6.2 对改建泳池的附件安装，凿洞必须采用专用机具，不得人工凿打，并确保不影响泳池结构强度，同时做好防水不得渗漏。

6.3 泳池整体设计由设计人员根据工程具体要求进行。图集中预埋件二次灌浆的混凝土标号不应低于池体混凝土标号。

6.4 附件安装图中防水层可采用聚合物水泥基防水涂层或聚合物水泥砂浆防水层等做法，防水层可做在自防水钢筋混凝土池壁（底）或做在找平层上，由泳池土建工程设计人员确定。

6.5 泳池附件、设备及管道应采用铜、不锈钢及塑料等耐腐蚀的材料。

6.6 泳池的金属附件、埋件、管道均应做等电位联结，详见国家标准图集02D501-2/17《等电位联结安装》。

7 泳池水净化处理主要设备选用

7.1 本图集的泳池池水净化处理主要设备包括毛发聚集器、过滤器、加热设备及消毒设备，不包括循环水泵（通用产品）。循环水泵应根据循环流量和所需扬程经计算选用。

7.2 泳池设备选用的技术参数

7.2.1 泳池池水计算温度：竞赛池25～27℃；训练池、宾馆内游泳池、公共游泳池为22～28℃；本图集“泳池设备选用计算表”中池水计算温度采用27℃，气温按28℃计算。

7.2.2 泳池水净化设计循环周期应根据其类型、用途、游泳人数、泳池容积和消毒方式等因素确定，本图集“游泳池设备选用计算表”中循环周期分别按4h、6h和8h三种工况计算。

7.2.3 单层石英砂过滤器滤速应根据滤料组成、滤料厚度等因素经试验确定。一般滤料不均匀系数≤2，滤料层厚度≥700mm，滤速采用10～15m/h；滤料不均匀系数≤1.7，滤料层厚度≥700mm，滤速采用15～25m/h；滤料不均匀系数≤1.4，滤料层厚度>900mm，滤速采用30～40m/h。

本图集“泳池设备选用计算表”中过滤器滤速采用20m/h和30m/h二种工况，按24h连续运行计算，每座泳池不少于2台。并应按强制滤速进行校核。

7.2.4 滤料为石英砂的过滤器，其总水头损失不超过0.06MPa。

7.2.5 过滤器的反冲洗强度为12～15L/（$s\cdot m^2$），反冲洗时间为7～5min。

7.2.6 活性炭吸附过滤器的滤速宜采用30～35m/h。

7.2.7 混凝剂选用应根据水源水质并结合当地药品供应情况确定。当缺乏絮凝试验资料时，采用氯化铝、精制硫酸铝的设计投加量可采用3～5mg/L。

7.2.8 消毒剂采用液氯或次氯酸钠，投加量采用1～3mg/L(以有效氯计)。

7.2.9 臭氧消毒时投加量为0.6～1.0mg/L，臭氧与水接触反应时间应满足c·t≥1.6。

c－臭氧投加量（mg/L）；　t－臭氧与水接触反应所需时间（min）

臭氧消毒可按使用要求采用全流量或分流量。臭氧投加系统应采用全自动控制，并与循环水泵联锁。臭氧消毒还应辅以氯消毒，氯投加量按允许余氯量计算确定，常用氯投量约1～1.2mg/L（以有效氯计）。

7.3 选择泳池净水设备的主要参数循环流量应按不同泳池容积、循环周期计算确定。循环流量计算公式：

$$Q=\alpha \cdot V/T \quad (m^3/h)$$

式中：　α－附加系数，一般取1.05～1.10，本图集 游泳池设备选用计算表"按1.05计算；

V－泳池池水容积（m^3）；

T－泳池的循环周期（h）；

7.4 泳池加热设备选用中，应按不同池容积计算出不同热损失（包括：a、池水表面蒸发热损失；b、池壁和池底传导热损失；c、管道和净化水设备热损失）及泳池补充新鲜水加热所需的热量，以上二部分之和为泳池池水所需总热量并以此值选用加热设备。

本图集"泳池设备选用计算表"中未包括泳池补充新鲜水加热所需的热量，泳池每m^2水平面平均热损失采用下值估算：

当气温27℃时，三项平均热损失为1382kJ/h；

当气温28℃时，三项平均热损失为1340kJ/h。

7.5 泳池补充水加热所需的热量可按下式计算：

$$Q_f=\frac{\alpha V_f \rho (T_d-T_f)}{t_h} \quad (kJ/h)$$

式中：　α－热量换算系数4.187；

V_f－泳池每日补充水量（L/d）；

ρ－水的密度（kg/L）；

T_d－泳池设计水温见7.2.1条，设备选用计算表中按27℃计算；

T_f－泳池补充水水温应按不同泳池类型的池水设计温度计(℃)；

t_h－加热时间(h)。

7.6 泳池每日需补充的水量可按泳池水容积的百分数（%）估算，比赛池、训练池为3%～5%，公共泳池为5%～10%。补充水水质应符合现行国家标准《生活饮用水卫生标准》GB5749的要求。

8 单位：除注明者外，其余均以mm计。

9 选用图集内容以外的游泳池附件设备产品时，应按有关规程要求校核技术参数，当选用安装图时，还应校核该附件产品的安装尺寸。

10 本图集参编单位

北京卓越环益泳池设备有限公司（中澳合资）

西班牙ASTRALPOOL集团公司

浙江省上虞市金泰泳池环保设备有限公司

佛山市顺德区联盛泳池浴室工程有限公司

游泳池水循环方式及主要附件

池水循环方式	图　　式	附件编号名称	特　　点
顺流式	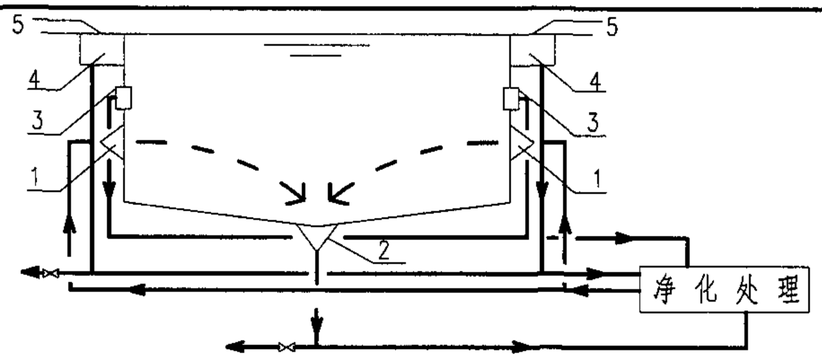	1. 给水口; 2. 回水口; 3. 吸污接口，位于水面下0.5m。仅在采用吸污器抽吸池底积污并将其排入池水净化系统经处理回用时设置; 4. 溢流水槽; 5. 溢流水槽格栅盖板; 6. 溢流回水槽; 7. 泄水口	使用过的泳池水均从设在池底最低处的回水口排出，经净化处理后，再由水面下0.5~1.0m位于端壁或侧壁的给水口送入池内。 回水口可与泄水口合用。 池底易沉积污物。 适用于公共游泳池、露天游泳池。 吸污系统是否采用独立泵由设计人定
逆流式	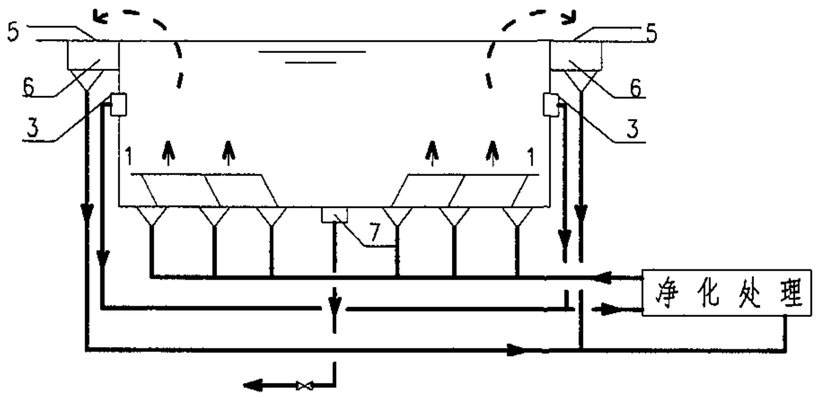		使用过的泳池水均从池岸四周或两侧的溢流槽内的回水口排出，经净化处理后，再由位于池底的给水口送入池内。 泳池水面悬浮物及油膜易及时排除。 池底不易沉积污物。 建设费用高，施工维修较困难。 适用于竞赛游泳池、训练游泳池及其他游泳池
混合式	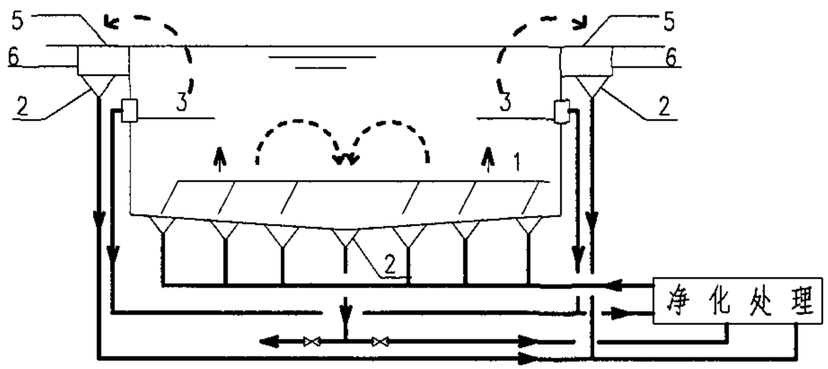		使用过的泳池水60~70%由池岸溢流槽内回水口排出，30~40%由池底回水口排出，经净化处理后，再由位于池底的给水口送入池内。 能及时排除水面悬浮物及油膜，池底污物也可利用回水冲刷排出。 建设费用高，施工维修较困难。 适用于竞赛游泳池、训练游泳池及其他游泳池

游泳池水循环方式及主要附件图								图集号	04S107
审核	夏葆真	夏葆真	校对	吴俊奇	吴俊奇	设计	曾雪华	曾雪华	页	8

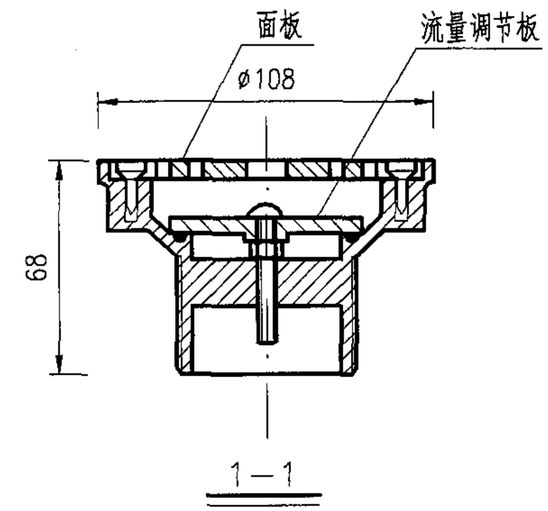

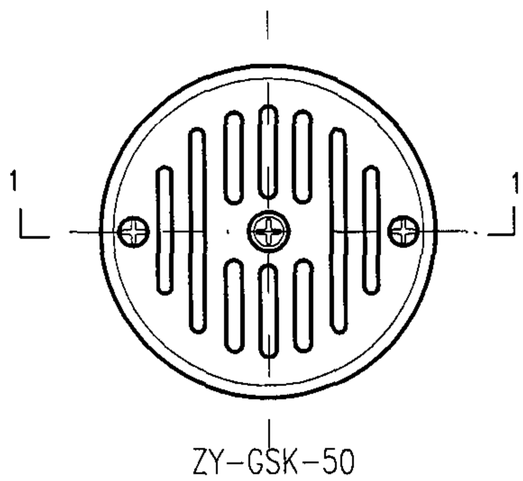

ZY-GSK-50
池壁给水口

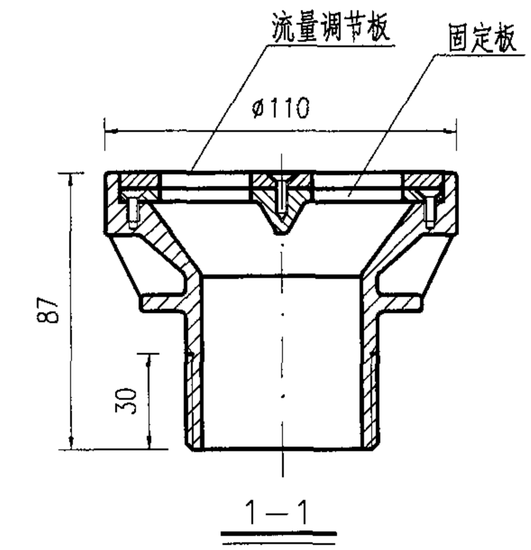

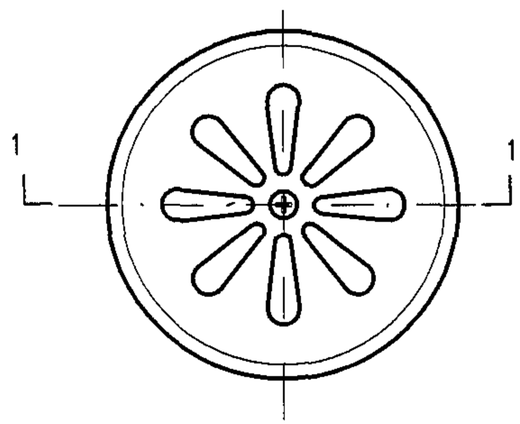

JT-GSK-50
池壁给水口

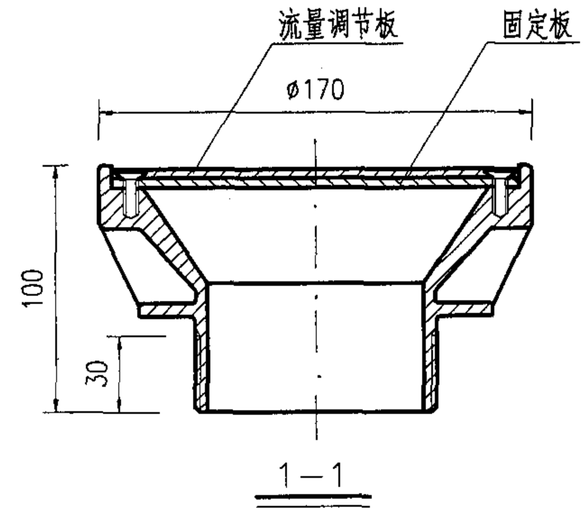

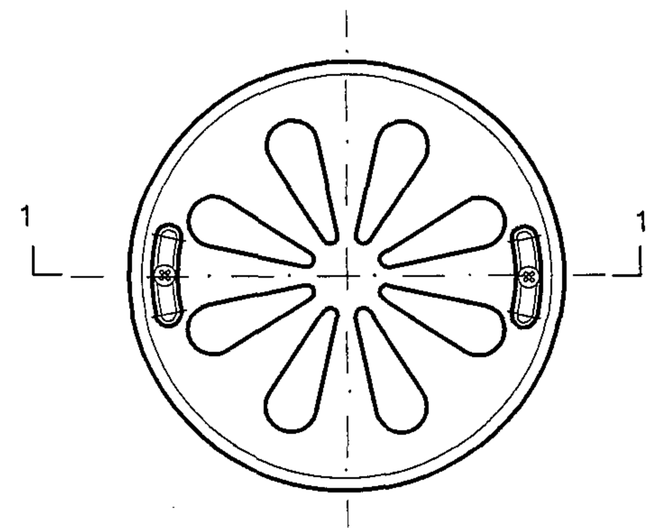

JT-GSK-80
池壁给水口

型　号	可调最大流量(m^3/h)	流速(m/s)	连接方式	材质
ZY-GSK-50	9.0	≤1	给水口与给水配管的连接均采用管接头丝扣连接。	ABS工程塑料
JT-GSK-50	9.0			铜
JT-GSK-80	20.0			

说明：1. 选用其他企业产品时，要校核技术参数。

2. 本图根据北京卓越环益泳池设备有限公司（中澳合资）、浙江省上虞市金泰泳池环保设备有限公司提供资料编制。

给水口（一）								图集号	04S107
审核	夏葆真	夏葆真	校对	吴俊奇	吴俊奇	设计	曾雪华	曾雪华	页	9

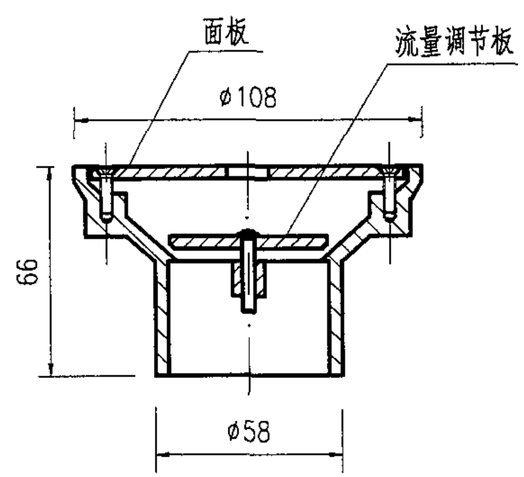

1 – 1

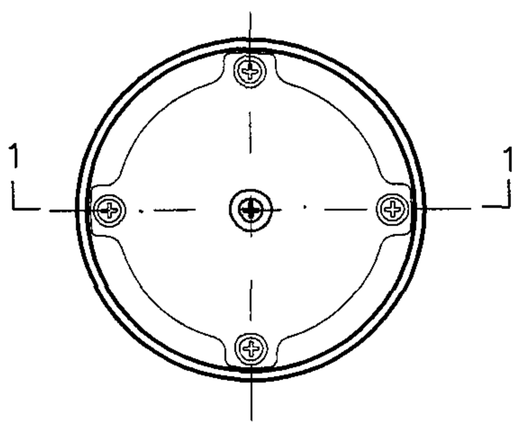

JT–GSK–40
池底给水口

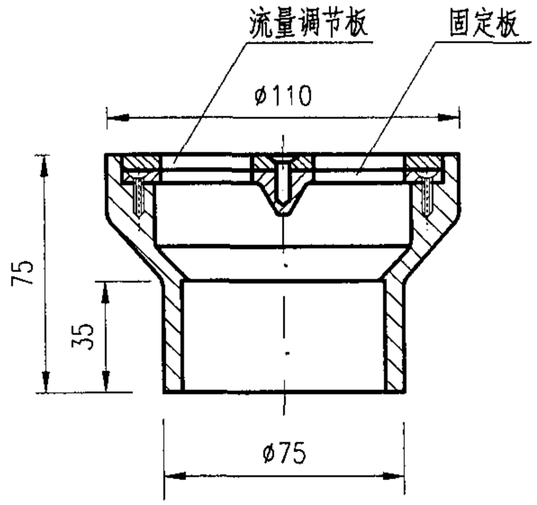

1 – 1

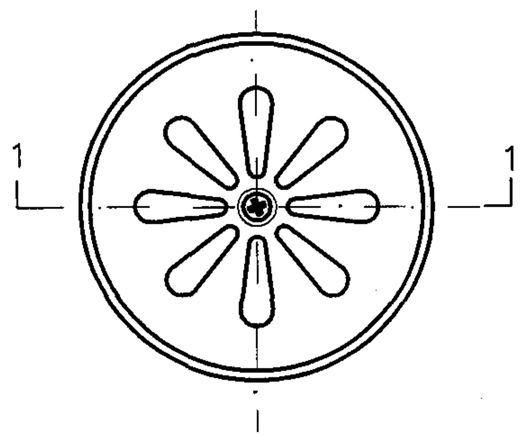

JT–GSK–50
池壁给水口

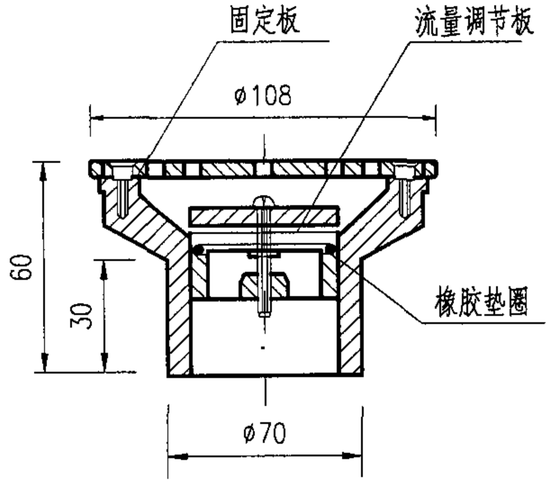

1–1

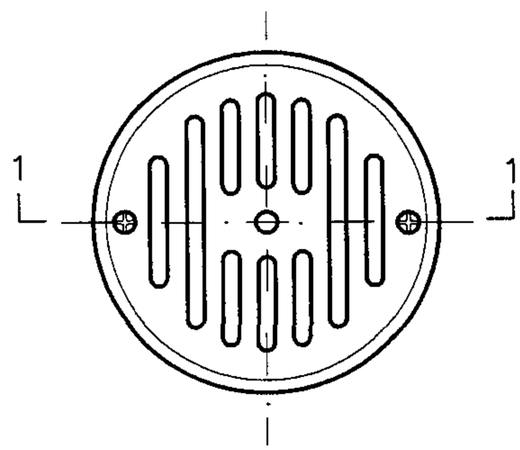

BJ–GSK–40
池壁给水口

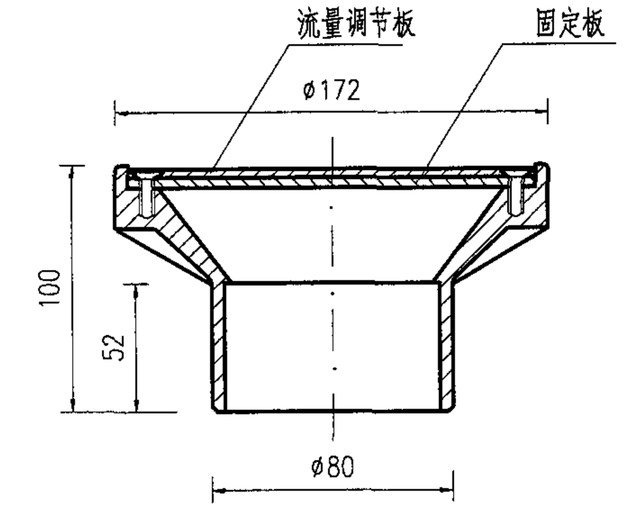

1–1

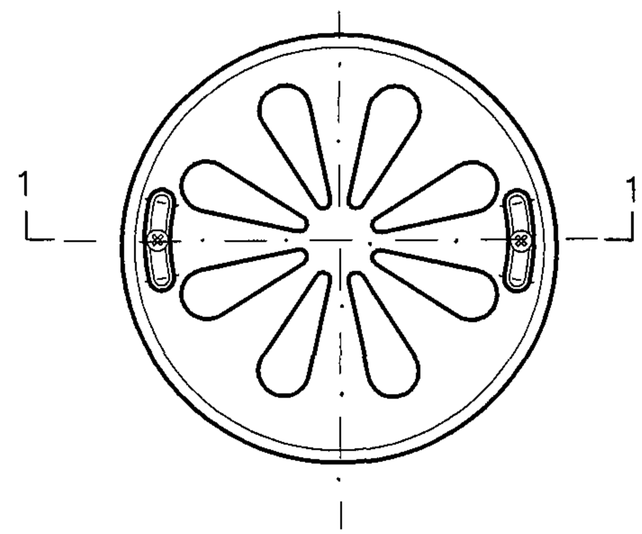

JT–GSK–80
池壁给水口

型 号	可调最大流量(m^3/h)	流速 (m/s)	连接方式	材质
JT–GSK–40	5.0	≤1	给水口与给水配管均采用粘结连接。	ABS工程塑料
JT–GSK–50	9.0			
BJ–GSK–40	9.0			
JT–GSK–80	20.0			

说明：1. 选用其他企业产品时，要校核技术参数。

2. 本图根据浙江省上虞市金泰泳池环保设备有限公司、佛山市顺德区联盛泳池浴室工程有限公司提供资料编制。

给水口（二）								图集号	04S107
审核	夏葆真	夏葆真	校对	吴俊奇	吴俊奇	设计	曾雪华	曾雪华	页	10

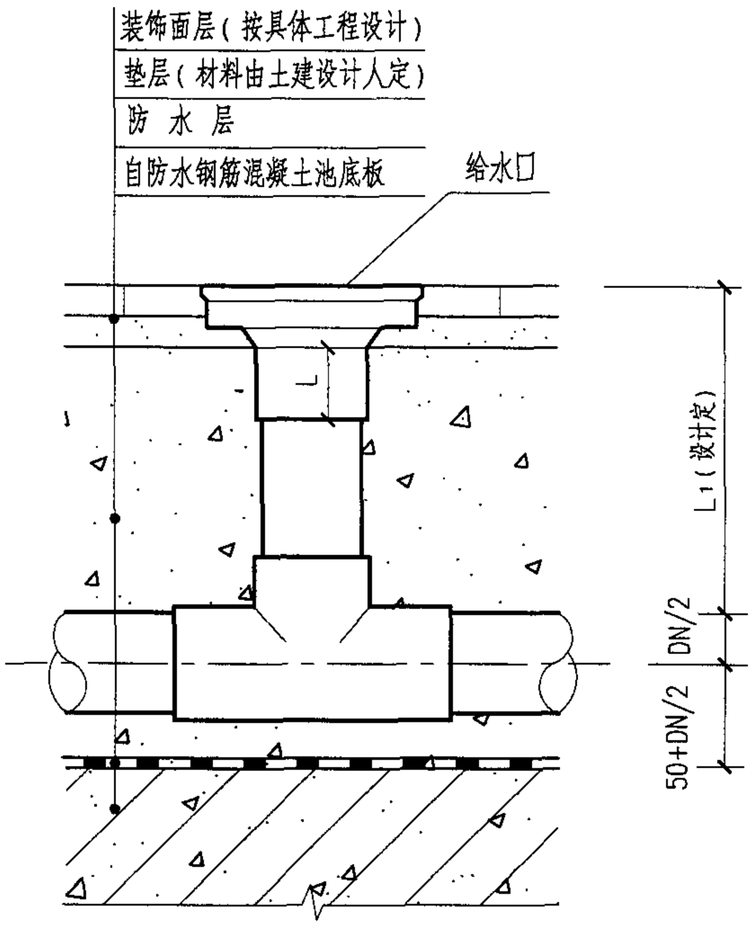

池底给水口的配水管在垫层内安装图 (a)

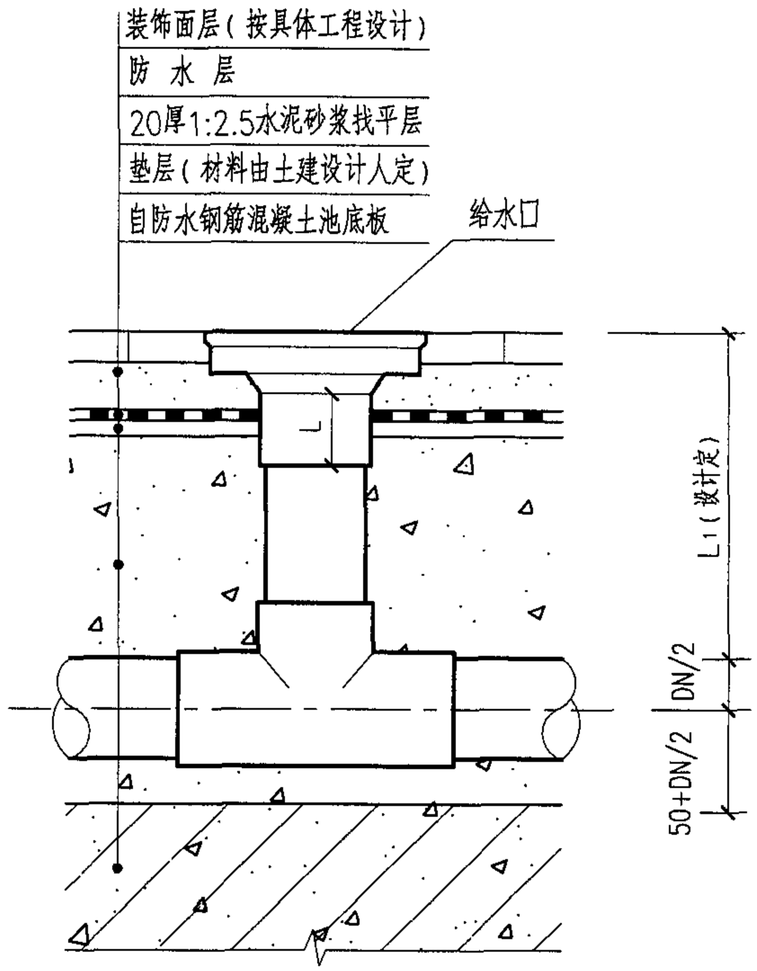

池底给水口的配水管在垫层内安装图 (b)

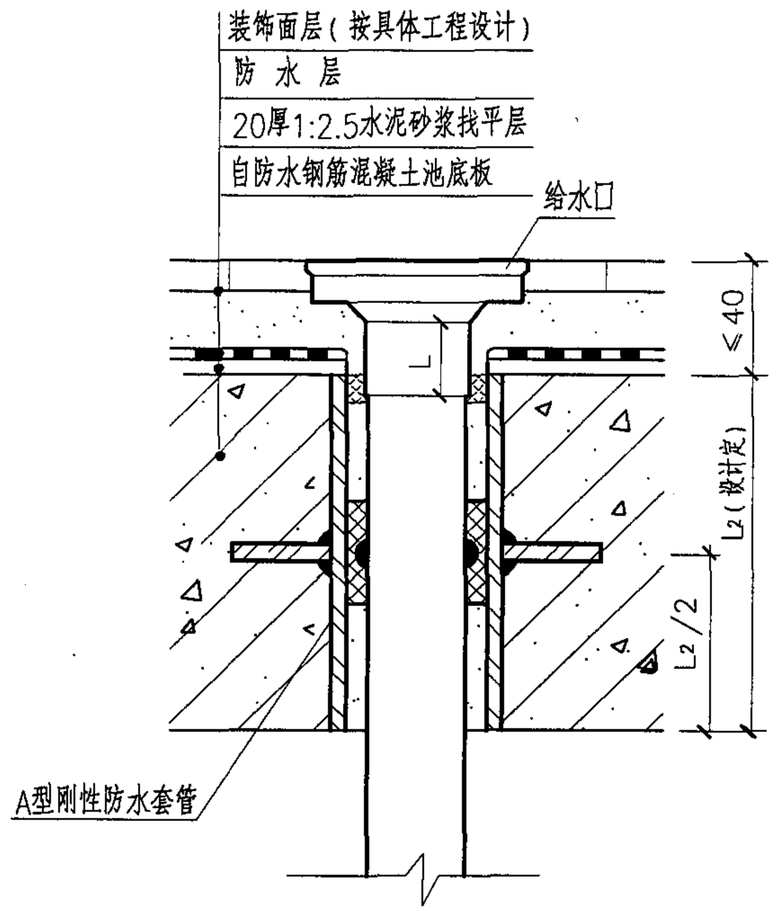

池底给水口的配水管穿池底安装图

说明：1. 给水口与配水管连接采用溶胶粘接，配水管插入给水口的粘接深度不小于$\frac{1}{2}$L。

2. 给水口位置安装误差不宜大于±10mm。

3. 逆流式游泳池建于地面时，池底给水口与配水管连接宜在垫层内安装。建于楼板上时，池底给水口配水管宜穿池底安装。

4. L_1根据装饰面层设计及管道敷设要求确定。

池底给水口安装（一）								图集号	04S107
审核	夏葆真	夏葆真	校对	曾雪华	曾雪华	设计	王志向	王志向	页	11

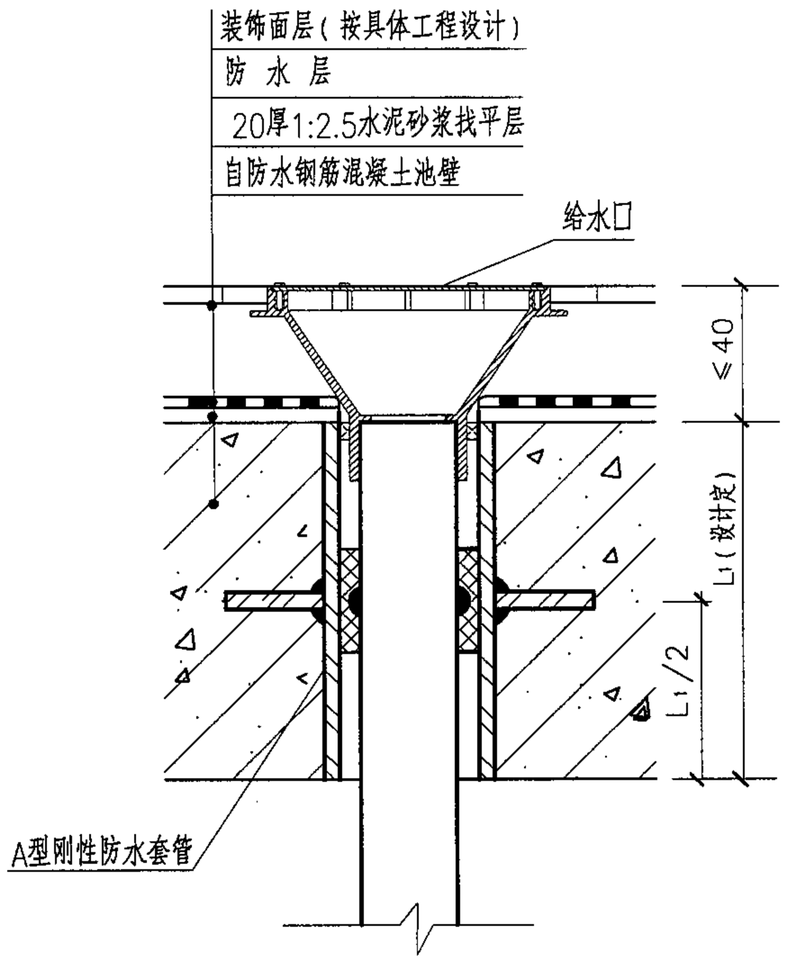

给水口配水管穿池底安装图

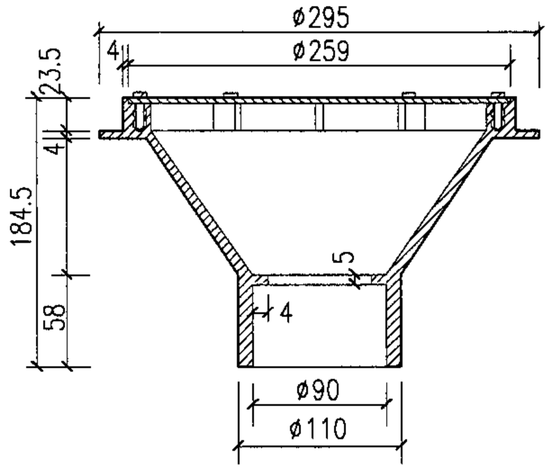

1—1

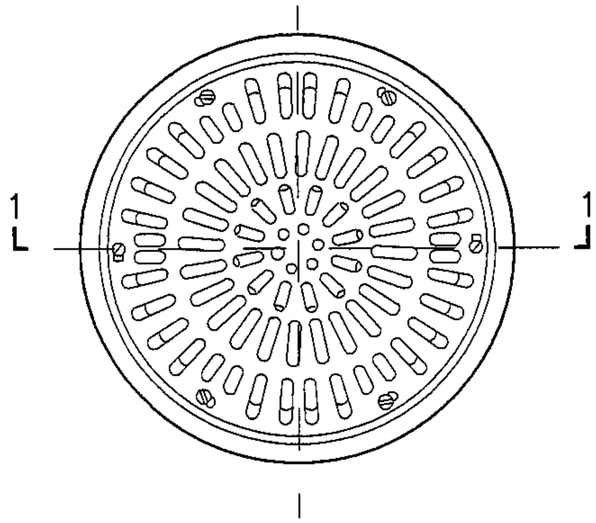

池底给水口平面图

说明：1. 给水口与配水管连接采用溶胶粘接，配水管插入给水口的粘接深度不小于55mm。

2. 给水口位置安装误差不宜大于±10mm。

3. 给水口流速为1m/s时的流量为54m³/h。

4. AST-GSK-90（08317）给水口格栅材质为ABS工程塑料，AST-GSK-90（11796）给水口格栅材质为AISI-304。

5. 本图根据西班牙ASTRALPOOL集团公司提供资料编制。

池底给水口安装（二）								图集号	04S107
审核	夏葆真	夏葆真	校对	吴俊奇	吴俊奇	设计	曾雪华	曾雪华	页	12

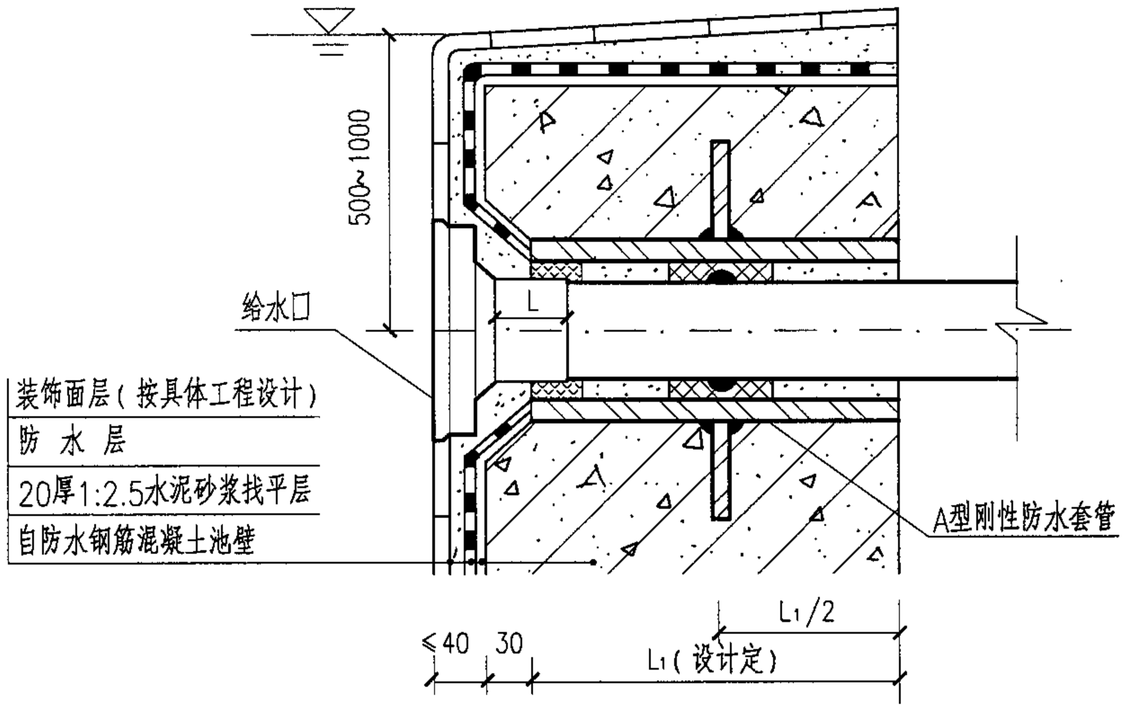

Ⅰ型(a)

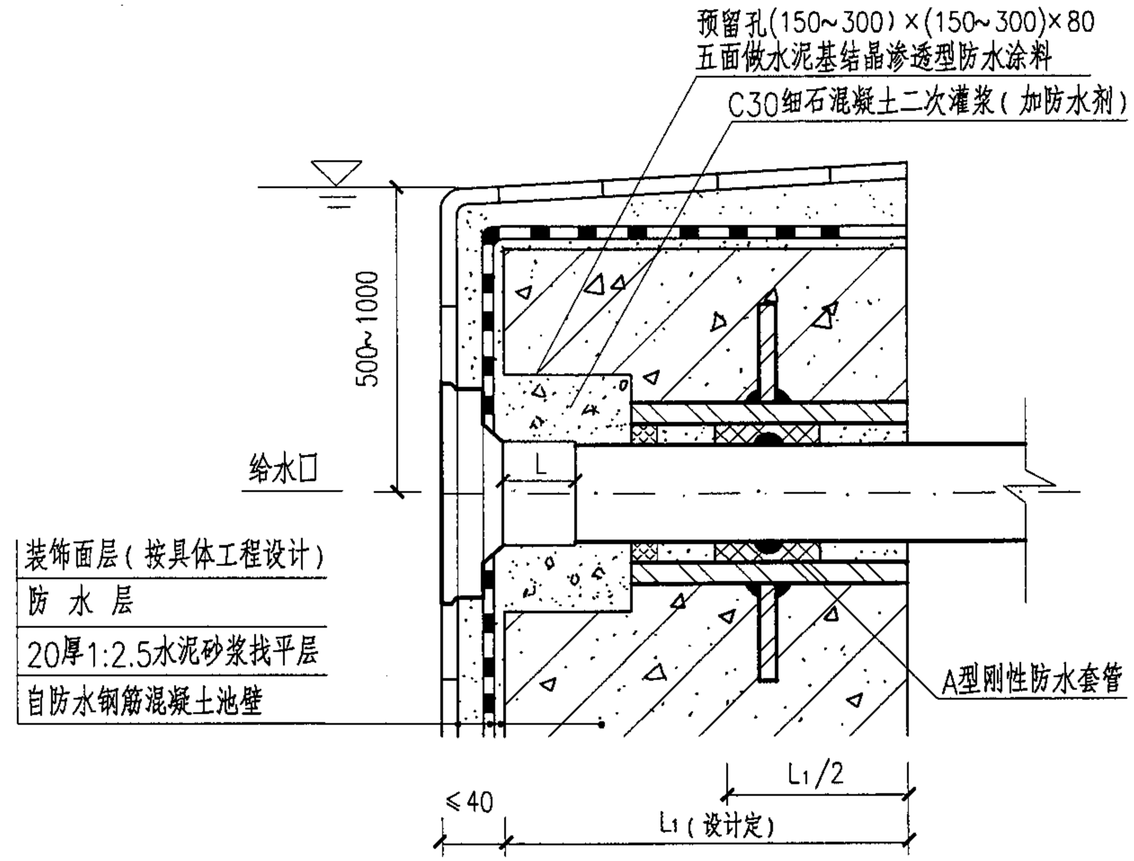

Ⅰ型(b)

给水口配水管穿池壁安装图

Ⅰ型(b)预留孔尺寸

给水口管径 DN(mm)	预留孔 长×宽×高 (mm)
≤50	150×150×80
>50	200×200×80

说明：1. 给水口与配水管连接采用溶胶粘接，配水管插入给水口的粘接深度不小于$\frac{1}{2}$L。
2. 给水口位置安装误差不宜大于±10mm。
3. A型刚性防水套管的制作安装详见国标02S404A型刚性防水套管安装图（二）。

池壁给水口安装（一）								图集号	04S107
审核	夏葆真	夏葆真	校对	吴俊奇	吴俊奇	设计	曾雪华	曾雪华	页	13

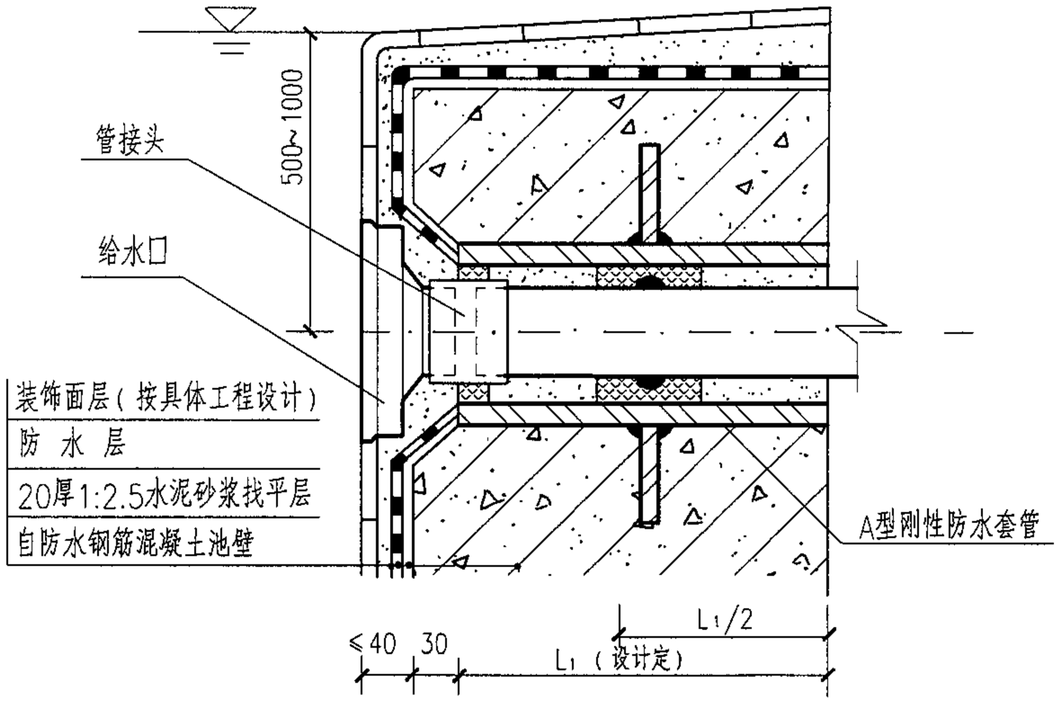

II型(a)

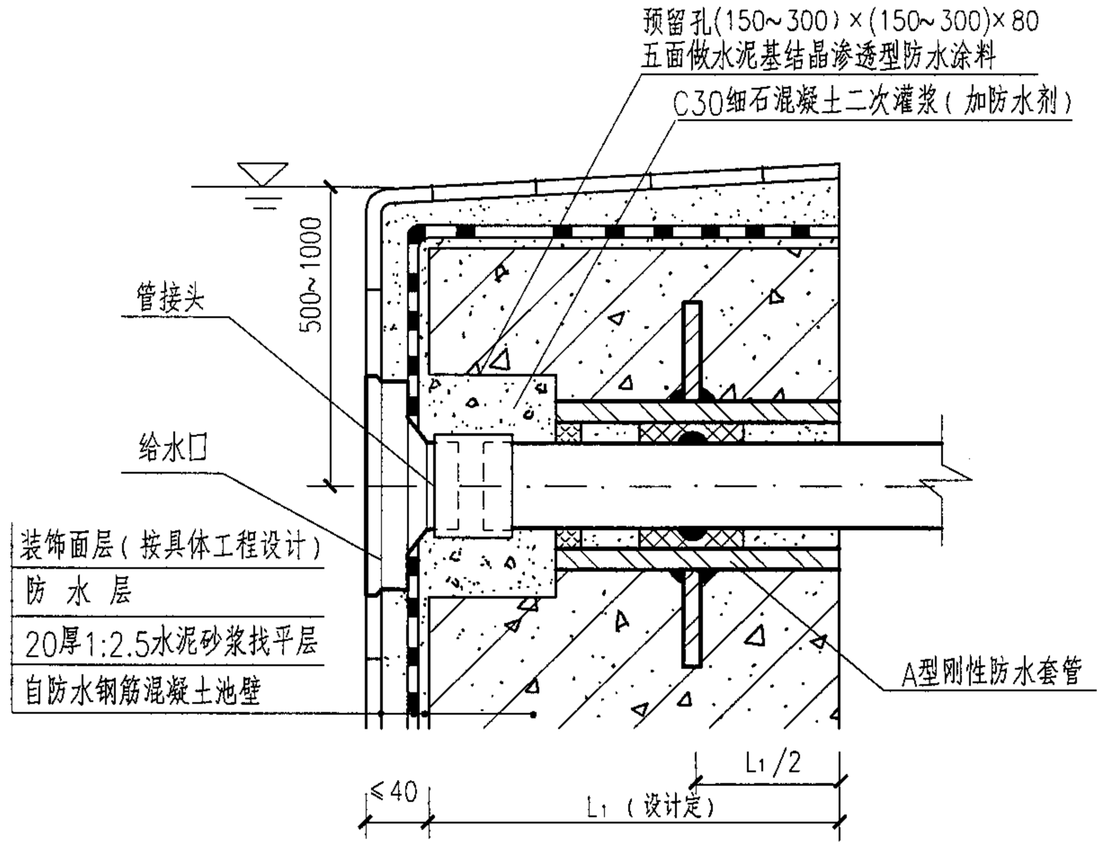

II型(b)

给水口配水管穿池壁安装图

II型(b)预留孔尺寸

给水口管径 DN(mm)	预留孔 长×宽×高 (mm)
≤50	150×150×100
>50	220×220×120

说明：1. 给水口与配水管连接采用管接头丝扣连接。
2. 给水口位置安装误差不宜大于±10mm。
3. A型刚性防水套管的制作安装详见国标02S404A型刚性防水套管安装图（二）。

池壁给水口安装（二）								图集号	04S107
审核	夏葆真	夏葆真	校对	吴俊奇	吴俊奇	设计	曾雪华	曾雪华	页	14

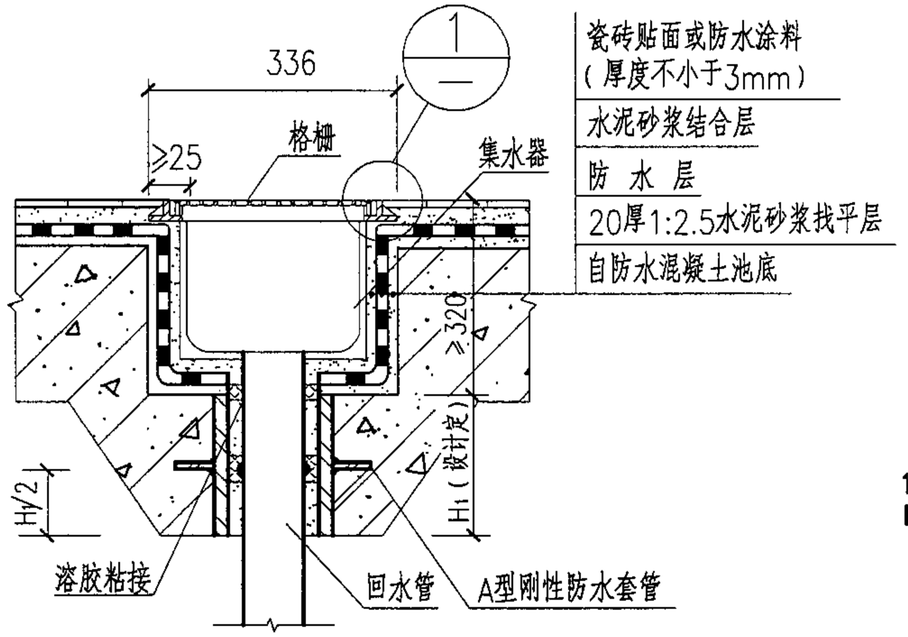

ZY-HSK-336
回水口安装图

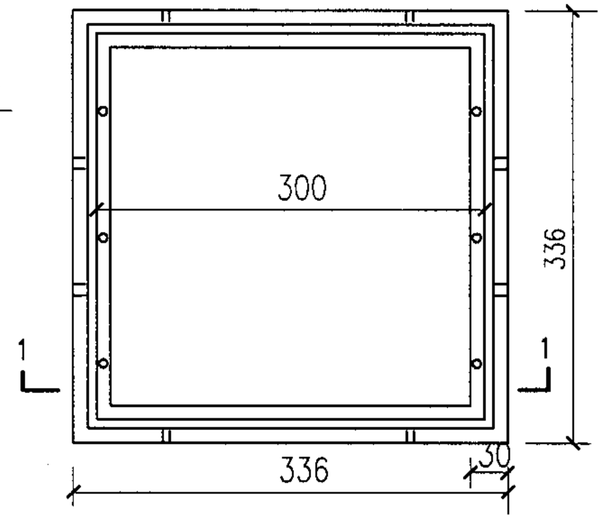

ZY-HSK-336
回水口盖座

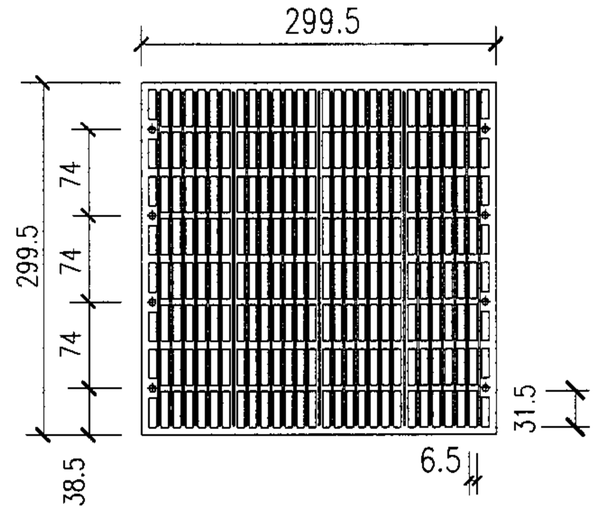

ZY-HSK-336
回水口格栅

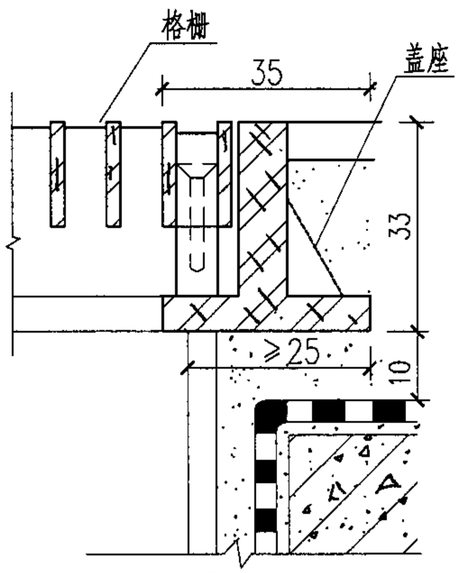

1

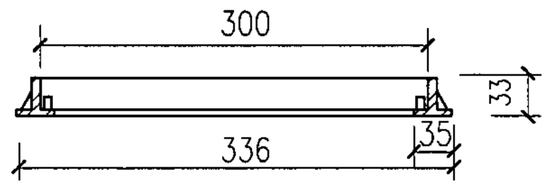

1－1

说明：1. 回水口格栅及盖座的材质为PVC工程塑料，格栅的过水面积为0.046m²。

2. 回水口盖座应在贴池底面砖前预埋。

3. A型刚性防水套管的制作安装详见国标02S404A型刚性防水套管安装图（二）。

4. 本图根据北京卓越环益泳池设备有限公司（中澳合资）提供资料编制。

回水口安装（一）								图集号	04S107
审核	夏葆真	夏葆真	校对	吴俊奇	吴俊奇	设计	曾雪华	曾雪华	页	15

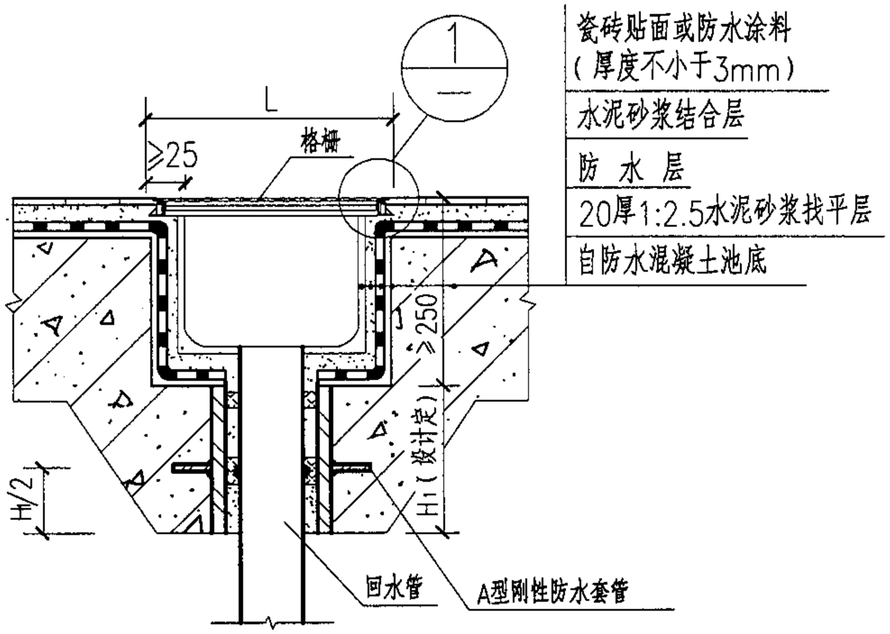

JT-HSK-360
JT-HSK-450
回水口安装图

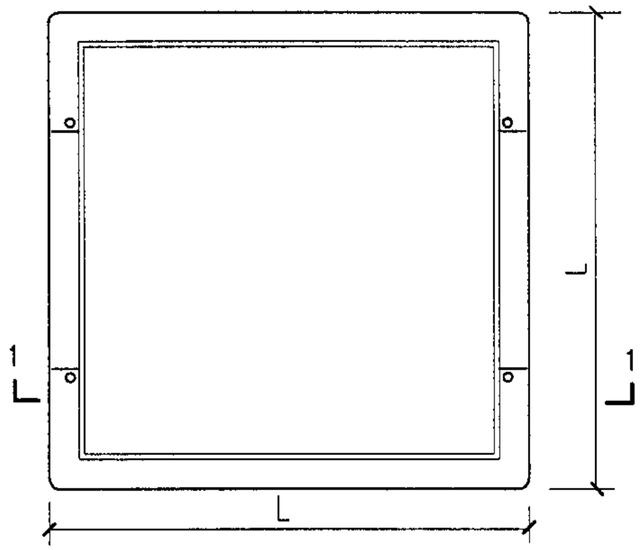

JT-HSK-360
JT-HSK-450
回水口盖座

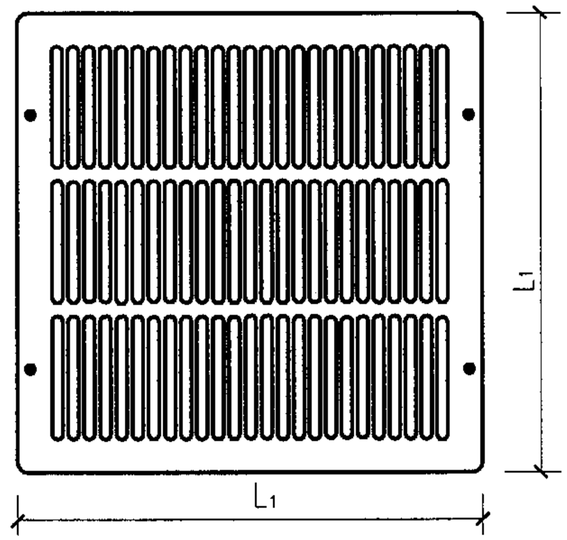

JT-HSK-360
JT-HSK-450
回水口格栅

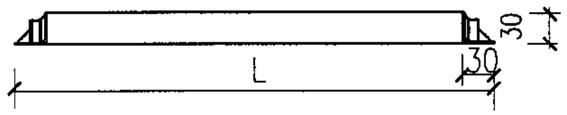

1-1

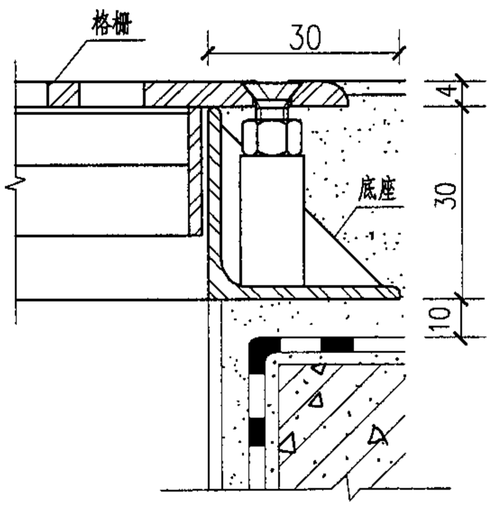

1

型　号	L (mm)	L_1 (mm)	过水面积 (m^2)	材质
JT-HSK-360	360	298	0.07	AISI316L 不锈钢
JT-HSK-450	450	435	0.10	

说明：1. 回水口盖座应在贴池底面砖前预埋。
2. 回水管管径由设计确定。
3. A型刚性防水套管的制作安装详见国标02S404A型刚性防水套管安装图（二）。
4. 本图根据浙江省上虞市金泰泳池环保设备有限公司提供资料编制。

回水口安装（二）								图集号	04S107
审核	夏葆真	夏葆真	校对	吴俊奇	吴俊奇	设计	曾雪华	曾雪华	页	16

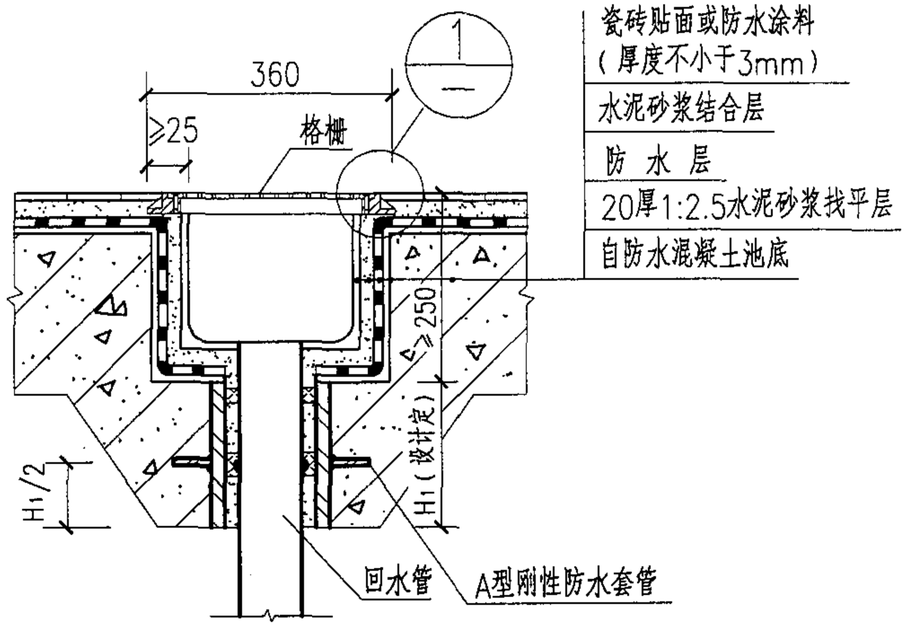

JT-HSK-360
回水口安装图

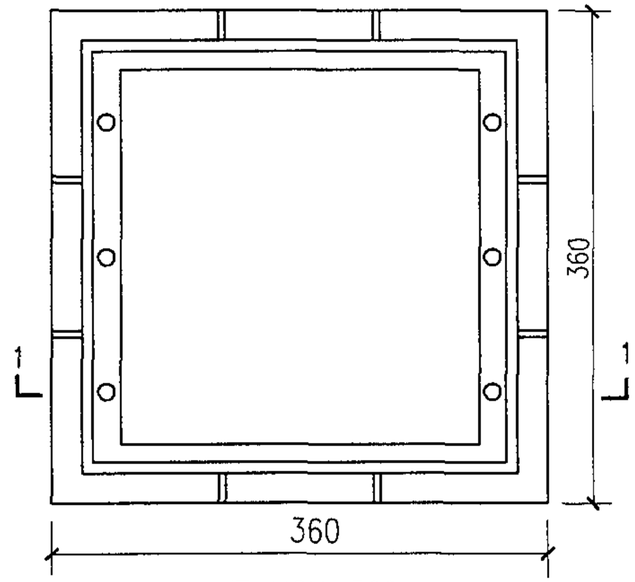

JT-HSK-360
回水口盖座

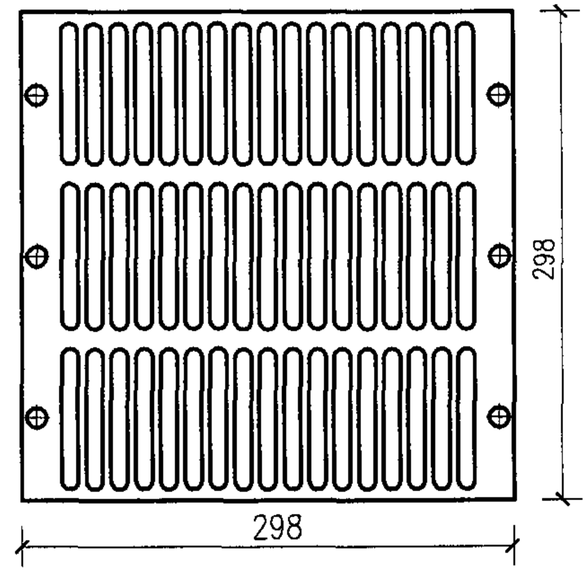

JT-HSK-360
回水口格栅

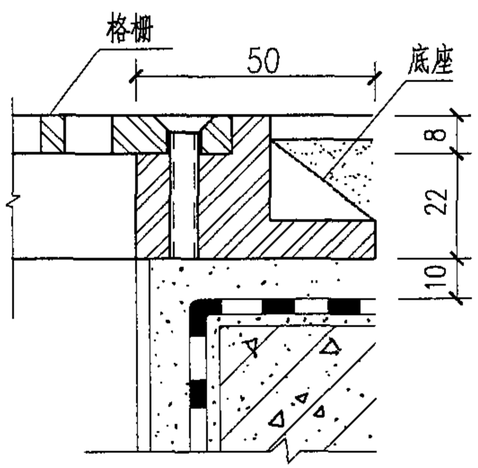

1

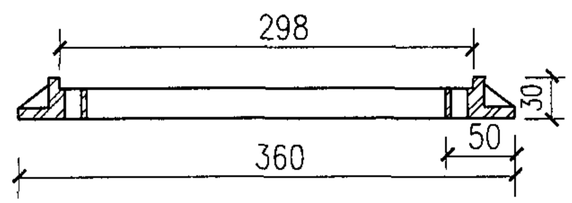

1-1

说明：1. 回水口盖座应在贴池底面砖前预埋。
2. 回水管管径由设计确定。
3. 回水口格栅和盖座为铜制，回水口格栅的过水面积为0.045m²。
4. A型刚性防水套管的制作安装详见国标02S404A型刚性防水套管安装图（二）。
5. 本图根据浙江省上虞市金泰泳池环保设备有限公司提供资料编制。

回水口安装（三）								图集号	04S107
审核	夏葆真	夏葆真	校对	吴俊奇	吴俊奇	设计	曾雪华	曾雪华	页	17

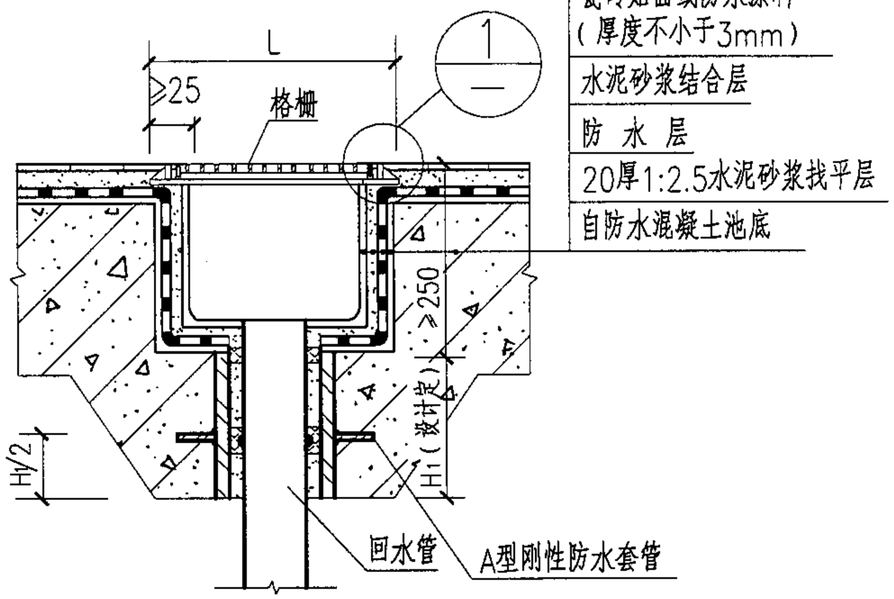

BJ-HSK-263
BJ-HSK-336
回水口安装图

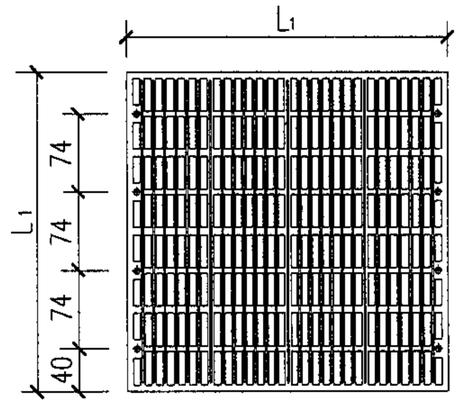

BJ-HSK-336
回水口盖座

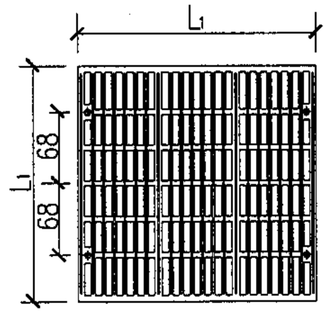

BJ-HSK-263
回水口格栅

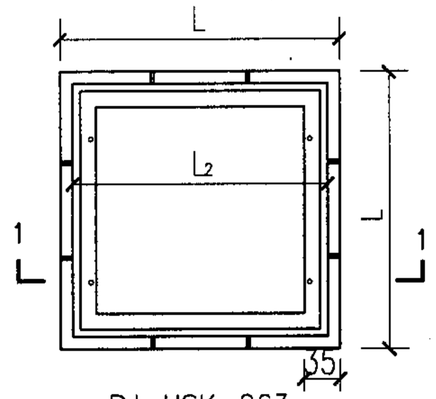

BJ-HSK-263
回水口底座

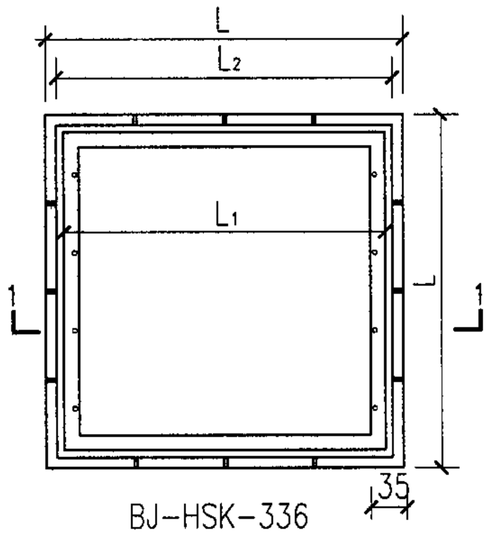

BJ-HSK-336
回水口盖座

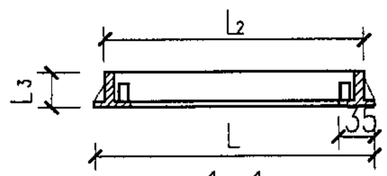

1-1

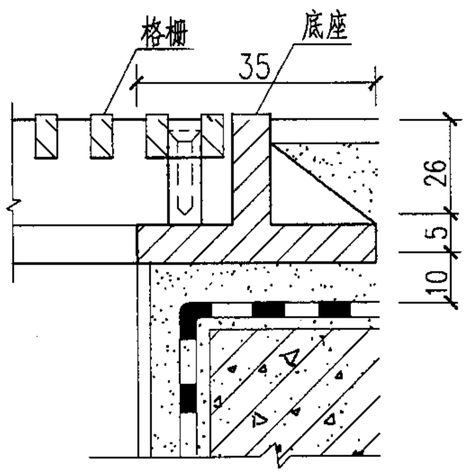

1

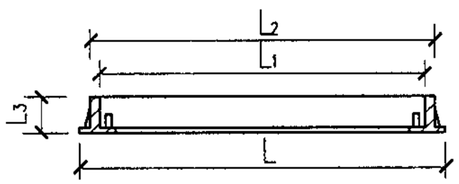

1-1

说明：1. 回水口盖座应在贴池底面砖前预埋。
2. 回水管管径由设计确定。
3. A型刚性防水套管的制作安装详见国标02S404A型刚性防水套管安装图（二）。
4. 本图根据佛山市顺德区联盛泳池浴室工程有限公司提供资料编制。

型 号	L (mm)	L_1 (mm)	L_2 (mm)	L_3 (mm)	过水面积 (m^2)	材 质
BJ-HSK-263	263	224	243	31	0.032	316L不锈钢
BJ-HSK-336	336	302	316	31	0.049	ABS工程塑料

回水口安装（四）								图集号	04S107
审核	夏葆真	夏葆真	校对	吴俊奇	吴俊奇	设计	曾雪华	曾雪华	页	18

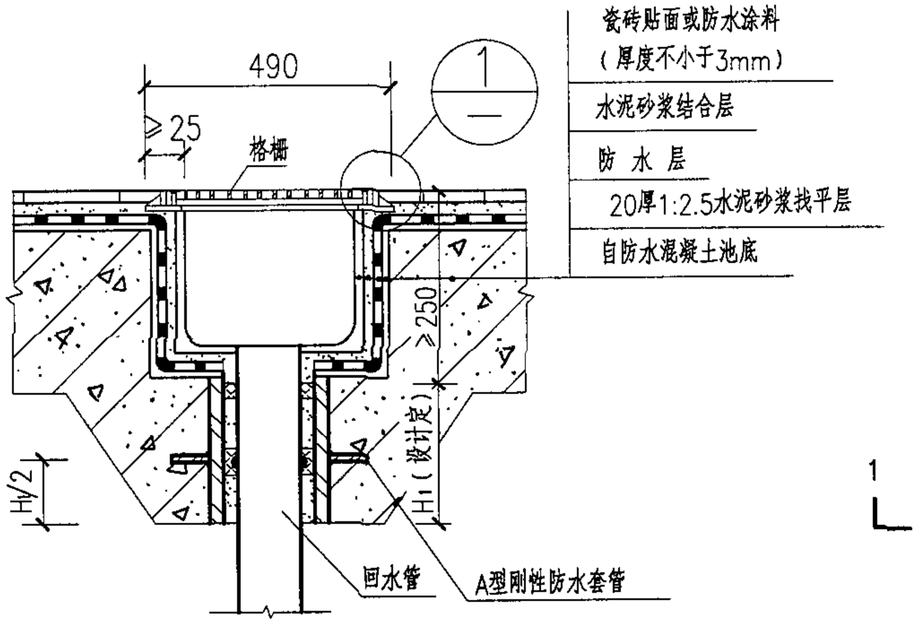

BJ-HSK-490
回水口安装图

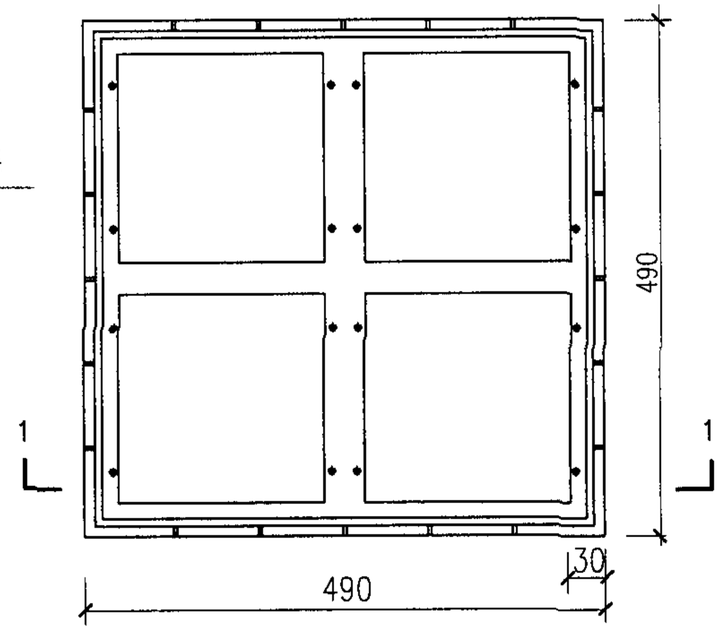

BJ-HSK-490
回水口盖座

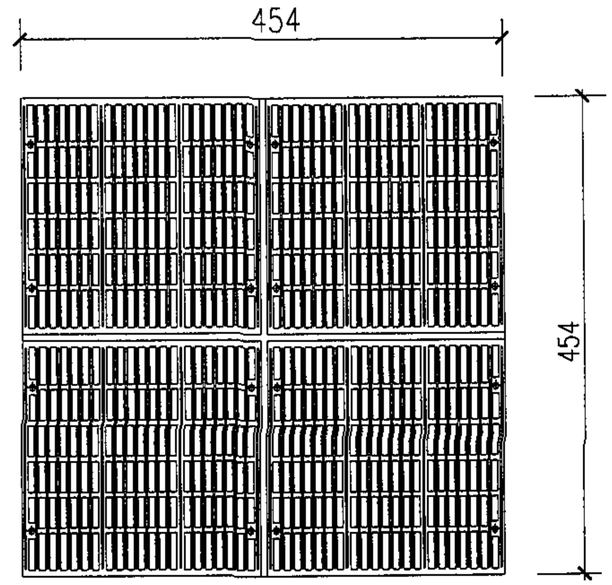

BJ-HSK-490
回水口格栅

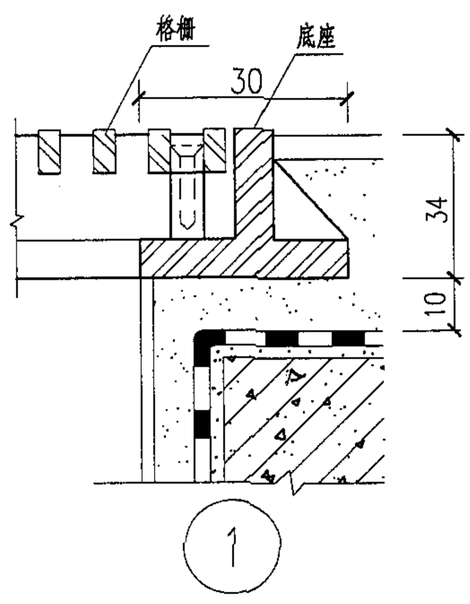

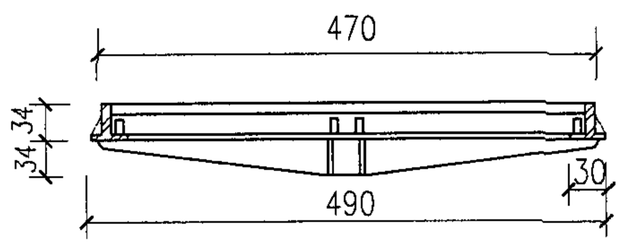

1—1

说明：1. 回水口格栅及盖座的材质为316L不锈钢。格栅过水面积为0.11m²。
2. 回水口盖座应在贴池底面砖前预埋。
3. 回水管管径由设计确定。
4. A型刚性防水套管的制作安装详见国标02S404A型刚性防水套管安装图（二）。
5. 本图根据佛山市顺德区联盛泳池浴室工程有限公司提供资料编制。

回水口安装（五）								图集号	04S107
审核	夏葆真	夏葆真	校对	吴俊奇	吴俊奇	设计	曾雪华	曾雪华	页 19

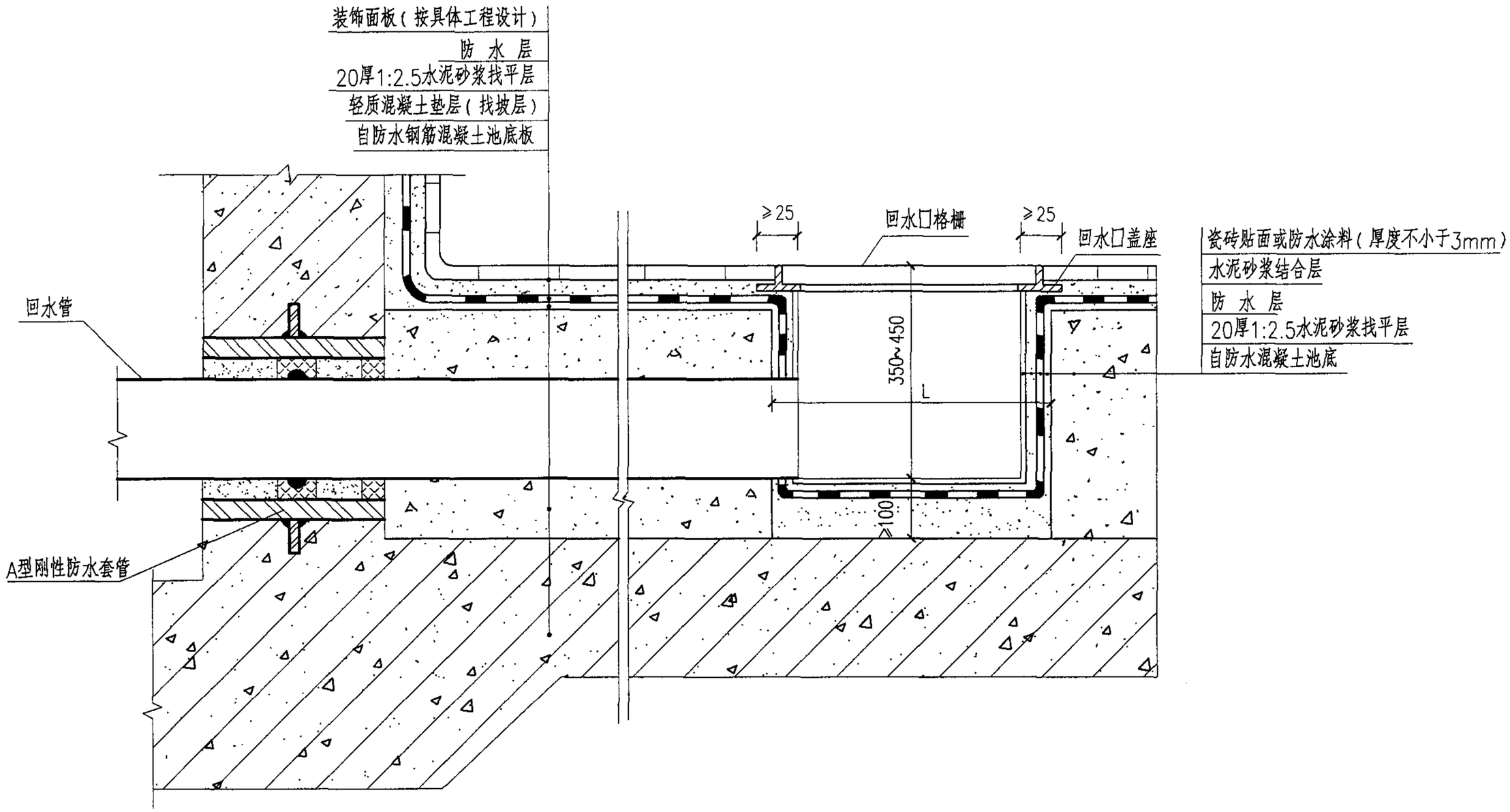

回水口的回水管在垫层内安装图

说明：1. 回水口盖座应在贴池底面砖前预埋。

2. 回水管管径由设计确定。

3. 回水口格栅和盖座的规格尺寸见第15~19页。

4. A型刚性防水套管的制作安装详见国标02S404A型刚性防水套管安装图（二）。

5. L参照本图集第15~19页回水口格栅尺寸确定。

回水口安装（六）								图集号	04S107
审核	夏葆真	夏葆真	校对	吴俊奇	吴俊奇	设计	曾雪华	曾雪华	页	20

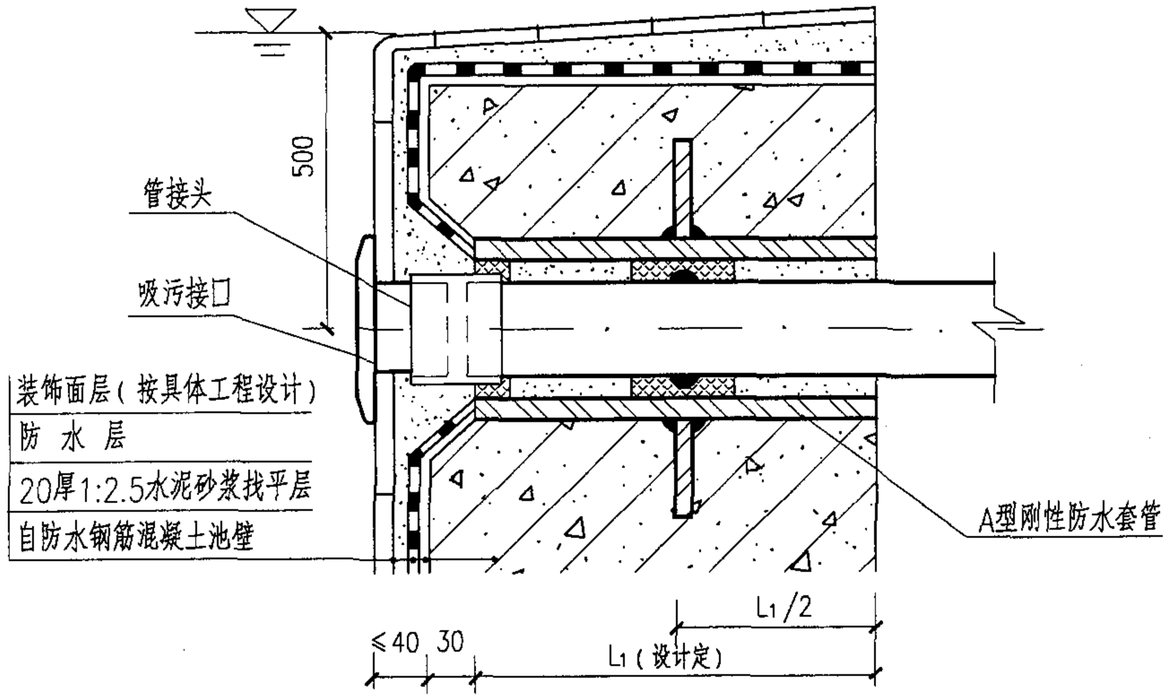

(a)

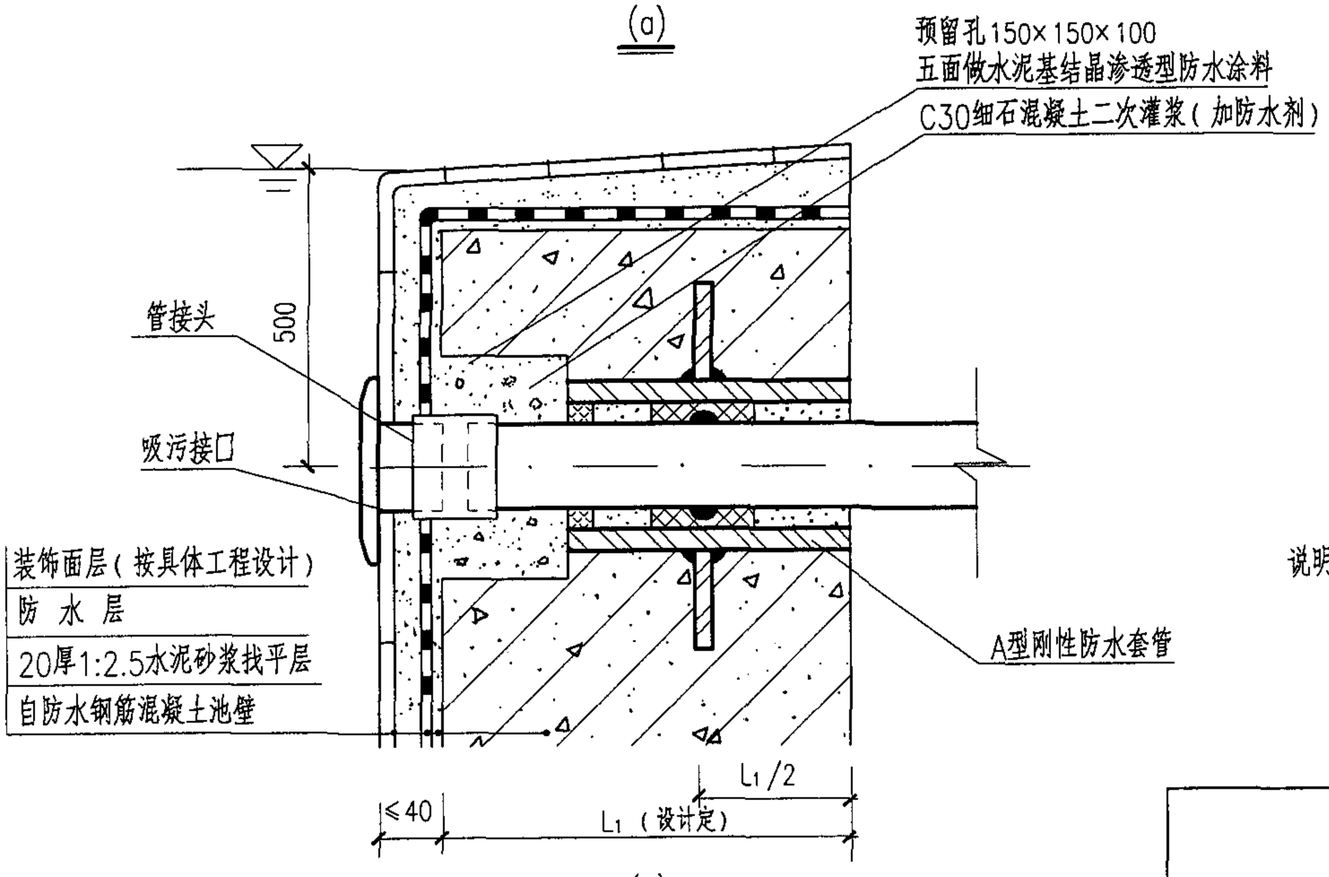

(b)

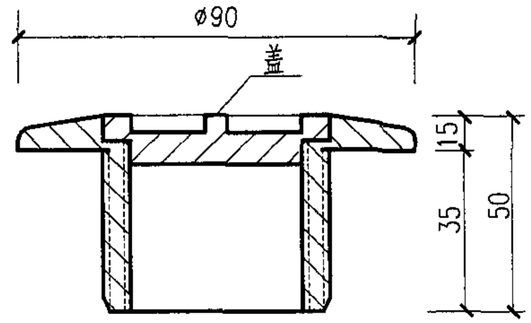

1－1

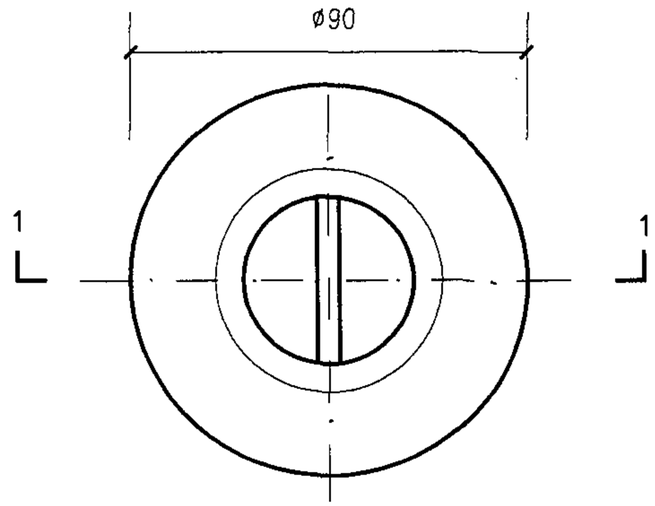

ZY-XWK-50

吸污接口平面图

说明：1. 吸污接口、管接头与连接管同径，吸污接口材质为ABS工程塑料。

2. 吸污接口与连接管连接采用管接头丝扣连接。吸污接口连接管与泳池循环水回水管应分开设置，并应接至循环水泵的吸水管上，设阀门独立控制。

3. A型刚性防水套管的制作安装详见国标02S404A型刚性防水套管安装图（二）。

4. 本图根据北京卓越环益泳池设备有限公司（中澳合资）提供资料编制。

吸污接口安装（一）								图集号	04S107
审核	夏葆真	夏葆真	校对	吴俊奇	吴俊奇	设计	曾雪华	曾雪华	页	21

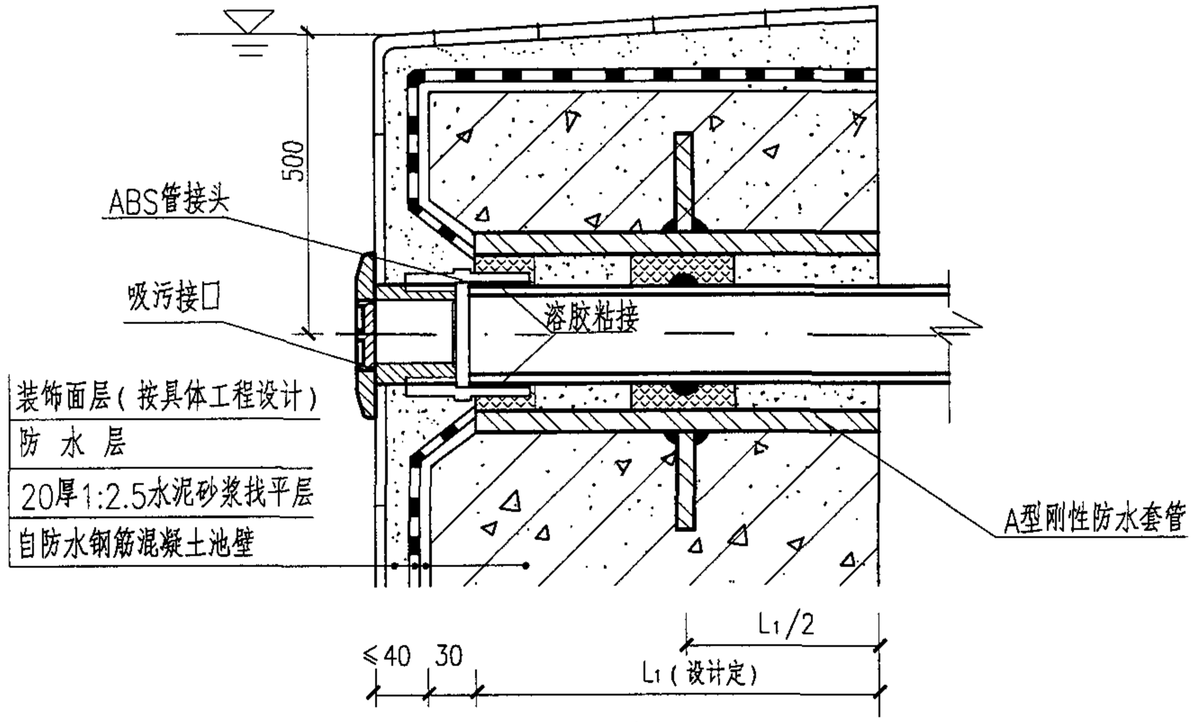

(a)

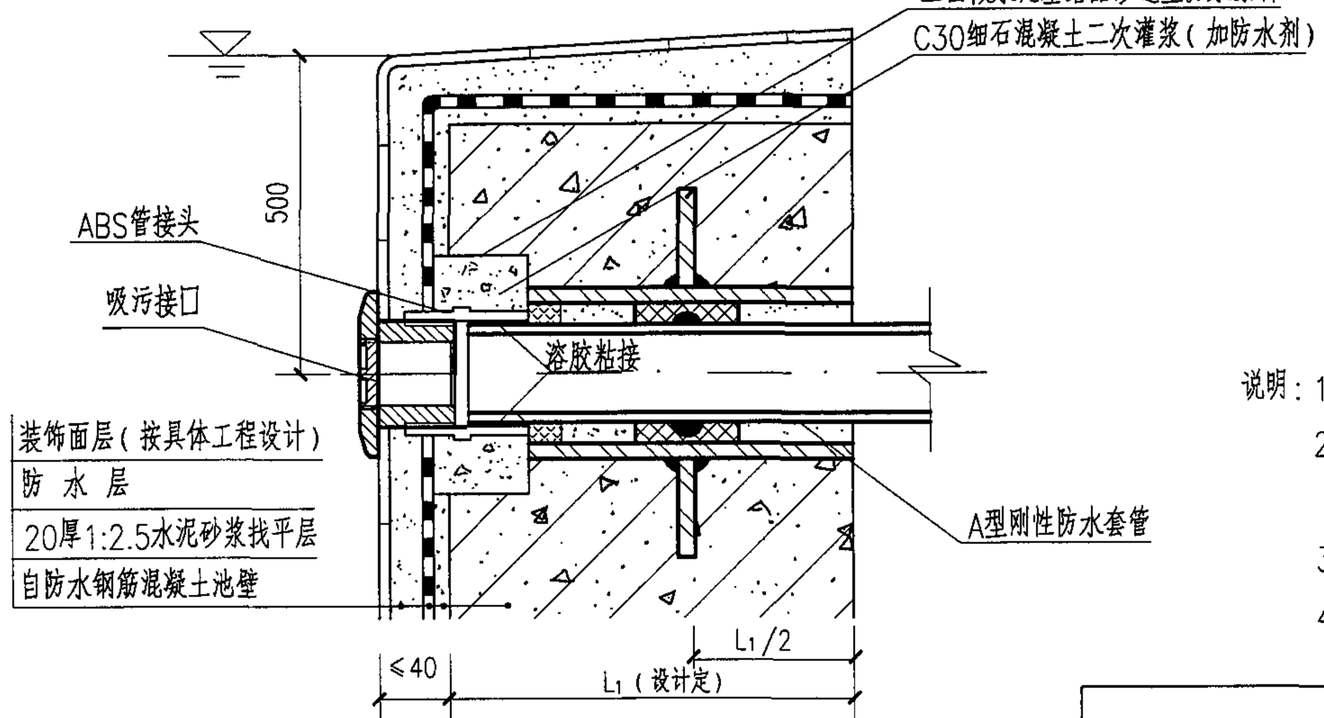

(b)

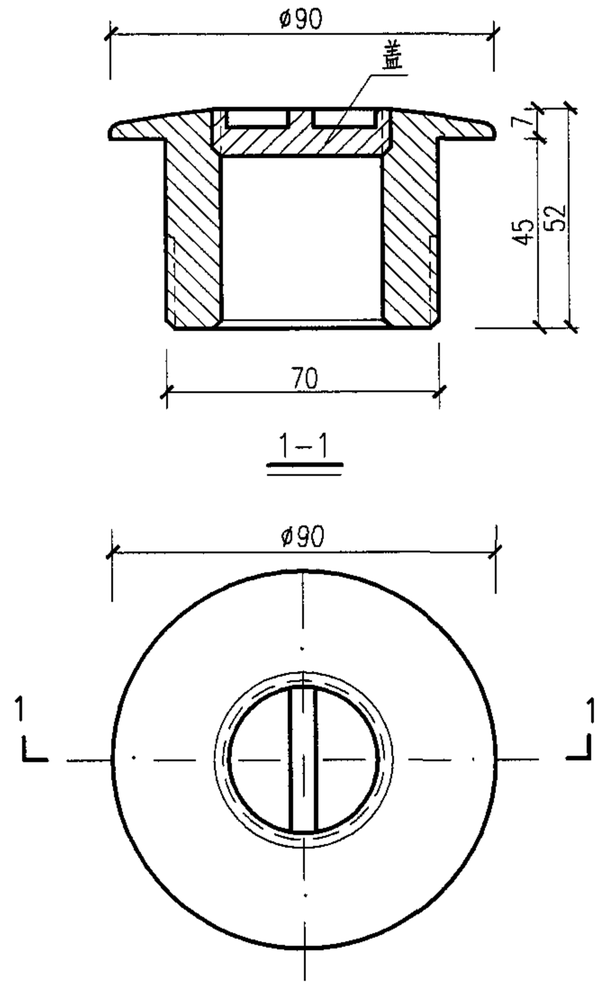

JT-XWK-40
吸污接口平面图

说明：1. 吸污接口、管接头与连接管同径，材质为ABS工程塑料。

2. ABS管接头与吸污接口丝扣连接与连接管粘接。吸污接口连接管与泳池循环水回水管应分开设置，并应接至循环水泵的吸水管上，设阀门独立控制。

3. A型刚性防水套管的制作安装详见国标02S404A型刚性防水套管安装图（二）。

4. 本图根据浙江省上虞市金泰泳池环保设备有限公司提供资料编制。

吸污接口安装（二）								图集号	04S107
审核	夏葆真	夏葆真	校对	吴俊奇	吴俊奇	设计	曾雪华	曾雪华	页	22

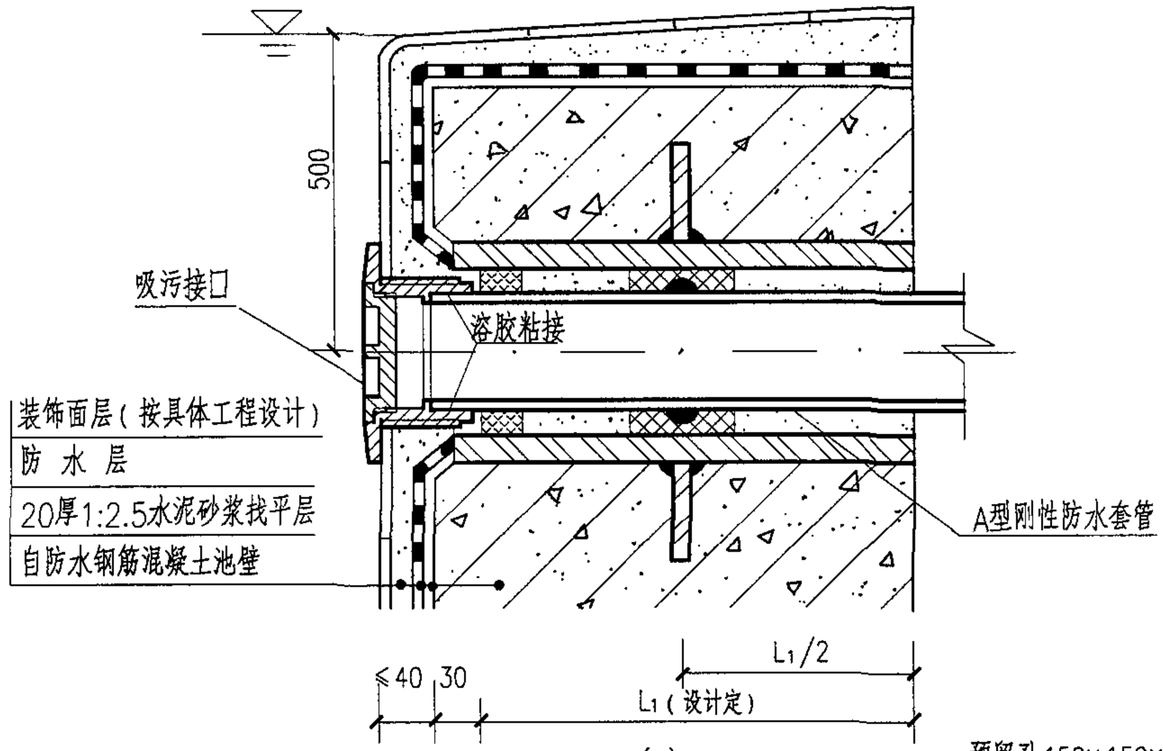

(a)

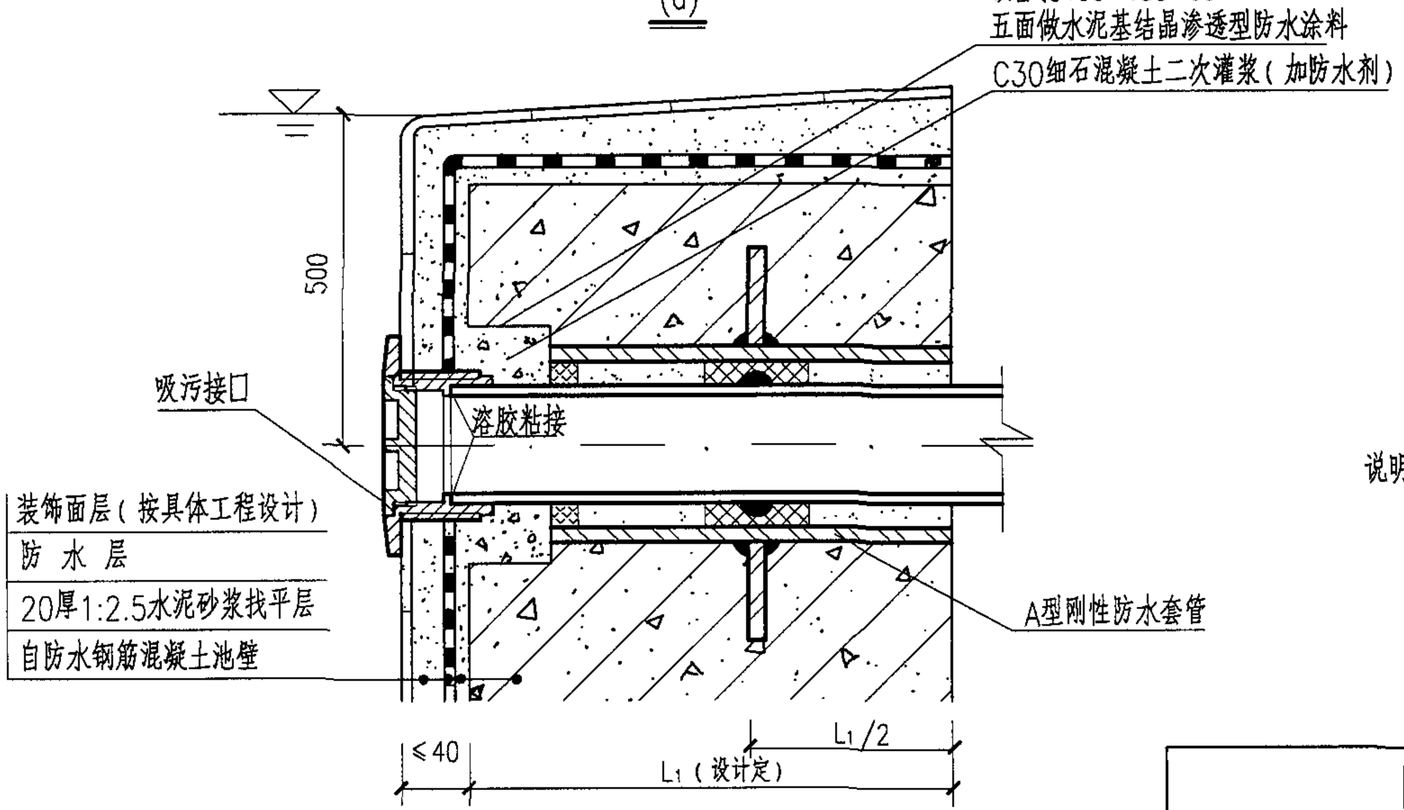

(b)

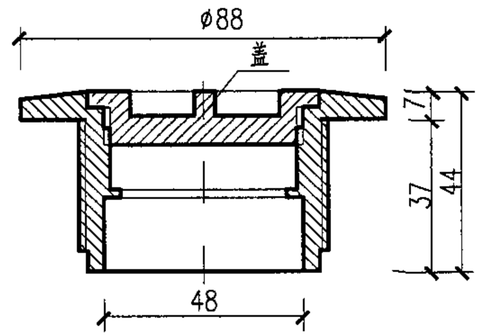

1—1

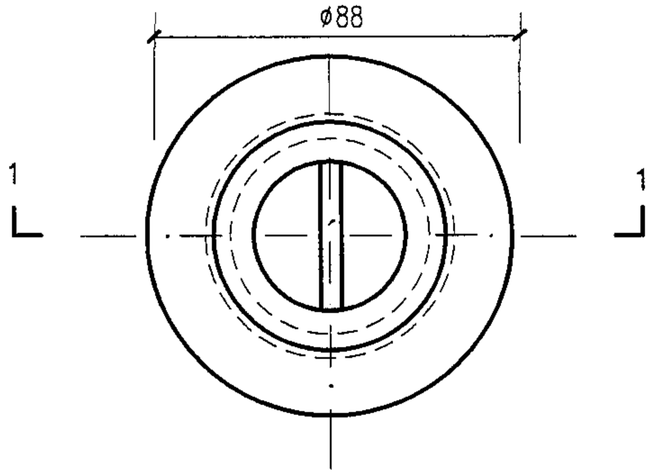

BJ-XWK-40

吸污接口平面图

说明：1. 吸污接口与连接管同径，材质为ABS工程塑料。

2. 吸污接口与连接管粘接。吸污接口连接管与泳池循环水回水管宜分开设置，并应接至循环水泵的吸水管上，设阀门独立控制。

3. A型刚性防水套管的制作安装详见国标02S404A型刚性防水套管安装图（二）。

4. 本图根据联盛泳池浴室设备有限公司提供资料编制。

吸污接口安装（三）								图集号	04S107
审核	夏葆真	夏葆真	校对	吴俊奇	吴俊奇	设计	曾雪华	曾雪华	页	23

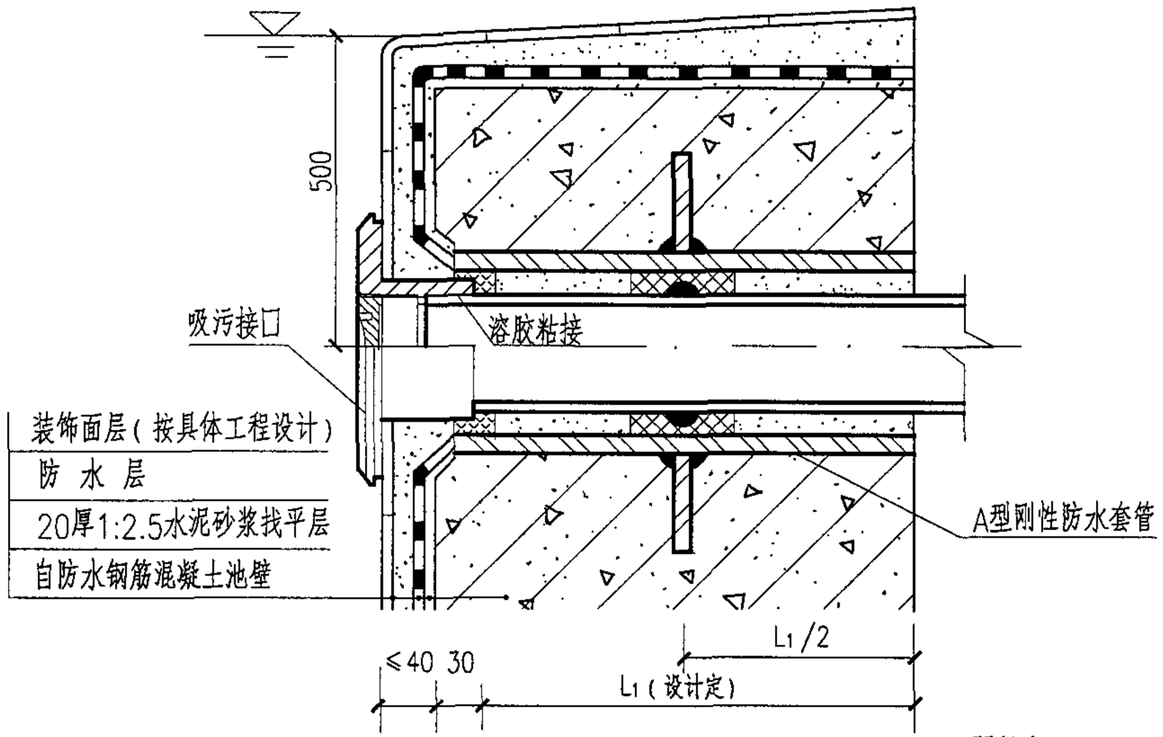

(a)

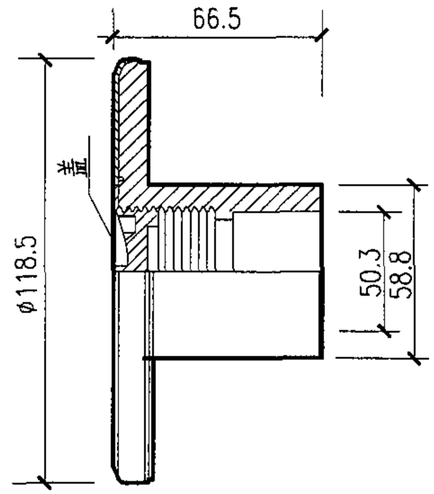

1—1

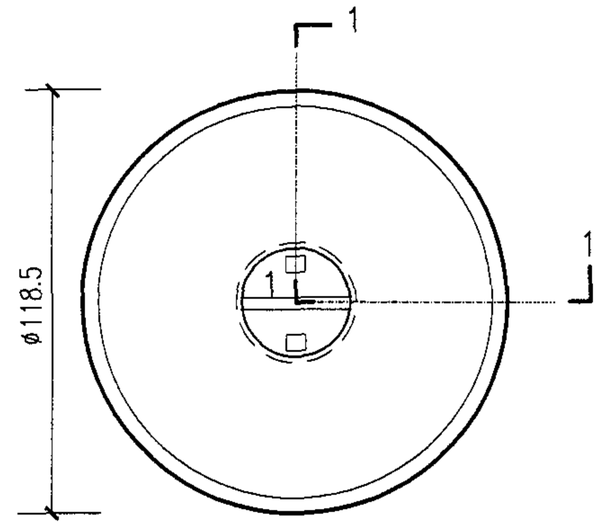

AST-XWK-50
(00300)
吸污接口平面图

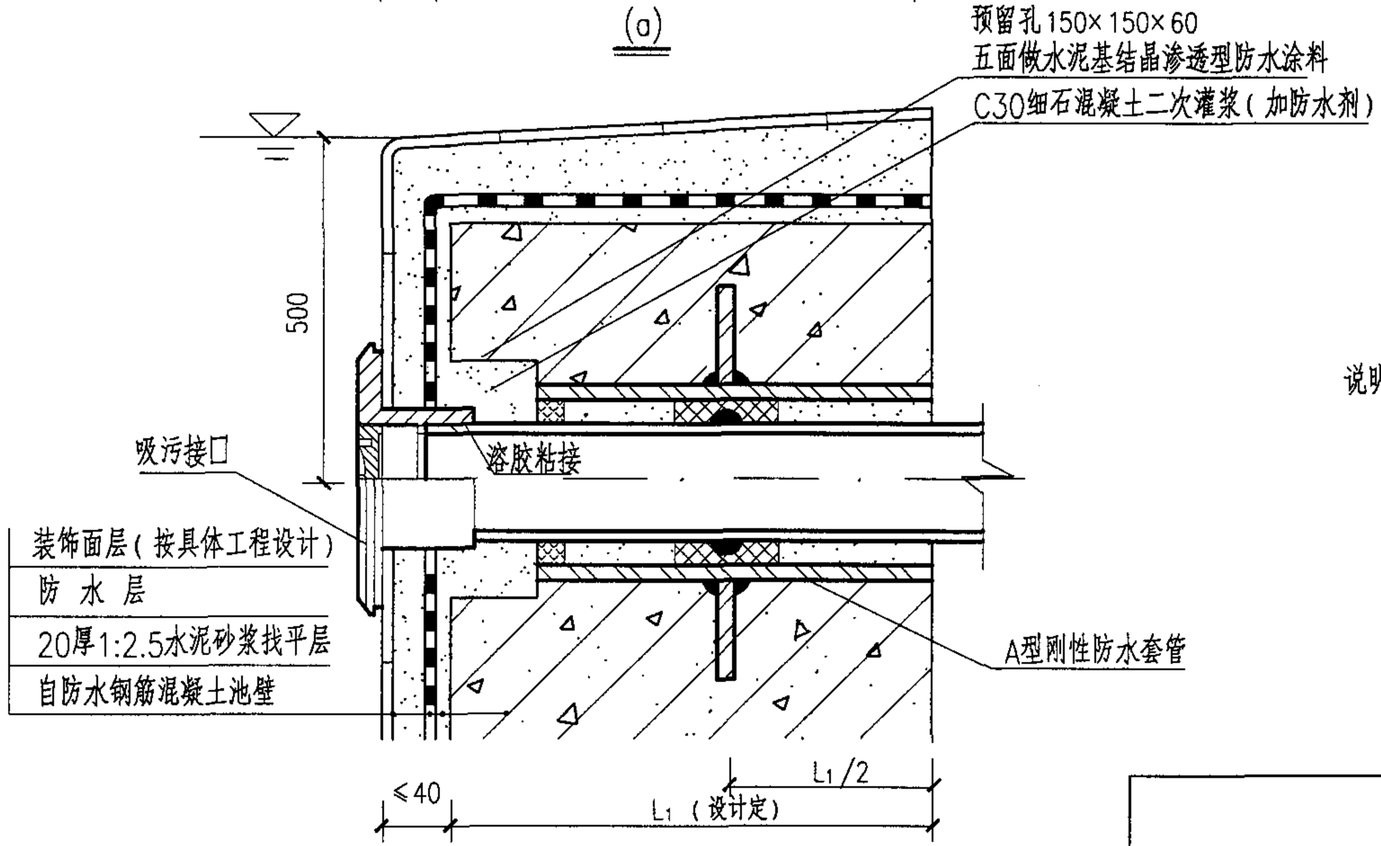

(b)

说明：1. 吸污接口与连接管同径，材质为ABS工程塑料。

2. 吸污接口与连接管粘接。吸污接口连接管与泳池循环水回水管宜分开设置，并应接至循环水泵的吸水管上，设阀门独立控制。

3. A型刚性防水套管的制作安装详见国标02S404A型刚性防水套管安装图（二）。

4. 本图根据西班牙ASTRALPOOL集团公司提供资料编制。

吸污接口安装（四）								图集号	04S107
审核	夏葆真	夏葆真	校对	吴俊奇	吴俊奇	设计	曾雪华	曾雪华	页	24

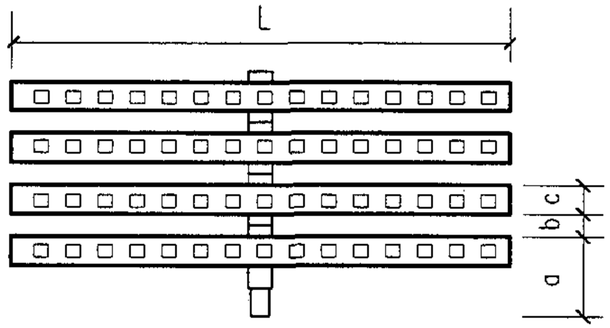

ZY-GS-240
组合式格栅板平面图

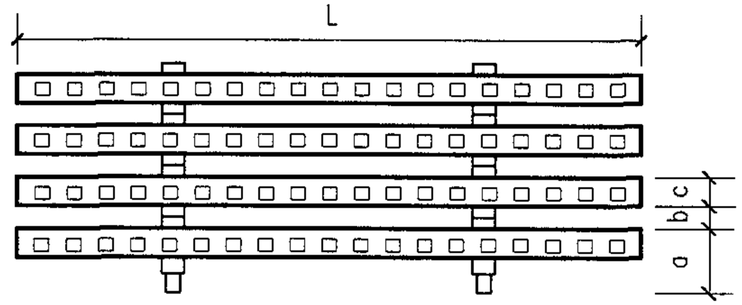

ZY-GS-300
组合式格栅板平面图

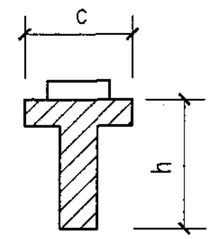

1—1

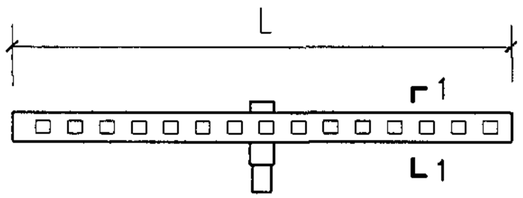

ZY-GS-240
格栅组件平面图

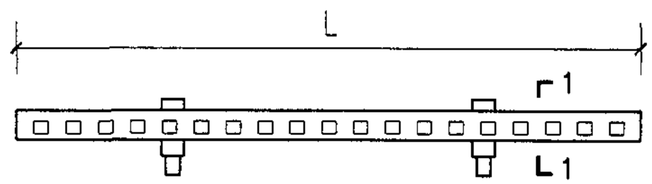

ZY-GS-300
格栅组件平面图

型号	L (mm)	h (mm)	a (mm)	b (mm)	c (mm)	材质
ZY-GS-240	240	24	25	8	14	ABS 工程塑料
ZY-GS-300	300	24	25	8	14	

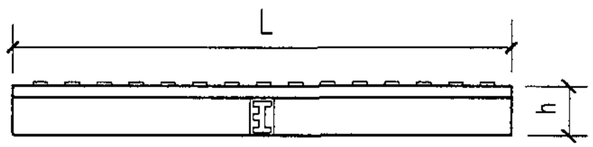

ZY-GS-240
格栅组件正视图

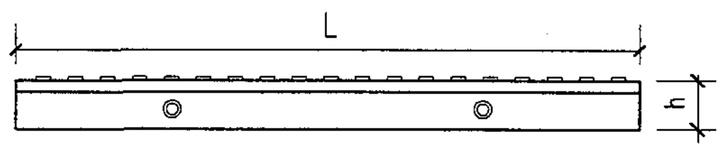

ZY-GS-300
格栅组件正视图

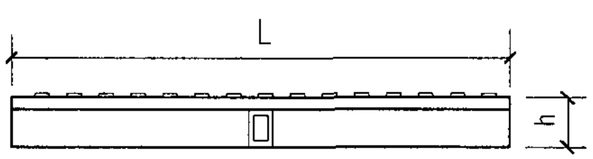

ZY-GS-240
格栅组件背视图

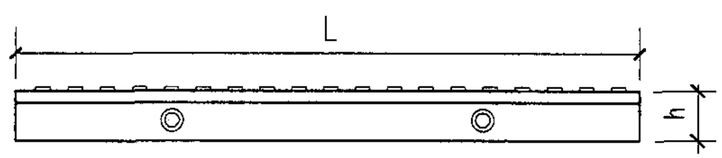

ZY-GS-300
格栅组件背视图

说明：1. 溢流水槽组合式格栅板由格栅组件插接而成，其长度可根据需要拼接。

2. 本图根据北京卓越环益泳池设备有限公司（中澳合资）提供资料编制。

溢流水槽组合式格栅板（一）								图集号	04S107
审核	夏葆真	夏葆真	校对	吴俊奇	吴俊奇	设计	曾雪华	曾雪华	页 25

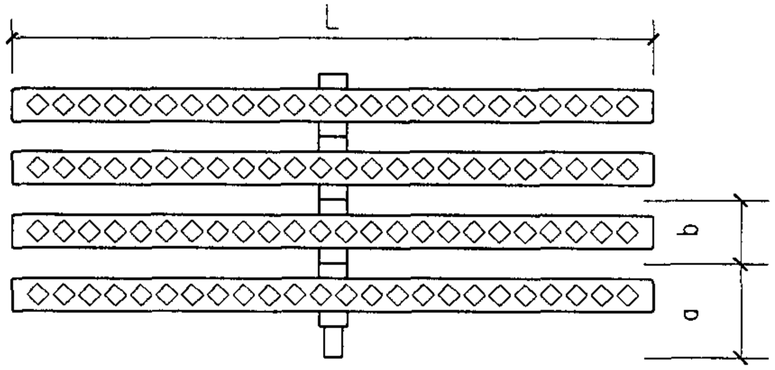

JT-GS-196
JT-GS-250
JT-GS-300
组合式格栅板平面图

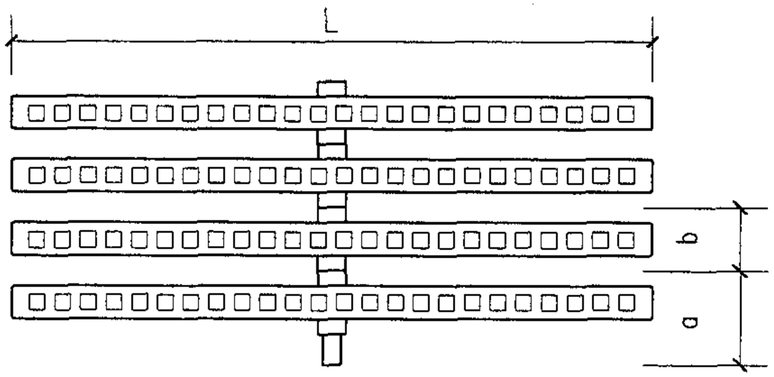

BJ-GS-250
BJ-GS-300
组合式格栅板平面图

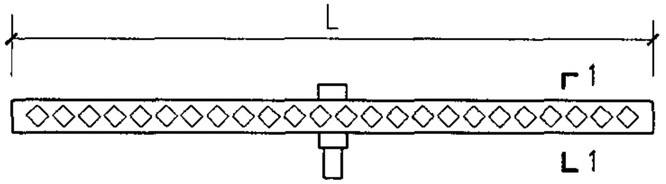

JT-GS-196
JT-GS-250
JT-GS-300
格栅组件平面图

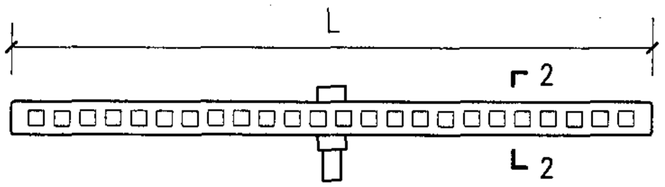

BJ-GS-250
BJ-GS-300
格栅组件平面图

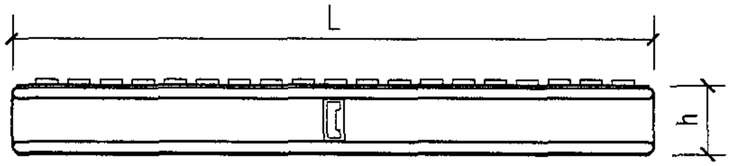

JT-GS-196
JT-GS-250
JT-GS-300
格栅组件正视图

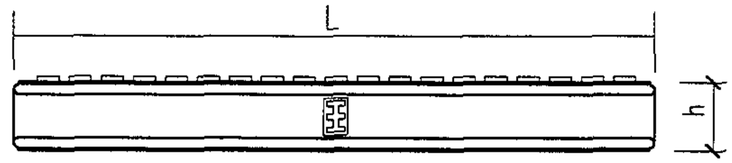

BJ-GS-250
BJ-GS-300
格栅组件正视图

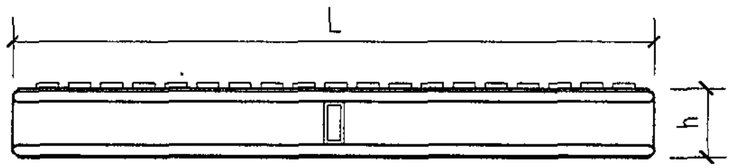

JT-GS-196
JT-GS-250
JT-GS-300
格栅组件背视图

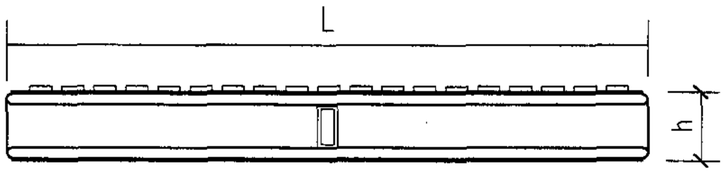

BJ-GS-250
BJ-GS-300
格栅组件背视图

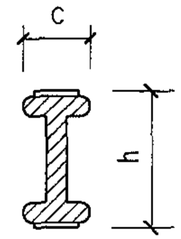

JT-GS-196
JT-GS-250
JT-GS-300
1-1

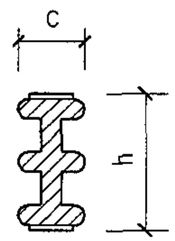

BJ-GS-250
BJ-GS-300
2-2

型 号	L (mm)	h (mm)	a (mm)	b (mm)	c (mm)	材质
JT-GS-196	196	27	38	25	13	ABS工程塑料
JT-GS-250	250	27	38	25	13	
BJ-GS-250		25	34	20	12	
JT-GS-300	300	27	38	25	13	
BJ-GS-300		25	36	21	12	

说明：1. 溢流水槽组合式格栅板由格栅组件插接而成，其长度可根据需要拼接。

2. 本图根据浙江省上虞市金泰泳池环保设备有限公司和佛山市顺德区联盛泳池浴室工程有限公司提供资料编制。

溢流水槽组合式格栅板（二）								图集号	04S107
审核	夏葆真	夏葆真	校对	吴俊奇	吴俊奇	设计	曾雪华	页	26

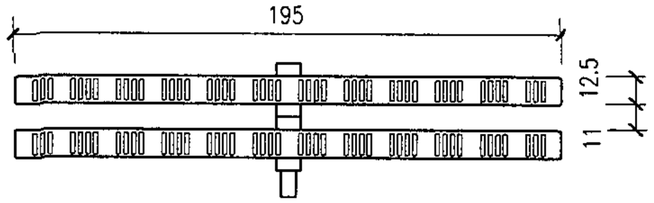

AST-GS-195
(00220)
组合式格栅板平面图

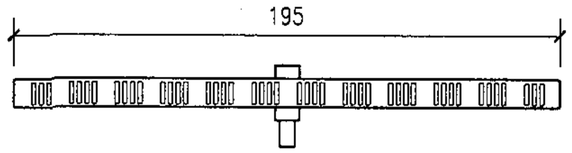

AST-GS-195
(00220)
格栅组件平面图

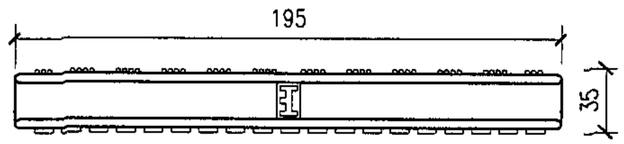

AST-GS-195
(00220)
格栅组件正视图

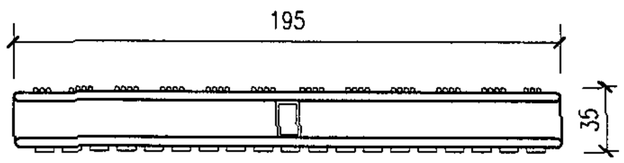

AST-GS-195
(00220)
格栅组件背视图

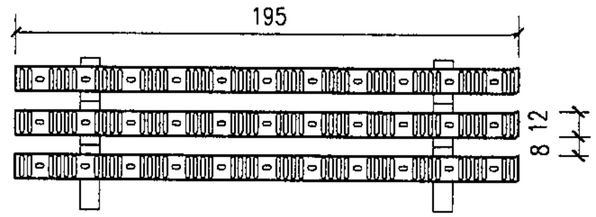

AST-GS-195
(00212)
组合式格栅板平面图

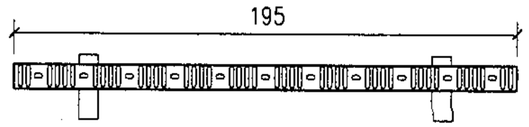

AST-GS-195
(00212)
格栅组件平面图

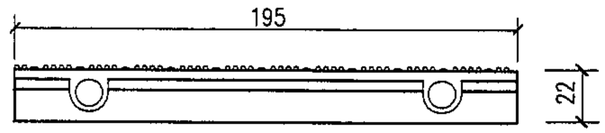

AST-GS-195
(00212)
格栅组件正视图

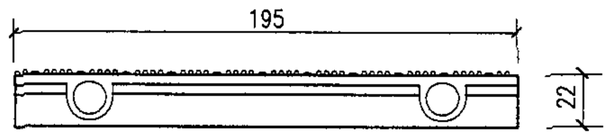

AST-GS-195
(00212)
格栅组件背视图

溢流水槽组合式格栅板型号	水槽宽(mm)	格栅宽(mm)	格栅高(mm)	材质
AST-GS-195(00220)	200	195	35	ABS工程塑料
AST-GS-245(00221)	250	245	35	
AST-GS-295(00222)	300	295	35	
AST-GS-335(00223)	340	335	35	

说明：1. 溢流水槽组合式格栅板由格栅组件插接而成，其长度可根据需要拼接。也可根据需要拼接成弧形。

2. 本图根据西班牙ASTRALPOOL集团公司提供资料编制。

溢流水槽组合式格栅板（三）								图集号	04S107
审核	夏葆真	夏葆真	校对	吴俊奇	吴俊奇	设计	曾雪华	曾雪华	页 27

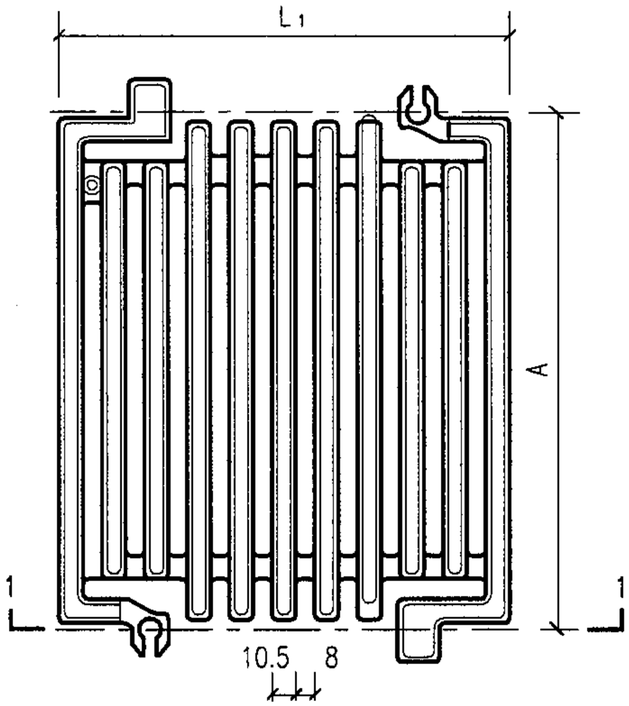

AST-GS-195
(05581)
格栅板平面图

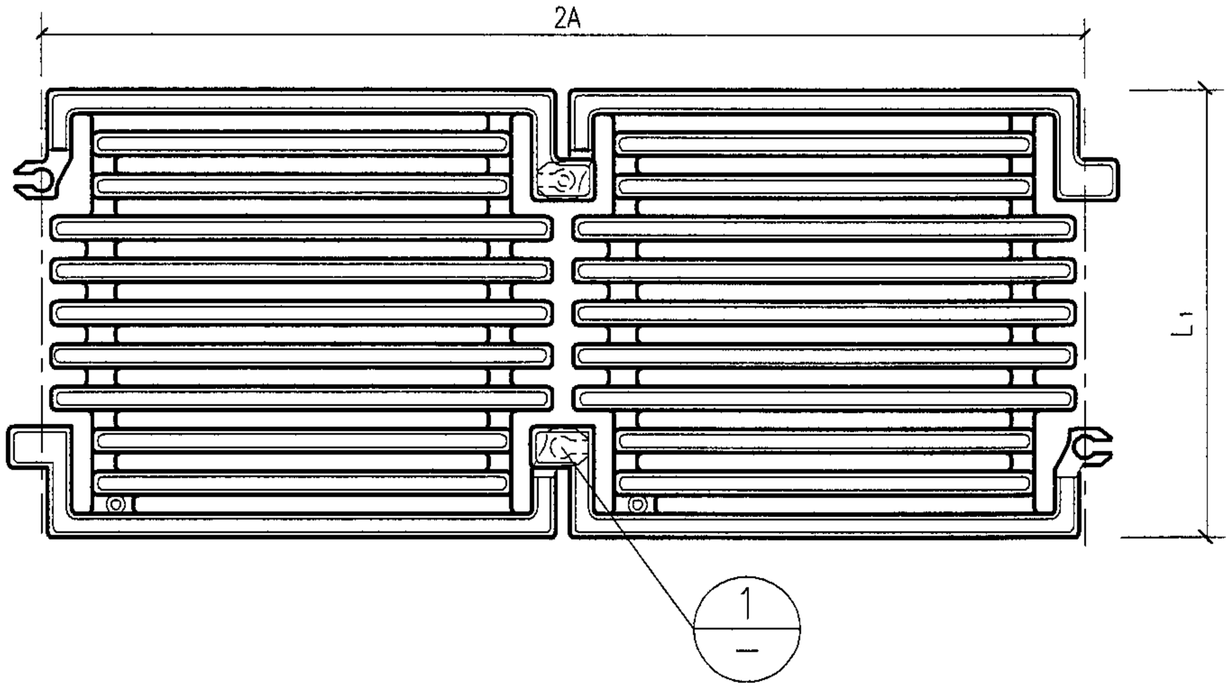

AST-GS-195
(05581)
格栅板组合平面图

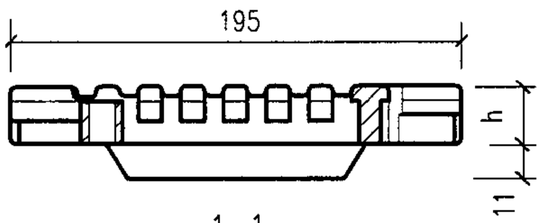

1-1

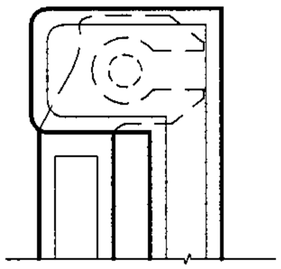

1

说明：1. 溢流水槽组合式格栅板由单块格栅板插接而成，其长度可根据需要拼接。
2. 溢流水槽组合式格栅也可根据需要拼接成弧形。
3. 本图根据西班牙ASTRALPOOL集团公司提供资料编制。

溢流水槽组合式格栅板型号	槽宽 (mm)	L_1 (mm)	h (mm)	A (mm)	过水面积 (m^2/块)	材质
AST-GS-195(05581)	200	195	24	206	0.016	ABS工程塑料
AST-GS-245(05582)	250	245	24	206	0.021	
AST-GS-294(05583)	300	295	24	206	0.024	
AST-GS-345(05584)	350	345	24	206	0.028	

溢流水槽组合式格栅板（四）								图集号	04S107
审核	夏葆真	夏葆真	校对	吴俊奇	吴俊奇	设计	曾雪华	曾雪华	页 28

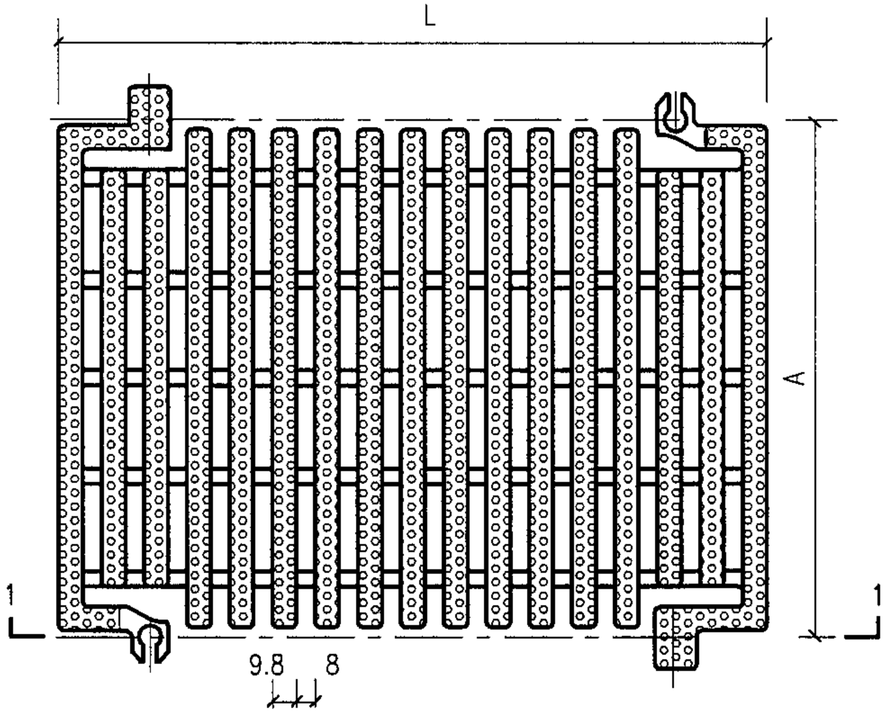

ZY-GS-250
ZY-GS-300
格栅板平面图

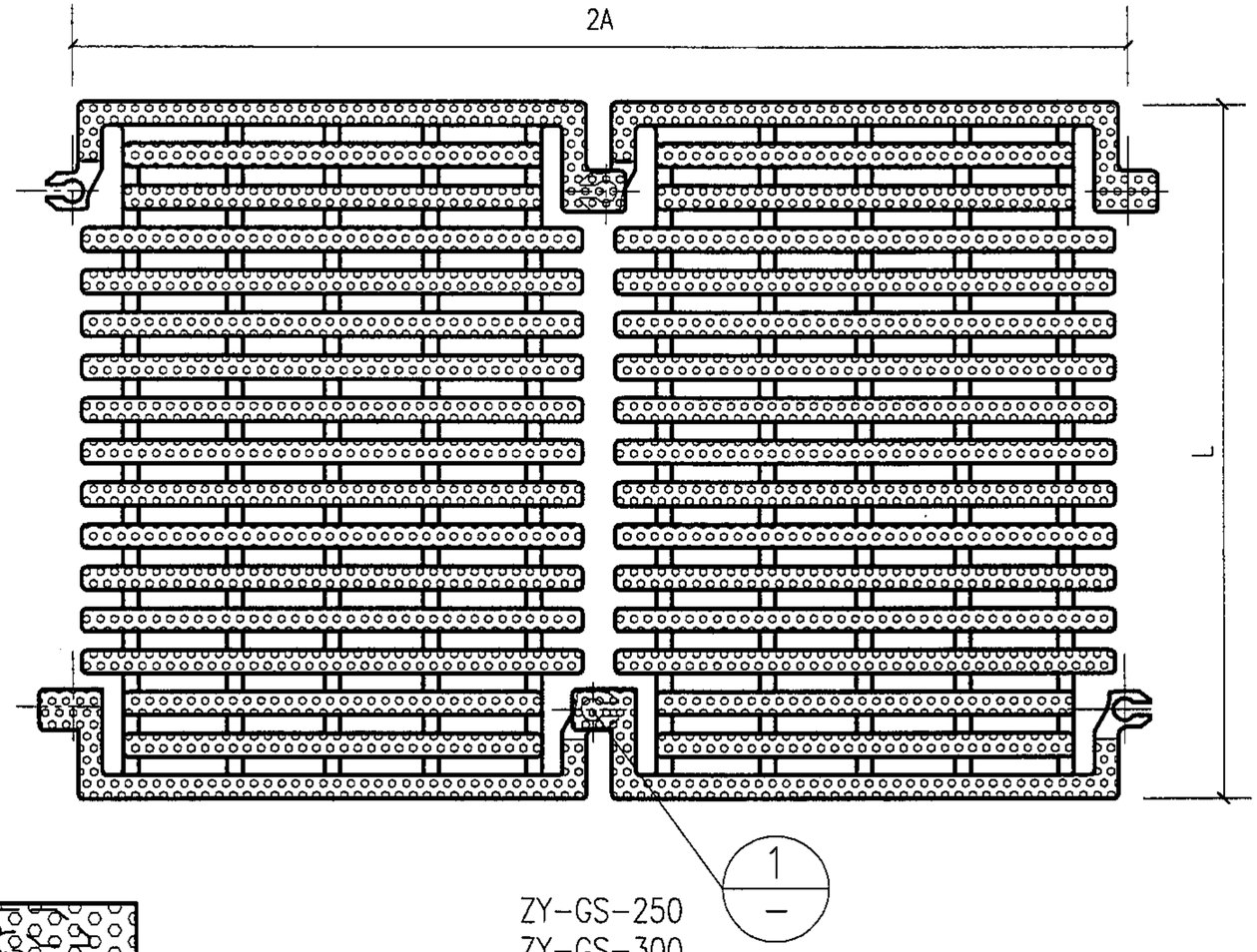

ZY-GS-250
ZY-GS-300
格栅板组合平面图

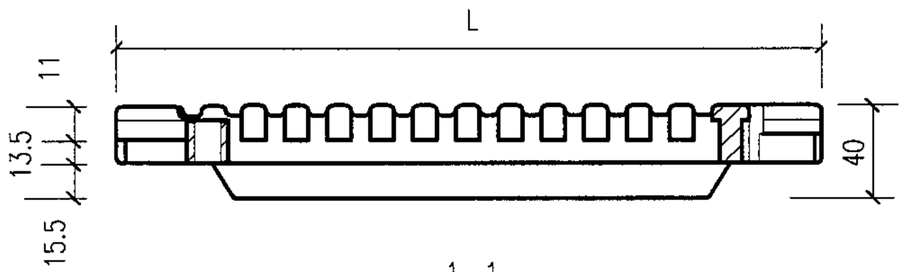

1—1

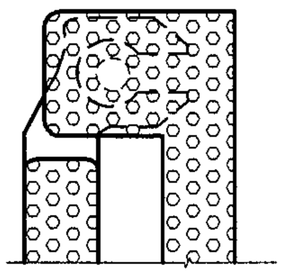

1

型 号	L (mm)	A (mm)	过水面积 (m^2/块)	材 质
ZY-GS-250	245	250	0.032	橡塑高分子
ZY-GS-300	295	250		

说明：1. 溢流水槽组合式格栅板由单块格栅板插接而成，其长度可根据需要拼接。
2. 本图根据北京卓越环益泳池设备有限公司（中澳合资）提供资料编制。

溢流水槽组合式格栅板（五）								图集号	04S107
审核	夏葆真	夏葆真	校对	吴俊奇	吴俊奇	设计	曾雪华	曾雪华	页	29

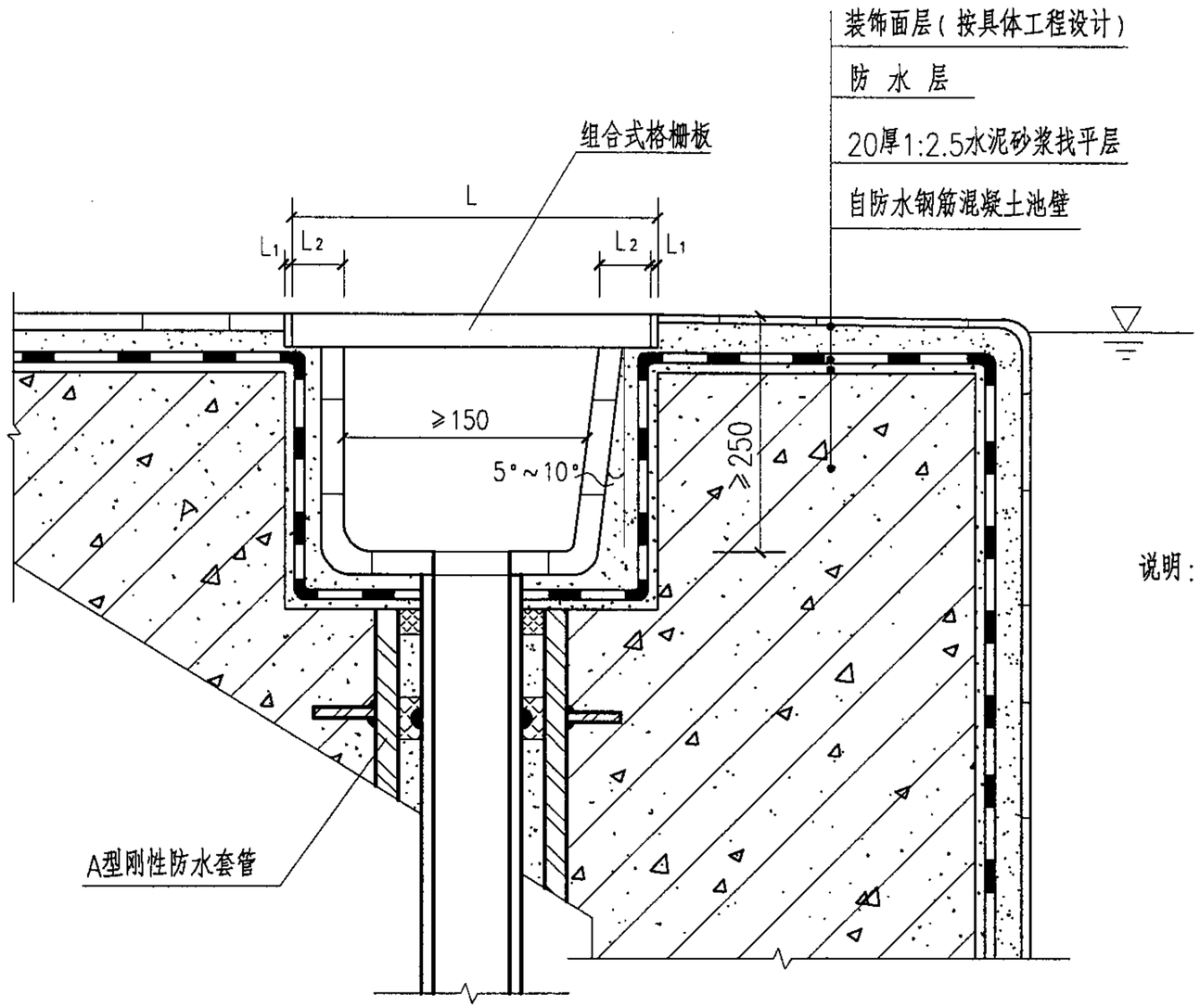

溢流水槽格栅板及排水管安装图

L (mm)	L_1(mm)	L_2 (mm)
格栅板宽	3(2.5)	≥25

说明：

1. 游泳池池水为顺流式循环时，沿池壁两侧或周边设置池岸外溢式流水槽，其宽度应计算确定并不小于150mm，槽上口宜设置组合式塑料格栅板。槽内壁应砌瓷砖。
2. 外溢式水槽底部应设排水口，并应有1%的坡度坡向排水口。
3. 排水口间距不宜大于3.0m，排水管管径应不小于50mm。
4. A型刚性防水套管的制作安装详见国标02S404A型刚性防水套管安装图（二），其尺寸根据排水管管径确定。
5. 组合式格栅板规格尺寸见第25~29页。
6. 溢流水槽的溢流堰应水平，其偏差不得超过±2mm。
7. 表中括号内数据为西班牙ASTRALPOOL集团公司组合式格栅板的安装要求。
8. 本图根据北京卓越环益泳池设备有限公司（中澳合资）、佛山市顺德区联盛泳池浴室工程有限公司和西班牙ASTRALPOOL集团提供资料编制。

溢流水槽格栅板及排水管安装								图集号	04S107
审核	夏葆真	夏葆真	校对	吴俊奇	吴俊奇	设计	曾雪华	曾雪华	页	30

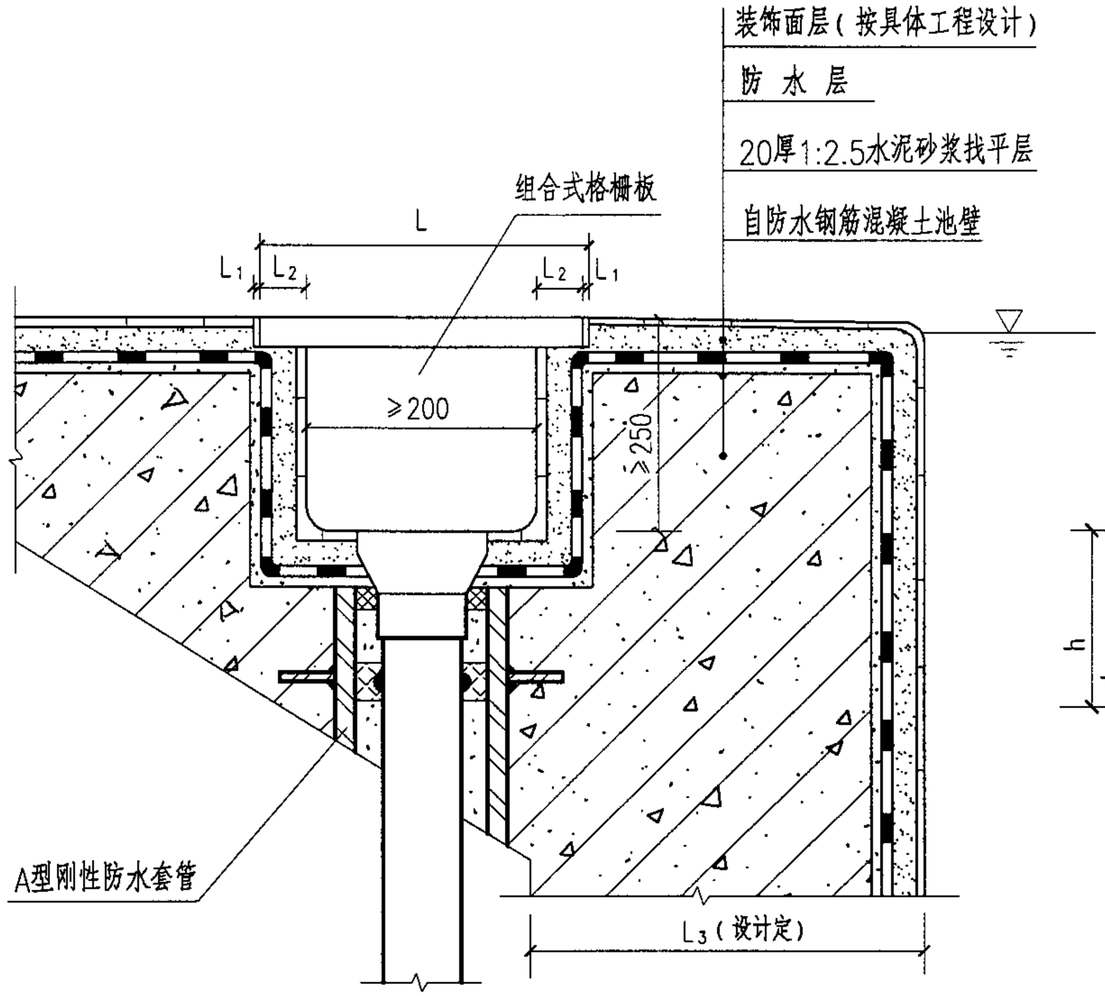

溢流回水槽格栅板、回水口安装图

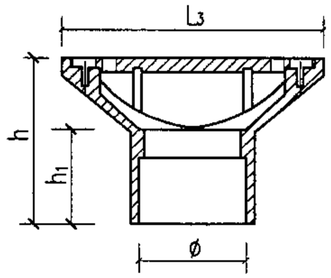

AST-YSK-50
1-1

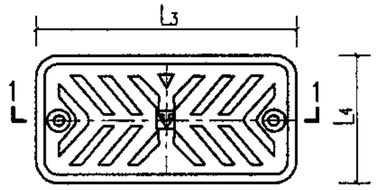

AST-YSK-50
溢流回水槽回水口平面图

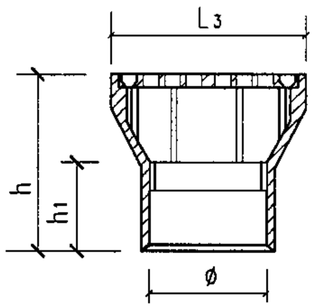

BJ-YSK-50
2-2

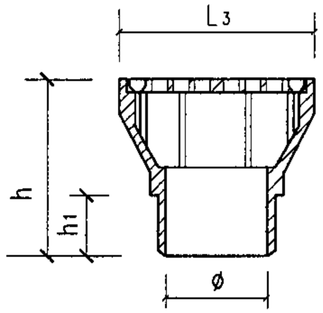

ZY-YSK-50
2-2

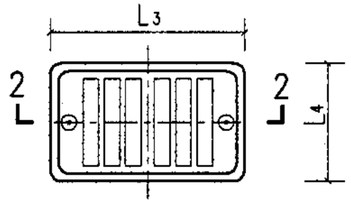

BJ-YSK-50
ZY-YSK-50
溢流回水槽回水口平面图

说明：
1. 游泳池池水为逆流式或混合流式循环方式时，沿池壁两侧或周边设置池岸溢流回水槽，其最小截面应计算确定并大于200mm×200mm，槽上口宜设置组合式塑料格栅板。槽内壁应砌瓷砖。
2. 溢流回水槽底部应设回水口，并应有1%的坡度坡向回水口。
3. 回水口间距不宜大于3.0m，顶面应有格栅板。
4. A型刚性防水套管的制作安装详见国标02S404A型刚性防水套管安装图（二），其尺寸根据排水管经确定。
5. 溢流回水槽回水口与回水管粘接，回水管插入BJ-YSK-50、AST-YSK-50回水口粘接深度不小于$\frac{1}{2}h_1$。ZY-YSK-50回水口插入回水管深度不小于$\frac{1}{2}h_1$。
6. 组合式格栅板规格尺寸见第25～29页。
7. 溢流回水槽溢流堰应水平，其偏差不得超过±2mm。
8. 本图根据佛山市顺德区联盛泳池浴室工程有限公司、北京卓越环益泳池设备有限公司（中澳合资）、西班牙ASTRALPOOL集团公司提供资料编制。

型 号	L(mm)	L_1(mm)	L_2(mm)	L_3(mm)	L_4(mm)	ø(mm)	h(mm)	h_1(mm)	过水面积(m^2)	材 质
BJ-YSK-50	格栅板宽	3	≥25	112	73	60	101	57	0.0022	ABS工程塑料
ZY-YSK-50		3		112	75	50	100	55	0.0022	
AST-YSK-50		2.5		152	77	63.2	99	54.45	0.0022	

溢流回水槽格栅板、回水口安装								图集号	04S107
审核	夏葆真	夏葆真	校对	吴俊奇	吴俊奇	设计	曾雪华	曾雪华	页	31

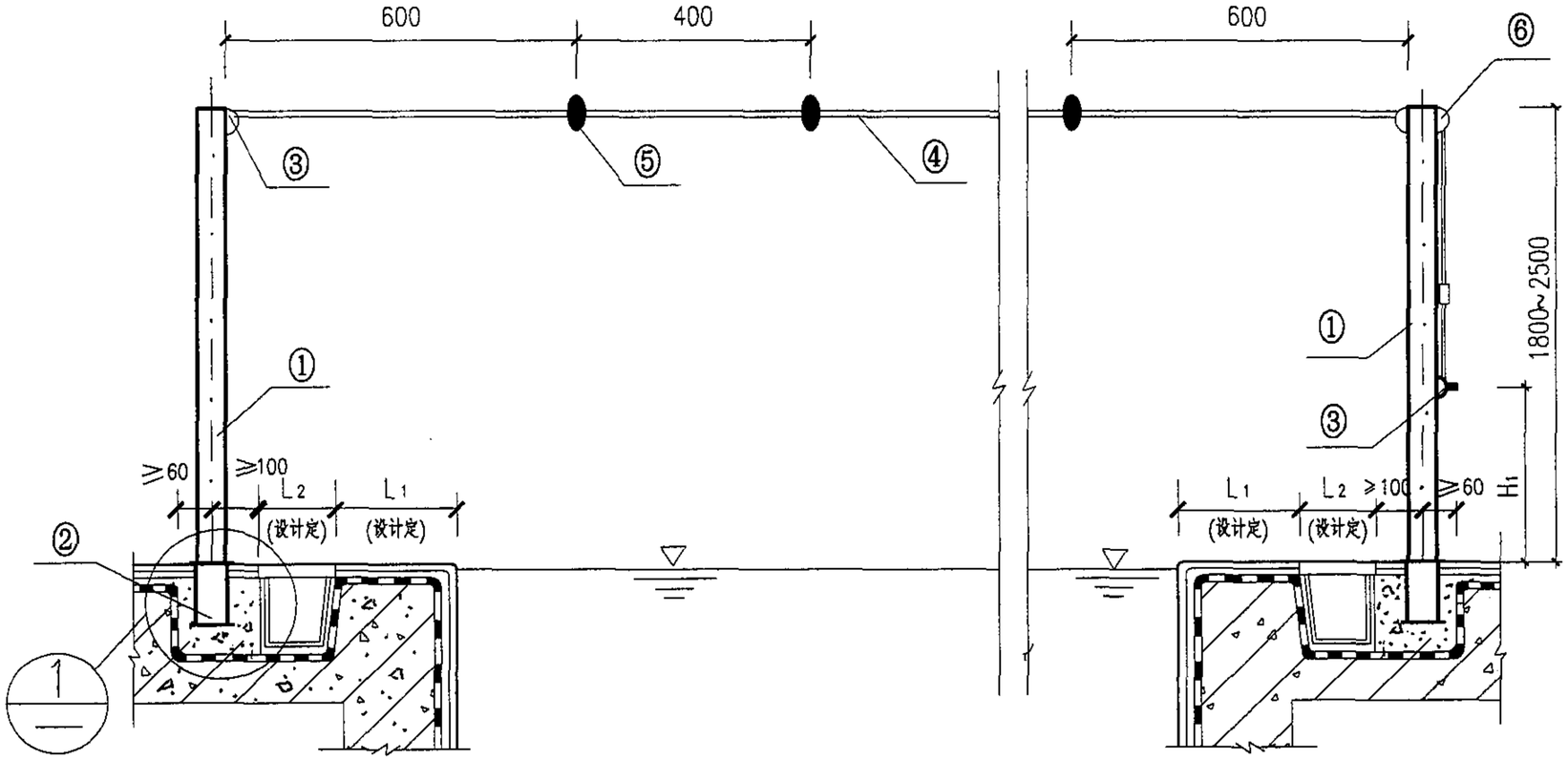

出发召回线安装图

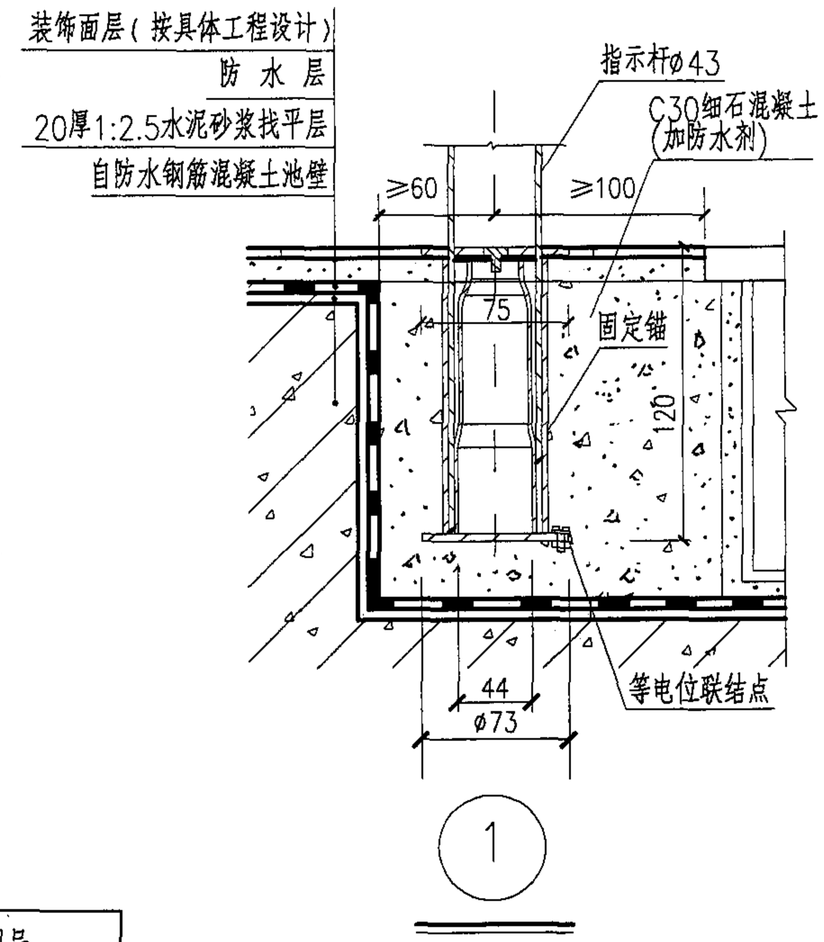

编号	名 称	备 注
①	指示杆	指示杆为AISI316L不锈钢管， 泳池宽≤21m 时，采用直径43mm管； 泳池宽＞21m 时，采用直径48mm 管
②	固定锚	
③	系绳环	
④	聚酯绳	
⑤	浮 子	
⑥	滑 轮	

型 号	指示杆直径(mm)	H_1(mm)	固定锚型号
ZY-ZHX	43	300	ZY-GDM (Ⅰ)或 ZY-GDM (Ⅱ)
	48		
JT-ZHX	43	800	JT-GDM (Ⅰ)或 JT-GDM (Ⅱ)
	48		
AST-19950	43	300	AST-00141 或 AST-00142
AST-19951	48		AST-19960 或 AST-19961

说明：1. 出发召回线应安装在距出发一端池壁前15m处。

2. 指示杆固定锚型号、尺寸可根据第35页“固定锚”选用。图①中为AST-00141固定锚。

出发召回线安装								图集号	04S107
审核	夏葆真	夏葆真	校对	曾雪华	曾雪华	设计	王志向	王志向	页	32

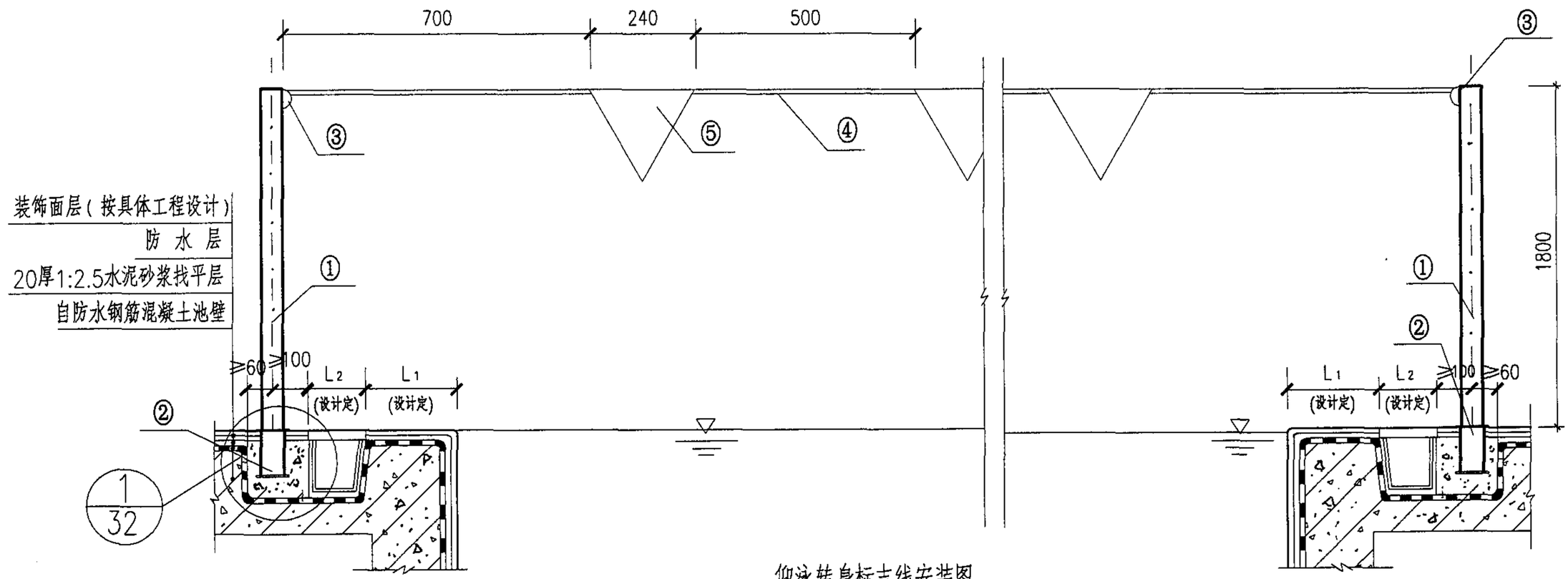

仰泳转身标志线安装图

编号	名 称	备 注
①	指示杆	指示杆为AISI316L不锈钢管，泳池宽≤21m 时，采用直径43mm管；泳池宽＞21m 时，采用直径48mm 管
②	固定锚	
③	系绳环	
④	聚酯绳	
⑤	小 旗	

型 号	指示杆直径(mm)	固定锚型号
ZY-FSX	43	ZY-GDM (Ⅰ) 或 ZY-GDM (Ⅱ)
	48	
JT-FSX	43	JT-GDM (Ⅰ) 或 JT-GDM (Ⅱ)
	48	
AST-FSX	43	AST-00141 或 AST-00142
AST-FSX	48	AST-19960 或 AST-19961

说明：1. 仰泳转身标志线应分别安装在距泳池两端池壁5m处。

2. 节点①同第32页。

3. 指示杆固定锚型号、尺寸可根据第34页"固定锚"选用。

仰泳转身标志线安装								图集号	04S107
审核	夏葆真	夏葆真	校对	曾雪华	曾雪华	设计	王志向	页	33

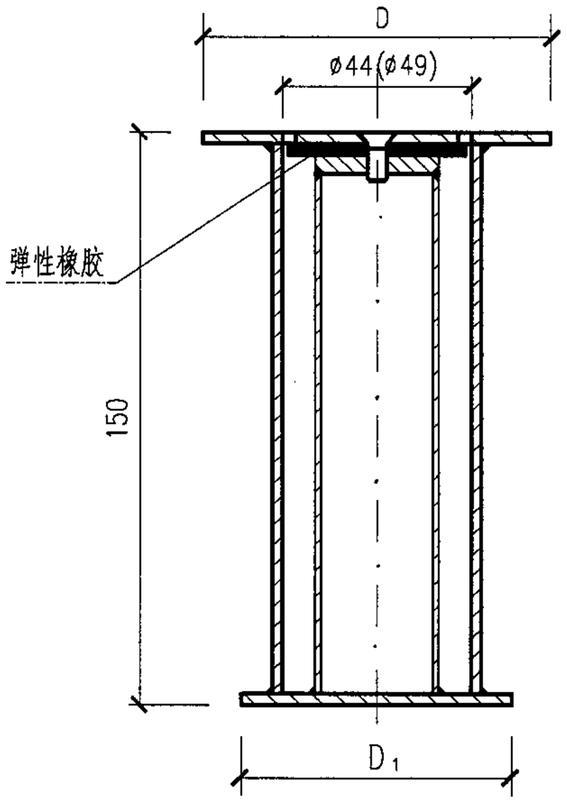

1-1

ZY-GDM(Ⅰ)
JT-GDM(Ⅰ)
固定锚平面图

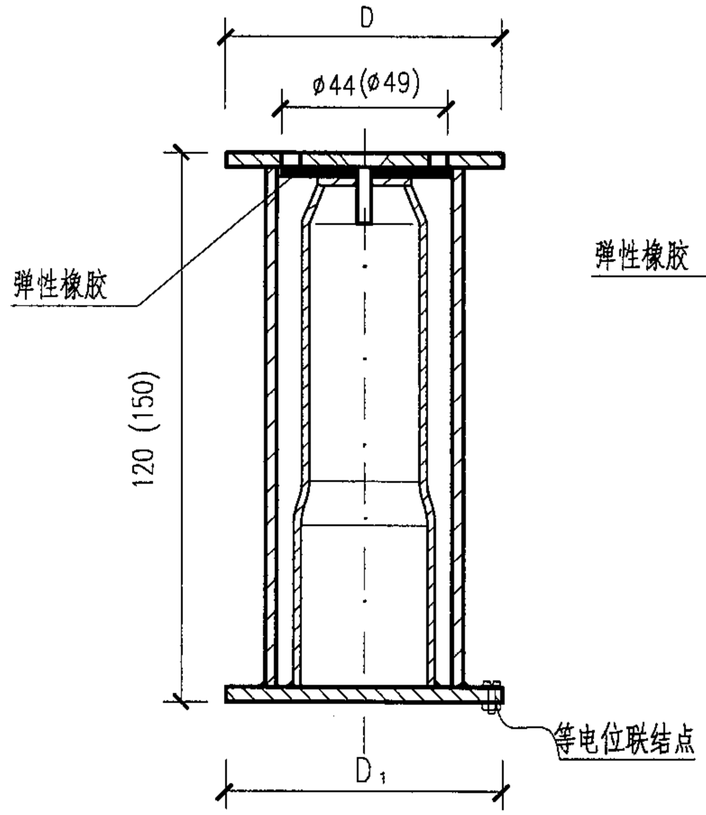

2-2

AST-00141
AST-(19960)
固定锚平面图

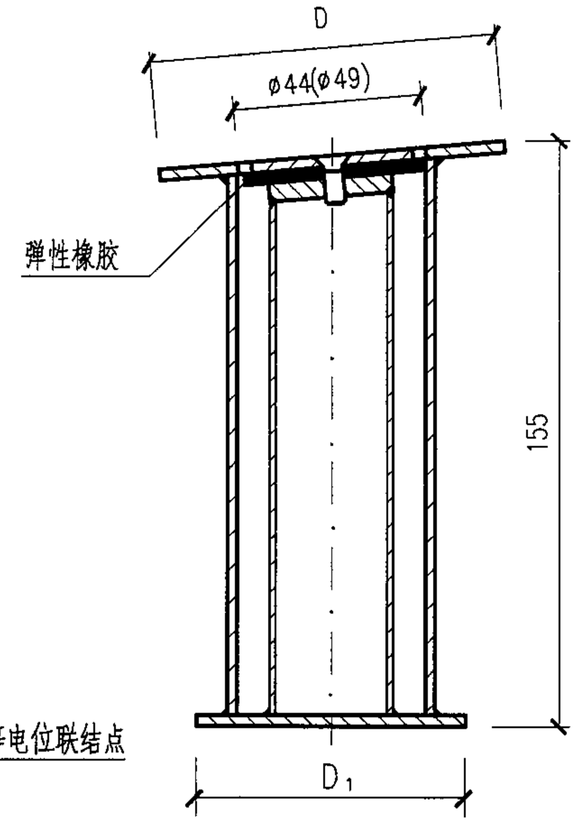

ZY-GDM(Ⅱ)
JT-GDM(Ⅱ)
固定锚剖面图

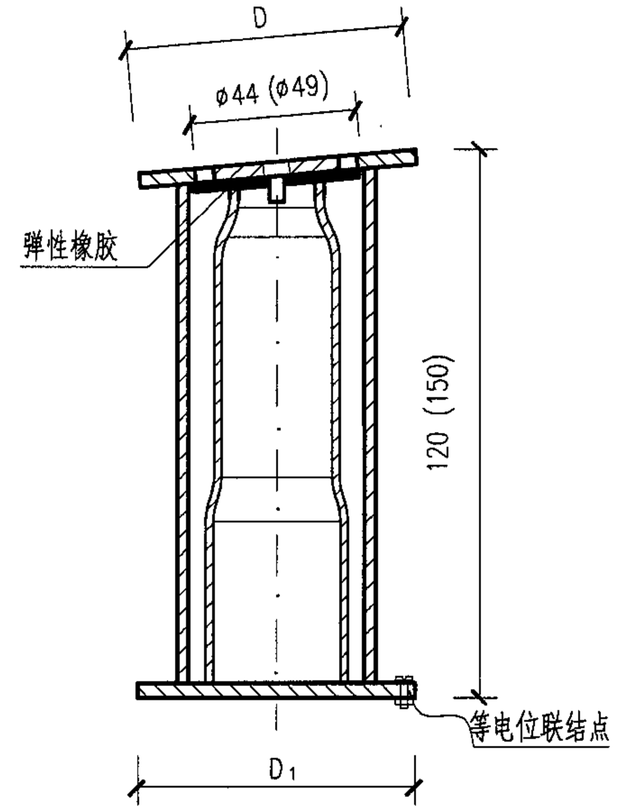

AST-00142
AST-(19961)
固定锚剖面图

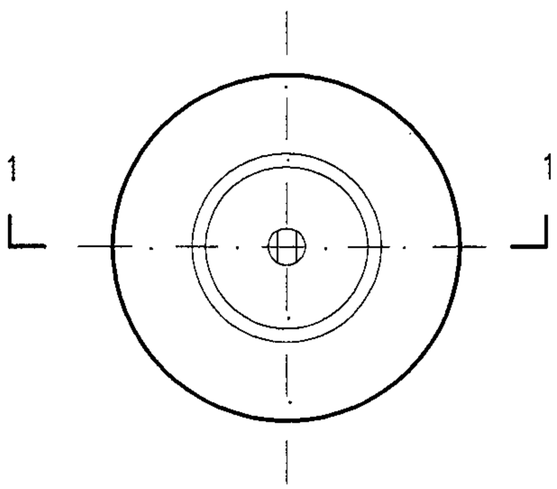

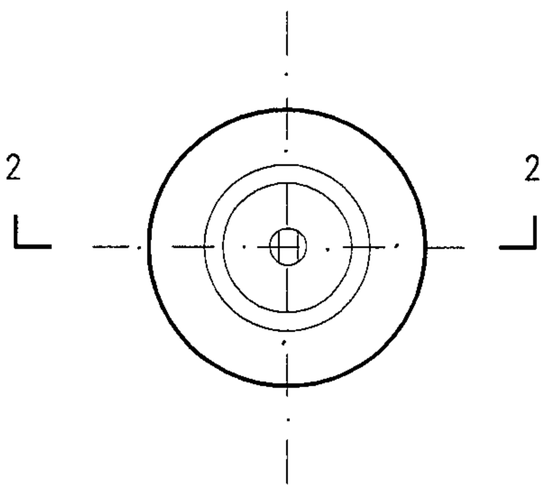

型　号	D(mm)	D_1(mm)	材 质
ZY-GDM	75	75	316L不锈钢
JT-GDM	90	70	AISI316L不锈钢
AST-00141 AST-00142 AST-19960 AST-19961	75	73	AISI-316不锈钢

说明：1. 图中括号内、外数据分别为指示杆直径48mm和43mm时定锚尺寸。
2. 本图根据北京卓越环益泳池设备有限公司（中澳合资）、浙江省上虞市金泰泳池环保设备有限公司、西班牙ASTRALPOOL集团提供资料编制。

固 定 锚								图集号	04S107
审核	夏葆真	夏葆真	校对	吴俊奇	吴俊奇	设计	曾雪华	曾雪华	页	34

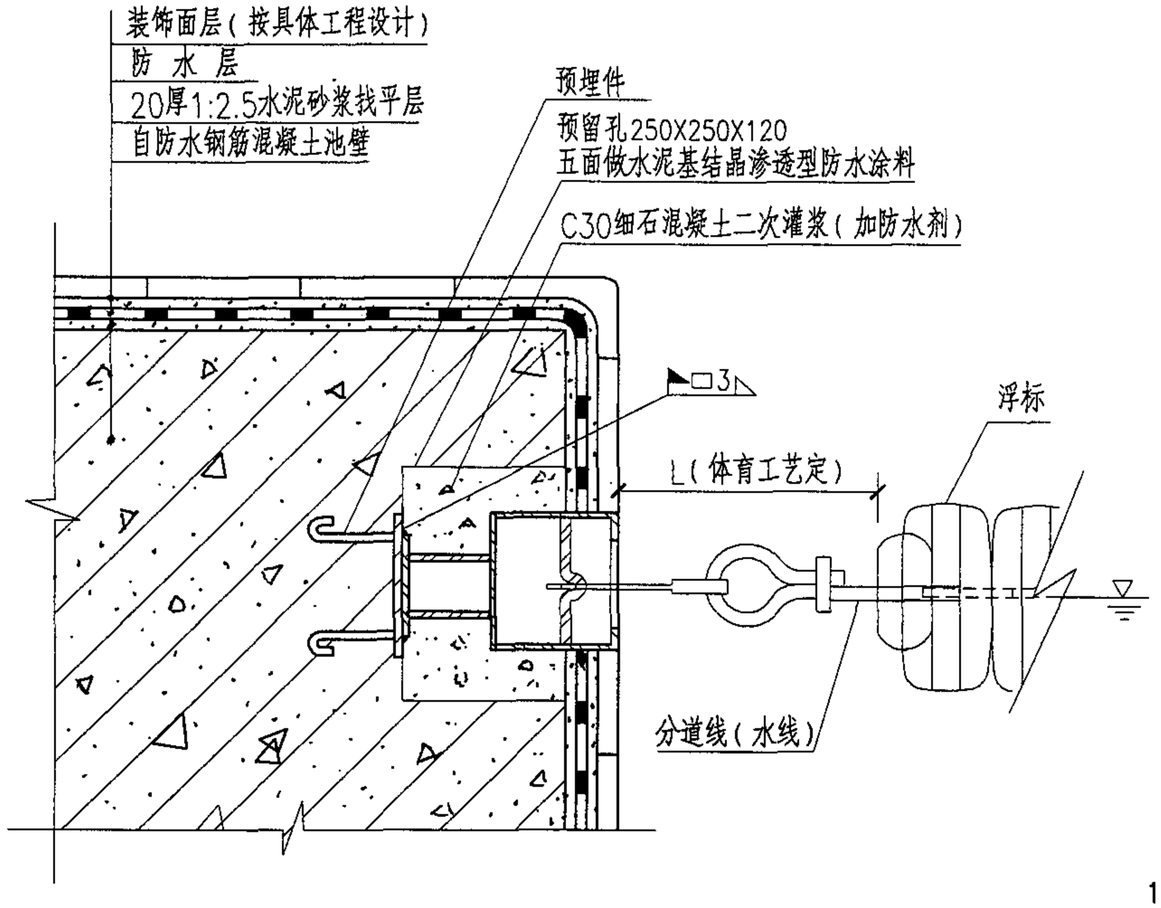

ZY-SXM-GD

分道线（水线）安装图

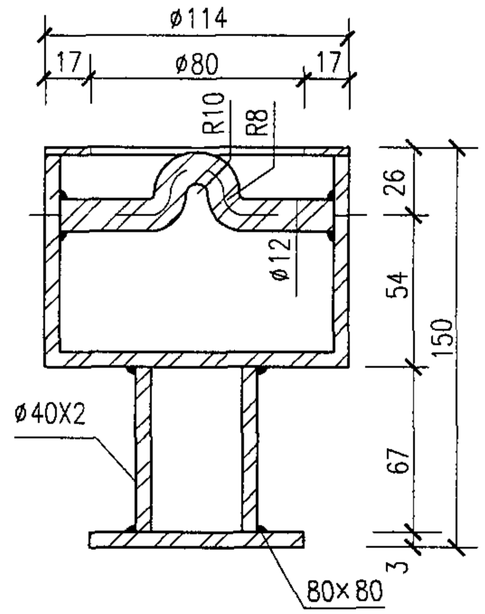

1—1

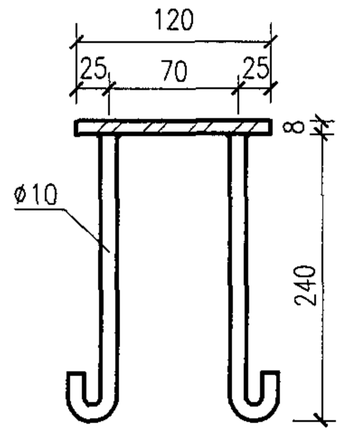

2—2

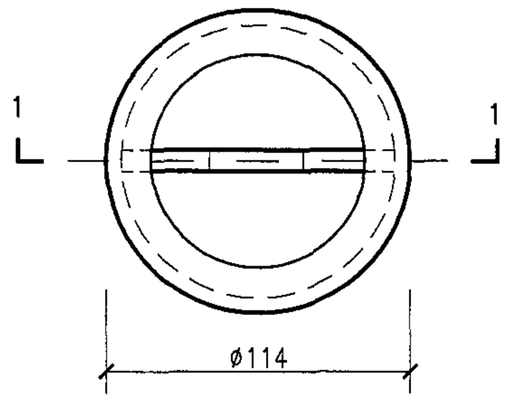

ZY-SXM-GD

分道线（水线）固定锚平面图

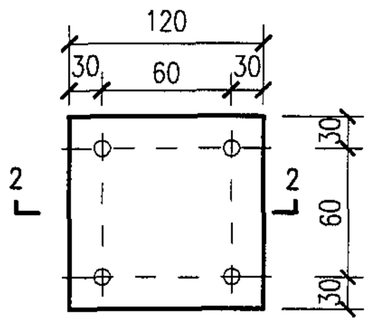

预埋件平面图

锚板Q235级
锚筋HPB235级
焊缝高度6mm
焊条 E43××

说明：1. 分道线（水线）要贯穿整个泳道，两条泳道间不应有一条以上水线。

2. 分道线（水线）应两端拉紧，漂浮水面。

3. 分道线（水线）固定锚应与预埋件焊接牢固，其材质为316L不锈钢。

4. 设计人应根据体育工艺要求（L）调整分道线(水线)固定锚安装尺寸.

5. 本图根据北京卓越环益泳池设备有限公司（中澳合资）提供资料编制。

分道线（水线）安装（一）								图集号	04S107
审核	夏葆真	夏葆真	校对	吴俊奇	吴俊奇	设计	曾雪华	曾雪华	页 35

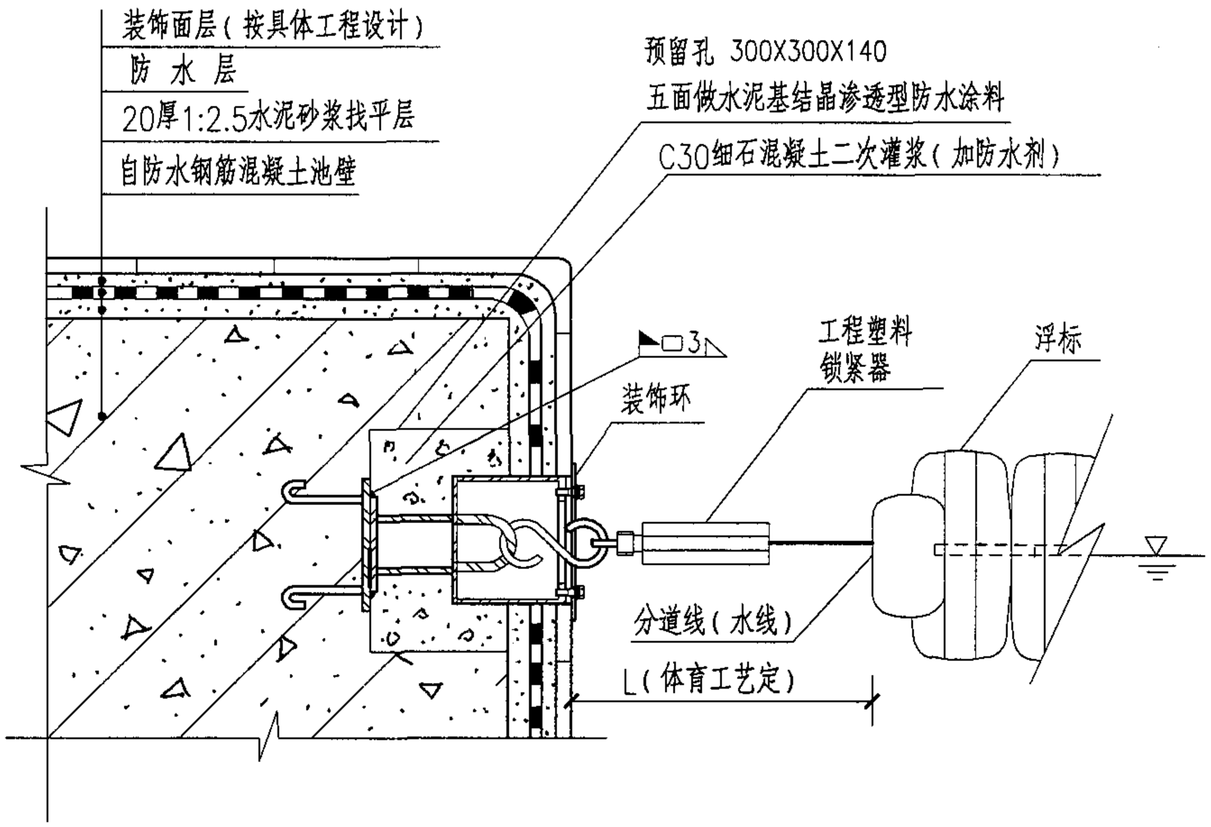

JT-SXM-GD
分道线（水线）安装图

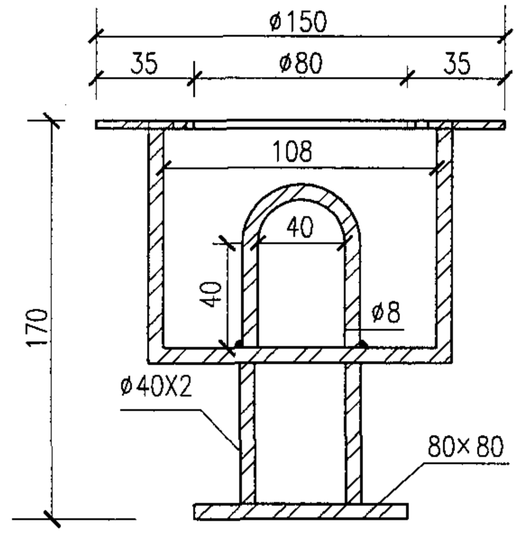

1-1

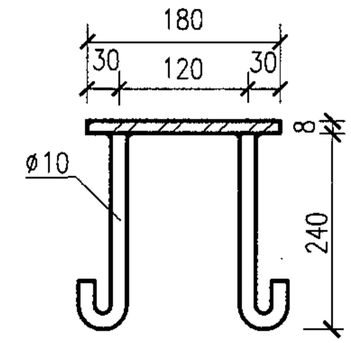

1-1

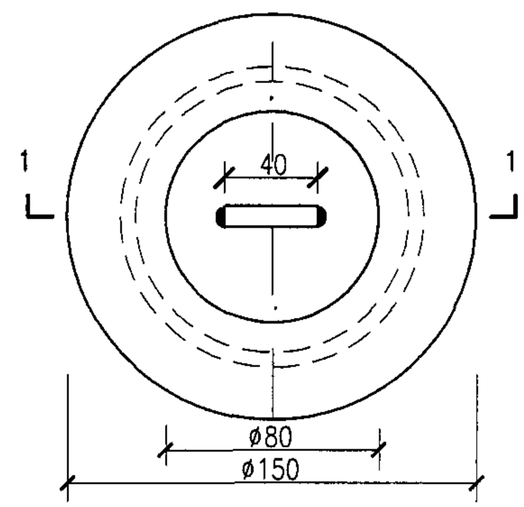

JT-SXM-GD
分道线（水线）固定锚平面图

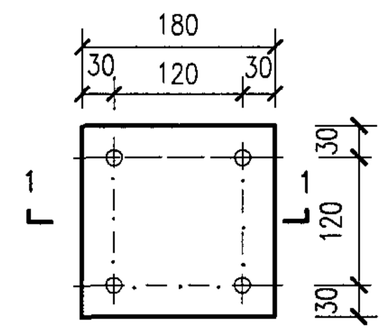

预埋件平面图

锚板Q235级
锚筋HPB235级
焊缝高度6mm
焊条 E43××

说明：
1. 分道线（水线）要贯穿整个泳道，两条泳道间不应有一条以上水线。
2. 分道线（水线）应两端拉紧，漂浮水面。
3. 分道线（水线）固定锚应与预埋件焊接牢固，其材质为AISI316L不锈钢。
4. 设计人应根据体育工艺要求（L）调整分道线(水线)固定锚安装尺寸.
5. 本图根据浙江省上虞市金泰泳池环保设备有限公司提供资料编制。

分道线（水线）安装（二）								图集号	04S107
审核	夏葆真	夏葆真	校对	吴俊奇	吴俊奇	设计	曾雪华	曾雪华	页	36

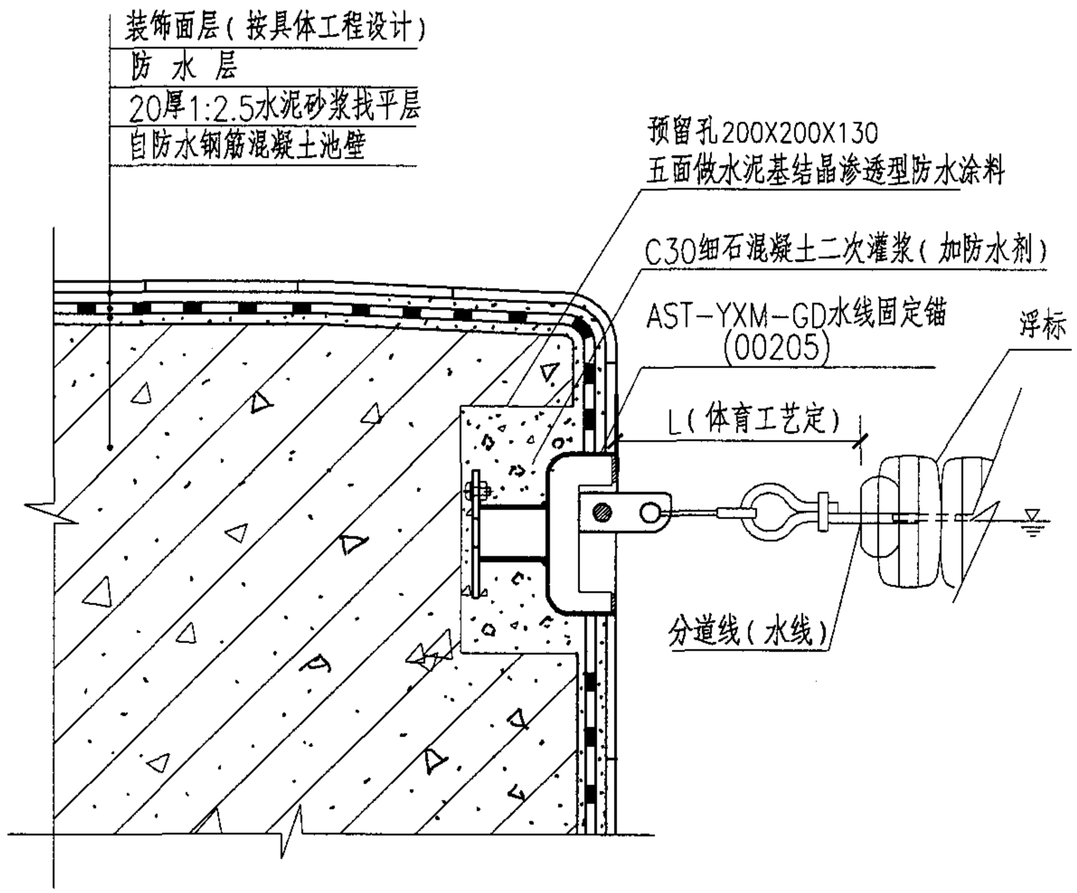

AST-SXM-GD
(00205)

分道线（水线）安装图

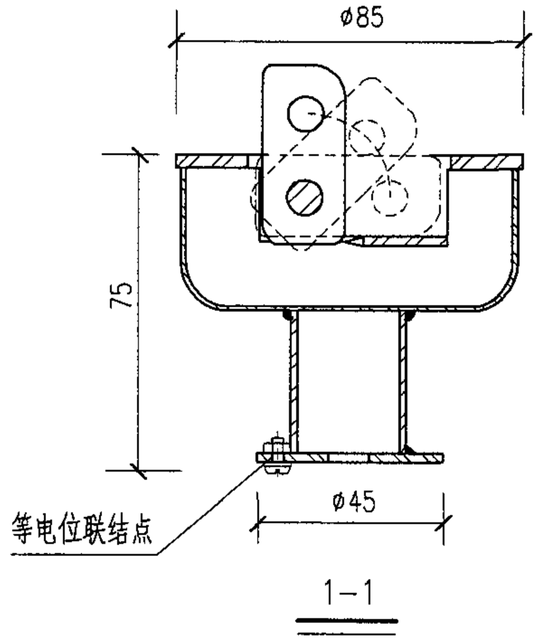

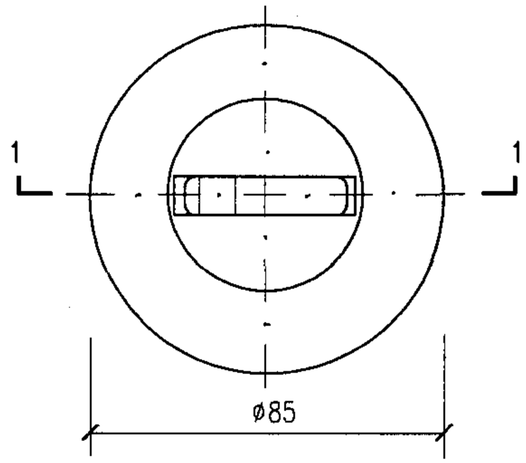

AST-SXM-GD
(00205)

分道线（水线）固定锚平面图

说明：1. 分道线（水线）要贯穿整个泳道，两条泳道间不应有一条以上分道线（水线）。

2. 分道线（水线）应两端拉紧，漂浮水面。

3. 分道线（水线）固定锚材质为AISI-316不锈钢。

4. 设计人应根据体育工艺要求（L）调整分道线(水线)固定锚安装尺寸.

5. 本图根据西班牙ASTRALPOOL集团公司提供资料编制。

分道线（水线）安装（三）								图集号	04S107
审核	夏葆真	夏葆真	校对	吴俊奇	吴俊奇	设计	曾雪华	曾雪华	页	37

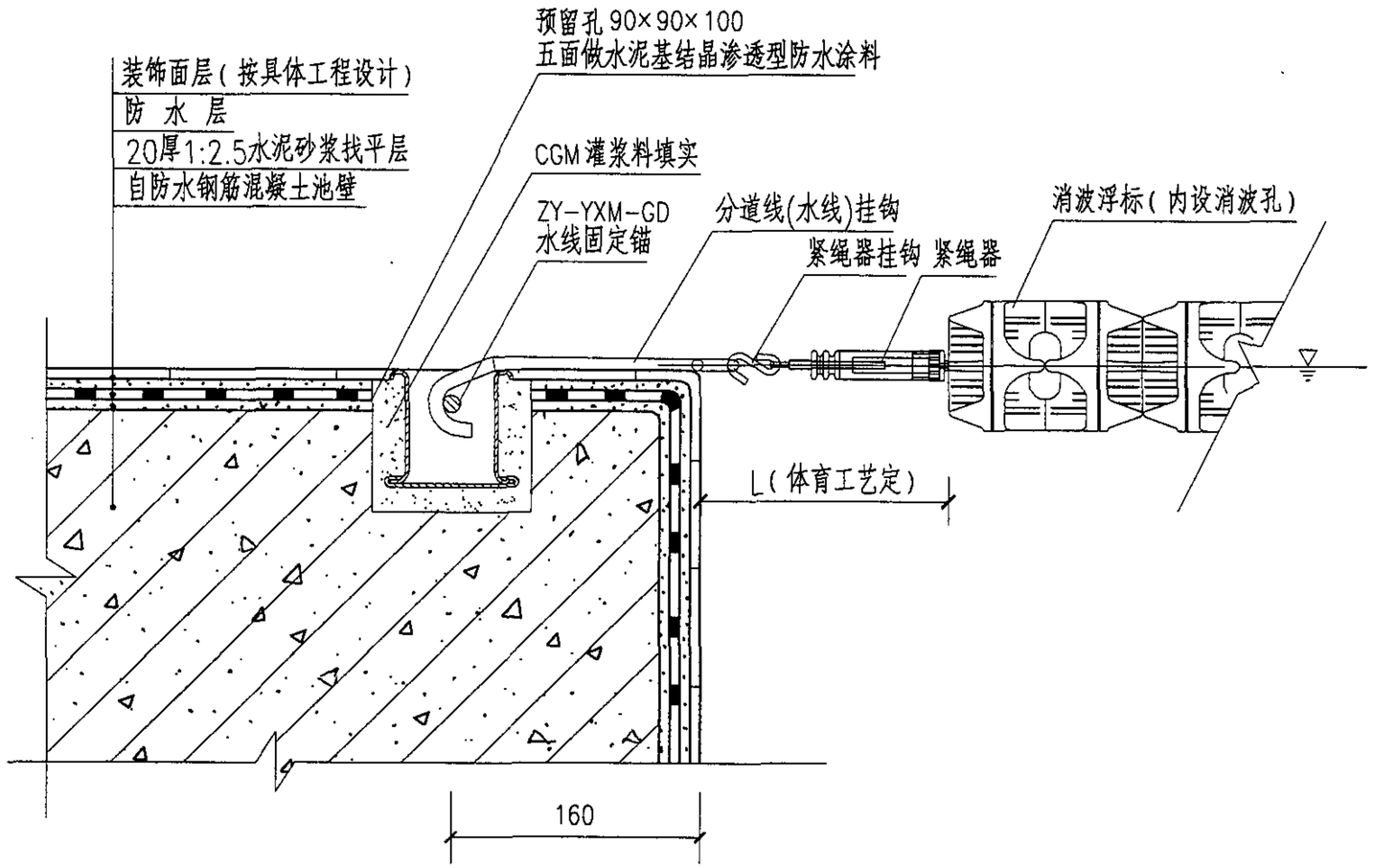

分道线（水线）安装图

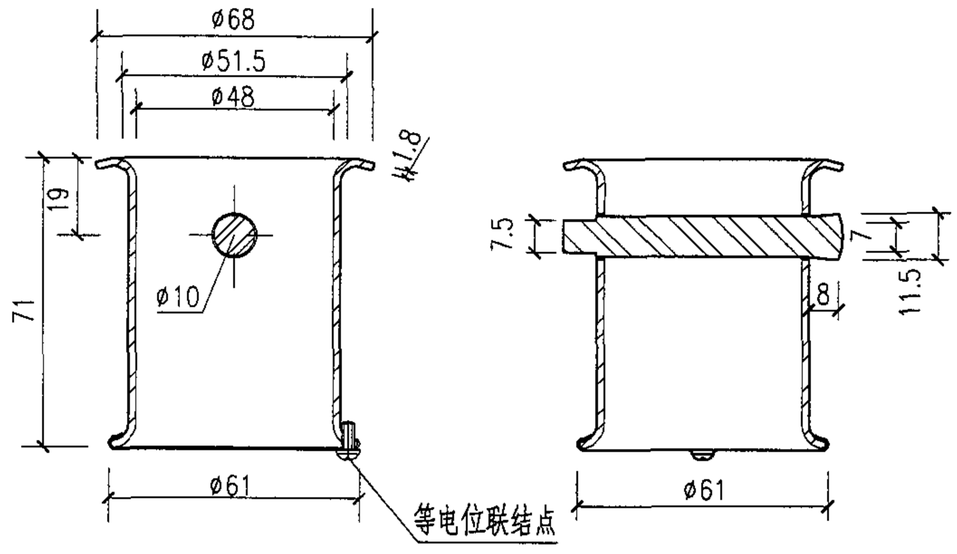

1-1

2-2

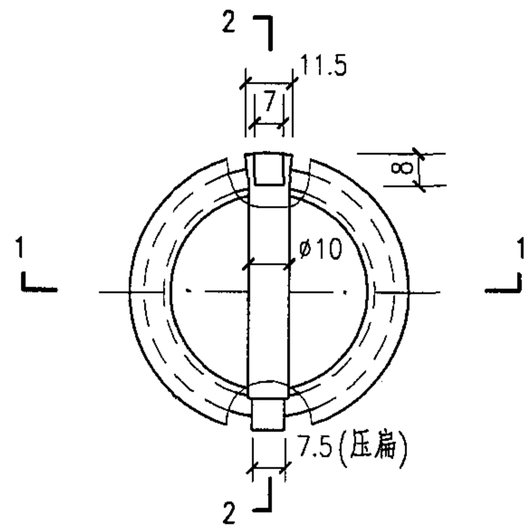

ZY-SXM-GD

分道线（水线）固定锚平面图

说明：
1. 分道线（水线）要贯穿整个泳道，两条泳道间不应有一条以上水线。
2. 分道线（水线）应两端拉紧，漂浮水面。
3. 本图分道线（水线）安装方式用于比赛时，应取得中国游泳协会认可。
4. 分道线（水线）固定锚材质为SS316不锈钢。
5. 设计人应根据体育工艺要求（L）调整分道线(水线)固定锚安装尺寸.
6. 本图根据北京卓越环益泳池设备有限公司（中澳合资）提供资料编制。

分道线（水线）安装（四）								图集号	04S107
审核	夏葆真		校对	吴俊奇		设计	曾雪华	页	38

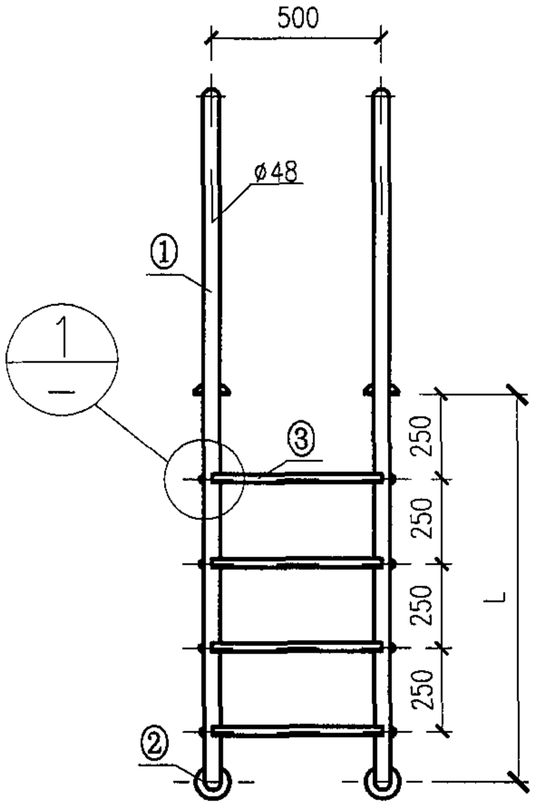

JT-FTX-04
JT-FTB-04
扶梯立面图

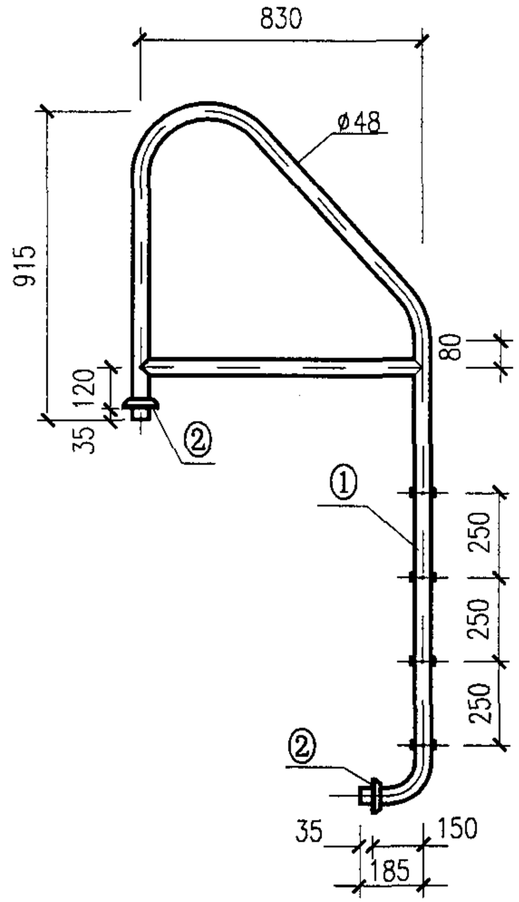

JT-FTB-04
扶梯侧立面图

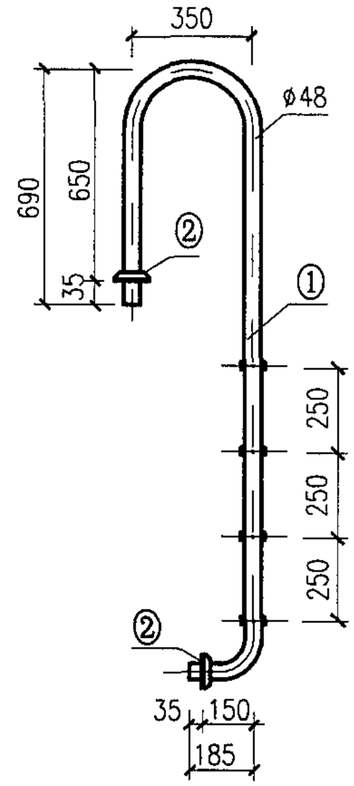

JT-FTX-04
扶梯侧立面图

型　号	梯 级	L
JT-FTB-02 JT-FTX-02	2	650
JT-FTB-03 JT-FTX-03	3	900
JT-FTB-04 JT-FTX-04	4	1150
JT-FTB-05 JT-FTX-05	5	1400

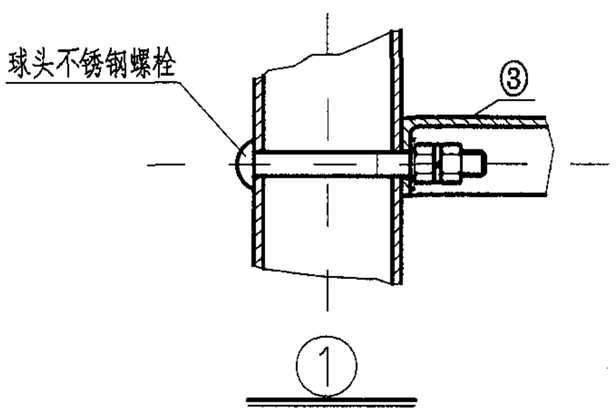

编 号	名　称	材 质
①	抛光不锈钢扶杆	AISI316L 不锈钢
②	不锈钢装饰罩	
③	不锈钢防滑踏步板	

说明：本图根据浙江省上虞市金泰泳池环保设备有限公司提供资料编制。

扶梯								图集号	04S107
审核	夏葆真	夏葆真	校对	吴俊奇	吴俊奇	设计	曾雪华	曾雪华	页	39

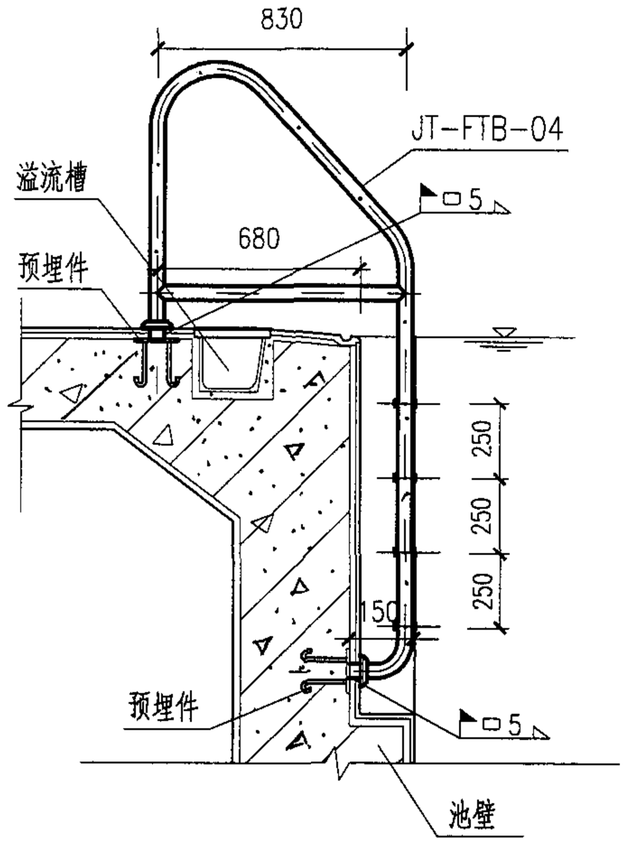

A－A

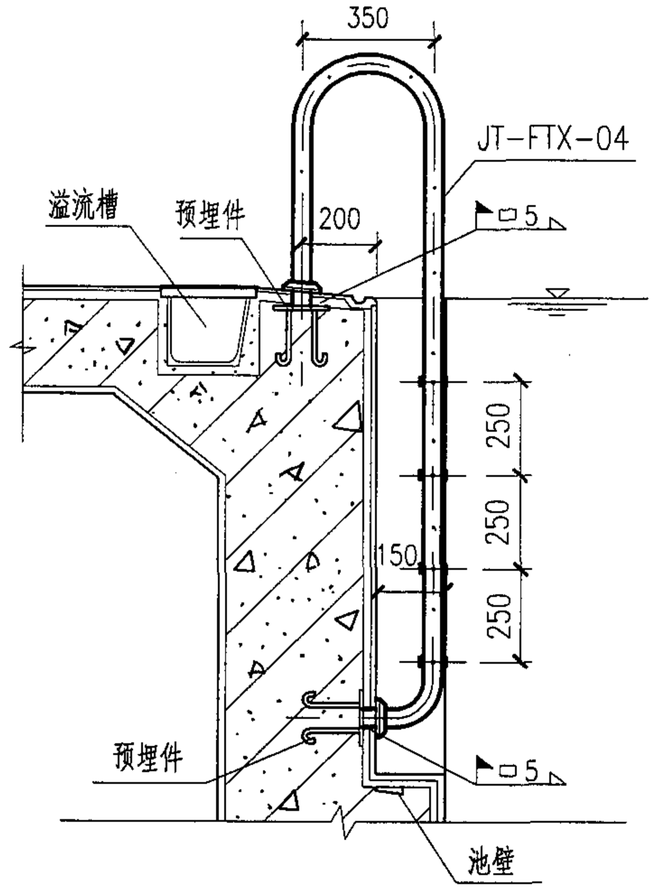

B－B

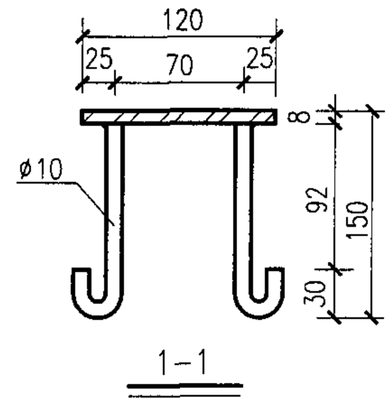

1－1

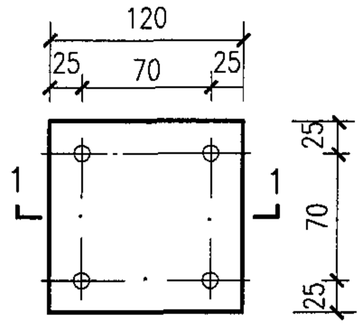

预埋件平面图

锚板Q235级
锚筋HPB235级
焊缝高度6mm
焊条E43××

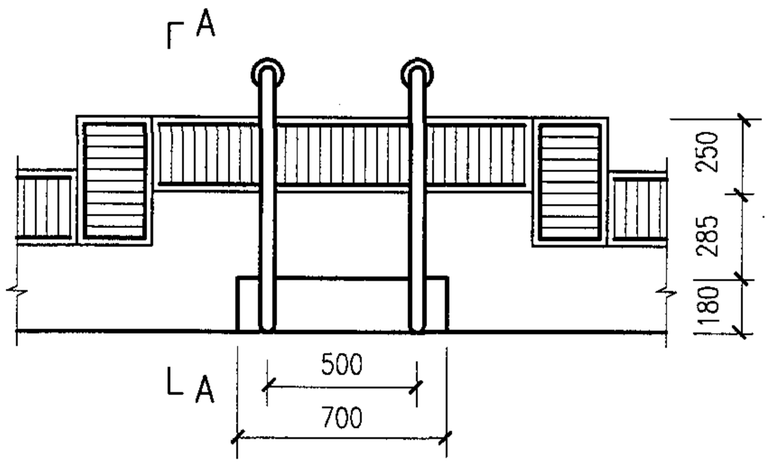

JT-FTB-04
扶梯平面图

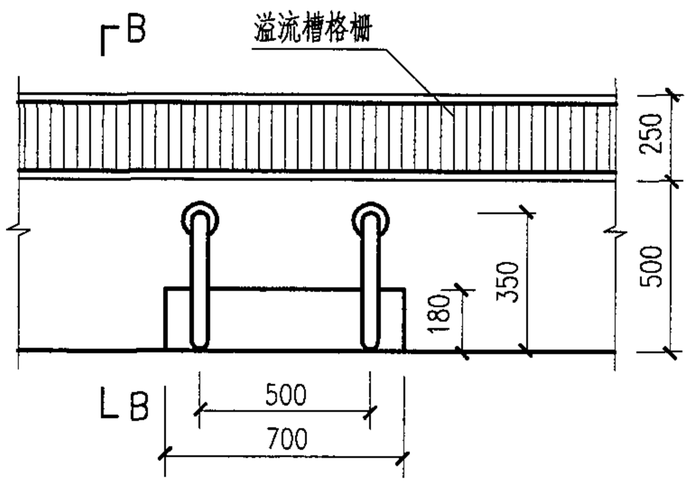

JT-FTX-04
扶梯平面图

说明：1. 在浇筑池壁时，需预埋扶梯安装埋件。
2. 扶杆与埋件应焊接牢固。
3. 池岸、池壁装饰面、防水层等的做法同第13、14页池壁给水口安装图。
4. 本图根据浙江省上虞市金泰泳池环保设备有限公司提供资料编制。

扶梯安装								图集号	04S107
审核	夏葆真	夏葆真	校对	吴俊奇	吴俊奇	设计	曾雪华	曾雪华	页	40

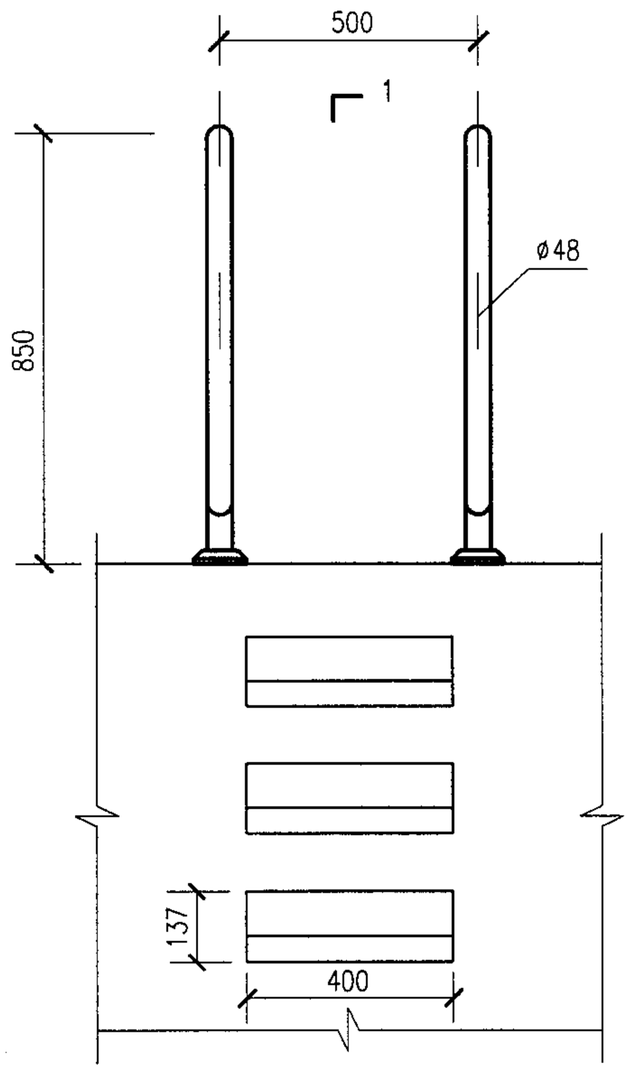

1

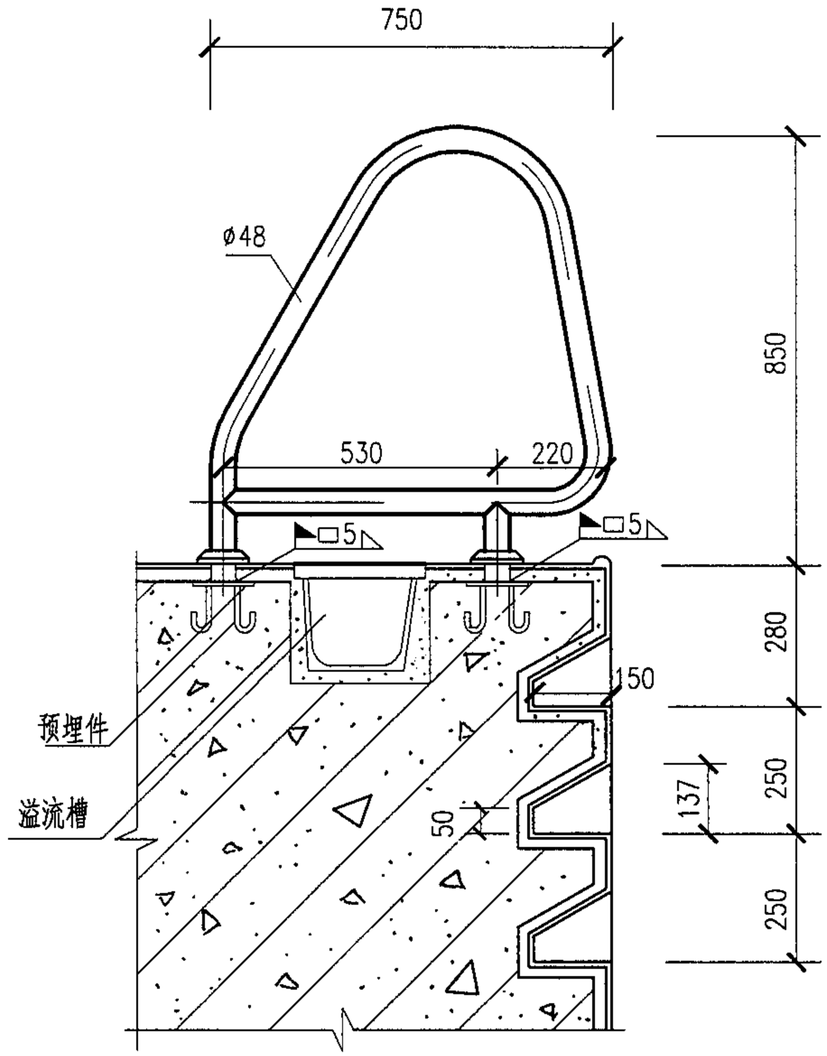

1-1

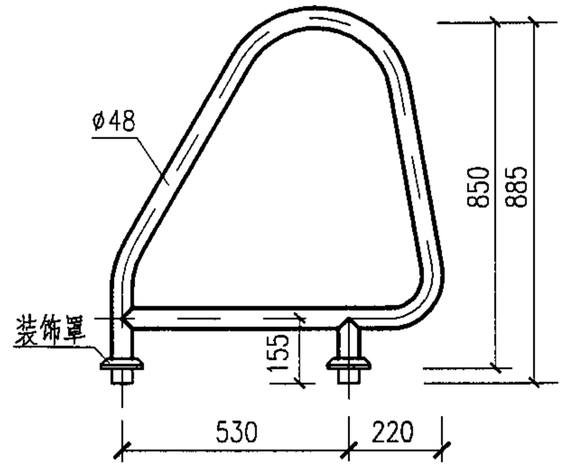

JT-FS-750
扶手

说明：1. 两个抛光AISI316L不锈钢扶手预埋件同第40页扶梯预埋件。

2. 在浇筑池壁时，需预埋扶手安装预埋件。

3. 扶手应与预埋件焊接牢固。

4. 池岸、池壁装饰面、防水层等做法同第13、14页池壁给水口安装图。

5. 本图根据浙江省上虞市金泰泳池环保设备有限公司提供资料编制。

JT-FS-750
扶手安装图

扶手安装（一）								图集号	04S107
审核	夏葆真	夏葆真	校对	吴俊奇	吴俊奇	设计	曾雪华	曾雪华	页	41

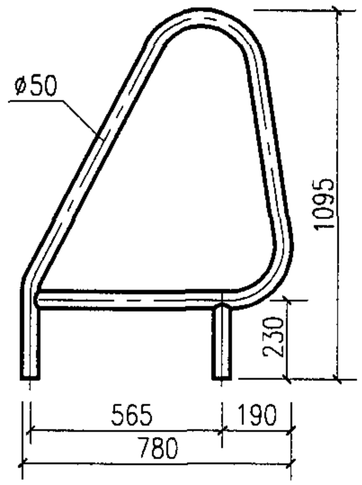

BJ-FS-780

扶手

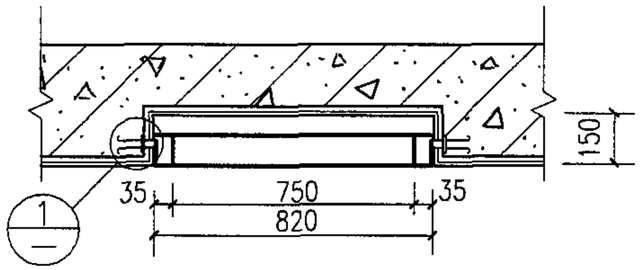

BJ-FS-780

暗藏踏步安装平面图

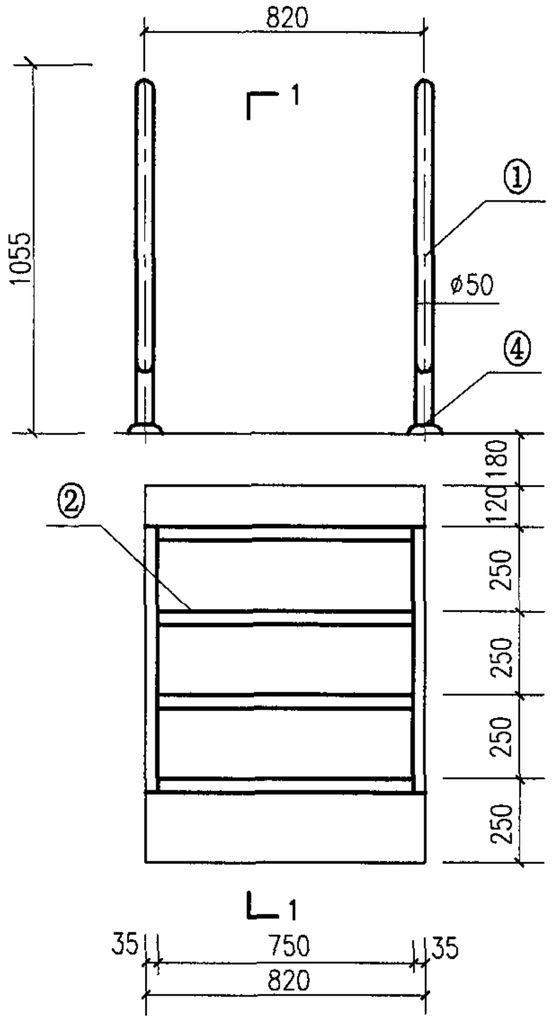

BJ-FS-780

扶手、暗藏踏步安装立面图

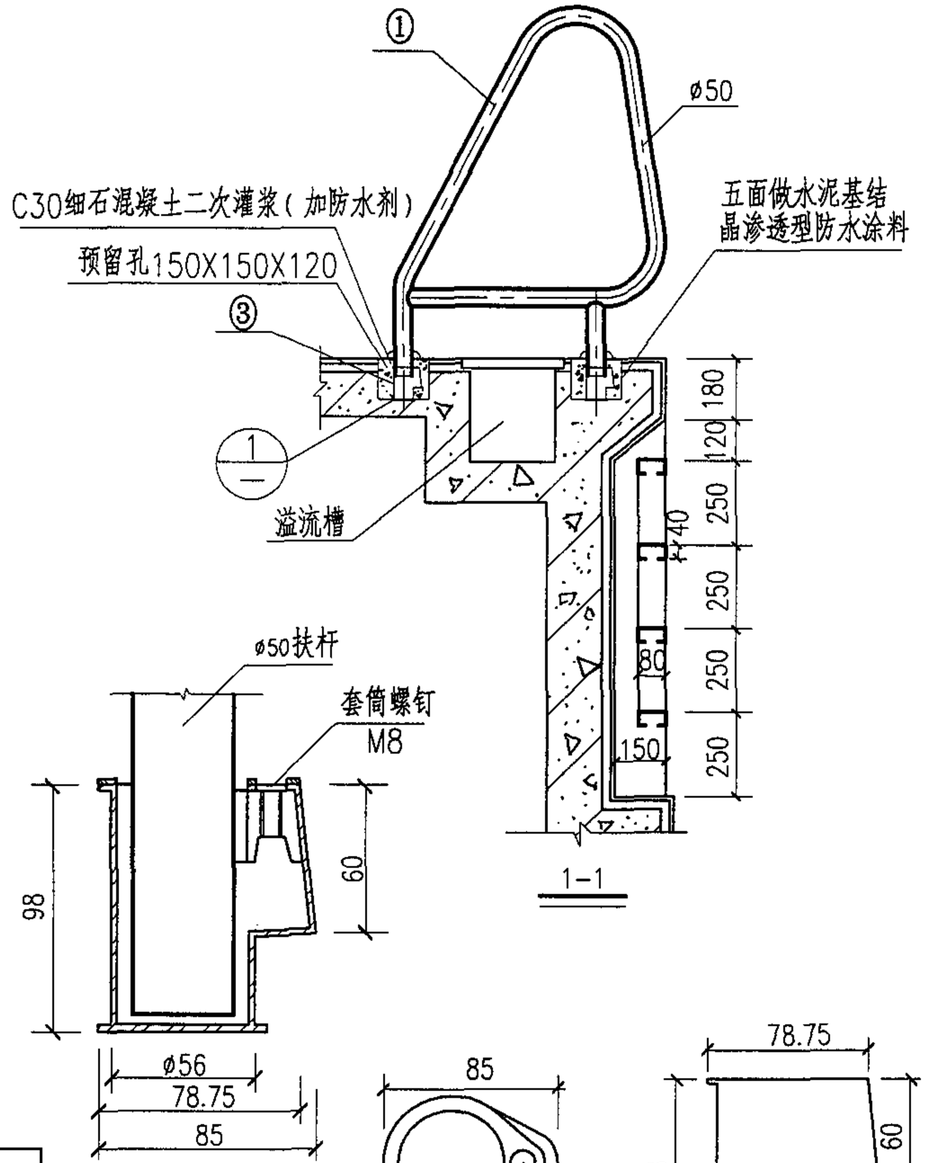

1-1

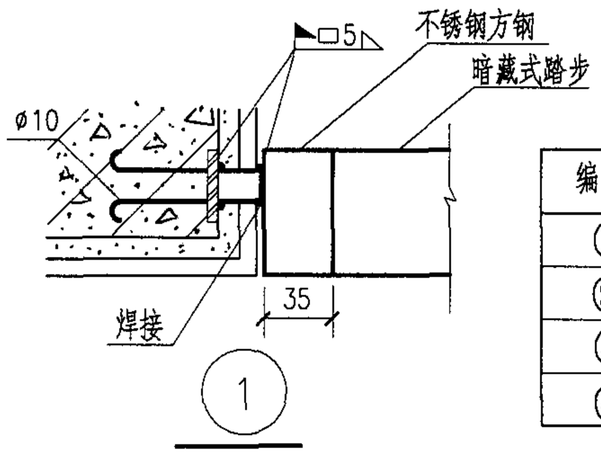

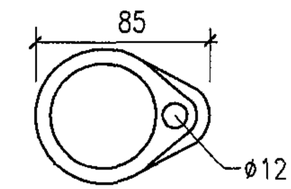

专用紧固件平面图

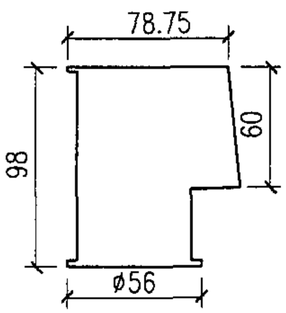

专用紧固件立面图

编号	名称	材质	数量
①	扶手	316L不锈钢	2
②	暗藏式踏步	316L不锈钢上有防滑装饰面	1
③	专用紧固件	铸铝	4
④	装饰罩	316L不锈钢	4

说明：1. 扶手插入专用紧固件固定。

2. 本图根据佛山市顺德区联盛泳池浴室工程有限公司提供资料编制。

扶手安装（二）								图集号	04S107
审核	夏葆真	夏葆真	校对	吴俊奇	吴俊奇	设计	曾雪华	曾雪华	页	42

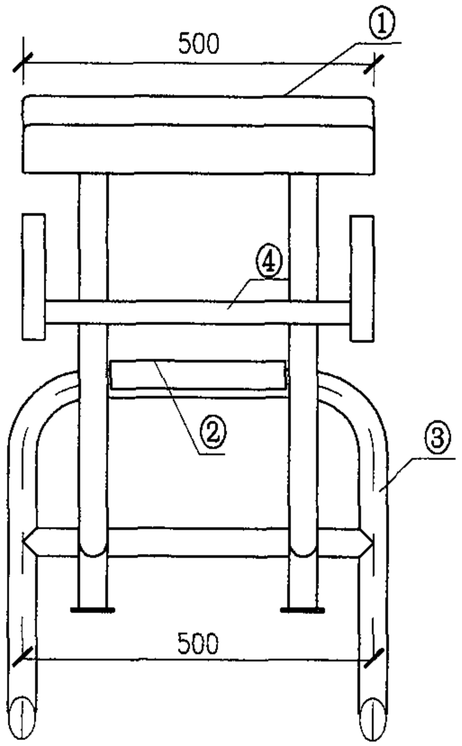

JT-CFT-700
正立面图

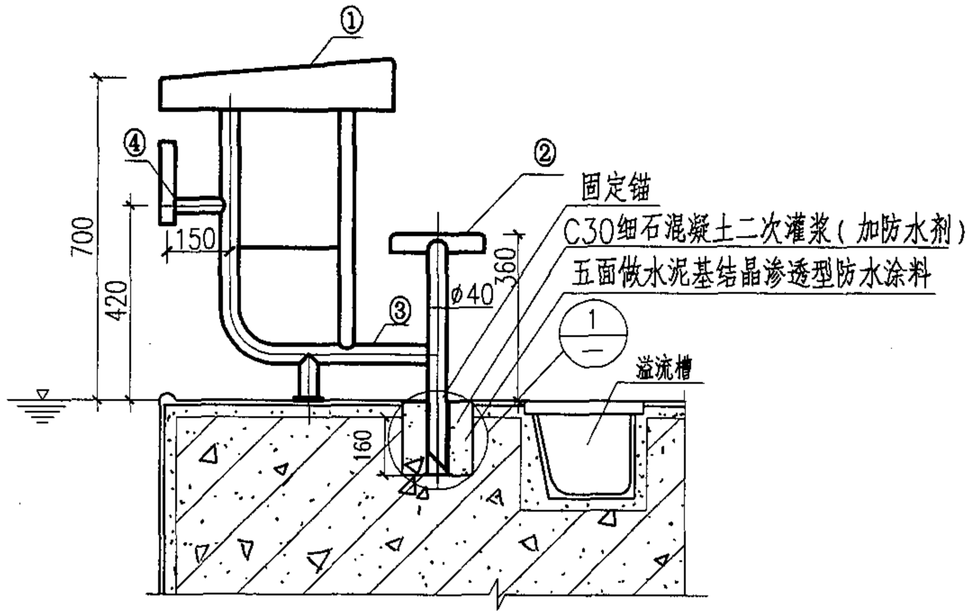

JT-CFT-700
出发台安装图

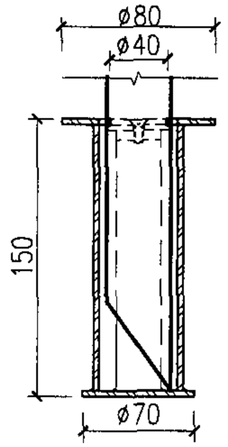

1

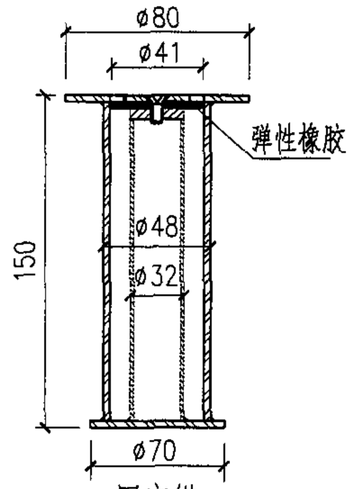

固定锚

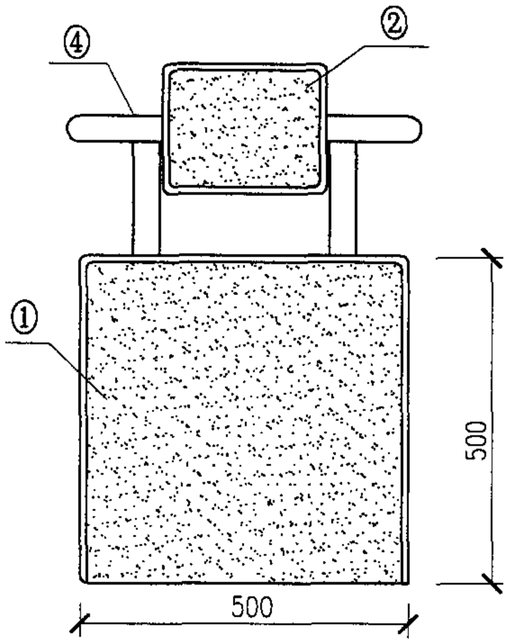

JT-CFT-700
出发台平面图

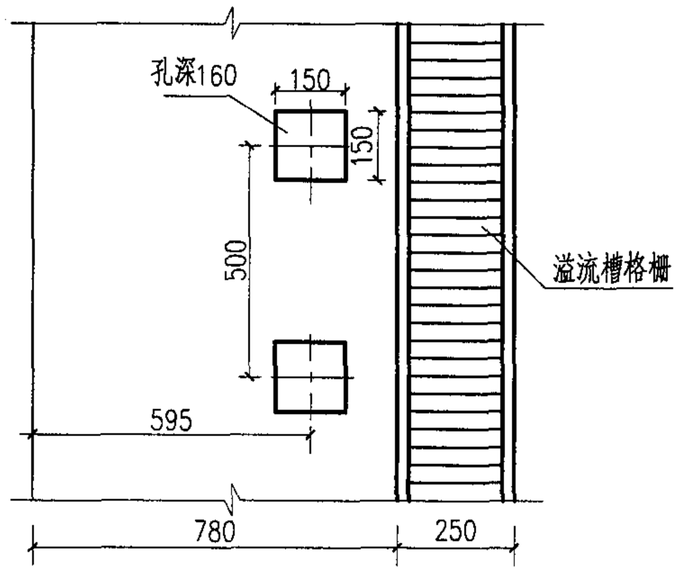

预留孔定位

编号	名称
①	玻璃钢防滑面板
②	玻璃钢防滑踏步
③	抛光AISI316L不锈钢底座
④	抛光AISI316L不锈钢把手

说明：1. 出发台应正对泳道中央，其前缘应高出水面50~75cm。
2. 每个出发台的四周应用明显的阿拉伯数字标明泳道号，并从出发台一端（面对泳池）由右向左依次排列。
3. 出发台前缘应与池壁在同一垂直面上。
4. 池岸、池壁装饰面、防水层等做法同第13、14页池壁给水口安装图。
5. 本图根据浙江省上虞市金泰泳池环保设备有限公司提供资料编制。

出发台安装（一）								图集号	04S107
审核	夏葆真	夏葆真	校对	吴俊奇	吴俊奇	设计	曾雪华	曾雪华	页	43

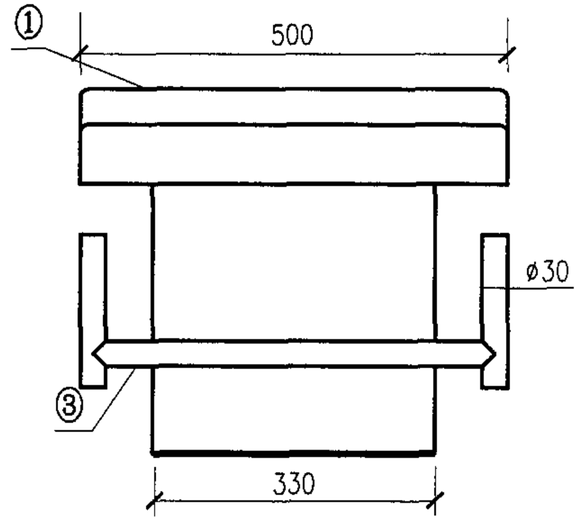

JT-CFT-400
正立面图

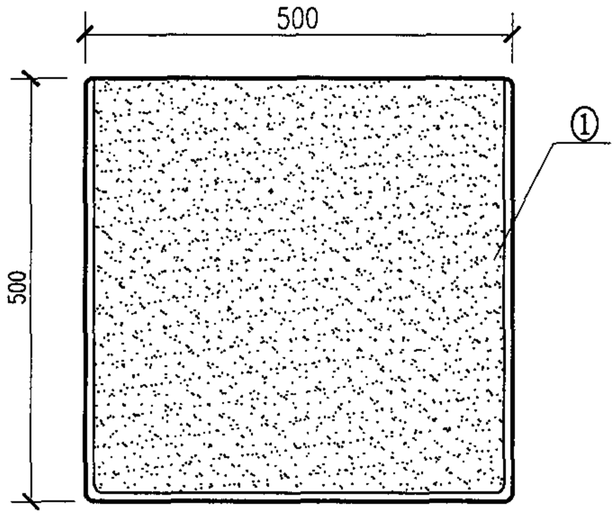

JT-CFT-400
出发台平面图

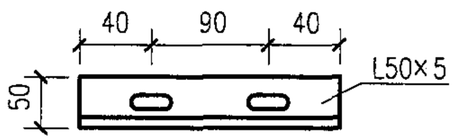

压板平面图

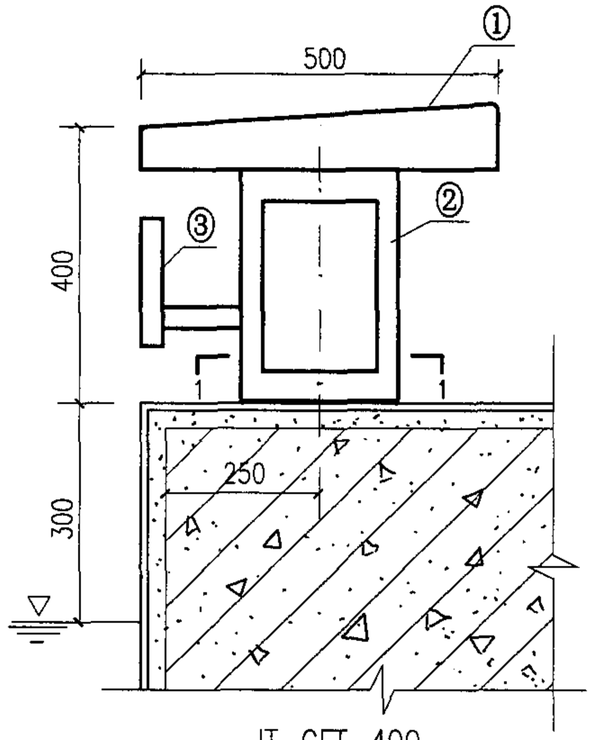

JT-CFT-400
出发台安装图

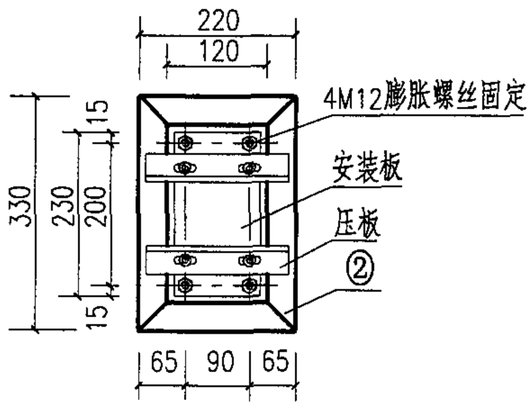

1-1

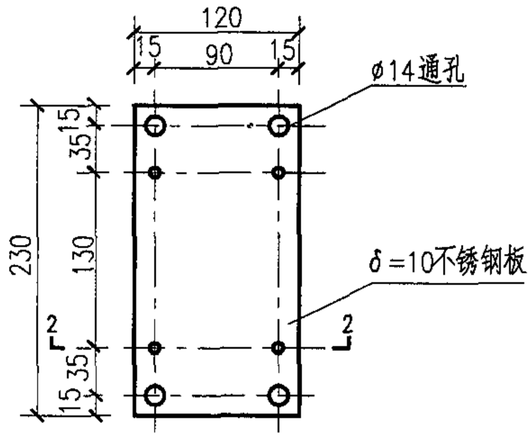

JT-CFT-400
安装板大样

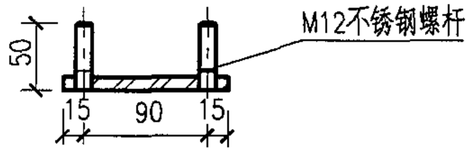

2-2

编号	名称
①	玻璃钢防滑面板
②	抛光AISI316L不锈钢底座
③	抛光AISI316L不锈钢把手

说明：1. 出发台应正对泳道中央，其前缘应高出水面50~75cm。
2. 每个出发台的四周应用明显的阿拉伯数字标明泳道号，并从出发台一端（面对泳池）由右向左依次排列。
3. 出发台前缘应与池壁在同一垂直面上。
4. 池岸、池壁装饰面、防水层等做法同第13、14页池壁给水口安装图。
5. 本图根据浙江省上虞市金泰泳池环保设备有限公司提供资料编制。

出发台安装（二）								图集号	04S107
审核	夏葆真	夏葆真	校对	吴俊奇	吴俊奇	设计	曾雪华	曾雪华	页	44

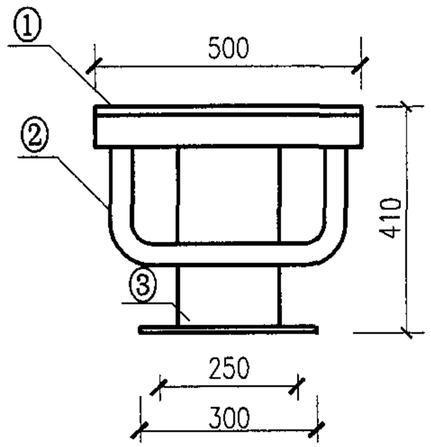

BJ-CFT-410
出发台立面图

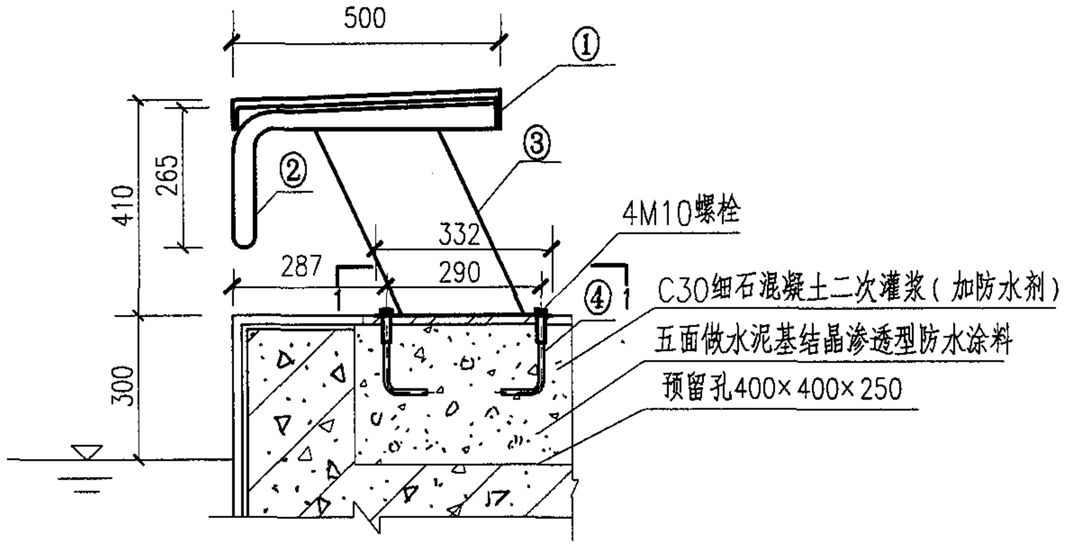

BJ-CFT-410
出发台安装图

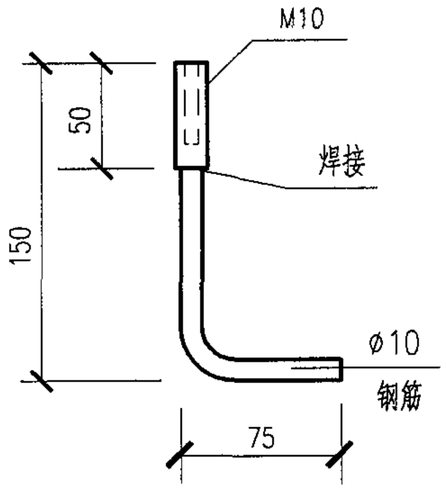

BJ-CFT-410
预埋件

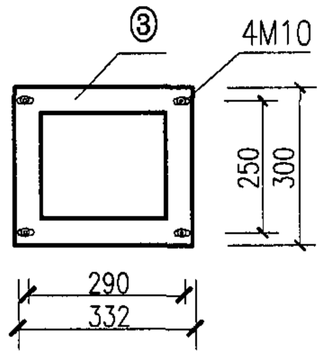

1-1

编号	名称	材质	数量
①	出发台面板	蓝色环氧树脂	1
②	拉手	316L不锈钢	1
③	底座	316L不锈钢	1
④	预埋件	HPB235级钢筋	4

说明：1. 出发台应正对泳道中央，其前缘应高出水面50~75cm。
2. 每个出发台的四周应用明显的阿拉伯数字标明泳道号，并从出发台一端（面对泳池）由右向左依次排列。
3. 出发台前缘应与池壁在同一垂直面上。
4. 池岸、池壁装饰面、防水层等做法同第13、14页池壁给水口安装图。
5. 本图根据佛山市顺德区联盛泳池浴室工程有限公司提供资料编制。

出发台安装（三）								图集号	04S107
审核	夏葆真	夏葆真	校对	吴俊奇	吴俊奇	设计	曾雪华	曾雪华	页	45

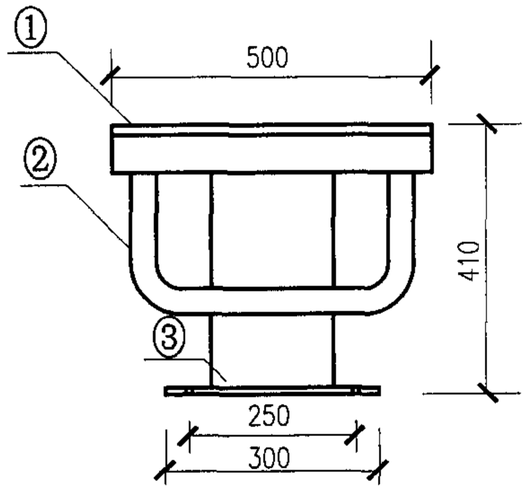

ZY-CFT-400

出发台立面图

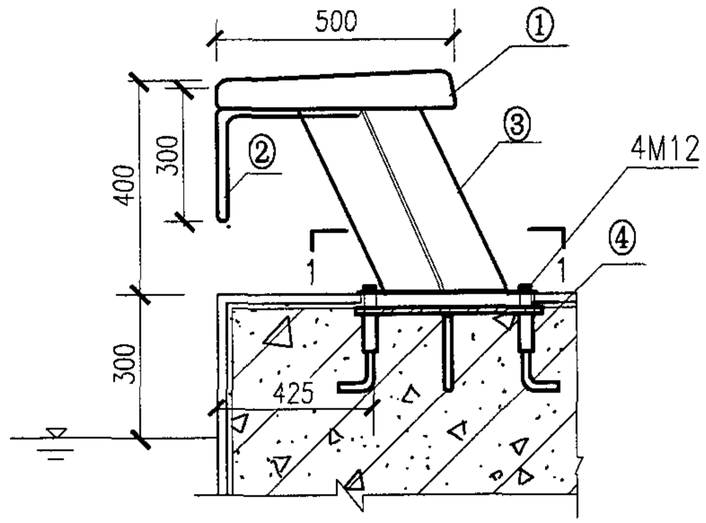

ZY-CFT-400

出发台安装图

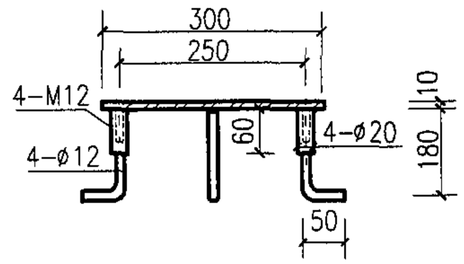

2-2

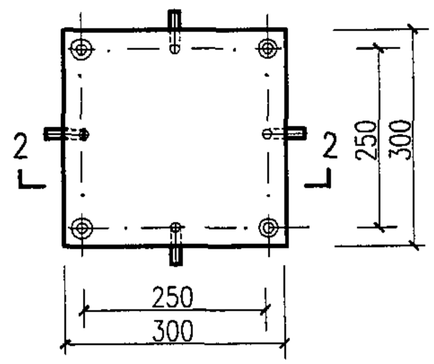

预埋件

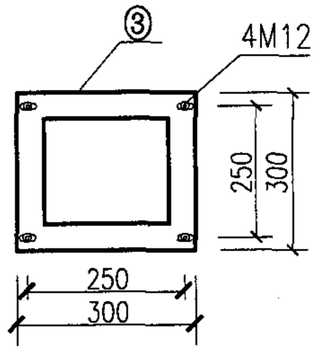

1-1

编号	名称	材质	数量
①	出发台面板	蓝色环氧树脂	1
②	拉手	AISI316L不锈钢	1
③	底座	AISI316L不锈钢	1
④	预埋件	HPB235级钢筋	4

说明：1. 出发台应正对泳道中央，其前缘应高出水面50~75cm。

2. 每个出发台的四周应用明显的阿拉伯数字标明泳道号，并从出发台一端（面对泳池）由右向左依次排列。

3. 出发台前缘应与池壁在同一垂直面上。

4. 在浇筑池壁时，需预埋出发台安装埋件。

5. 池岸、池壁装饰面、防水层等做法同第13、14页池壁给水口安装图。

6. 本图根据北京卓越环益泳池设备有限公司（中澳合资）提供资料编制。

出发台安装（四）								图集号	04S107
审核	夏葆真	夏葆真	校对	吴俊奇	吴俊奇	设计	曾雪华	曾雪华	页	46

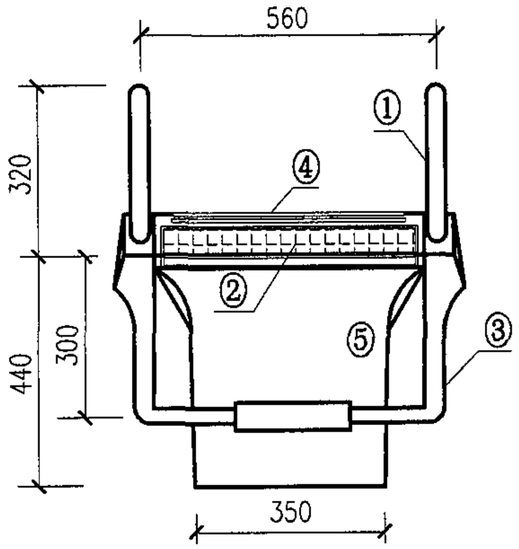

ZY-CFT-620
出发台正立面图

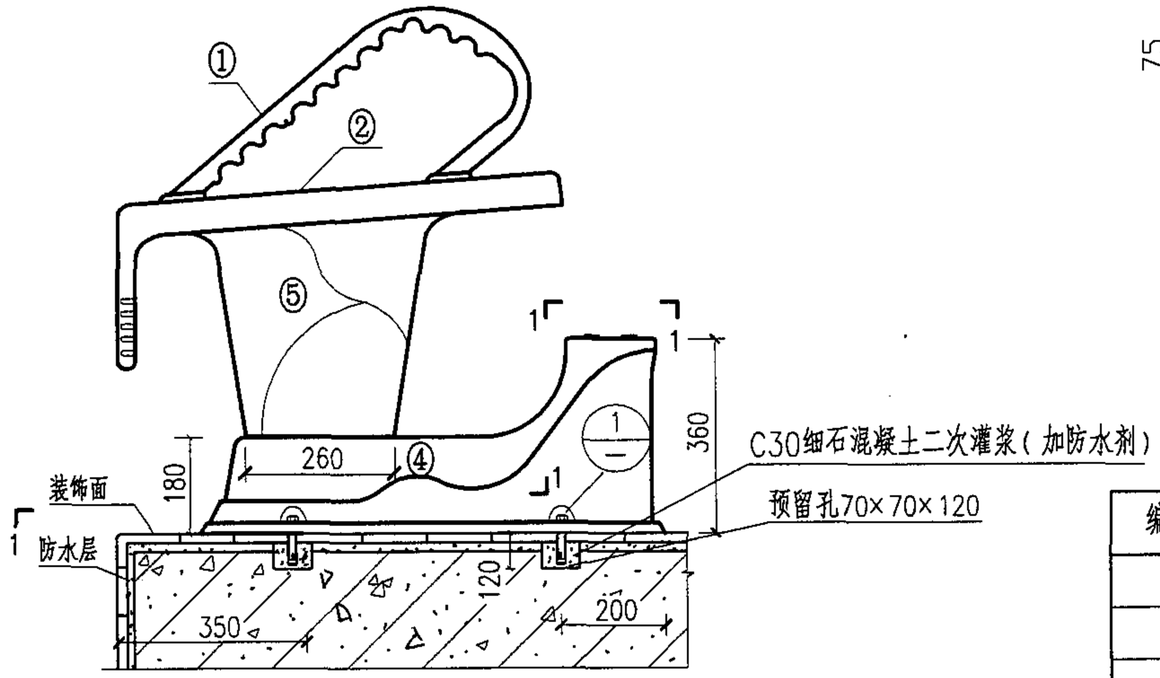

ZY-CFT-620
出发台安装图

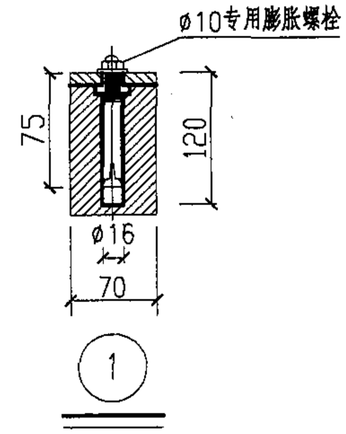

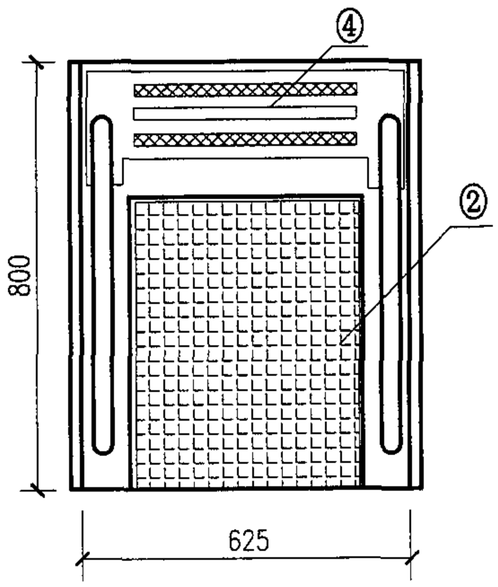

ZY-CFT-620
出发台平面图

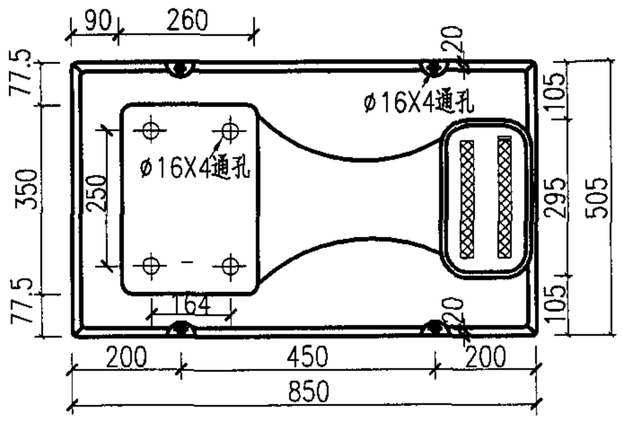

1—1

编号	名称
①	铝制侧面把手
②	玻璃钢垫板
③	增强结构玻璃钢前把手
④	防滑条
⑤	增强结构玻璃钢底座
⑥	增强结构玻璃钢垫座

说明：1. 每个出发台的四周应有清晰的编号。
2. 出发台的把手应与泳池端壁平行且不能前伸超出池壁。
3. 设置出发台一端的边壁前1～6m处水深应不小于1.35m。
4. 所有规格出发台均配置4个M10型号不锈钢膨胀螺栓及垫片，出发台安装时无须预埋埋件。
5. 池岸、池壁装饰面、防水层等做法同第13～15页池壁给水口安装图。
6. 侧面把手根据需要可以拆卸。
7. 本图根据北京卓越环益泳池设备有限公司（中澳合资）提供资料编制。

出发台安装（五）								图集号	04S107
审核	夏葆真	夏葆真	校对	吴俊奇	吴俊奇	设计	曾雪华	曾雪华	页	47

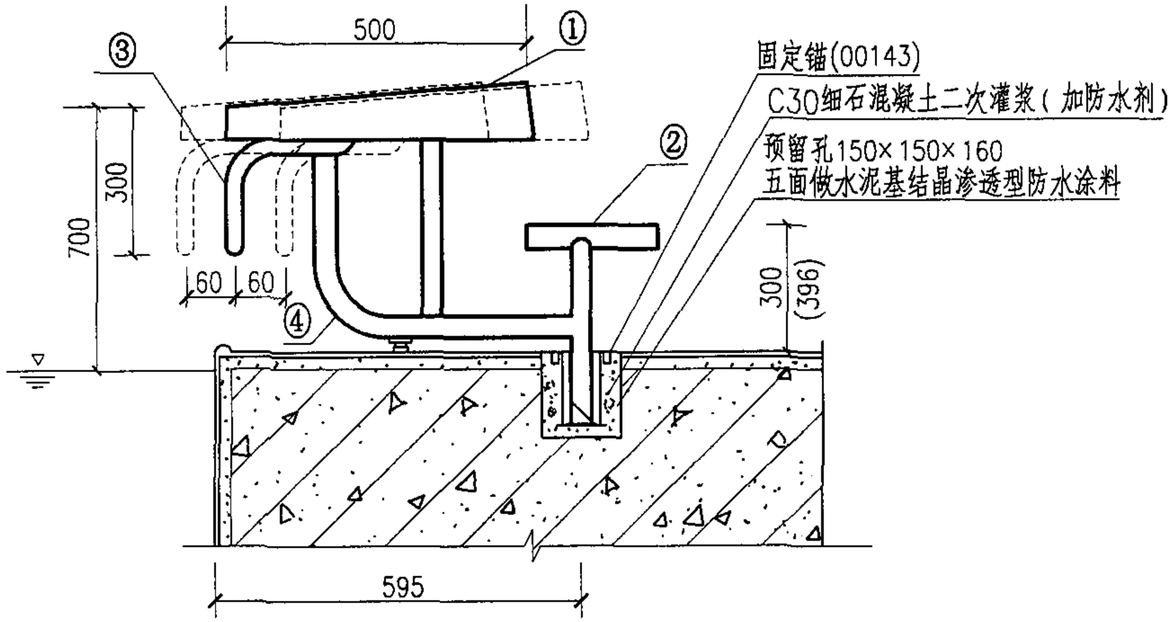

AST-CFT-700
(19959)
出发台安装图

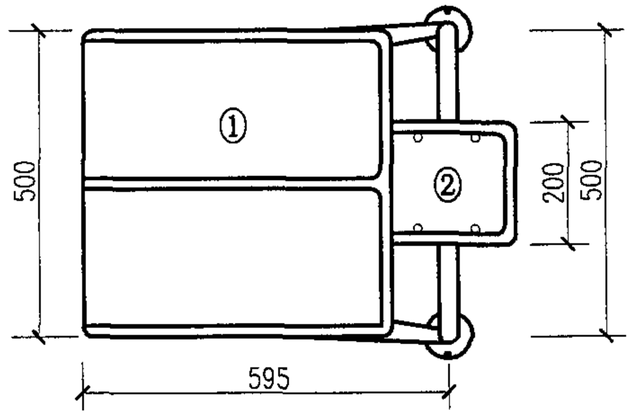

AST-CFT-700
(19959)
出发台平面图

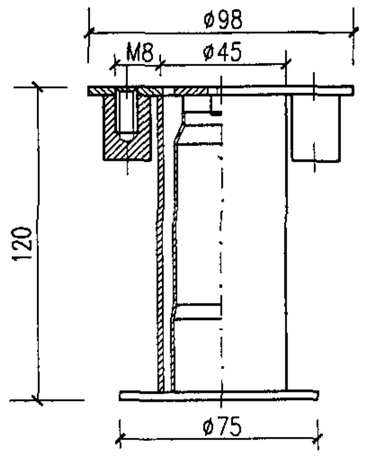

AST-GDM
(00143)
固定锚

编号	名称	材质
①	防滑面板	白色环氧树脂
②	防滑踏步	白色环氧树脂
③	把手	AISI-316
④	底座	AISI-316

说明：1. 出发台应正对泳道中央，其前缘应离出水面50~75cm。
2. 每个出发台的四周应用明显的阿拉伯数字标明泳道号，并从出发台一端（面对泳池）由右向左依次排列。
3. 出发台前缘应与池壁在同一垂直面上。
4. 池岸、池壁装饰面、防水层等做法同第13、14页池壁给水口安装图。
5. 本图根据西班牙ASTRALPOOL集团公司提供资料编制。

出发台安装（六）									图集号	04S107
审核	夏葆真	夏葆真	校对	吴俊奇	吴俊奇	设计	曾雪华	曾雪华	页	48

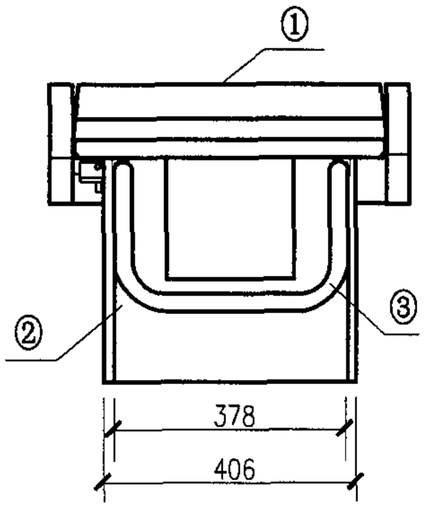

AST-CFT-437
(28760)
出发台正立面图

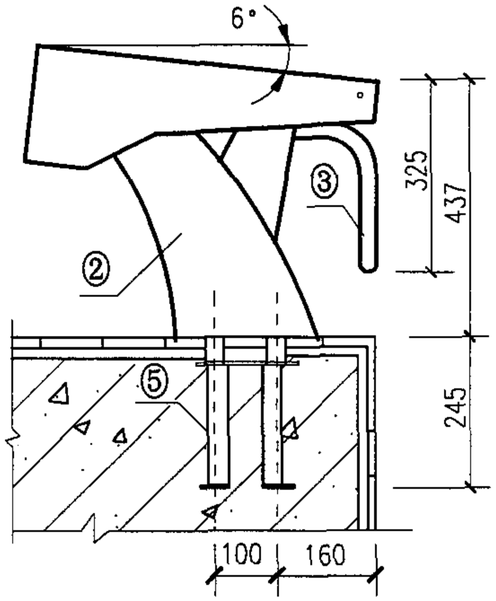

AST-CFT-437
(28760)
出发台安装图

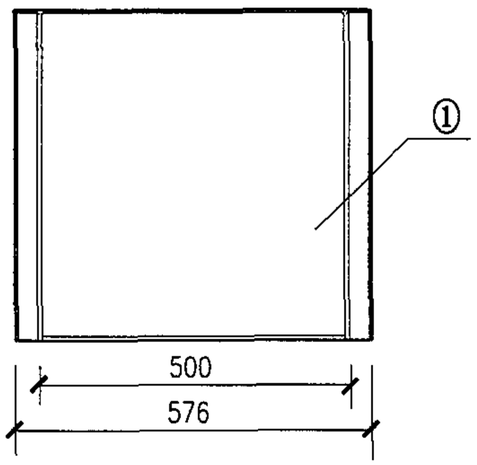

AST-CFT-437
(28760)
出发台平面图

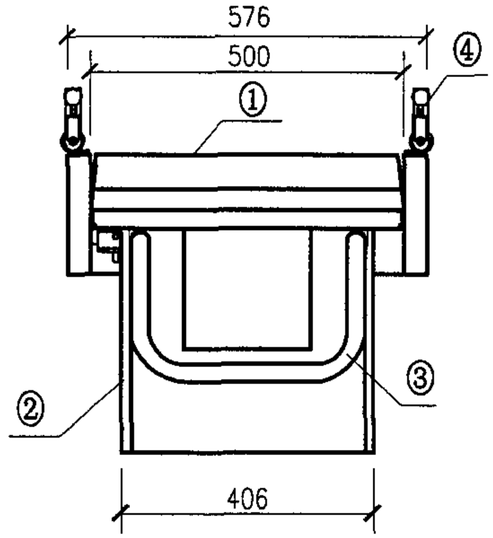

AST-CFT-437
(28761)
出发台正立面图

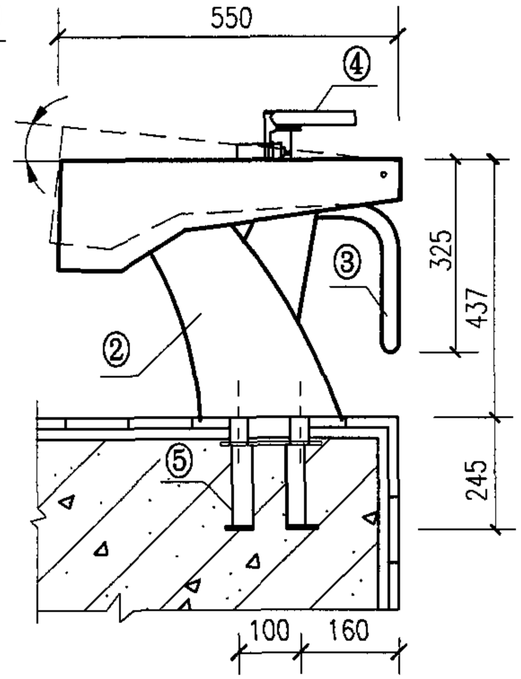

AST-CFT-437
(28761)
出发台安装图

编号	名称
①	玻璃钢防滑面板
②	抛光AISI-316不锈钢底座
③	抛光AISI-316不锈钢把手
④	面板调节扶手
⑤	AISI-316预埋件

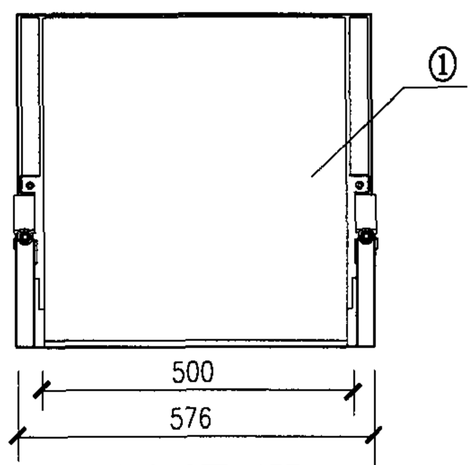

AST-CFT-437
(28761)
(28760)
出发台平面图

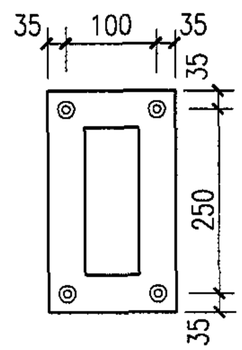

AST-CFT-437
(28761)
预埋件平面图

说明：1. 出发台应正对泳道中央，其前缘应高出水面50~75cm。
2. 每个出发台的四周应用明显的阿拉伯数字标明泳道号，并从出发台一端（面对泳池）由右向左依次排列。
3. 出发台前缘应与池壁在同一垂直面上。
4. 出发台AST-CFT-437(28761)面板坡度可根据需要进行调节调节范围为0°~10°。
5. 在浇筑池壁时，需预埋出发台安装埋件。
6. 池岸、池壁装饰面、防水层等做法同第13、14页池壁给水口安装图。
7. 本图根据西班牙ASTRALPOOL集团公司提供资料编制。

出发台安装（七）								图集号	04S107
审核	夏葆真	校对	吴俊奇	设计	曾雪华			页	49

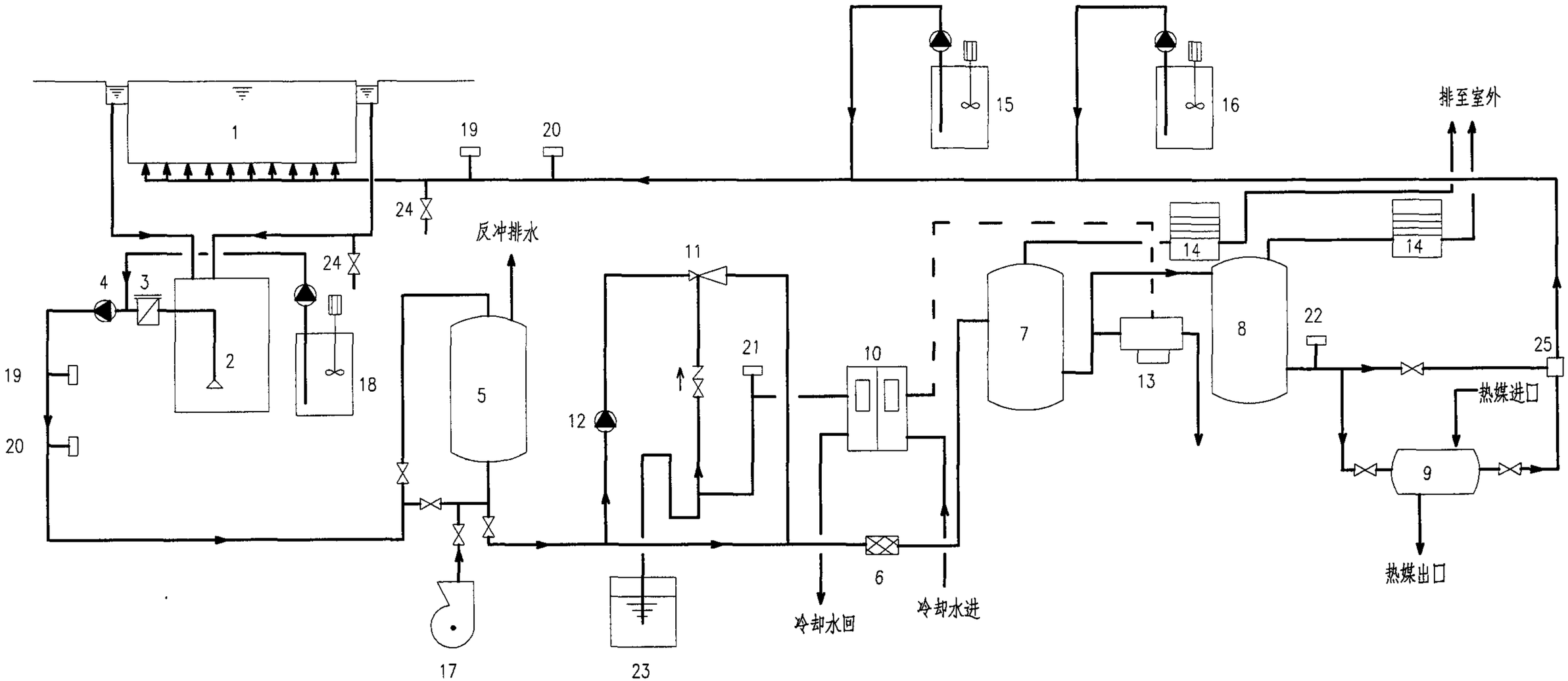

1. 游泳池； 2. 均衡池； 3. 毛发聚集器； 4. 循环水泵； 5. 过滤器； 6. 静态臭氧混合器； 7. 反应罐； 8. 臭氧吸附过滤器； 9. 加热器； 10. 臭氧发生器；
11. 负压臭氧投加器； 12. 加压泵； 13. 臭氧控制器； 14. 残余臭氧吸附器； 15. 氯消毒剂投加器； 16. pH 调整投加器； 17. 空气泵； 18. 混凝剂投加器；
19. pH探测器； 20. 氯探测器； 21. O_3 取样点； 22. O_3 监测器； 23. 水封； 24. 水质监测取样口； 25. 混合器

逆流式全流量臭氧消毒池水净化工艺流程示意图

说明：1. 设备、装置的容量、数量由设计人根据具体工程计算确定。
2. 设计人应按工程设计计算所得实际的设备、装置数量绘制池水净化工艺流程图。
3. 水质监测控制要求由设计人定。
4. 如为露天泳池取消加热器。
5. 本系统中是否设置臭氧吸附过滤器，由设计人员与提供臭氧消毒设备的厂家协商确定。

逆流式全流量臭氧消毒池水净化工艺流程示意图								图集号	04S107
审核	夏葆真	夏葆真	校对	吴俊奇	吴俊奇	设计	曾雪华	曾雪华	页	50

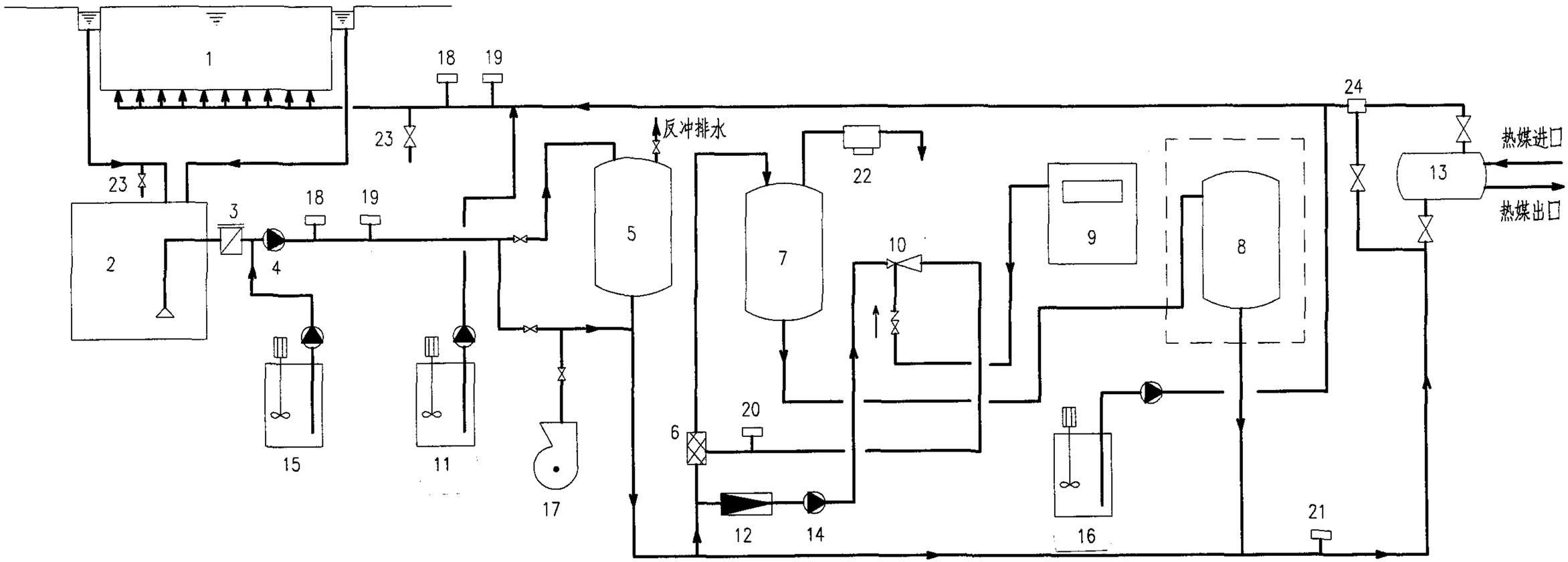

1. 游泳池； 2. 均衡池； 3. 毛发聚集器； 4. 循环水泵； 5. 过滤器； 6. 静态臭氧混合器； 7. 反应罐； 8. 臭氧吸附过滤器； 9. 臭氧发生器； 10. 负压臭氧投加器；
11. 氯消毒剂投加器； 12. 流量计； 13. 加热器； 14. 加压泵； 15. 混凝剂投加器； 16. pH调整投加器； 17. 空气泵； 18. pH探测器； 19. 氯探测器；
20. 臭氧取样点； 21. 臭氧监测器； 22. 臭氧控制器； 23. 水质监测取样口； 24. 混合器

逆流式分流量臭氧消毒池水净化工艺流程示意图

说明：1. 设备、装置的容量、数量由设计人根据具体工程计算确定。
2. 设计人应按工程设计计算所得实际的设备、装置数量绘制池水净化工艺流程图。
3. 水质监测控制要求由设计人定。
4. 如为露天泳池取消加热器。
5. 本系统中是否设置臭氧吸附过滤器，由设计人员与提供臭氧消毒设备的厂家协商确定。

逆流式分流量臭氧消毒池水净化工艺流程示意图						图集号	04S107
审核	夏葆真	校对	曾雪华	设计	吴俊奇	页	51

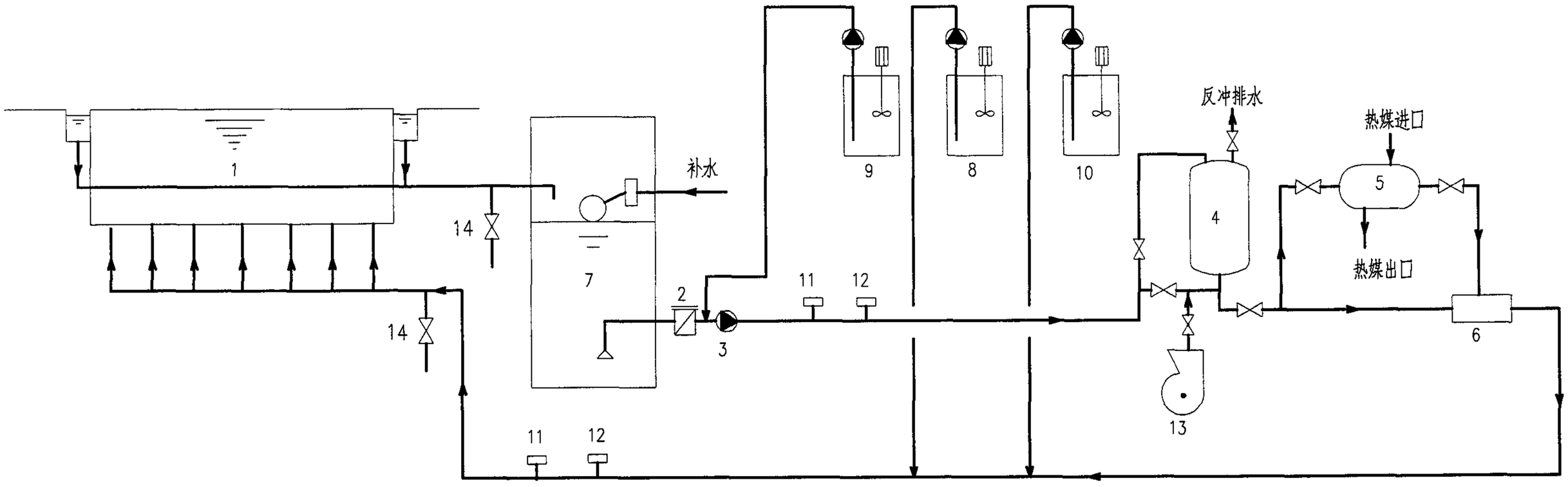

1. 游泳池； 2. 毛发聚集器； 3. 循环水泵； 4. 过滤器； 5. 加热器； 6. 混合器； 7. 均衡水池； 8. 氯消毒剂投加器； 9. 混凝剂投加器； 10. 中和剂（除藻剂）投加器；
11. pH 探测器； 12. 氯探测器； 13. 空气泵； 14. 水质监测取样口

逆流式氯消毒池水净化工艺流程示意图

说明：1. 设备、装置的容量、数量由设计人根据具体工程计算确定。
2. 设计人应按工程设计计算所得实际的设备、装置数量绘制池水净化工艺流程图。
3. 水质监测控制要求由设计人定。
4. 如为露天泳池取消加热器。
5. 池水除采用氯消毒剂外，也可根据当地情况采用其他消毒剂。

逆流式氯消毒池水净化工艺流程示意图								图集号	04S107
审核	夏葆真	夏葆真	校对	曾雪华	曾雪华	设计	吴俊奇	页	52

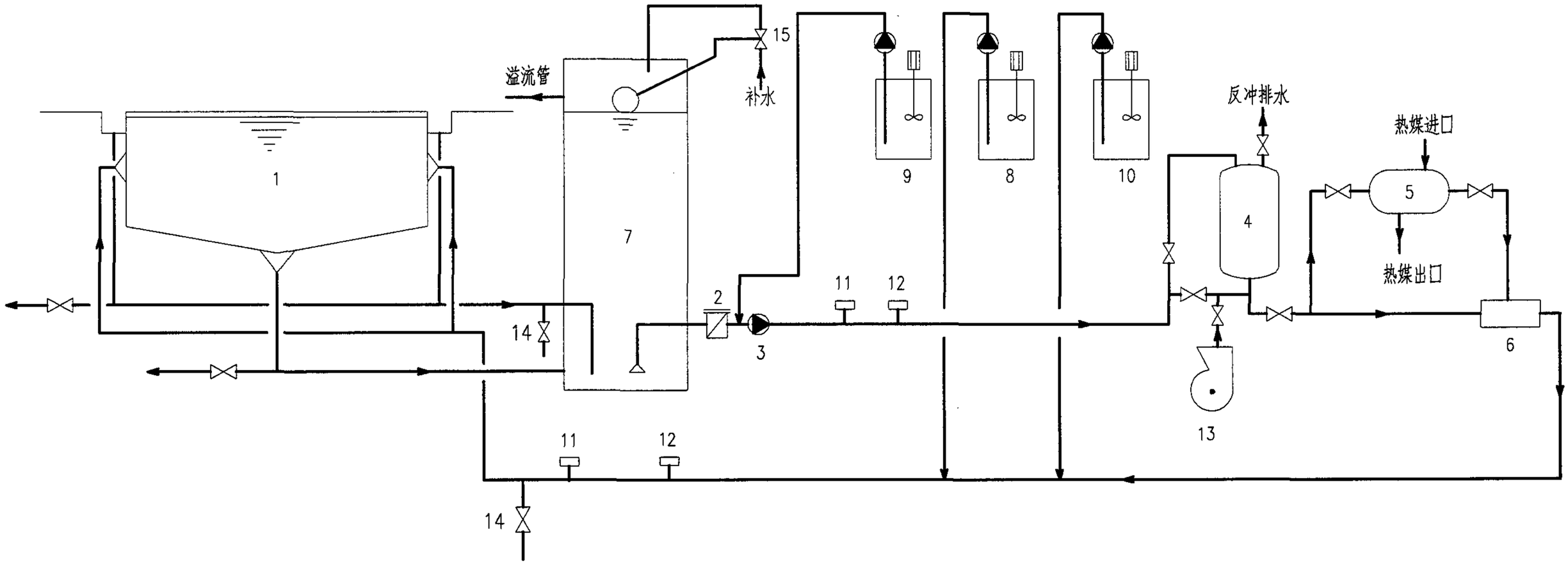

1. 游泳池； 2. 毛发聚集器； 3. 循环水泵； 4. 过滤器； 5. 加热器； 6. 混合器； 7. 平衡水池； 8. 有效氯消毒剂投加器； 9. 混凝剂投加器； 10. 中和剂(除藻剂)投加器；
11. pH 探测器； 12. 氯探测器； 13. 空气泵； 14. 水质监测取样口； 15. 控制阀

顺流式氯消毒池水净化工艺流程示意图（一）

说明：1. 设备、装置的容量、数量由设计人根据具体工程计算确定。
2. 设计人应按工程设计计算所得实际的设备、装置数量绘制池水净化工艺流程图。
3. 水质监测控制要求由设计人定。
4. 如为露天泳池取消加热器。
5. 池水除采用氯消毒剂外，也可根据当地情况采用其他消毒剂。
6. 平衡水池溢流水处理方法由设计确定。

顺流式氯消毒池水净化工艺流程示意图（一）								图集号	04S107
审核	夏葆真	校对	曾雪华	设计	吴俊奇			页	53

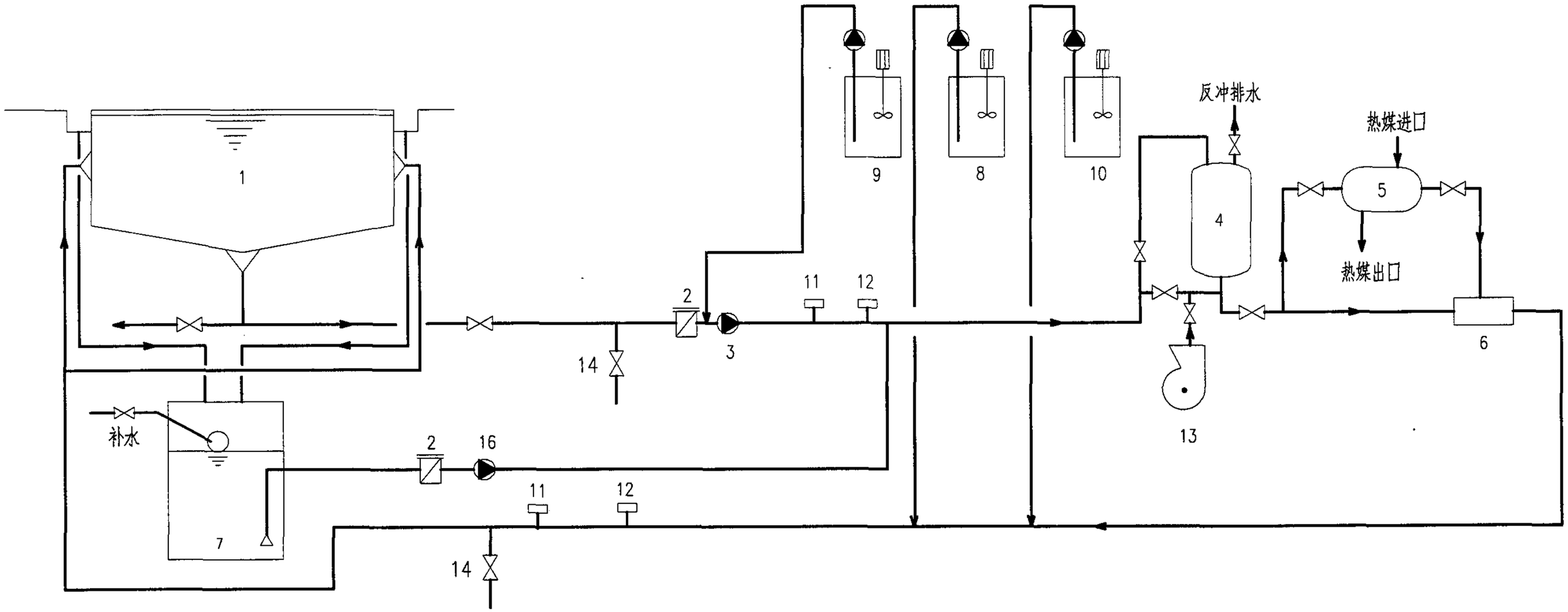

1. 游泳池； 2. 毛发聚集器； 3. 循环水泵； 4. 过滤器； 5. 加热器； 6. 混合器； 7. 溢流回水池； 8. 氯消毒剂投加器； 9. 混凝剂投加器； 10. 中和剂(除藻剂)投加器；
11. pH 探测器； 12. 氯探测器； 13. 空气泵； 14. 水质监测取样口； 15. 控制阀； 16. 溢流循环回水泵

顺流式氯消毒剂投加系统示意图（二）

说明：1. 设备、装置的容量、数量由设计人根据具体工程计算确定。
2. 设计人应按工程设计计算所得实际的设备、装置数量绘制池水净化工艺流程图。
3. 水质监测控制要求由设计人定。
4. 如为露天泳池取消加热器。
5. 池水除采用氯消毒剂外，也可根据当地情况采用其他消毒剂。
6. 平衡水池溢流水处理方法由设计确定。

顺流式氯消毒池水净化工艺流程示意图(二)								图集号	04S107
审核	夏葆真	夏葆真	校对	吴俊奇	吴俊奇	设计	王志向	王志向	页	54

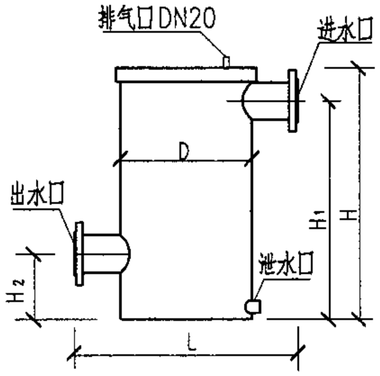

ZY-MJQ-65
毛发聚集器

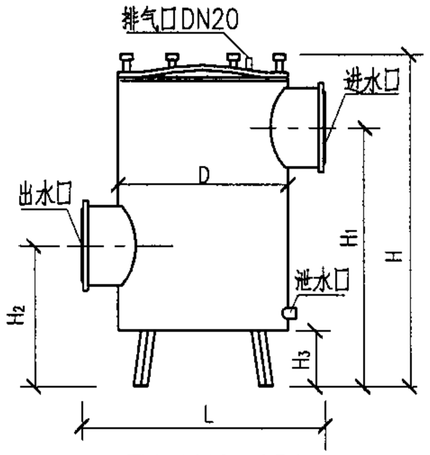

ZY-MJQ-250
毛发聚集器

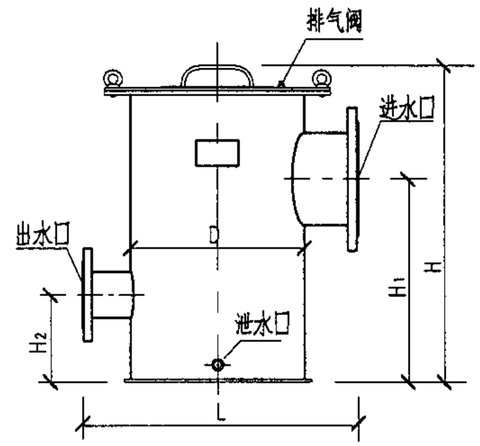

JT-MJQ-100~300
毛发聚集器

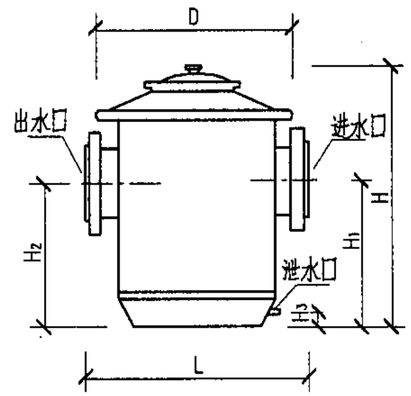

AST-MJQ-475
毛发聚集器

毛发聚集器外形尺寸及技术参数

型号	D (mm)	H (mm)	H_1 (mm)	H_2 (mm)	H_3 (mm)	L (mm)	进水口DN (mm)	出水口DN (mm)	泄水口DN (mm)	最大处理水量 (m^3/h)	材料 滤筒	材料 外壳	滤筒过滤面积 (m^2)	备注
ZY-MJQ-65	280	540	468	140	25	485	65	65	20	18	不锈钢	碳钢防腐	0.097	平底、平顶
ZY-MJQ-250	400	835	650	365	30	660	250	250	40	113			0.140	拱顶、底部有支座 H_4=165mm
JT-MJQ-100	400	550	340	155	40	600	100	65	25	45	不锈钢		0.024	快开式 顶部设观察窗、排气阀
JT-MJQ-125	400	600	370	155		600	125	65	25	60			0.033	
JT-MJQ-150	400	670	420	170		620	150	80	25	80			0.053	
JT-MJQ-200	400	750	480	205		650	200	100	25	150			0.094	
JT-MJQ-250	400	840	550	245		650	250	125	25	240			0.140	
JT-MJQ-300	450	950	650	300		680	300	150	32	300			0.200	
AST-MJQ-475(15644)	475	635	353	353	20	500	90	90	20	37	聚酯和玻璃纤维		0.209	顶部为透明可视顶盖
AST-MJQ-475(15645)	475	635	353	353		516	110	110	20	55				
AST-MJQ-475(15646)	475	635	353	353		532	125	125	20	72				
AST-MJQ-475(15647)	475	635	353	353		546	140	140	20	90				

说明：本图、表根据北京卓越环益泳池设备有限公司（中澳合资）、浙江省上虞市金泰泳池环保设备有限公司、西班牙ASTRALPOOL集团公司提供资料编制。

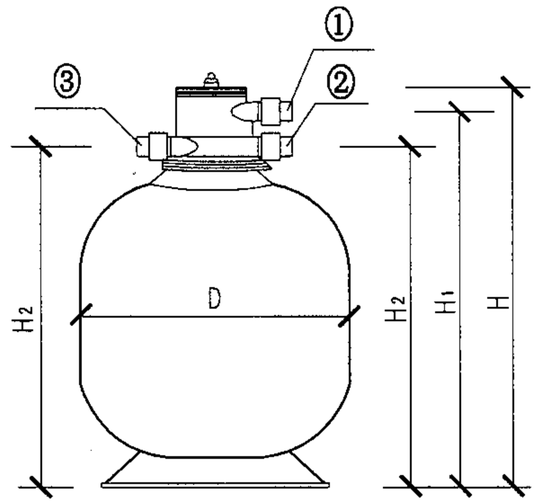

BJ-GLQ-0.9~1.2
立式过滤器

编号	名称
①	进水口
②	出水口
③	反冲洗排水口DN50mm

立式过滤器外形尺寸及技术参数

型号	工作压力 (MPa)	滤速 (m/h)	过滤水量 (m^3/h)	内径D (mm)	过滤面积 (m^2)	H (mm)	H_1 (mm)	H_2 (mm)	进/出水管径DN (mm)	滤料类型	滤料 粒径 (mm)	滤料 不均匀系数K_{80}	滤料 厚度 (mm)	材质	运行重量 (t)	注
BJ-GLQ-0.9	0.25	15~25	9~15	900	0.62	1250	1125	1015	50	石英砂	0.5~0.85	≤1.7	≥700	玻璃钢	0.75	碳钢过滤器内有高分子防腐内衬
BJ-GLQ-1.0			11~19	1000	0.76	1350	1225	1115	50						0.92	
BJ-GLQ-1.2			16~27	1200	1.08	1450	1325	1215	50						1.31	
BJ-GLQ-0.9		30~40	18~24	900	0.62	1250	1125	1015	50		0.5~0.7	≤1.4	>900		0.75	
BJ-GLQ-1.0			22~30	1000	0.76	1350	1225	1115	50						0.92	
BJ-GLQ-1.2			32~43	1200	1.08	1450	1325	1215	50						1.31	

说明：1. 过滤器配水采用大阻力系统。
2. 过滤器配套仪表由设计人定。
3. 本图和表根据佛山市顺德区联盛泳池浴室工程有限公司提供资料编制。

立式过滤器外形尺寸及技术参数(一)								图集号	04S107
审核	夏葆真	夏葆真	校对	曾雪华	曾雪华	设计	吴俊奇	吴俊奇	页 56

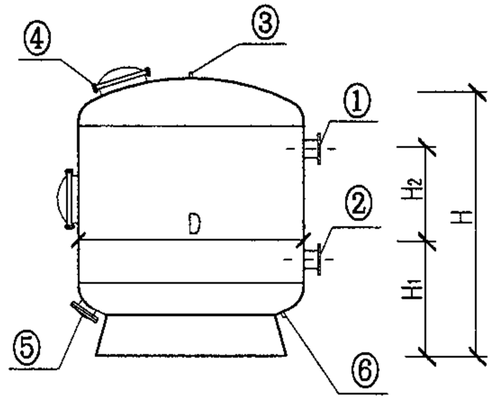

ZY-GLQ-0.8~2.4
立式过滤器

编号	名称
①	进水口
②	出水口
③	排气口
④	人孔
⑤	卸料口
⑥	泄水口

立式过滤器外形尺寸及技术参数

型号	工作压力 (MPa)	滤速 (m/h)	过滤水量 (m^3/h)	内径D (mm)	过滤面积 (m^2)	H (mm)	H_1 (mm)	H_2 (mm)	进/出水管径 DN(mm)	泄水口 DN(mm)	卸料口 DN(mm)	滤料类型	滤料 粒径 (mm)	滤料 不均匀系数K_{60}	滤料 厚度 (mm)	材质	运行重量 (t)
ZY-GLQ-0.8	0.4	15~25	8~13	800	0.50	1650	600	650	65	25	100	石英砂	0.5~0.85	≤1.7	800	316L不锈钢或碳钢防腐碳钢内防腐采用功能梯度层加高分子聚乙烯内衬	1.6
ZY-GLQ-1.0			12~20	1000	0.79	1800	700	700	65						900		2.3
ZY-GLQ-1.2			17~28	1200	1.13	2000	750	800	80						1000		3.5
ZY-GLQ-1.4			23~38	1400	1.54	2100	800	800	80						1000		4.7
ZY-GLQ-1.6			30~50	1600	2.01	2300	850	900	100		150				1100		6.6
ZY-GLQ-1.8			38~54	1800	2.54	2400	900	900	100						1200		8.7
ZY-GLQ-2.0			47~78	2000	3.14	2600	950	1000	125						1300		11.3
ZY-GLQ-2.2			57~95	2200	3.80	2700	1000	1000	125						1300		14.2
ZY-GLQ-2.4			68~113	2400	4.52	2900	1050	1100	175						1400		18.0
ZY-GLQ-0.8	0.4	25~35	8~18	800	0.50	1650	600	650	80	25	100		0.5~0.7	≤1.4	800	316L不锈钢或碳钢防腐碳钢内防腐采用功能梯度层加高分子聚乙烯内衬	1.6
ZY-GLQ-1.0			12~27	1000	0.79	1800	700	700	80						900		2.3
ZY-GLQ-1.2			17~40	1200	1.13	2000	750	800	100						1000		3.5
ZY-GLQ-1.4			23~54	1400	1.54	2100	800	800	100						1000		4.7
ZY-GLQ-1.6			30~70	1600	2.01	2300	850	900	125		150				1100		6.6
ZY-GLQ-1.8			38~89	1800	2.54	2400	900	900	125						1200		8.7
ZY-GLQ-2.0			47~110	2000	3.14	2600	950	1000	150						1300		11.3
ZY-GLQ-2.2			57~133	2200	3.80	2700	1000	1000	150						1300		14.2
ZY-GLQ-2.4			68~158	2400	4.52	2900	1050	1100	200						1400		18.0

说明：1. 进/出水口平面位置、人孔位置，卸料口位置，可根据用户使用要求，进行调整。
2. 过滤器配水采用大阻力系统。
3. 过滤器配套仪表由设计人定。
4. 本图和表根据北京卓越环益泳池设备有限公司（中澳合资）提供资料编制。

立式过滤器外形尺寸及技术参数(二)								图集号	04S107
审核	夏葆真	夏葆真	校对	曾雪华	曾雪华	设计	吴俊奇	吴俊奇	页	57

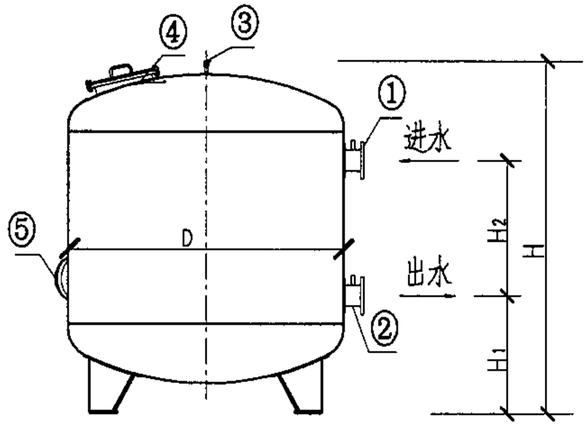

JT-GLA-0.8~2.6

立式过滤器

编号	名称
①	进水口
②	出水口
③	自动排气阀
④	顶部人孔
⑤	侧向人孔

立式过滤器外形尺寸及技术参数

型号	工作压力 (MPa)	滤速 (m/h)	过滤水量 (m^3/h)	内径D (mm)	过滤面积 (m^2)	H (mm)	H_1 (mm)	H_2 (mm)	进/出水管径DN (mm)	泄水口DN (mm)	滤料类型	滤料 粒径 (mm)	滤料 不均匀系数K_{80}	滤料 厚度 (mm)	材质	运行重量 (t)	注
JT-GLA-0.8	0.45	15~25	7~12	800	0.5	1700	560	650	80	100	石英砂	0.5~0.7	≤1.4	1000	碳钢或AISI316L不锈钢	1.5	碳钢过滤器内有高分子防腐内衬
JT-GLA-1.0			12~20	1000	0.8	1780	560	700	80							2.5	
JT-GLA-1.2			18~24	1200	1.2	2120	650	900	100							4.2	
JT-GLA-1.4			22~37	1400	1.5	2210	680	900	100							6.0	
JT-GLA-1.6			30~50	1600	2.0	2320	750	900	125							8.0	
JT-GLA-1.8			37~62	1800	2.5	2380	780	900	125							10.0	
JT-GLA-2.0			48~80	2000	3.2	2620	870	1000	150							12.7	
JT-GLA-2.2			57~95	2200	3.8	2690	890	1000	150							15.7	
JT-GLA-2.4			69~115	2400	4.6	2820	960	1000	200							18.8	
JT-GLA-2.6			79~132	2600	5.3	2850	990	1000	200							22.0	
JT-GLB-0.8		30~40	15~20	800	0.5	1700	560	650	80							1.5	
JT-GLB-1.0			24~32	1000	0.8	1780	560	700	80							2.5	
JT-GLB-1.2			36~48	1200	1.2	2120	650	900	100							4.2	
JT-GLB-1.4			40~60	1400	1.5	2210	680	900	100							6.0	
JT-GLB-1.6			60~80	1600	2.0	2320	750	900	125							8.0	
JT-GLB-1.8			75~100	1800	2.5	2380	780	900	125							10.0	
JT-GLB-2.0			96~128	2000	3.2	2620	870	1000	150							12.7	
JT-GLB-2.2			114~152	2200	3.8	2690	890	1000	150							15.7	
JT-GLB-2.4			138~184	2400	4.6	2820	960	1000	200							18.8	
JT-GLB-2.6			159~212	2600	5.3	2850	990	1000	200							22.0	

说明：1. 过滤器配水采用小阻力系统。
2. 过滤器配套仪表由设计人定。
3. 本图和表根据浙江省上虞市金泰泳池环保设备有限公司提供资料编制。

立式过滤器外形尺寸及技术参数(三)								图集号	04S107
审核	夏葆真	夏葆真	校对	曾雪华	曾雪华	设计	吴俊奇	吴俊奇	页	58

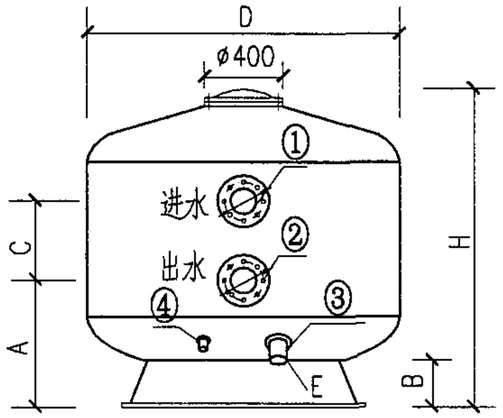

立式过滤器

编号	名称
①	进水口
②	出水口
③	卸料口
④	泄水口DN20mm

立式过滤器外形尺寸及技术参数

滤速 (m/h)	直径D (mm)	进/出水管径 DN(mm)	0.25MPa 型号	0.40MPa 型号	过滤水量 (m^3/h)	过滤面积 (m^2)	容积 (m^3)	A (mm)	B (mm)	C (mm)	E (mm)	H (mm)	滤床高度 (m)	运行重量 (t)
20	1050	50	00687	09209	17	0.86	1.05	540	200	645	90	1640	1	2.00
30		63	00694	00712	25									
40		63	00694	00712	34									
20	1200	63	00688	00713	22	1.13	1.5	570	230	640	90	1780	1	2.70
30		63	00688	00713	33									
40		75	00702	00719	45									
20	1400	63	00689	09210	30	1.54	2	585	240	610	90	1755	1	3.70
30		75	00696	00714	46									
40		90	00703	00720	61									
20	1600	75	00690	09211	40	2.01	2.6	680	260	515	140	1835	1	4.90
30		90	00697	00715	60									
40		90	00697	00715	80									
20	1800	75	00691	09212	50	2.54	3.4	720	280	465	140	1875	1	6.10
30		90	00698	00716	76									
40		110	00705	00722	101									
20	2000	90	00692	09213	62	3.14	4.4	790	300	510	140	2040	1	7.90
30		110	00699	00717	94									
40		125	00706	00723	125									
20	2350	110	00693	09214	87	4.34	8.45	965	340	600	140	2520	1	12.55
30		125	00700	09217	130									
40		150	04935	09220	175									
20	2500	125	08695	09215	100	4.9	9.05	1080	340	450	140	2550	1	13.76
30		150	08696	09218	150									
40		175	08697	09221	200									
20	3000	150	08699	09216	140	7.07	12.8	1100	350	440	140	2750	1	20.20
30		175	08700	09219	212									
40		200	08701	09222	282									

说明：
1. 滤料粒径为0.4~0.8mm石英砂，承托层砾石粒径为1~2mm。
2. 过滤器材质：聚酯玻璃纤维。
3. 本图和表根据西班牙ASTRALPOOL集团公司提供资料编制。

立式过滤器外形尺寸及技术参数(四)								图集号	04S107
审核	夏葆真	夏葆真	校对	曾雪华	曾雪华	设计	吴俊奇	页	59

卧式过滤器外形尺寸及技术参数

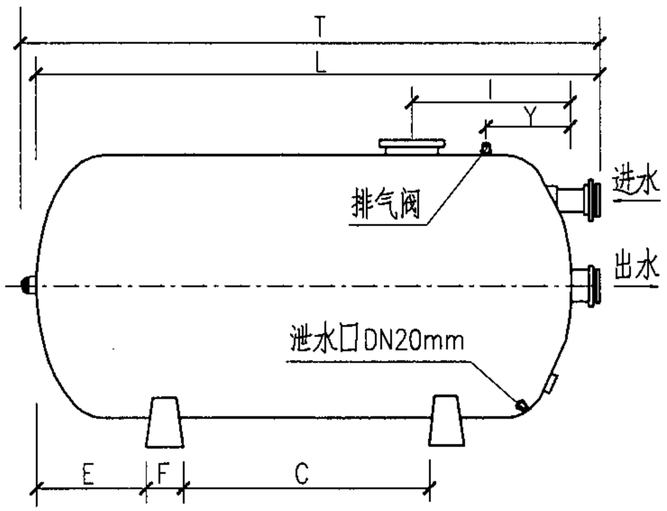

卧式过滤器侧立面

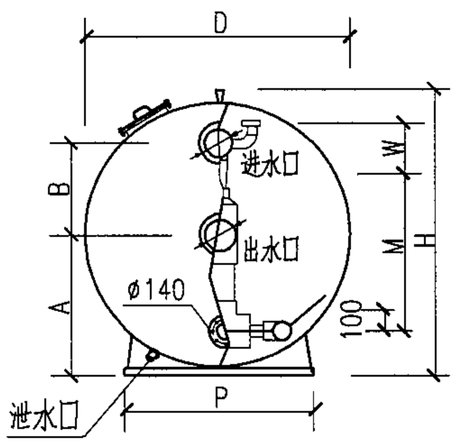

卧式过滤器正立面

滤速 (m/h)	L (mm)	进/出水管径 DN(mm)	0.25MPa 型号	0.40MPa 型号	过滤水量 (m^3/h)	过滤面积 (m^2)	容积 (m^3)	A (mm)	B (mm)	C (mm)	E (mm)	F (mm)	H (mm)	I (mm)	P (mm)	T (mm)	W (mm)	Y (mm)	运行重量 (t)
D=2000mm																	滤床 M=1.2m		
20	2500	125	05103	07127	87	4.34	6.90	1090	710	520	750	240	2220	1300	1470	2820	410	1250	11.30
30		150	05106	07128	130														
40		175	05109	07129	174														
20	3000	125	24899	25073	106	5.30	8.47	1090	710	1020	750	240	2220	1300	1470	3320	410	1500	13.79
30		150	24900	25074	159														
40		175	24901	25075	212														
20	3500	150	05104	07130	125	6.25	10.04	1090	710	1240	750	240	2220	1300	1470	3850	410	1750	16.28
30		175	05107	07131	187														
40		200	05110	07132	250														
20	4000	150	24908	25082	144	7.21	11.60	1090	710	1600	750	240	2220	1300	1470	4350	410	2000	18.78
30		175	24909	25083	216														
40		200	24910	25084	288														
20	4500	175	24914	25088	163	8.16	13.18	1090	710	1960	750	240	2220	1300	1470	4880	410	2250	21.38
30		200	24915	25089	245														
40		225	24916	25090	326														
D=2350mm																	滤床 M=1.2m		
20	3000	150	24917	25091	119	5.94	11.13	1270	710	1020	750	240	2560	1300	1740	3350	500	1500	18.30
30		175	24918	25092	178														
40		200	24919	25093	238														
20	3500	150	17120	22702	141	7.06	13.30	1270	710	1240	890	240	2560	1300	1740	3850	500	1750	21.79
30		175	16696	22703	212														
40		200	17121	22704	282														
20	4000	175	24926	25100	163	8.17	15.47	1270	710	1600	960	240	2560	1300	1740	4380	500	2000	25.28
30		200	24927	25101	245														
40		225	24928	25102	327														
20	4500	175	22674	22705	186	9.28	17.64	1270	710	1960	1030	240	2560	1300	1740	4880	500	2250	28.88
30		200	22675	22706	279														
40		225	22676	22707	371														
20	5000	175	24935	25109	208	10.40	19.80	1270	710	2260	1130	240	2560	1300	1740	5440	500	2500	32.38
30		225	24936	25110	312														
40		250	24937	25111	416														

说明：
1. 滤料粒径为0.4～0.8mm石英砂，承托层砾石粒径为1～2mm。
2. 过滤器材质：聚酯玻璃纤维。
3. 本图和表根据西班牙ASTRALPOOL集团公司提供资料编制。

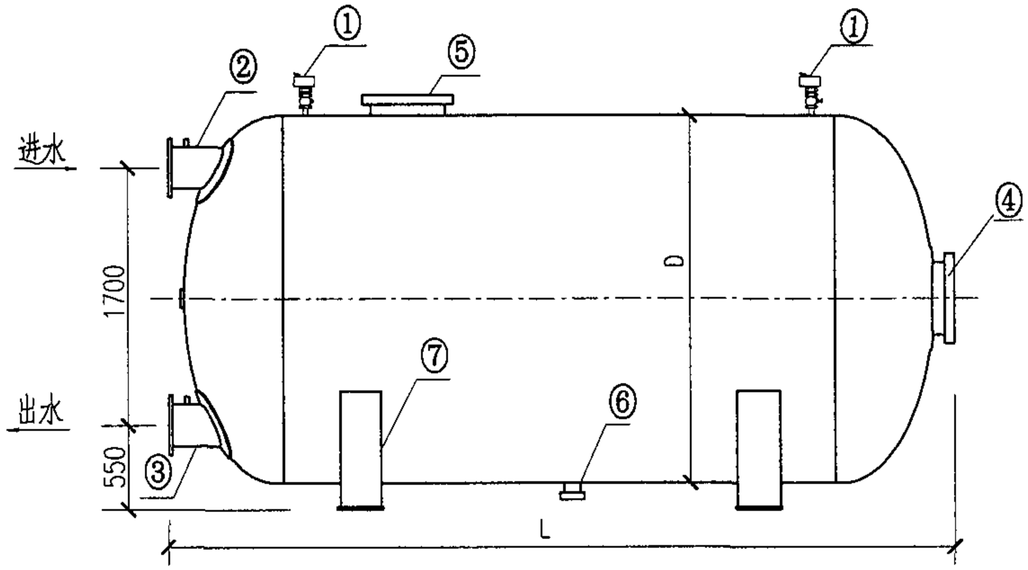

JT-GWA-4.0~5.1
JT-GWB-4.0~5.1

卧式过滤器

编号	名称
①	自动排气阀
②	进水管
③	出水管
④	侧向人孔
⑤	顶部人孔
⑥	泄水口
⑦	底座

卧式过滤器外形尺寸及技术参数

型号	工作压力 (MPa)	滤速 (m/h)	过滤水量 (m^3/h)	内径D (mm)	过滤面积 (m^2)	L (mm)	进/出水管径DN (mm)	泄水口DN (mm)	滤料类型	滤料 粒径 (mm)	滤料 不均匀系数K_{80}	滤料 厚度 (mm)	材质	运行重量 (t)	注
JT-GWA-4.0	0.45	15~25	114~190	2400	7.6	4000	200	100	石英砂	0.5~0.7	≤1.4	1000	碳钢或AISI316L不锈钢	33.3	碳钢过滤器内有高分子内衬
JT-GWA-4.5			135~225		9.0	4500	250							40.7	
JT-GWA-5.1			154~257		10.3	5100	250							45.3	
JT-GWB-4.0		30~40	228~304		7.6	4000	200							33.3	
JT-GWB-4.5			270~360		9.0	4500	250							40.7	
JT-GWB-5.1			309~412		10.3	5100	250							45.3	

说明：1. 过滤器配水采用小阻力系统。
2. 过滤器配套仪表由设计人定。
3. 本图和表根据浙江省上虞市金泰泳池环保设备有限公司提供资料编制。

卧式过滤器外形尺寸及技术参数(二)									图集号	04S107
审核	夏葆真	夏葆真	校对	曾雪华	曾雪华	设计	吴俊奇	吴俊奇	页	61

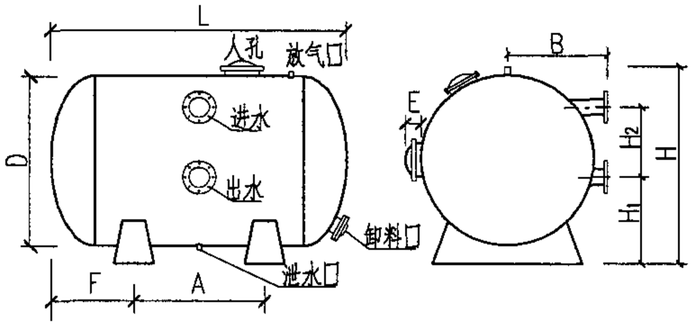

ZY-GLQ-2.0~2.4
a 型卧式过滤器

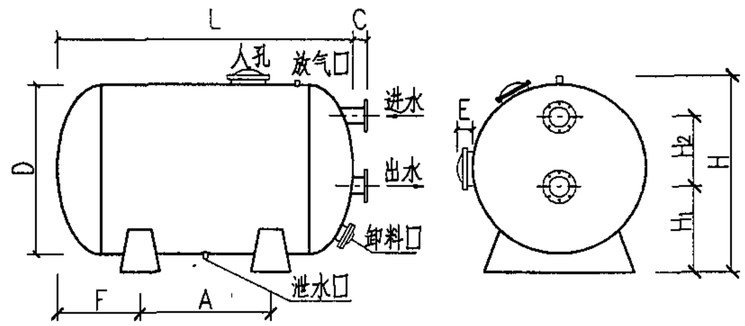

ZY-GLQ-2.0~2.4
b 型卧式过滤器

卧式过滤器外形尺寸及技术参数

型号	工作压力 (MPa)	滤速 (m/h)	过滤水量 (m^3/h)	内径D (mm)	L (mm)	过滤面积 (m^2)	进/出水管径 DN(mm)	A (mm)	B (mm)	C (mm)	E (mm)	F (mm)	H (mm)	H_1 (mm)	H_2 (mm)	滤床高度 (mm)	运行重量 (t)
ZY-GLQ-2.0(a) ZY-GLQ-2.0(b)	0.4	15~25	99~165	2000	4000	6.6	200	2750	1150	150	150	875	2300	1000	800	1200	19.3
			129~215		5000	8.6	200	3800	1350	150	150	900	2300	1000	800	1200	24.4
			159~265		6000	10.6	250	4800	1450	150	150	900	2300	1000	800	1200	29.6
ZY-GLQ-2.2(a) ZY-GLQ-2.2(b)			107~178	2200	4000	7.1	200	2650	1150	150	150	925	2500	1100	900	1200	23.3
			140~223		5000	9.3	250	3700	1350	150	150	950	2500	1100	900	1200	29.6
ZY-GLQ-2.4(a) ZY-GLQ-2.4(b)			114~190	2400	4000	7.6	200	2600	1150	150	150	1000	2700	1200	1000	1300	27.3
			150~250		5000	10.0	250	3650	1350	150	150	1025	2700	1200	1000	1300	34.6
ZY-GLQ-2.0(a) ZY-GLQ-2.0(b)		25~35	165~231	2000	4000	6.6	250	2750	1150	150	150	875	2300	1000	800	1200	19.3
			215~301		5000	8.6	250	3800	1350	150	150	900	2300	1000	800	1200	24.4
			265~371		6000	10.6	300	4800	1450	150	150	900	2300	1000	800	1200	29.6
ZY-GLQ-2.2(a) ZY-GLQ-2.2(b)			178~249	2200	4000	7.1	200	2650	1150	150	150	925	2500	1100	900	1200	23.3
			233~326		5000	9.3	250	3700	1350	150	150	950	2500	1100	900	1200	29.6
ZY-GLQ-2.4(a) ZY-GLQ-2.4(b)			190~265	2400	4000	7.6	250	2600	1150	150	150	1000	2700	1200	1000	1300	27.3
			250~349		5000	10.0	250	3650	1350	150	150	1025	2700	1200	1000	1300	34.6

说明：1. 过滤器分a型b型两种，其中a型进出口在侧面，b型进出口在端面。
2. 进/出水口平面位置、人孔位置、卸料口位置，可根据用户使用情况，进行调整。
3. 过滤器材质：碳钢。内防腐：功能梯度层加高分子聚乙烯内衬。内部附件：UPVC。
4. 滤料：石英砂。粒径：0.5~0.7mm。不均匀系数：$K_{80} \leqslant 1.4$。
5. 过滤器配水采用大阻力配水系统。
6. 过滤器配套仪表由设计人定。
7. 本图和表根据北京卓越环益泳池设备有限公司(中澳合资)提供资料编制。

卧式过滤器外形尺寸及技术参数（三）								图集号	04S107
审核	夏葆真	夏葆真	校对	曾雪华	曾雪华	设计	吴俊奇	页	62

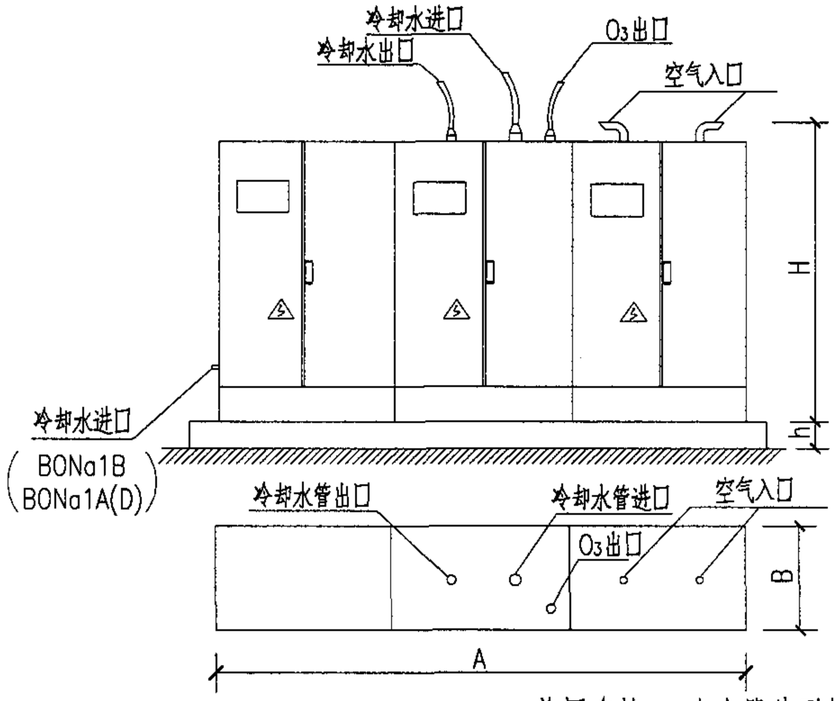

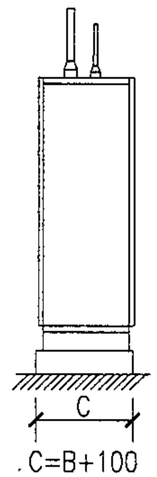

普罗名特O_3发生器外形尺寸及技术参数

型号	O_3发生器(g/h)	O_3出口连接管管径(mm)	冷却水量(m^3/h)	冷却水压力(MPa)	冷却水管进口直径(mm)	冷却水管出口直径(mm)	空气最大供给量(m^3/h)	消毒柜外形尺寸(A×H×B)m	电源(kVA)	O_3发生器电功率(KW)	重量(kg)	最高环境温度(℃)	最大环境湿度(%)	最大O_3浓度(g/m^3)
BONa 1B	40	DN15	0.06	0.15~0.60	DN15	DN15	2	0.8×1.95×0.5	4.0	0.7	310	30	60 不结露	20
BONa 1A(D)	80	DN15	0.08(0.1)			DN15	4	0.8×1.95×0.5	5.5	1.5	340(360)			
BONa 2C(E)	120	DN20	0.12(0.2)			DN20	6	1.6×1.95×0.5	7.0	2.2	660(700)			
BONa 2A(D)	160	DN20	0.16(0.2)			DN20	8	1.6×1.95×0.5	10.0	3.0	680(720)			
BONa 3A(D)	240	DN25	0.24(0.3)			DN20	12	2.0×1.95×0.5	14.5	4.5	760(820)			
BONa 4A(D)	320	DN32	0.32(0.44)			DN20	16	2.4×2.2×0.6	20.0	6.0	1110(1200)			
BONa 5A(D)	400	DN32	0.40(0.5)			DN20	20	2.4×2.2×0.6	22.5	7.5	1170(1280)			
BONa 6A(D)	480	DN40	0.48(0.6)			DN20	24	2.8×2.2×0.6	27.5	9.0	1240(1360)			
BONa 7A(D)	560	DN40	0.56(0.7)			DN20	28	3.2×2.2×0.6	34.0	10.5	1770(1920)			
BONa 8A(D)	640	DN40	0.64(0.8)			DN20	32	3.4×2.2×0.6	36.0	12.0	1820(1980)			
BONa 9A(D)	720	DN50	0.72(0.9)			DN20	36	3.4×2.2×0.6	38.0	13.5	1870(2000)			

说明：1. O_3发生器带括号的型号如BONa1D、BONa2E……，其O_3发生管为不锈钢，其他型号O_3发生管均为PVC管。表中"冷却水流量"和"重量"栏中括号内数据是O_3发生管为不锈钢型号的参数。

2. 表中O_3发生量是在标况下，每m^3空气产生20g臭氧即O_3浓度为20g/m^3时的O_3发生量。

3. 表中冷却水流量为水质达到饮用水标准（非脱盐水），水温15℃，环境温度25℃时的流量值。

4. 除型号BONa1B和BONa1A(D)的O_3发生器冷却水进口在侧面外，其他型号O_3发生器的冷却水进口均在顶部。

5. 本图和表根据德国普罗名特流体控制（大连）有限公司提供资料编制。

臭氧发生器外形尺寸及技术参数(一)								图集号	04S107
审核	夏葆真	夏葆真	校对	曾雪华	曾雪华	设计	吴俊奇	吴俊奇	页	63

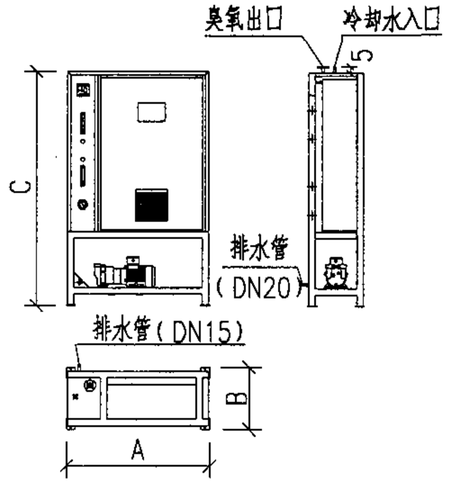

A类主机

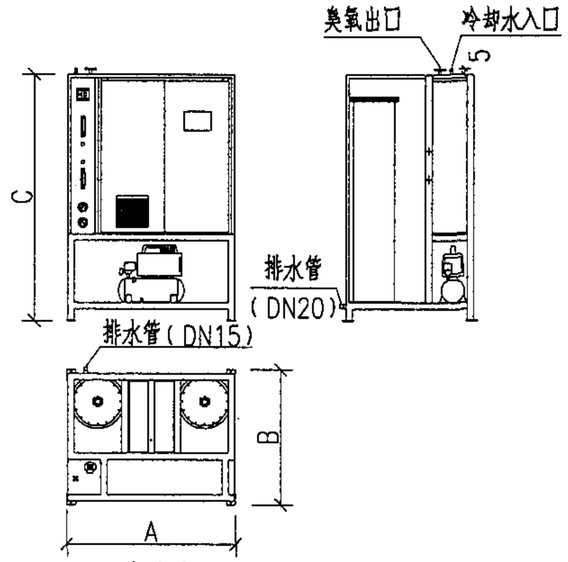

B类主机

HDO_3 发生器外形尺寸及技术参数

型号	O_3发生器 (g/h)	O_3浓度 (mg/l)	O_3发生器功率(kW)	制氧机功率 (kW)	加压泵功率 (kW)	电源 (V/Hz)	主机类型	O_3发生器主机外形尺寸 (A×B×C) cm	臭氧管路通径	冷却水管进口同径	最高环境温度(℃)	环境湿度 (%)	适用泳池容积 (m^3)
HD-25	25	>80	0.4	0.87	0.75	3~380V, 50Hz	A	918×487×1650	DN15	DN15	30	80	150~250
HD-40	40		0.65	0.87	0.75		A	1118×487×1850					240~400
HD-40D	60		0.75	1.45	0.75		A	1118×487×1850					360~600
HD-80	80		1.25	1.45	1.1		A	1118×587×1950					480~800
HD-80D	120		1.5	2.35	1.1			1118×587×1950					720~1200
HD-200	200		2.5	3.85	1.5		B	1118×962×1950					1200~2000
HD-200D	250		3.0	4.0	1.5		B	1118×962×1950					1500~2500
HD-300	300		4.0	4.0	1.5		B	1318×1062×1950					1800~3000
HD-300D	350		4.75	5.5	1.5		B	1318×1062×1950					2100~3500
HD-400	400		5.5	5.5	2.2		B	1518×1212×1950	DN20				2400~4000
HD-400D	480		6.5	7.5	2.2		B	1518×1212×1950					2880~4800
HD-600	600		8.0	7.5	3.0		B	1658×1387×1950	DN25				3600~6000
HD-800	800		10.0	11.0	3.0		B	1918×1547×1950					4800~8000

说明：1. 本设备制备O_3气源为氧气。系统配有VSA负压法分子筛制氧机。
2. 本图和表根据北京恒动科技开发有限责任公司提供资料编制。

臭氧发生器外形尺寸及技术参数(二)								图集号	04S107
审核	夏葆真	夏葆真	校对	曾雪华	曾雪华	设计	吴俊奇	页	64

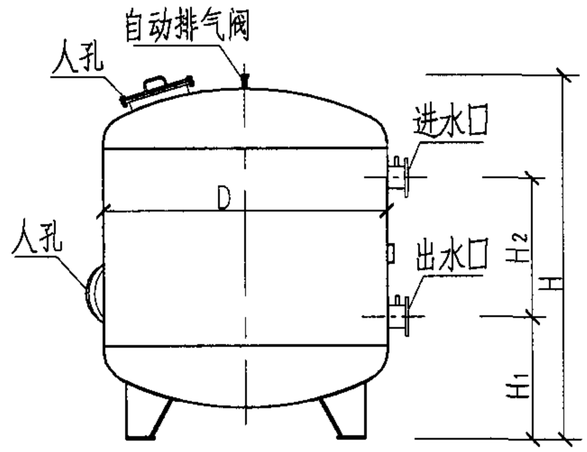

JT-XFG-0.8~2.4
活性炭吸附罐

活性炭吸附罐外形尺寸及技术参数

型 号	工作压力 (MPa)	流速 (m/h)	流量 (m^3/h)	内径D (mm)	过滤面积 (m^2)	进/出水口DN (mm)	H (mm)	H_1 (mm)	H_2 (mm)	炭床高度 (mm)	泄水口DN (mm)	运行重量 (t)	材质	备注
JT-XFG-0.8	0.45	30	15	800	0.5	80	1700	560	650	1000	100	1.0	碳钢高分子防腐内衬或AISI316L不锈钢	侧面、顶部均设有人孔
JT-XFG-1.0			25	1000	0.8	80	1780	560	700			1.5		
JT-XFG-1.2			35	1200	1.2	100	2120	650	900			2.7		
JT-XFG-1.4			45	1400	1.5	100	2210	680	900			4.0		
JT-XFG-1.6			60	1600	2.0	125	2320	750	900			5.2		
JT-XFG-1.8			75	1800	2.5	125	2380	780	900			6.3		
JT-XFG-2.0			100	2000	3.2	150	2620	870	1000			7.7		
JT-XFG-2.2			120	2200	3.8	150	2690	890	1000			9.5		
JT-XFG-2.4			140	2400	4.6	200	2820	960	1000			11.0		

说明：1. 活性炭颗粒为1.5mm，比表面积为1300m^2/g。
2. 本图和表根据浙江省上虞市金泰泳池环保设备有限公司提供资料编制。

活性炭吸附罐外形尺寸及技术参数（一）								图集号	04S107
审核	夏葆真	夏葆真	校对	曾雪华	曾雪华	设计	吴俊奇	吴俊奇	页	65

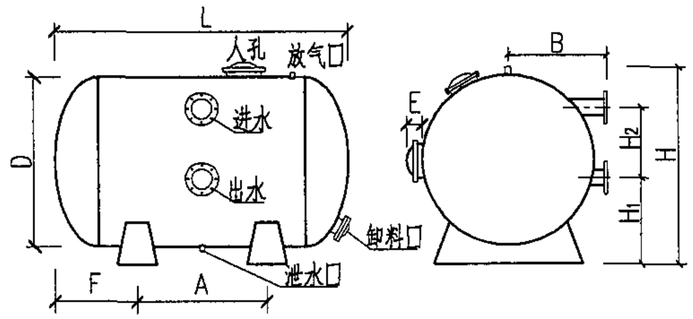

ZY-XFG-2.0~2.4
a 型卧式活性炭吸附罐

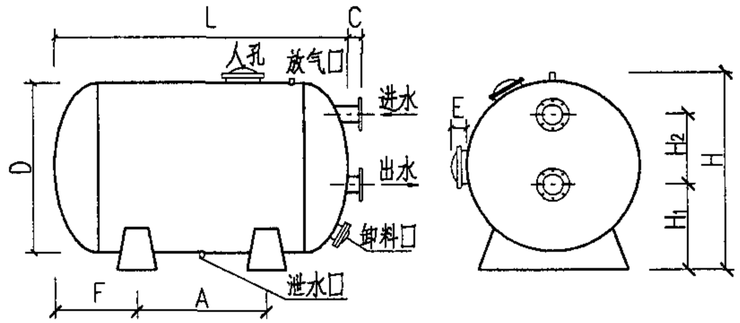

ZY-XFG-2.0~2.4
b 型卧式活性炭吸附罐

卧式活性炭吸附罐外形尺寸及技术参数

型号	工作压力 (MPa)	滤速 (m/h)	流量 (m^3/h)	内径D (mm)	L (mm)	过滤面积 (m^2)	进/出水管径 DN(mm)	A (mm)	B (mm)	C (mm)	E (mm)	F (mm)	H (mm)	H_1 (mm)	H_2 (mm)	炭床高度 (mm)	运行重量 (t)	材质
ZY-XFG-2.0(a) ZY-XFG-2.0(b)	0.4	30	138	2000	3000	4.6	200	1750	1150	150	150	875	2300	1000	800	1000	12.1	316L不锈钢或碳钢防腐 碳钢内防腐采用功能梯度层加高分子聚乙烯内衬
			198		4000	6.6	200	2800	1350	150	150	900	2300	1000	800	1000	16.5	
			258		5000	8.6	250	3800	1450	150	150	900	2300	1000	800	1000	20.8	
ZY-XFG-2.2(a) ZY-XFG-2.2(b)			147	2200	3000	4.9	200	1650	1150	150	150	925	2500	1100	900	1100	14.7	
			213		4000	7.1	250	2700	1350	150	150	950	2500	1100	900	1100	20.0	
			279		5000	9.3	250	3700	1450	150	150	950	2500	1100	900	1100	25.3	
ZY-XFG-2.4(a) ZY-XFG-2.4(b)			228	2400	4000	7.6	250	2600	1150	150	150	1000	2700	1200	950	1200	23.4	
			300		5000	10.0	250	3650	1350	150	150	1025	2700	1200	950	1200	29.7	

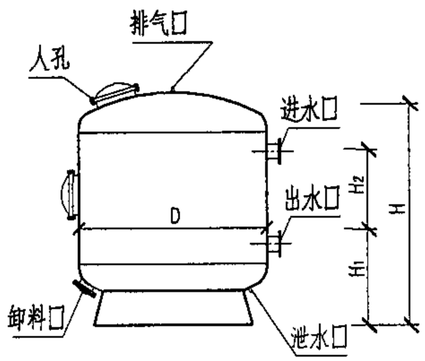

ZY-XFG-0.8~2.0
立式活性炭吸附罐

立式活性炭吸附罐外形尺寸及技术参数

型号	工作压力 (MPa)	滤速 (m/h)	水量 (m^3/h)	内径D (mm)	过滤面积 (m^2)	进/出水管径 DN(mm)	H (mm)	H1 (mm)	H2 (mm)	炭床高度 (mm)	泄水口 DN(mm)	卸料口 DN(mm)	运行重量 (t)	材质
ZY-XFG-0.8	0.4	30	15	800	0.50	80	1650	600	650	800	25	100	1.4	316L不锈钢或碳钢防腐 碳钢内防腐采用功能梯度层加高分子聚乙烯内衬
ZY-XFG-1.0			24	1000	0.79	80	1800	700	700	900			2.1	
ZY-XFG-1.2			34	1200	1.13	100	2000	750	800	1000			3.1	
ZY-XFG-1.4			46	1400	1.54	100	2100	800	800	1000			4.2	
ZY-XFG-1.6			60	1600	2.01	125	2300	850	900	1100		150	5.8	
ZY-XFG-1.8			76	1800	2.54	125	2400	900	900	1200			7.6	
ZY-XFG-2.0			94	2000	3.14	150	2600	950	1000	1300			9.9	

说明：1. 卧式活性炭吸附罐分a型和b型两种，a型出口在侧面，b型出口在端面。
2. 罐体各进出口、人孔等方位，根据用户要求可调整。
3. 活性炭粒径为1.5mm，比表面积≥1000m^2/g。
4. 本图和表根据北京卓越环益泳池设备有限公司(中澳合资)提供资料编制。

活性炭吸附罐外形尺寸及技术参数（二）								图集号	04S107
审核	夏葆真	夏葆真	校对	曾雪华	曾雪华	设计	吴俊奇	页	66

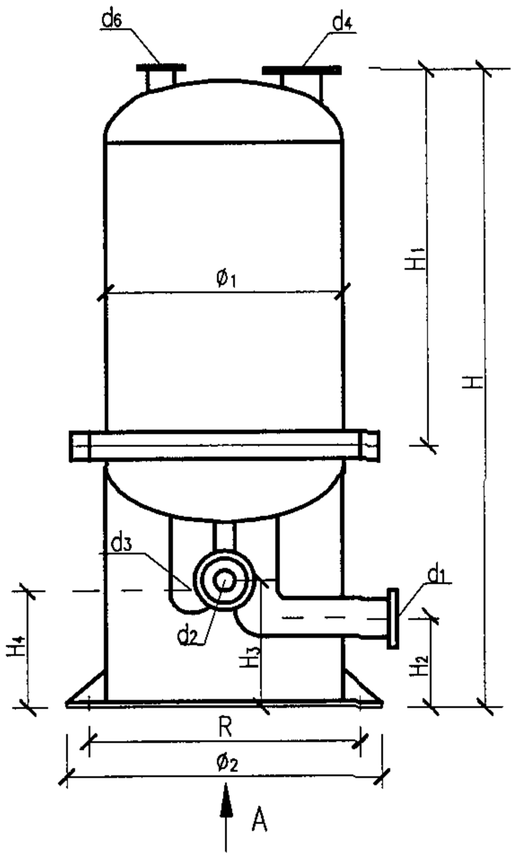

DFQ-YS(Z)-400~600

加热器

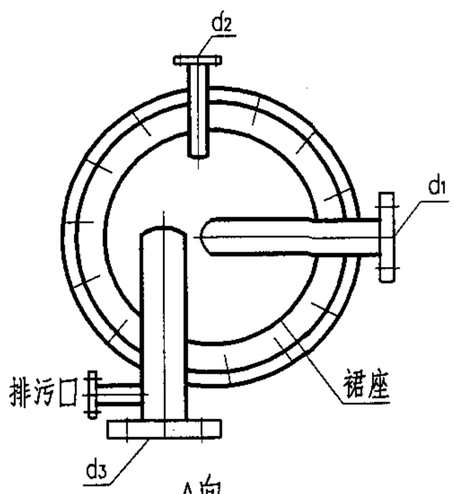

A向

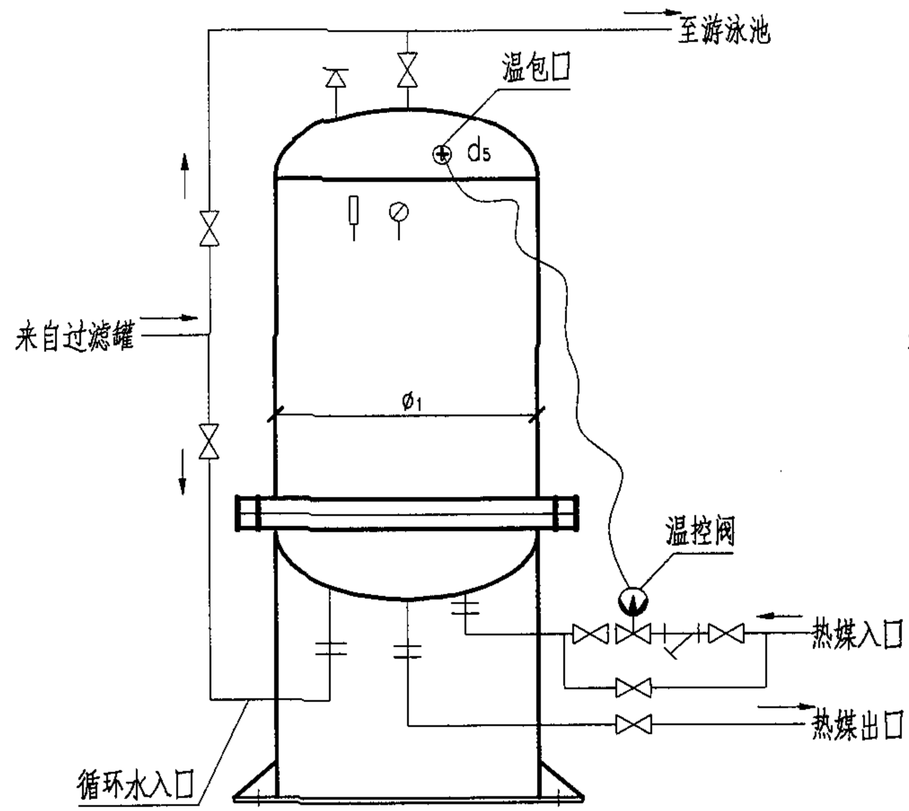

DFQ-YS(Z)-400~600

全流量加热循环方式

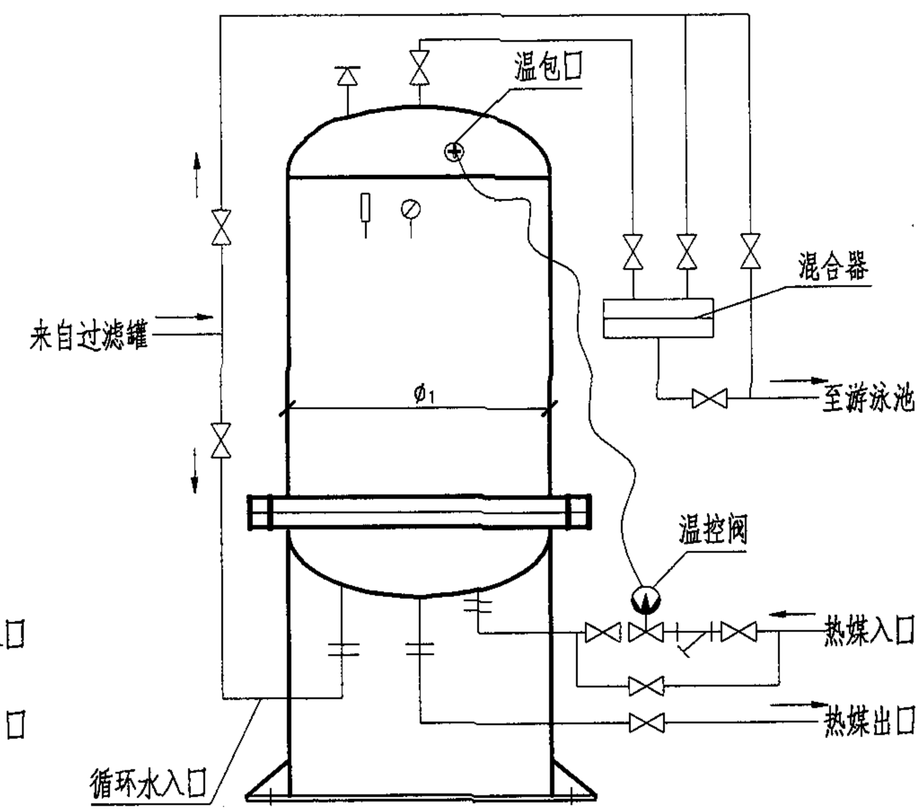

DFQ-YS(Z)-400~600

部分流量加热循环方式

说明：本图根据北京丰台万泉压力容器厂提供资料编制。

DFQ-YS(Z)加热器外形尺寸								图集号	04S107
审核	夏葆真	夏葆真	校对	曾雪华	曾雪华	设计	吴俊奇	页	67

加热器外形尺寸及技术参数（热水为热媒）

参数与尺寸 / 型号	游泳池面积 F（m^2）	水深 h(m)	循环周期 (h)	循环流量 Q_1(m^3/h)	通过加热器流量 Q_2(m^3/h)	温升（℃）正常运行时	换热量W (kJ/h) 正常运行时	热媒流量 G(m^3/h) 正常运行时	2台加热器同时工作时池水初次加热时间(h)	换热面积 F(m^2)	罐体设计压力(MPa) 管程 P_t	罐体设计压力(MPa) 壳程 P_s	阻力 Δh(m) 管程 Δhs	阻力 Δh(m) 壳程 Δht	ϕ_1 (mm)	ϕ_2 (mm)	总高H (mm)	H_1 (mm)	H_2 (mm)	H_3 (mm)	H_4 (mm)	热媒进口d_1 (mm)	热媒出口d_2 (mm)	循环水进口d_3 (mm)	循环水出口d_4 (mm)	温包入口d_5 (mm)	安全阀接口d_6 (mm)	支座底板B (mm)	螺孔距中心R (mm)
DFQ-YS-400-1A	40~60	1.5	8	7.5~11.3	7.5~11.3	2.5~3	83800~125700	0.4~0.6	20~24	1.0	≤1.6	1.0	0.2	0.2	400	525	887	537	120	160	120	50	25	50	50	40	32	150	485
DFQ-YS-400-1B	61~80			11.3~15	11.3~15		125700~159220	0.6~0.76		1.0			0.2	0.3	400	525	887	537	120	160	120	50	25	70	70		40	150	485
DFQ-YS-400-1.6	81~100			15~18.8	15~18.8		159220~201120	0.76~0.96		1.6			0.3	0.3	400	525	987	637	130	200	190	70	32	70	70		40	150	485
DFQ-YS-400-2.1	101~150			18.8~28.2	18.8~28.2		201120~293300	0.96~1.4		2.1			0.5	0.5	400	525	1137	737	130	200	190	70	40	80	80		40	150	485
DFQ-YS-400-3.2	151~200	2	6~8	38~67	13~18	4.5~6	293300~385480	1.4~1.9		3.2			0.5	0.6	400	560	1337	937	125	164	167	70	40	100	100		40	150	500
DFQ-YS-400-4.3	201~300			50~100	9~33		385480~615092	1.9~2.9		4.3			0.6	0.8	400	560	1537	1137	125	164	167	70	40	100	100		40	150	500
DFQ-YS-500-6.2	301~500			75~167	25~56		615092~1018170	2.9~4.9		6.21			1.3	2.7	500	680	1795	1295	190	170	186	100	50	150	150		50	150	620
DFQ-YS-500-8.3	501~750			125~250	41~72		1018170~1508400	4.9~7.2		8.30			2.2	5.2	500	680	2095	1595	180	190	175	100	50	150	150		50	150	620
DFQ-YS-600-11.0	751~1000			188~330	60~96		1508400~2011200	7.2~9.6		11.0			3.5	10.2	600	720	2157	1657	240	300	190	100	70	150	150		50	165	680
DFQ-YS-600-13.8	1001~1250			250~420	80~120		2011200~2514000	9.6~12.0		13.8			5.0	12.2	600	720	2457	1957	240	300	190	100	70	150	150		50	165	680

说明：1. 正常运行温升2.5~3℃为全部循环水量通过加热器的加热方式；正常运行温升4.5~6℃为部分循环水量通过加热器的加热方式。

2. DFQ-YS-600-11.0、DFQ-YS-600-13.8两种型号的水加热器壳程阻力较大，为保证混合效果，水温稳定，可改设三台水加热器，两用一备，每台水加热器的换热面积可按表中参数减半，相应的壳程阻力值为2.6m和3.1m。

3. 本表根据北京丰台万泉压力容器厂提供的技术参数编制。

DFQ-YS加热器外形尺寸及技术参数							图集号	04S107
审核	夏葆真	校对	曾雪华	设计	吴俊奇		页	68

加热器外形尺寸及技术参数（蒸汽为热媒）

参数与尺寸 / 型号	游泳池面积 F (m^2)	水深 h(m)	循环周期 (h)	循环流量 Q_1(m^3/h)	通过加热器流量 Q_2(m^3/h)	温升 (℃) 正常运行时	换热量W (kJ/h) 正常运行时	热媒流量 G(kg/h) 正常运行时	2台加热器同时工作时池水初次加热时间(h)	换热面积 F(m^2)	罐体设计压力 (MPa) 管程 P_t	罐体设计压力 (MPa) 壳程 P_s	壳阻力 Δh(m)	ϕ_1 (mm)	ϕ_2 (mm)	总高H (mm)	H_1 (mm)	H_2 (mm)	H_3 (mm)	H_4 (mm)	热媒进口d_1 (mm)	热媒出口d_2 (mm)	循环水进口d_3 (mm)	循环水出口d_4 (mm)	温包入口d_5 (mm)	安全阀接口d_6 (mm)	支座底板B (mm)	螺孔距中心R (mm)
DFQ-YZ -400-1A	40~60	1.5	8	7.5~11.3	7.5~11.3	2.5~3	83800 ~125700	35~52	20~24	1.0	0.4	1.0	0.2	400	515	887	537	125	162	125	50	25	50	50	40	32	150	445
DFQ-YZ -400-1B	61~100			11.3~18.8	11.3~18.8		125700 ~201120	52~83		1.0			0.3	400	515	887	537	102	152	102	70	32	70	70		40	150	445
DFQ-YZ -400-1.6A	101~150			18.8~28.2	18.8~28.2		201120 ~293300	83~121		1.6			0.5	400	515	1037	637	152	190	130	70	40	80	80		40	150	445
DFQ-YZ -400-1.6B	151~300	2.0	6~8	38~100	13~33	4.5~6	293300 ~615092	121~253		1.6			0.6	400	515	1037	637	152	180	130	70	50	100	100		50	150	445
DFQ-YZ -500-2.1	301~500			75~167	25~56		615092 ~1018170	253~420		2.1			0.6	500	600	1195	695	180	220	150	100	50	100	100		50	150	530
DFQ-YZ -500-3.5	501~750			125~250	41~72		1018170 ~1508400	420~650		3.5			1.3	500	600	1395	895	230	270	175	100	50	150	150		50	150	530
DFQ-YZ -500-4.8	751~1000			188~330	60~96		1508400 ~2011200	650~830		4.8			2.02	500	600	1595	1095	280	270	175	100	50	150	150		50	150	530
DFQ-YZ -500-5.5	1001~1250			250~420	80~120		2011200 ~2514000	830~1035		5.5			3.5	500	600	1695	1195	280	270	175	100	50	150	150		50	150	530

说明：1. 正常运行温升2.5~3℃为全部循环水量通过加热器的加热方式；
正常运行温升4.5~6℃为部分循环水量通过加热器的加热方式。
2. 本表根据北京丰台万泉压力容器厂提供的技术参数编制。

DFQ-YZ加热器外形尺寸及技术参数								图集号	04S107
审核	夏葆真	夏葆真	校对	曾雪华	曾雪华	设计	吴俊奇	吴俊奇	页	69

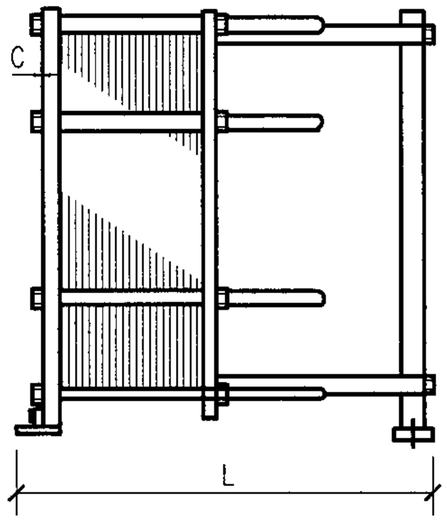

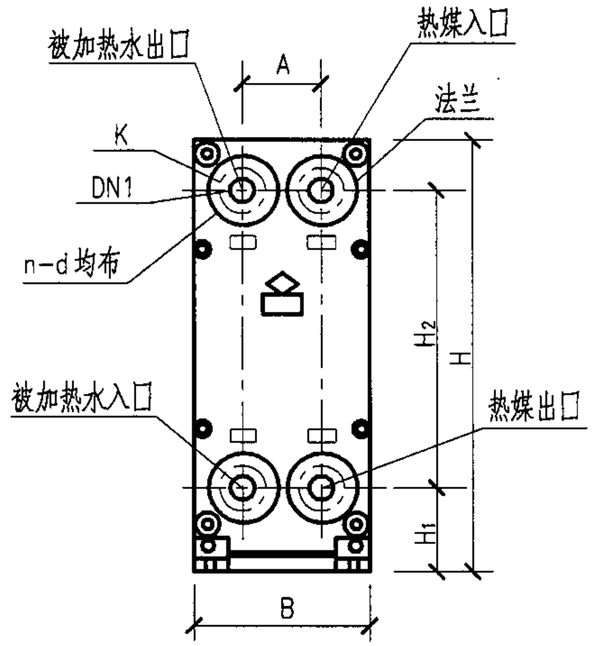

板式换热器外形尺寸图

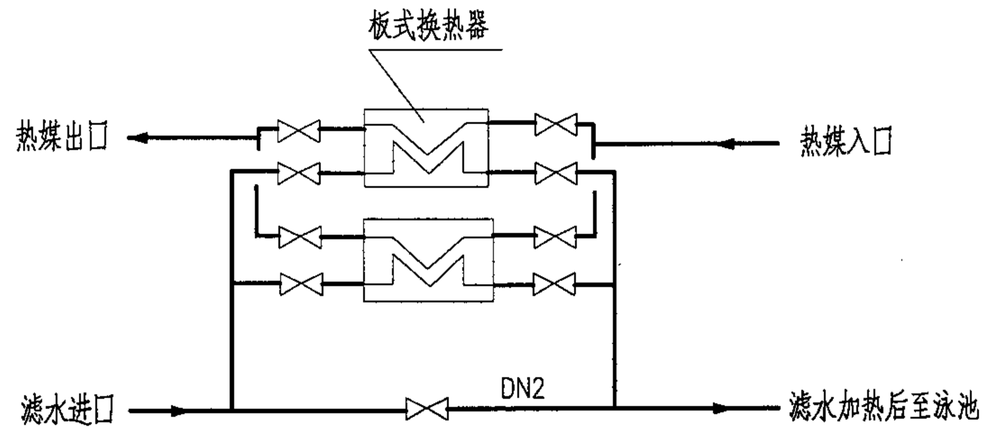

部分流量加热循环流程图

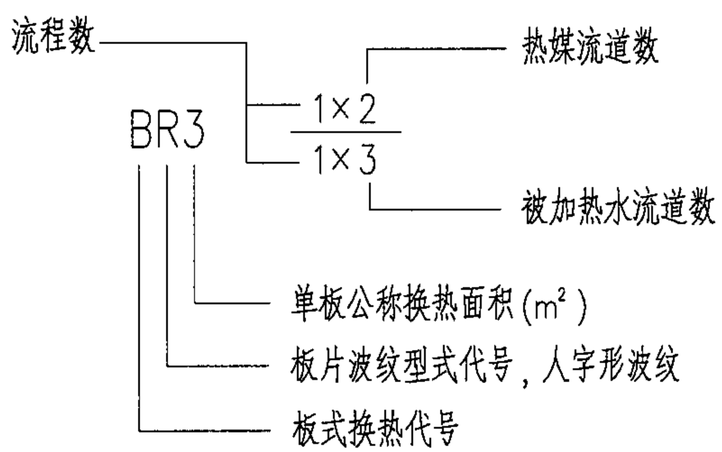

说明：1. 热媒进出口与被加热水进出口位置可对应互换。

2. 本图根据天津太平洋机电技术及设备有限公司提供资料编制。

BR3加热器外形尺寸								图集号	04S107
审核	夏葆真	夏葆真	校对	曾雪华	曾雪华	设计	吴俊奇	页	70

加热器外形尺寸及技术参数（热媒：80℃热水）

参数与尺寸 / 型号	游泳池面积 F (m^2)	水深 h(m)	循环周期 (h)	循环流量 (m^3/h)	通过板式换热器流量 (m^3/h)	温升(℃) 正常运行时	换热量W (kJ/h) 正常运行时	热媒流量 (m^3/h) 正常运行时	池水初次加热时间 (h)	设备数量 (台)	整机换热面积 (m^2)	设计压力 (MPa)	阻力 (MPa)	板式换热器外形尺寸 H (mm)	H_1 (mm)	H_2 (mm)	B (mm)	A (mm)	L (mm)	热媒及被加热水进出口公称直径DN1(mm)	GB9119法兰 螺栓孔中心圆直径K	螺栓个数 螺栓孔径n-d	法兰厚度 C	DN2
BR3—1×5/1×6	40	1.5	6	10	2.08	2.5	104670	1.00	29	2	0.30	1.0	0.05	439	50	346	172	60	95	25	型号BR3进出接口为快换接头式外接管与快换管焊接			50
BR3—1×7/1×8	60			15	3.13		157005	1.50			0.42			439	50	346	172	60	105	25				50
BR3—1×10/1×11	80			20	4.17		209340	2.00			0.60			439	50	346	172	60	120	25				50
BR3—1×12/1×13	100			25	5.21		261675	2.50			0.72			439	50	346	172	60	135	25				65
BR10—1×5/1×6	150			38	7.81		392512	3.75			1.10			790	145	554	320	144	425	32	100	4~18	16	75
BR10—1×7/1×8	150	2		50	10.42		523350	5.00			1.54			790	145	554	320	144	450	32	100	4~18	16	80
BR10—1×9/1×10	200			67	14.00		701289	6.70			1.98			790	145	554	320	144	450	32	100	4~18	16	100
BR24—1×12/1×13	300			100	20.83		1046700	10.00			2.64			790	145	554	320	144	450	32	100	4~18	16	125
BR24—1×10/1×11	500			167	34.80		1747989	16.70			4.80			1067	198	719	480	223	730	100	180	8~18	21	150
BR24—1×15/1×16	750			250	50.08		2616750	25.00			7.20			1067	198	719	480	223	730	100	180	8~18	21	175
BR30—1×16/1×17	1000			333	69.40		3485511	33.30			9.60			1220	265	790	640	284	750	125	210	8~18	21	200
BR30—1×20/1×21	1250			417	86.87		4364739	41.70			12.00			1220	265	790	640	284	750	125	210	8~18	21	250

说明：1. 板式换热器在正常运行时是一台运行、一台备用。初次加热时两台同时运行升温。
2. 泳池面积不在定型面积时，可用插入法计算换热面积，增减相邻定型面积型号的板片面积。
3. 本表按热媒为80℃热水计算，若热媒温度偏离较大，则应增减一定数量板片。
4. 如需降低阻力，则需相应增加换热面积。
5. 本表根据天津太平洋机电技术及设备有限公司提供的技术参数编制。

BR3加热器外形尺寸及技术参数(一)								图集号	04S107
审核	夏葆真	夏葆真	校对	曾雪华	曾雪华	设计	吴俊奇	吴俊奇	页	71

加热器外形尺寸及技术参数（热媒：130℃饱和水蒸气）

参数与尺寸 / 型号	游泳池面积 F (m^2)	水深 h(m)	循环周期 (h)	循环流量 (m^3/h)	通过板式换热器流量 (m^3/h)	温升(℃) 正常运行时	换热量W (kJ/h) 正常运行时	热媒流量 (kg/h) 正常运行时	池水初次加热时间 (h)	设备数量 (台)	整机换热面积 (m^2)	设计压力 (MPa)	阻力 (MPa)	板式换热器外形尺寸 H (mm)	H_1 (mm)	H_2 (mm)	B (mm)	A (mm)	L (mm)	热媒及被加热水进出口公称直径DN1(mm)	GB9119法兰 螺栓孔中心圆直径K	螺栓个数 螺栓孔径n-d	法兰厚度 C	DN2
BR3 - 1×4/1×5	40	1.5	6	10	2.08	2.5	104670	44.30	29	2	0.24	1.0	0.05	439	50	346	172	60	85	25	型号BR3进出接口为快换接头式外接管与快换管焊接			50
BR3 - 1×5/1×6	60			15	3.13		157005	66.40			0.30			439	50	346	172	60	90	25				50
BR3 - 1×9/1×10	100			25	5.21		261675	110.60			0.54			439	50	346	172	60	115	25				65
BR10 - 1×4/1×5	150			38	7.81		392512	165.90			0.88			790	145	554	320	144	420	32	100	4~18	16	75
BR10 - 1×6/1×7	150	2		50	10.42		523350	221.30			1.32			790	145	554	320	144	440	32	100	4~18	16	80
BR10 - 1×13/1×14	300			100	20.83		1046700	442.60			2.86			790	145	554	320	144	531	32	100	4~18	16	80
BR24 - 1×9/1×10	500			167	34.80		1747989	739.00			4.32			1067	198	719	480	223	700	100	180	8~18	21	150
BR24 - 1×12/1×13	750			250	50.08		2616750	1106.00			5.76			1067	198	719	480	223	770	100	180	8~18	21	175
BR24 - 1×17/1×18	1000			333	69.40		3485511	1473.80			8.16			1067	198	719	480	223	810	125	210	8~18	21	200
BR30 - 1×20/1×21	1250			417	86.87		4364739	1845.00			12.00			1220	265	790	640	284	750	125	210	8~18	21	250

说明：1. 板式换热器在正常运行时是一台运行、一台备用。初次加热时两台同时运行升温。
2. 泳池面积不在定型面积时，可用插入法计算换热面积，增减相邻定型面积型号的板片面积。
3. 本表按热媒为130℃蒸汽计算，若热媒温度偏离较大，则应增减一定数量板片。
4. 如需降低阻力，则需相应增加换热面积。
5. 本表根据天津太平洋机电技术及设备有限公司提供的技术参数编制。

BR3加热器外形尺寸及技术参数(二)								图集号	04S107
审核	夏葆真	夏葆真	校对	曾雪华	曾雪华	设计	吴俊奇	吴俊奇	页	72

游泳池设备选用计算表

游泳池面积 (m^2)	池高 (m)	游泳池水容积 V_P(m^3)	池水净化循环周期T_P(h)						游泳池设计耗热量 (kJ/h)	池水净化循环周期T_P(h)					
			4	6	8	4	6	8		4	6	8	4	6	8
			循环流量q_c(m^3/h)			过滤器过滤面积 F(m^2)				臭氧投加量 g/h			氯消毒剂投加量 g/h		
1250	2	2500	438	292	218	21.9	14.6	10.9	1675000	262~438	175~292	130~218	438~1314	292~876	218~654
1050		2100	368	246	184	18.4	12.3	9.2	1407000	220~368	147~246	110~184	368~1104	246~738	184~552
900		1800	316	210	158	15.8	10.5	7.9	1206000	189~316	126~210	94~158	316~948	210~630	158~474
800		1600	280	186	140	14.0	9.3	7.0	1072000	168~280	111~186	84~140	280~840	186~558	140~420
700		1400	246	164	122	12.3	8.2	6.1	938000	147~246	98~164	73~122	246~738	164~492	122~366
600		1200	210	140	106	10.5	7.0	5.3	804000	126~210	84~140	63~106	210~630	140~420	106~318
525		1050	184	122	92	9.2	6.1	4.6	703500	110~184	73~122	55~92	184~552	122~366	92~276
450		900	158	106	78	7.9	5.3	3.9	603000	95~158	63~106	46~78	158~474	106~318	78~234
525	1.4	735	128	86	64	6.4	4.3	3.2	703500	76~128	51~86	38~64	128~384	86~258	64~192
450		630	110	74	56	5.5	3.7	2.8	603000	66~110	44~74	33~56	110~330	74~222	56~168
400		560	98	66	50	4.9	3.3	2.5	536000	58~98	39~66	30~50	98~294	66~198	50~150
350		490	86	58	42	4.3	2.9	2.1	469000	51~86	34~58	25~42	86~258	58~174	42~126
300		420	74	50	39	3.7	2.5	1.8	402000	44~74	30~50	23~39	74~222	50~150	39~117
250		350	62	40	30	3.1	2.0	1.5	335000	37~62	24~40	18~30	62~186	40~120	30~90
200		280	50	32	24	2.5	1.6	1.2	268000	30~50	19~32	14~24	50~150	32~96	24~72

注：1. 表中循环流量$q_c=\frac{\alpha_{bd}V_P}{T_P}$，其中管道和过滤净化设备水容积附加系数$\alpha_{bd}$以1.05计。

2. 表中过滤面积$F=\frac{q_c}{V}$，其中滤速V以20m/h计。

3. 表中设计耗热量按室内游泳池气温28℃、水温27℃、空气相对湿度50%、风速0.5m/s为条件估算。

4. 表中耗热量不包括新鲜水的补充水量（L/d）所需热量（kJ/h）。

5. 池水采用臭氧消毒时应负压投加。表中臭氧投加量以0.6~1.0g/m^3计。

6. 池水采用氯消毒剂消毒时，宜优先选用次氯酸钠消毒剂，湿式投加，配制浓度宜为1~3g/m^3。若用瓶装氯消毒，必须采用负压自动投加方式。表中氯消毒剂投加量以有效氯1~3g/m^3计。

7. 若设计选用参数与上表不符，需另行计算。

不同池容泳池设备选用计算表（一）								图集号	04S107
审核	夏葆真	夏葆真	校对	曾雪华	曾雪华	设计	吴俊奇	吴俊奇	页	73

游泳池设备选用计算表

游泳池面积 (m^2)	池高 (m)	游泳池水容积 V_P(m^3)	池水净化循环周期T_P(h)						游泳池设计耗热量 (kJ/h)	池水净化循环周期T_P(h)					
			4	6	8	4	6	8		4	6	8	4	6	8
			循环流量q_c(m^3/h)			过滤器过滤面积 F(m^2)				臭氧投加量 g/h			氯消毒剂投加量 g/h		
1250	2	2500	656	438	328	21.9	14.6	10.9	1675000	394~656	263~438	197~328	656~1968	438~1314	328~984
1050		2100	551	368	276	18.4	12.3	9.2	1407000	331~551	221~368	166~276	551~1653	368~1104	276~828
900		1800	473	315	236	15.8	10.5	7.9	1206000	284~473	189~315	142~236	473~1419	315~945	236~708
800		1600	420	280	210	14.0	9.3	7.0	1072000	252~420	168~280	126~210	420~1260	280~840	210~630
700		1400	368	245	184	12.3	8.2	6.1	938000	221~368	147~245	110~184	368~1104	245~735	184~552
600		1200	315	210	158	10.5	7.0	5.3	804000	189~315	126~210	95~158	315~945	210~630	158~474
525		1050	276	184	138	9.2	6.1	4.6	703500	166~276	110~184	83~138	276~828	184~552	138~414
450		900	236	158	118	7.9	5.3	3.9	603000	142~236	95~158	71~118	236~708	158~474	118~354
525	1.4	735	193	129	97	6.4	4.3	3.2	703500	116~193	77~129	58~97	193~579	129~387	97~291
450		630	166	110	83	5.5	3.7	2.8	603000	100~166	66~110	50~83	166~498	110~330	83~249
400		560	147	98	74	4.9	3.3	2.5	536000	88~147	59~98	44~74	147~441	98~294	74~222
350		490	129	86	64	4.3	2.9	2.1	469000	77~129	52~86	38~64	129~387	86~258	64~192
300		420	110	74	55	3.7	2.5	1.8	402000	66~110	44~74	33~55	110~330	74~222	55~165
250		350	92	61	46	3.1	2.0	1.5	335000	55~92	37~61	28~46	92~276	61~183	46~138
200		280	74	49	37	2.5	1.6	1.2	268000	44~74	29~49	22~37	74~222	49~147	37~111

注：1. 表中循环流量$q_c=\frac{\alpha_{bd}V_P}{T_P}$，其中管道和过滤净化设备水容积附加系数$\alpha_{bd}$以1.05计。

2. 表中过滤面积$F=\frac{q_c}{V}$，其中滤速V以30m/h计。

3. 表中设计耗热量按室内游泳池气温28℃、水温27℃、空气相对湿度50%、风速0.5m/s为条件估算。

4. 表中耗热量不包括新鲜水的补充水量（L/d）所需热量（kJ/h）。

5. 池水采用臭氧消毒时应负压投加。表中臭氧投加量以0.6~1.0g/m^3 计。

6. 池水采用氯消毒剂消毒时，宜优先选用次氯酸钠消毒剂，湿式投加，配制浓度宜为1~3g/m^3。若用瓶装氯消毒，必须采用负压自动投加方式。表中氯消毒剂投加量以有效氯1~3g/m^3 计。

7. 若设计选用参数与上表不符，需另行计算。

不同池容泳池设备选用计算表（二）								图集号	04S107
审核	夏葆真	夏葆真	校对	曾雪华	曾雪华	设计	吴俊奇	页	74

主编单位、参编单位、联系人及电话

主编单位	中国建筑标准设计研究院	丁再励	010-68393573
	中国游泳协会	王铁生	010-67170580
参编单位	北京卓越环益泳池设备有限公司（中澳合资）	史　斌	010-88553887
	西班牙ASTRALPOOL集团公司	何晓青	021-63910575
	浙江省上虞市金泰泳池环保设备有限公司	周建炳	0575-2158888
	佛山市顺德区联盛泳池浴室工程有限公司	施建鹏	0757-22631095

以下企业为本图集协编单位，在图集编制过程中，提供了相关的技术资料，对图集的编制工作给予了很大的支持，特表示感谢。

德国普罗名特流体控制（中国）有限公司	0411-87315734
北京丰台万泉压力容器厂	010-63264312
北京恒动科技开发有限责任公司	010-64895125
天津太平洋机电技术及设备有限公司	022-26996096

图集主审人

杨世兴：中国建筑设计研究院

主管单位、联系人及电话

中国建筑标准设计研究院	丁再励	010-68393573